INNESTI - PIGNONI - RIDUTTORI
STARTER DRIVE - REDUCTION GEARS

Your spare parts, our experience

GHIBAUDI MARIO S.P.A.

2015 PF08

SYSTEM CERTIFICATION ISO 9001 SGS
SYSTEM CERTIFICATION ISO 14001 SGS

POLITICA PER LA QUALITA' ISO 9001

Gli indirizzi che l'azienda intende perseguire sono la soddisfazione totale del Cliente,tramite la fornitura di prodotti di qualità a prezzi competitivi e nei tempi richiesti, nel rispetto della sicurezza e dell'ambiente.

POLITICA PER LA SICUREZZA

La Ghibaudi Mario S.p.A. considera l'impegno alla prevenzione in tema di salute e sicurezza dei Lavoratori l'elemento fondamentale per lo svolgimento delle proprie attività e ne garantisce il perseguimento rispettando tutte le leggi e regolamenti applicabili. La direzione privilegia tutte le azioni preventive al fine di ottenere un miglioramento continuo delle proprie tecnologie, sostanze, materiali e modalità operative in ottica di salute e sicurezza dei Lavoratori.

QUALITY ISO 9001

The directors and managers of Ghibaudi Mario constantly review all current quality procedures in an effort to obtain total customer satisfaction supplying quality products on time at competitive prices

HEALTH & SAFETY

Ghibaudi Mario maintains a high profile in the protection of all staff. Standards are constantly improved working alongside with the local health & safety organizations in an effort to prevent any unnecessary incidents or accidents throughout the workplace.

POLITIQUE DE LA QUALITÉ

L'objectif que la compagnie veut suivre est la satisfaction totale du client, à travers la fourniture de produits de qualité à des prix compétitifs et dans les délaisimpartis, tout en maintenant le respect de la sécurité et de l'environnement.

POLITIQUE DE LA SÉCURITÉ

La Ghibaudi Mario S.p.A. considère l'engagement pour la prévention en matière de santé et de sécurité pour les travailleurs comme élément fondamental pour la performance de ses propres activités et garantie l'obtention de ses dernières en respectant toutes les lois et les règlements applicables.La direction privilégie toutes les actions préventives afin d'btenir une amèlioration continue de ses propres technologies, des subs-tances, du matériel et des mesures prises pour le respect de la santé et la sécurité des Travailleurs.

POLITICA DE CALIDAD

El objetivo principal que persigue nuestra empresa es la satisfacción total del cliente, a través del suministro de productos de alta calidad a precios competitivos y con plazos de entrega mínimos.
Todo ello manteniendo una política estricta en el ámbito de la seguridad y el respeto medioambiental

POLITICA DE SEGURIDAD

Ghibaudi Mario S.p.A. considera fundamental la prevención en los ámbitos de Salud y Seguridad de sus trabajadores, para el propio desarrollo de sus actividades, garantizando para ello el más absoluto respeto en el cumplimiento de la legislación vigente en estas materias.
Comprometiendose a realizar todas las acciones preventivas necesarias para tal fin.

Certificate N. IT03/0899

The quality management system of

GHIBAUDI MARIO S.p.A.

Via Val della Torre, 273 - 10091 ALPIGNANO (TO) - Italy

has been assessed and certified as meeting the requirements of

ISO 9001 / UNI EN ISO 9001:2008

For the following activities

Design and production of starter drives, reduction gears, solenoids, bushes and spare parts for starter motors. Trading of spare parts for cars.

EA Sector: 17, 22a

This certificate is valid from 12/12/2012 until 12/12/2015 and remains valid subject to satisfactory surveillance audits.
Re certification audit due before 12/12/2015.
Issue.5. Certified since 13/11/1997.

Further clarifications regarding the scope of this certificate and the applicability of ISO 9001:2008 requirements may be obtained by consulting the organization.

Authorized by
Paola Santarelli

SGS ITALIA S.p.A. - Systems & Services Certification
Via G. Gozzi, 1/A 20129 MILANO - Italy
t + 39 02 73 93 1 f +39 02 70 10 94 89 www.sgs.com

Page 1 of 1

This document is issued by the Company subject to its General Conditions of Certification Services accessible at www.sgs.com/terms_and_conditions.htm. Attention is drawn to the limitations of liability, indemnification and jurisdictional issues established therein. The authenticity of this document may be verified at http://www.sgs.com/en/Our-Company/Certified-Client-Directories/Certified-Client-Directories.aspx. Any unauthorized alteration, forgery or falsification of the content or appearance of this document is unlawful and offenders may be prosecuted to the fullest extent of the law.

ROTATING MACHINE DIVISION

MECHANICAL DIVISION

ENGINE MANAGEMENT DIVISION

Your spare parts, our experience

GHIBAUDI FRANCE S.A.R.L.

Z.I. 21 - Rue Gutenberg - B.P. 10709
57207 SARREGUEMINES CEDEX
Tel. +33 (0)387950255
Fax +33 (0)387982026
E-MAIL:info@ghibaudi.fr
SITE:www.ghibaudi.fr

GHIBAUDI ESPAÑA S.A.

Ctra FIGUERAS ALBANYA km.4
17730 LLERS FIGUERAS (GIRONA)
Tel. +34 972528305-06
Fax +34 972528327
E-mail : ghibaudi@ghibaudi.es

GHIBAUDI MARIO S.P.A.

Via Val della Torre n. 273 (Km. 2,700)
10091 ALPIGNANO (TO)
E-mail: info@ghibaudi.com
web : http://www.ghibaudi.com
Tel. +39 011 7793762 Fax +39 011 724986

POLITICA AMBIENTALE ISO 14001

La Ghibaudi Mario S.p.A. considera l'impegno alla prevenzione dell'inquinamento un elemento primario durante lo svolgimento delle proprie attività e ne garantisce il perseguimento rispettando le leggi ambientali applicabili. Promuove il miglioramento continuo delle proprie tecnologie, dei materiali e delle modalità operative in un'ottica ambientale e assicura la propria capacità a reagire in modo rapido ed efficace agli eventi ambientali che eventualmente potrebbero verificarsi.

ENVIRONMENTAL STANDARDS ISO 14001

Since acquiring this accreditation, strict procedures are now in place to recognise and if necessary prevent any damage or pollution to the environment. Company policy is very much directed at improving manufacturing procedures in order to respond to the growing demands for world wide environment protection.

LA POLITIQUE DE L'ENVIRONNEMENT

La Ghibaudi Mario S.p.A. considère l'engagement à la prèvention de la pollution un élément fondamental à la performance de ses propres activités et garantie les mener en respectant les lois environnementales applicables, en mettant en œuvre l'amélioration continue de ses propres technologies, du matériel et des modalités opératives dans l'optique environnementale et en garantissant sa capacité à réagir de manière rapide et efficace aux évènements environnementaux qui pourraient être relevés.

POLITICA AMBIENTAL ISO14001

Ghibaudi Mario S.p.A. considera un elemento básico, la prevención y protección del medio ambiente, durante el desarrollo de su propia actividad. Para ello asegura el cumplimiento y máximo respeto de la legislación vigente en esta materia, promoviendo mejoras continuas de su tecnología, materiales y procedimientos operativos. Garantizando, asimismo, la capacidad de intervención rápida y eficaz, en acontecimientos de este ámbito que puedan producirse.

Certificate N. IT04/0662

The environmental management system of

GHIBAUDI MARIO S.p.A.

Via Val della Torre, 273 - 10091 ALPIGNANO (TO) - Italy

has been assessed and certified as meeting the requirements of

ISO 14001 / UNI EN ISO 14001:2004

For the following activities

Design and production of starter drives, reduction gears, solenoids and their components for starter motors, through: mechanical operations, surface treatments, cleaning and sand blasting, assembling and testing. Trading of spare parts for cars.

This certificate is valid from 14/06/2013 until 14/06/2016 and remains valid subject to satisfactory surveillance audits.
Re certification audit due before 14/06/2016.
Issue 8. Certified since 14/06/2001.

Authorized by
Paola Santarelli

SGS ITALIA S.p.A. - Systems & Services Certification
Via G. Gozzi, 1/A 20129 MILANO - Italy
t + 39 02 73 93 1 f +39 02 70 10 94 89 www.sgs.com

Page 1 of 1

This document is issued by the Company subject to its General Conditions of Certification Services accessible at www.sgs.com/terms_and_conditions.htm. Attention is drawn to the limitations of liability, indemnification and jurisdictional issues established therein. The authenticity of this document may be verified at http://www.sgs.com/en/Our-Company/Certified-Client-Directories/Certified-Client-Directories.aspx. Any unauthorized alteration, forgery or falsification of the content or appearance of this document is unlawful and offenders may be prosecuted to the fullest extent of the law.

La GHIBAUDI MARIO S.p.A. è stata fondata nel 1927 da Mario Ghibaudi, padre dell'attuale presidente esecutivo Guido Ghibaudi. Nel 2009 l'azienda si è trasferita nella nuova sede di Alpignano nel modernissimo Borgo Industriale, occupando una superficie di circa 10.000 mq.

Ghibaudi Mario S.PA. founded in 1927 by Mario Ghibaudi, the father of the current executive president, Guido Ghibaudi. In 2009 the company moved into the new plant in Alpignano on the modern Industrial Village, sitting in an area of about 10.000 mq.

La GHIBAUDI MARIO S.p.a. a été fondée en 1927 par M. Mario Ghibaudi, père de l'actuel Président Directeur Général, M. Guido Ghibaudi. En 2009 La Société a déménagée dans de nouveaux locaux à Alpignano dans une zone industrielle moderne et occupe une superficie d'environ 10 000 mq.

GHIBAUDI MARIO S.p.A. fue fundada en 1927 por Mario Ghibaudi, padre del actual Presidente Ejecutivo, Guido Ghibaudi. En 2009 la empresa se traslada a la nueva sede situada en un moderno Poligono Industrial de Alpignano, ocupando una superficie de más de 10.000 m2.

La Ghibaudi, produce innesti, parti per innesti, pignoni, riduttori per motorino di avviamento e boccole. Recentemente è iniziata la produzione di elettromagneti al fine di ampliare la gamma dei prodotti offerti alla clientela, attraverso l'acquisizione di una storica azienda produttrice italiana.

The current Ghibaudi range of products comprises of, starter rives and components, pinions, reducers for starter motors and bushes.Recently has started the production of solenoids in order to expand the range of offered products to the customers, through the acquisition of an historic Italian manufacturer.

La Sté Ghibaudi fabrique des lanceurs, réducteurs, pignons, des démarreurs, les composants pour ces différents produits ainsi que des bagues.Récemment, pour élargir la gamme des produits offerts, a commencé la production de solénoides grace à l'acquisition d'un producteur hystorique italien.

Ghibaudi fabrica despiece de motor de arranque, principalmente piñones, ejes planetarios, casquillos, automáticos y otros componentes. La más reciente incorporación corresponde a toda la gama de automaticos, con la adquisición de un histórico productor Italiano de 1er. Equipo.

La distribuzione dei nostri prodotti avviene il 20% sul mercato interno italiano, il 60% in Europa e il restante 20% in vari paesi dell'Africa,Nord e Sud America ed Asia.

We currently produce more than 60% of our total turnover for sale throughout Europe. The other 20% is sold to North Africa, South and North America as well as Asia. Turnover for the Italian market amounts to 20%.

La distribution de nos produits se fait à hauter de 20 % sur le marché Italien, 60 % en Europe et les 20 % restants dans les pays d'Afrique du Nord et du Sud et en Amérique du Sud ainsi qu'en Asie.

La Distribución de nuestros fabricados se reparte en el 20% al mercado italiano, el 60% en el resto de Europa y el 20% restante, entre varios paises de Africa, Norteamérica, Sudamérica y Asia

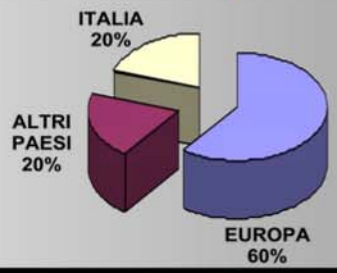

GHIBAUDI FRANCE S.A.R.L.
EUROPEAN DISTRIBUTION CENTRE

GHIBAUDI ESPAÑA S.A.
DISTRIBUTION CENTRE

La vendita su tutto il territorio nazionale viene affidata ad agenti con depositi in Piemonte, Liguria, Lombardia, Veneto, Toscana, Emilia Romagna, Lazio, Marche, Campania, Puglia,Sicilia e Sardegna.
Per l'Europa e i restanti paesi del mondo ci avvaliamo dei centri distributivi di Francia con la filiale Ghibaudi France, nata negli anni 70,
Spagna con la Ghibaudi España nata negli anni 80 e rappresentanti per :
Inghilterra, Portogallo, Grecia, Est Europa, Tunisia Marocco e Sud America. Questa capillare rete di distribuzione nasce per garantire alla nostra clientela un migliore servizio ed una più rapida disponibilità degli articoli.

Our distribution network in Italy is structured by depots and agents located in 12 Italian regions.
For Europe and the rest of the world wholly owned distribution centers in France with the branch Ghibaudi France, born in the '70s, and in Spain with the Ghibaudi España, born in the '80s, and our representatives for countries:
United Kingdom, Portugal, Greece, East Europe, North Africa and South America.
With this comprehensive network we are able to offer an extremely high service level expected from our customers.

La vente sur tout le territoire Italien est effectuer par des Agents dépositaires en Piemonte, Liguria, Lombardia, Veneto, Emilia Romagna, Lazio, Marche, Campania, Puglia, Sicilia et Sardegna.
Pour l'Europe et le reste des pays du monde nous avons une distribution exclusive par le biais de notre filiale française Ghibaudi France, née dans les années 70, et pour l'Espagne et le Portugal, la Ghibaudi Espagne crée dans les année 80, ainsi que par nos représentants pour l'Angleterre, le Portugal, la Grèce, l'Europe de l'Est la Tunisie, le Maroc, et Amérique du Sud.
De part ce réseau de distribution nous pouvons garantir à notre clientèle de meilleurs services et une disponibilité plus rapide des produits.

Piamonte, Liguria, Lombardia, Veneto, Emilia Romagna, Lazio, Marche, Campania, Puglia, Sicilia y Cerdeña.
Para Europa y el resto de paises del mundo, disponemos de Filiales propias en Francia (Ghibaudi France), creada en la década de los 70, mientras que la distribución en España y Portugal, corre a cargo de Ghibaudi España, creada a finales de los 80, disponemos de una red de Agentes comerciales que nos representan en Inglaterra, Portugal, Grecia, Europa del Este, Africa y Sudamérica.
Gracias a esta organización comercial, podemos garantizar a nuestros clientes un óptimo servicio, así como una disponibilidad rápida y eficaz de nuestra gama de productos.

Siamo fornitori di primo equipaggiamento dei più grandi produttori e rigeneratori di motorini d'avviamento d'Europa. Servire queste aziende è sinonimo di qualità.
La Ghibaudi partecipa alle più importanti fiere del settore.

We are currently supplying several original equipment manufacturers. We also supply many of the larger remanufactures in Europe.
All these companies are synonymous with quality. Ghibaudi attend to the biggest fairs of the sector.

La Sté Ghibaudi livre des fabriquants de première monte ainsi qu'un grand nombre des plus grands rénovateurs de démarreurs et altérnateurs en Europe.
Etre fournisseur de ces différentes sociétés est un gage de qualité.
Nous sommes également présents sur tous les salons les plus importants du secteur automobile.

Ghibaudi fabrica y suministra a los más importantes productores de 1er. Equipo, así como a los principales reconstructores de motores de arranque en Europa. Ser proveedor de estas empresas es sinónimo de calidad. En el apartado de difusión y Marketing, participamos en las principales ferias del sector en todo el mundo.

PROGETTO

La progettazione di un nuovo articolo può partire sia da richieste di mercato sia da specifiche esigenze del cliente. Attraverso un'attenta analisi dell'originale nasce il nuovo progetto, studiato per garantire l'assoluta intercambiabilità sia del prodotto finito che dei singoli componenti. I disegni vengono tutti realizzati con l'ausilio di autocad.

DESIGN

From market research and customer demand new products are selected. Followed by analysis comparing the original part numbers and application rise the new design.
Cad drawings are then prepared from information receved to produce finished product with complete compatibility for both the complete starter drive and component parts.

PROJET

Le projet d'un nouvel article peut commencer par des besoins et recherches du marché ou par un besoin spécifique du client.
À travers une analyse minutieuse de l'origine va naître le nouveau projet, étudié pour garantie l'absolue interchangeabilité du produit fini, tout comme des différents composants.
Les dessins techniques vont tous être réalisés avec l'aide du logiciel AUTOCAD.

PROYECTO

El proyecto de un nuevo producto, nace de las demandas del mercado en general, o bien por necesidades especificas de clientes. A través del análisis minucioso del producto original, nace el nuevo proyecto, estudiado para ofrecer y garantizar la intercambiabilidad al 100% del producto en relación con el original. Todos los diseños técnicos son realizados con el programa AUTOCAD

MATERIE PRIME

I materiali utilizzati in produzione vengono da noi accuratamente scelti ed acquistati garantendone la massima qualità.

RAW MATERIALS

All raw materials are purchased against stringent quality control systems.

MATIERE PREMIERE

Les matériaux utilisés en productionsont minutieusement choisis et achetés par nous-mêmes, en garantissant la plus haute qualité.

MATERIA PRIMA

Los materiales utilizados en producción, son cuidadosamente escogidos y gestionados por nuestros especialistas, garantizándose la máxima calidad de los mismos.

PRODUZIONE

Tutte le lavorazioni principali sono effettuate interamente con macchinari tecnologicamente avanzati a controllo numerico e a caricamento automatico.

PRODUCTION

All finished products are manufactured in plant using cnc machines fully automated.

LA PRODUCTION

Tous les traitements principaux sont effectués entièrement avec des machines technologiquement avancées sous contrôle numérique et chargement automatique.

PRODUCCIÓN

Todos los aspectos fundamentales de nuestra producción, vienen realizados con maquinaria de última generación tecnológica con control númerico y carga automática.

MONTAGGIO

Il montaggio è strutturato in isole di lavoro indipendenti che garantiscono un'elevata flessibilità e consentono la produzione anche di piccoli lotto. La gamma prodotta include più di 1250 differenti articoli.

ASSEMBLY

In an effort to remain flexible our production methods are designed to assemble small quantities with independent flexible islands producing more than 1250 part numbers.

MONTAGE

Le montage est structuré en unités de travail indépendantes qui garantissent une fléxibilité élevée et permettent également la production des petites séries.La gamme produits comprend plus de 1250 articles différents.

MONTAJE

El montaje esta estructurado en unidades independientes de trabajo, que nos permiten un grado elevado de flexibilidad, pudiendo afrontar producciones de pequeños lotes.
Nuestra gama de productos incluye más de 1.250 artículos distintos.

PRODUZIONE ELETTROMAGNETI

Nel corso del 2010 è iniziata la produzione di elettromagneti. Aquisendo la tecnologia da un nostro fornitore.
Siamo in grado di fornire una vasta gamma di articoli.

SOLENOIDS PRODUCTION

During the 2010 began the solenoids production.Assuming the technology by our supplier we are able to supply a wide range of article.

PRODUCTION DE SOLENOIDES

Au cours de l'année 2010 nous avons démarré la fabrication de solénoides.
Avec l'acquisition de la technologie auprès d'un de nos fournisseurs nous sommes en mesure de fournir une gamme très complète d'articles.

PRODUCCIÓN DE SOLENOIDES

Durante el año 2010, se inició la producción de Solenoides. Con la compra de la estructura tecnológica de uno de nuestros proveedores, estamos en disposición de suministrar una gama completa de este producto

Tutte le lavorazioni principali sono anch'esse effettuate nel nostro stabilimento con macchinari completamente riorganizzati e inglobati nei nostri standard di qualità e sicurezza.

All main processings are made in our plant with machineries completely reorganized and contained on our standard of quality and security.

Les principales étapes de fabrication sont réalisées dans notre usine avec des machines entièrement réorganisées et reconfigurées pour répondre à nos critères de qualité et de sécurité.

Todas las principales fases de la producción se realizan en nuestra fábrica, con maquinaria completamente renovada y reconfigurada, incluida en nuestros standard de calidad y seguridad.

QUALITA'

Il controllo qualità è in grado di effettuare tutti i controlli utilizzando apparecchiature all'avanguardia e strumenti tarati sia sui materiali che sui processi di produzione, garantendo solo la fornitura di articoli di elevata qualità.

QUALITY

Quality control is maintained with state of the art automated test equipment, calibrated to high standards.In this way we are able to monitor production from raw materials to finished product, ensuring only high quality components are produced.

QUALITE

Le contrôle qualité est en mesure d'effectuer tous les contrôles utilisants des appareils de mesure automatiques et de haute technologie aussi bien sur la matière première que sur les différents processus de production. Ceci garantie la fourniture de pièces de haute qualité.

CALIDAD

El control de calidad esta configurado para permitir efectuar todos los controles, utilizando aparatos y dispositivos de alta tecnologia, tanto para el análisis de los materiales como para el proceso de producción, garantizando con ello la fabricación de articulos de máxima calidad.

LOGISTICA

Prodotti finiti e componenti vengono stoccati in magazzini che permettono di ottimizzare i tempi di preparazione delle spedizioni, in modo tale da garantire un servizio quotidiano ai clienti e ai distributori.

LOGISTIC

All finished parts and components, are stored in a elevator stacking system, reducing picking and delivery times.
This enables our warehouse in Alpignano to cope with both the customer and our own distribution demand.

LOGISTIQUE

Les produits finis et les composants sont stockés dans notre dépôt pourvu d'un système de stockage en hauteur, ce qui nous permet d'optimiser le temps de préparation et d'expédition de manière à garantir un service quotidien aux clients et à nos distributeurs.

LOGISTICA

Los productos acabados y los componentes son almacenados con sistemas de stocks inteligentes, que nos permiten optimizar las fases de preparación y expedición, lo que garantiza el mejor servicio a nuestros clientes y distribuidores.

www.ghibaudi.com
e-mail:info@ghibaudi.com

INDICE - BUYER'S GUIDE - SOMMAIRE - INHALT

DISEGNI E DIMENSIONI NUOVI

- NEW
- NOUVEAUTES
- NOVEDADES
- NEUE TYPEN

pag. 1 # 1

CORRISPONDENZA TRA IL CODICE GHIBAUDI E LA PAGINA DEL DISEGNO

- GHIBAUDI DRAWING PAGE CROSS REFERENCE
- CORRESPONDANCE ENTRE REFERENCE GHIBAUDI ET N° DE PAGE DU DESSIN
- TABLA DE CORRESPONDENCIA ENTRE LA REFERENCIA GHIBAUDI Y EL NUMERO DE PAGINA DEL DISENO.
- GHIBAUDI - ARTIKELNUMMER UND DIE SEITENNUMMER DER ENTSPRECHENDEN ZEICHNUNG

pag. 67 # 2

CORRISPONDENZA TRA RIFERIMENTO ORIGINALE, CODICE GHIBAUDI E PAGINA DEL DISEGNO

- OEM TO GHIBAUDI CROSS REFERENCE AND DRAWING PAGE
- CORESPONDANCE ENTRE REFERENCE D'ORIGINE, REFERENCE GHIBAUDI ET N° DE PAGE DU DESSIN
- TABLA DE CORRESPONDENCIA ENTRE LA REFERENCIA ORIGINAL Y LA REF. GHIBAUDI DEL MISMO Y EL N° DE PAGINA DEL DISENO
- UMSCHLÜSSELUNG DER ORIGINAL-UND GHIBAUDI-NUMMERN MIT DER SEITENNUMMER DER ENTSPRECHENDEN RITZELZEICHNUNG

pag. 75 # 3

DISEGNI E DIMENSIONI

- DRAWING AND DIMENSIONS
- DESSIN ET DIMENSIONS
- DISENO Y DIMENSIONE
- ZEICHNUNGEN UND RITZELAUSMASSE

pag. 102 # 4

CORRISPONDENZA TRA IL MOTORINO DI AVVIAMENTO ED IL CODICE GHIBAUDI

- STARTER MOTOR TO GHIBAUDI CROSS REFERENCE
- CORRESPONDANCE ENTRE REFERENCE DEMARREUR ET REFERENCE GHIBAUDI
- TABLA DE CORRESPONDENCIA ENTRE LA REFERENCIA DEL MOTOR DE ARRANQUE Y LA REFERENCIA GHIBAUDI
- UMSCHLÜSSELUNG DER ANLASSER-UND GHIBAUDI-NUMMERN

pag. 485 # 5

CORRISPONDENZA TRA LA MARCA E IL MODELLO DEL VEICOLO ED IL CODICE GHIBAUDI

- VEHICLE MAKE AND MODEL TO GHIBAUDI STARTER DRIVE CROSS REFERENCE
- CORRESPONDANCE ENTRE MARQUE ET MODELE DU VEHICULE ET REFERENCE GHIBAUDI
- CORRESPONDENCIA ENTRE LA MARCA Y EL MODELO DEL VEHICULO Y LA REFERENCIA GHIBAUDI
- ZUORDNUNG DER GHIBAUDI-NUMMERN NACH HERSTELLER UND FAHRZEUGTYP

pag. 579 # 6

CORRISPONDENZE CODICE GHIBAUDI - CONCORRENTI

- CONPETITORS CROSS REFERENCE
- CORRESPONDANCE ENTRE CONCURRENTE ET REFERENCE GHIBAUDI
- CORRESPONDENCIA ENTRE CONCURRENTE Y LA REFERENCIA GHIBAUDI
- UMSCHLÜSSELUNG DER GHIBAUDI-UND WETTBEWERBER-NUMMERN

pag. 634 # 7

COME LEGGERE IL NOSTRO CATALOGO

Ricerca del codice dell'innesto Ghibaudi quando si conosce :

- Marca e n. originale dell'innesto pag. 75
- Marca e codice del motorino di avviamento pag. 579
- Marca e modello dell'autoveicolo pag. 634

Ricerca del codice Ghibaudi quando si dispone del pezzo campione

- In questa parte del catalogo gli innesti sono stati raggruppati per ciascuna marca e nell'ambito della stessa marca per figura pag. 102
  Gli innesti appartenenti alla stessa figura sono elencati in ordine crescente

  Per ciascun innesto sono elencati: il codice originale, la marca ed il codice del motorino.

STARTER DRIVE CATALOGUE GUIDE

To identify Ghibaudi starter drive number with the following information:

- starter drive number and manufacturer pag. 75
- starter motor number and manufacturer pag. 579
- vehicle make and model pag. 634

To identify Ghibaudi product code from sample:

- In this section the starter drives have been grouped according to their make and also their family. pag. 102

  Starter motor original equipment number, make and product code are listed for each starter drive.

COMMENT LIRE NOTRE CATALOGUE

Recherche du code du lanceur Ghibaudi en connaissant:

- Marque et n° d'origine du lanceur pag. 75
- Marque et code du démarreur pag. 579
- Marque et modèle du véhicule pag. 634

Recherche du code Ghibaudi en ayant un échantillon à sa disposition

- Dans cette partie du catalogue les lanceurs ont été regroupés selon leur marque puis selon leur figure pag. 102

  Pour chaque lanceur sont indiqués: le code d'origine, la marque et le code du démarreur

COMO INTERPRETAR NUESTRO CATALOGO

Bùsqueda del còdigo del pinon Ghibaudi cuando se conoce:

- Marca y nùmero original del pinon pag. 75
- Marca y referencia del motor de arranque pag. 579
- Marca y modelo del vehìculo pag. 634

Bùsqueda del còdigo Ghibaudi cuando se dispone de la pleza de muestra

- En esta parte del catàlogo los pinones de arranque se encuentran ordenados en orden creciente pag. 102

  Para cada ref. de pinon se informa adicionalmente de: la ref. original, la marca y ref. el motor de arranque.

WIE WIRD IN UNSEREM KATALOG NACHGESCHLAGEN

Suche nach Ghibaudi-Nummer bei der Angabe von :

- Hersteller und Originalnummer des Ritzels pag. 75
- Hersteller und Originalnummer des Anlassers pag. 579
- Hersteller und Typ des Fahrzeugs pag. 634

Suche nach Ghibaudi-Nummer mit Hilfe eines Musters

- In diesem Teil des Katalogs wurden die Ritzel nach dem Hersteller und anschließend nach der Zeichnung zusammengefasst. pag. 102

  Alle Ritzel wurden mit den folgenden Angaben versehen:Originalnummer, Anlasser Hersteller und-Nummer.

NEW

BOSCH

4217
4225
4226
4227
4231
4232
4247
6128
6130
6131
6132
6133
6134
6138
6140
6142
6145
6149
6155
6156
6159
6160
6161
6162
6169
6170
6196
6239
6240
6244
6245
6246
6247
6248
6250
6251
6252
6253
6255
6256
6257

BRIGGS STRATTON

6209

BUTEC

4235

CAV

6129

DELCO REMY

2270
2271
6041
6043
6153
6176
6241

FORD

6146
6177
6218
6219
6220
6222
6223
6227

HARLEY DAVIDSON

6213

HITACHI

4224
4228
6136
6150
6171
6178
6258
6259
6260
6261
6262
6264
6265
6266
6268
6269
6270
6271

ISKRA

2154
4236
6151
6172
6211
6212
6224
6225
6229
6230
6231
6234
6235

LUCAS

4238
6126
6154
6157

MAGNETON

6197
6202
6203
6204
6205
6206
6208

MANDO

6207
6226

MARELLI

4216
4229
6124
6147
6194
6210
6304
6305

MITSUBA

6217
6228

MITSUBISHI

2194
4239
4240
4241
5022K
6024
6099
6100
6127
6137
6152
6168
6175
6184
6185
6186
6188
6189
6242
6243
6272
6273
6274
6275
6276
6277
6278
6279
6280
6281
6282
6283
6284
6285
6286
6287
6288

NIKKO

4234
4237
6198
6199
6200
6214
6215
6216

NIPPONDENSO

1731
2159
2281
4218
4242
4243
4244
6158
6167
6190
6191
6192
6193
6195
6290
6291
6292
6293
6294
6295
6297
6298
6299
6300
6301
6303
6306
6307
6308
6309

POONGSUNG

6232
6233

UNITED TECHNOLOGIES

6221

VALEO

4214
4215
4230
6135
6143
6144
6148
6163
6164
6165
6166
6174
6179
6180
6181
6182
6183
6237
6238

VARIE

4233
4245
4246
6310

BOSCH

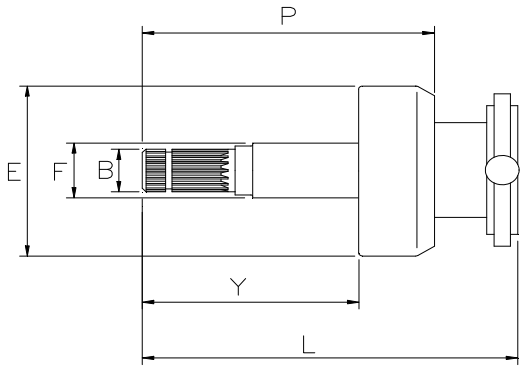

BOS029

6161

NEW !

B= 21 **E=** 72 **F=** 30 **Y=** 77 **L=** 130

P= 110 **Z=** 19 **Rot=** D **Sca=** 07E

O.E. BOSCH 0399D53002 2006209558 2007010160
6033AD5359

BOSCH 0001241001 0001241008 0001241024
0001241119 0001261004 0001261006
0001261013 0001261025 0001261026
0001261028

DAF, SCANIA

BOSCH

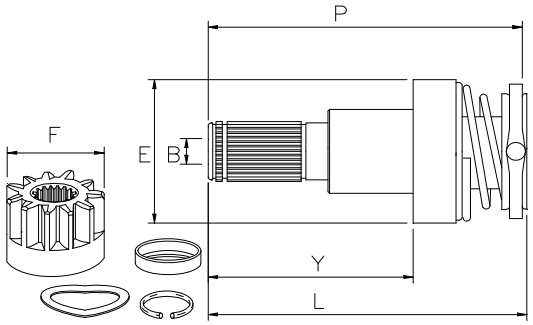

START AND STOP SYSTEM

BOS035

6248

NEW !

B= 11 **E=** 50 **F=** 34 **Y=** 62 **L=** 99

P= 97 **Z=** 13 **Rot=** S **Sca=** 16E

O.E. BOSCH 1006210172 1006210905

BOSCH 0001142001 0001142003 0001142005
0001153001 0001153007 0001153009
0001153015 0399703052

AUDI, SEAT, SKODA, VOLKSWAGEN

BOSCH

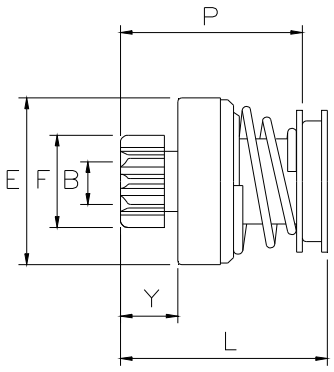

BOS503

6149

NEW !

B= 11 **E=** 47 **F=** 30 **Y=** 13 **L=** 48

P= 43 **Z=** 11 **Rot=** D **Sca=** 10E

O.E. BOSCH 1006209849 1006209940

BOSCH 0001107476 0001107477 0001108428 0001108429

RENAULT

6169

NEW !

B= 11 **E=** 46 **F=** 35 **Y=** 14 **L=** 48

P= 43 **Z=** 9 **Rot=** D **Sca=** 10E

O.E. BOSCH 1006209825

BOSCH 0001107440 0001107441 F004A94441

TOYOTA

6239

NEW !

B= 11 **E=** 46 **F=** 33 **Y=** 13 **L=** 48

P= 42 **Z=** 10 **Rot=** D **Sca=** 16E

O.E. BOSCH 1006209797

BOSCH 0001108405 0001108406

AUDI

6247

NEW !

B= 12 **E=** 47 **F=** 27 **Y=** 36 **L=** 72

P= 66 **Z=** 10 **Rot=** D **Sca=** 16E

O.E. BOSCH 1006209795
MERCEDES 0011514513 A0011514513

BOSCH 0001107459 0001107461 0001108403 0001108409 0001108441

MERCEDES, PORSCHE

BOSCH

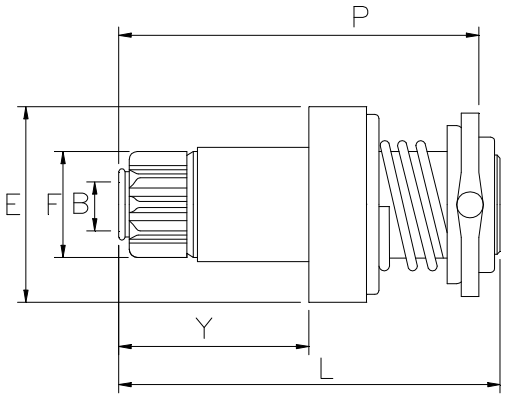

BOS502A

6156

NEW !

B= 11 **E=** 48 **F=** 26 **Y=** 56 **L=** 90

P= 82 **Z=** 9 **Rot=** D **Sca=** 16E

O.E. BOSCH F000AL1306 F000AL1694

BOSCH F000AL0400 F000AL0413

VOLKSWAGEN

BOSCH

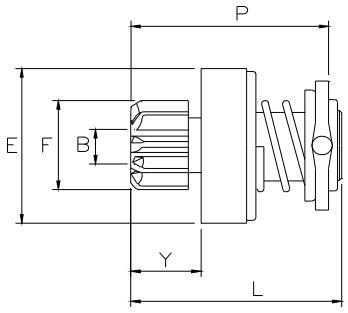

BOS505

6240

NEW !

B= 12 **E=** 54 **F=** 29 **Y=** 15 **L=** 62

P= 55 **Z=** 9 **Rot=** S **Sca=** 10E

O.E. BOSCH 9002336214

BOSCH 0001219010

HATZ, LOMBARDINI, RUGGERINI, V.M.

BOSCH

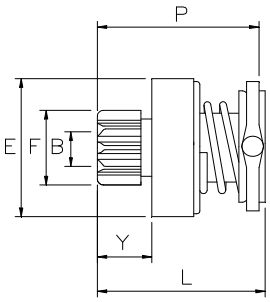

BOS524

6128

NEW !

B= 12 **E=** 47 **F=** 30 **Y=** 15 **L=** 57

P= 56 **Z=** 9 **Rot=** D **Sca=** 10E

O.E. BOSCH 1006209774 1006209957

BOSCH 0001109057 0001109058

BMW

BOSCH

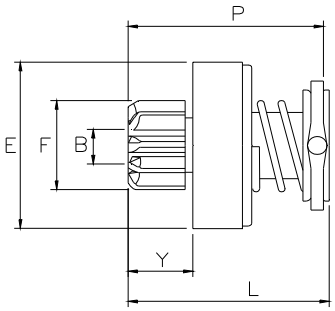

BOS510

6140

B= 12 **E=** 58 **F=** 35 **Y=** 18 **L=** 62

P= 62 **Z=** 9 **Rot=** D **Sca=** 10E

O.E. BOSCH 6033AD0070

BOSCH 0001218821 0001218822

VOLKSWAGEN

BOSCH

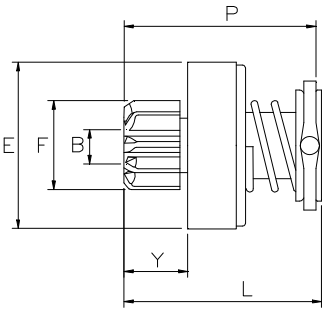

BOS510B

6245

B= 12 **E=** 58 **F=** 27 **Y=** 16 **L=** 60

P= 58 **Z=** 10 **Rot=** D **Sca=** 16E

O.E. BOSCH 6033AD0351

BOSCH 0001223014

CITROEN, FIAT, LANCIA, PEUGEOT

BOSCH

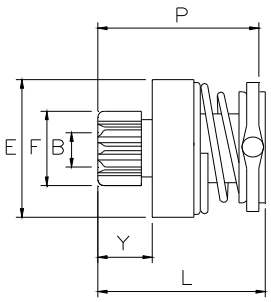

BOS525

6142

NEW !

B= 12 **E=** 48 **F=** 29 **Y=** 13 **L=** 49

P= 47 **Z=** 9 **Rot=** D **Sca=** 10E

O.E. BOSCH 1006209789

BOSCH 0001108206 0001108228 0001108237

AUDI, BENTLEY, VOLKSWAGEN

6145

NEW !

B= 12 **E=** 48 **F=** 32 **Y=** 15 **L=** 49

P= 47 **Z=** 12 **Rot=** D **Sca=** 10E

O.E. BOSCH 1006209828 1006209836 1006209845

BOSCH 0001115047 0001115074

MERCEDES

6160

NEW !

B= 12 **E=** 50 **F=** 36 **Y=** 15 **L=** 51

P= 47 **Z=** 9 **Rot=** D **Sca=** 10E

O.E. BOSCH 1006209834 1006209864

BOSCH 0001115078 0001115079

FIAT

6251

NEW !

B= 12 **E=** 52 **F=** 34 **Y=** 18 **L=** 54

P= 52 **Z=** 11 **Rot=** D **Sca=** 10E

BOSCH 0001109070

BMW

6253

NEW !

B= 12 **E=** 52 **F=** 34 **Y=** 16 **L=** 56

P= 54 **Z=** 9 **Rot=** D **Sca=** 10E

O.E. BOSCH 1006210103 1006210185

BOSCH 0001109355 0001109357 0001109359 0001109369

DEUTZ-FAHR, JOHN DEERE, KHD

BOSCH

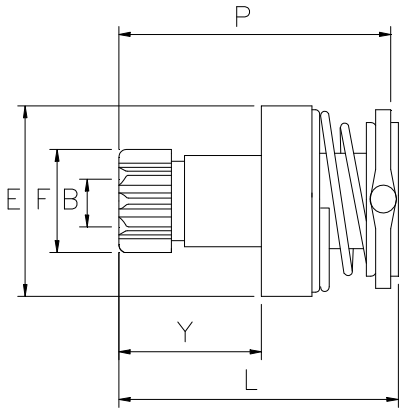

BOS525A

6159

NEW !

B= 12 **E=** 48 **F=** 28 **Y=** 66 **L=** 100

P= 98 **Z=** 10 **Rot=** S **Sca=** 10E

O.E. BOSCH 1006209771 1006209948

BOSCH 0001115011 0001115013

PORSCHE

BOSCH

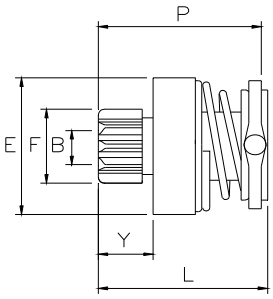

START AND STOP SYSTEM

BOS525S

6131

NEW !

B= 12 **E=** 48 **F=** 30 **Y=** 14 **L=** 51

P= 51 **Z=** 11 **Rot=** D **Sca=** 10E

O.E. BOSCH 1006209971 1006209979 1006210261 1006210262

BOSCH 0001138003 0001138005 0001138045 0001138047 0001138053 0001138061 0001138062

MINI

6255

NEW !

B= 12 **E=** 48 **F=** 27 **Y=** 18 **L=** 53

P= 51 **Z=** 10 **Rot=** D **Sca=** 10E

O.E. BOSCH 1006209608 1006210184

BOSCH 0001137003 0001137005 0001138011 0001138012 0001138029 0001138037

ALFA ROMEO, CHEVROLET, FIAT, FORD(D), LANCIA, OPEL, SUZUKI

6256

NEW !

B= 12 **E=** 48 **F=** 35 **Y=** 16 **L=** 51

P= 50 **Z=** 11 **Rot=** D **Sca=** 10E

O.E. BOSCH 1006209866

BOSCH 0001138009 0001138071

ALFA ROMEO, FIAT, LANCIA

BOSCH

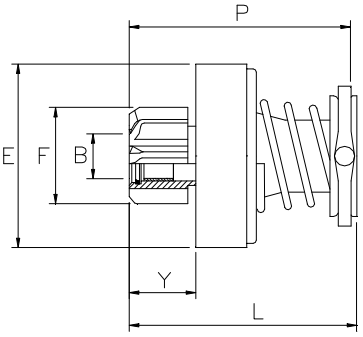

BOS510C

6250

NEW !

B= 14,3 **E=** 62 **F=** 43 **Y=** 21 **L=** 83

P= 81 **Z=** 11 **Rot=** D **Sca=** 10E

O.E. BOSCH 2006209550

BOSCH 0001260001

JOHN DEERE

6257

NEW !

B= 14,3 **E=** 62 **F=** 34 **Y=** 21 **L=** 84

P= 82 **Z=** 11 **Rot=** D **Sca=** 10E

O.E. BOSCH 6033AD0102 6033AD3078 SDV38236

BOSCH 0001230003

JOHN DEERE

BOSCH

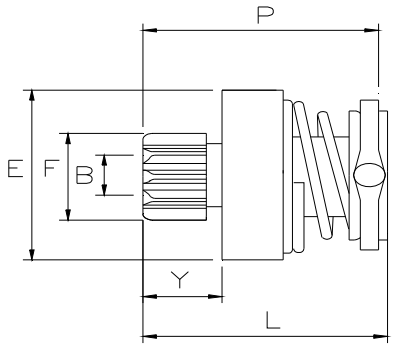

START AND STOP SYSTEM

BOS530S

6132

NEW !

B= 12 **E=** 53 **F=** 35 **Y=** 15 **L=** 54

P= 54 **Z=** 11 **Rot=** D **Sca=** 16E

O.E. BOSCH 1006209970 1006210166 1006210197 1006210198

BOSCH 0001139001 0001139002 0001139015 0001139016

BMW

BOSCH

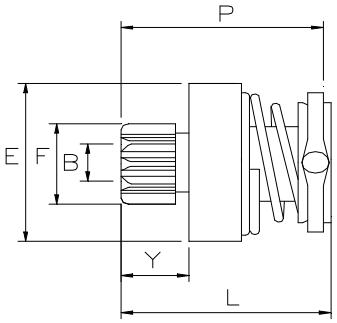

START AND STOP SYSTEM

BOS530SA

6252

NEW !

B= 12 **E=** 53 **F=** 34 **Y=** 15 **L=** 55

P= 53 **Z=** 13 **Rot=** D **Sca=** 16E

O.E. BOSCH 1006210222 1006210910

BOSCH 0001149400

MERCEDES

BOSCH

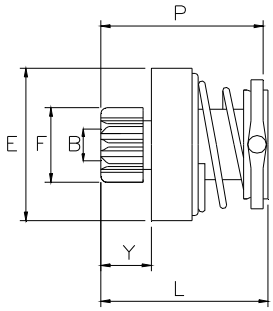

BOS530

6138

NEW !

B= 12 **E=** 54 **F=** 35 **Y=** 18 **L=** 58

P= 58 **Z=** 9 **Rot=** D **Sca=** 10E

O.E. BOSCH 9003336290

BOSCH 0001218817 9000331421 9000331424 9000331428 9000331430

NISSAN

BOSCH

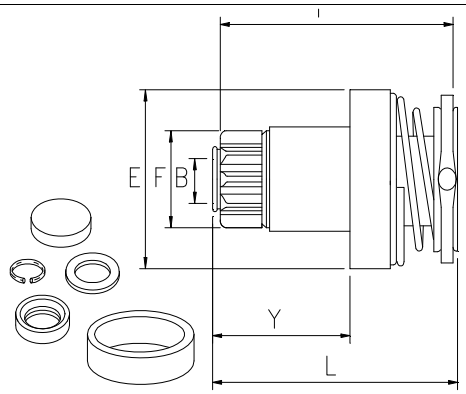

BOS535B

6170

NEW !

B= 11 **E=** 54 **F=** 28 **Y=** 47 **L=** 83

P= 82 **Z=** 9 **Rot=** D **Sca=** 16E

O.E. BOSCH 1006209819 1006209965

BOSCH 0001125519 0001125521 0001125609 0001125621

AUDI, VOLKSWAGEN

BOSCH

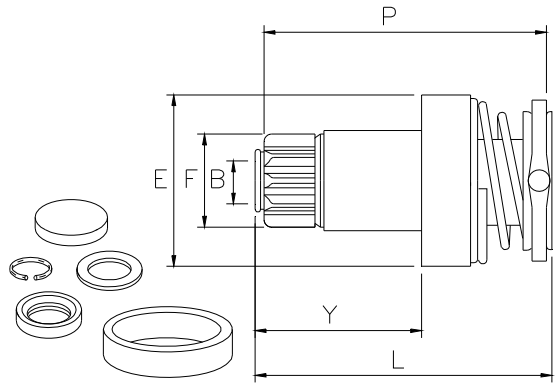

BOS535C

6155

NEW !

B= 11 **E=** 50 **F=** 28 **Y=** 57 **L=** 93

P= 91 **Z=** 11 **Rot=** D **Sca=** 16E

O.E. BOSCH 1006209847

BOSCH 0001123036 0001123038 0001123044

AUDI, SEAT, SKODA, VOLKSWAGEN

6196

NEW !

B= 11 **E=** 50 **F=** 27 **Y=** 47 **L=** 83

P= 80 **Z=** 11 **Rot=** S **Sca=** 16E

O.E. BOSCH 1006209841

BOSCH 0001123028

AUDI, SEAT, SKODA

BOSCH

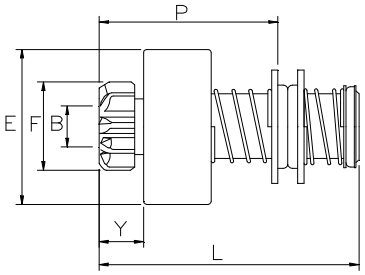

BOS605

6130

NEW !

B= 14,3 **E=** 54 **F=** 40 **Y=** 15 **L=** 95

P= 66 **Z=** 10 **Rot=** S **Sca=** 03E

O.E. BOSCH DGT15L16Z

BOSCH

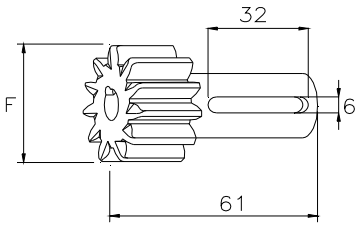

BOS650

6244

NEW !

F= 50 **Z=** 13 **Rot=** D **Mat=** A

O.E. BOSCH C001403679

BOSCH

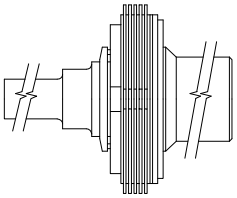

BOS805

6246

NEW !

Rot= D

O.E. BOSCH 2000780133 2007010044

BOSCH

0001510003	0001510009	0001510010
0001510011	0001510012	0001510013
0001510014	0001510017	0001510018
0001510019	0001510020	0001510021
0001510022	0001510023	0001510024
0001510025	0001510026	0001510027
0001510028	0001510029	0001510030
0001510031	0001510032	0001510033
0001510034	0001510035	0001510036
0001510037	0001510038	0001510039
0001510040	0001510041	0001608001

BOSCH

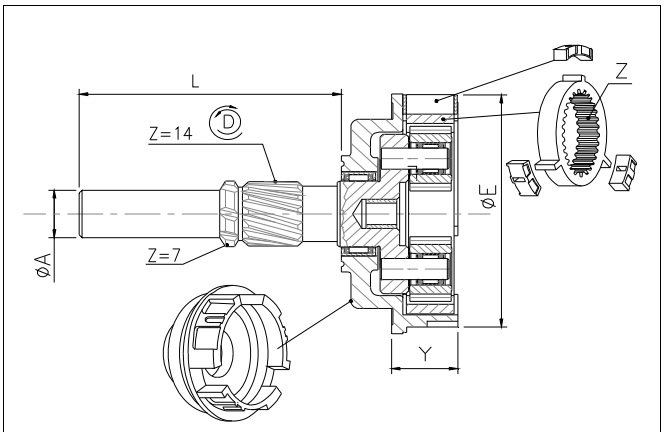

BOSR2D

6162

NEW !

A= 18	**B=** ---	**C=** ---	**E=** 90	**Y=** 23
L= 93	**Z=** 41	**Rot=** D	---	---
---	---	---	---	---

BOSCH 0001241001 0001241008 0001241024 0001241119 0001261004 0001261006 0001261013 0001261025 0001261026 0001261028

BOSCH

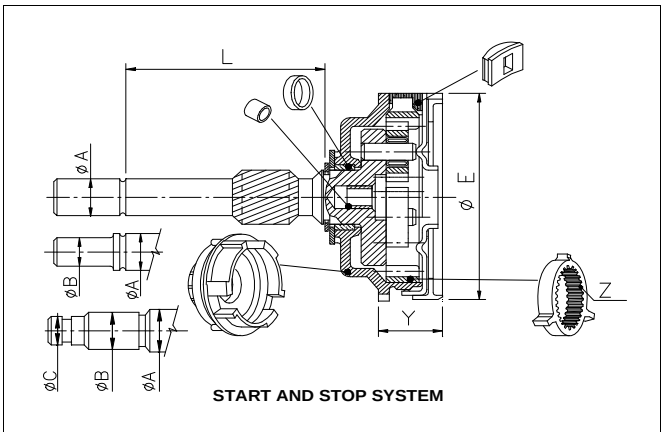

BOSR21A

6133

NEW !

A= 12	**B=** 10	**C=** ---	**E=** 70	**Y=** 25
L= 65	**Z=** 37	**Rot=** D	3487	---
3717	3725	---	3472	3457

BOSCH 0001138003 0001138005 0001138045 0001138047 0001138053 0001138061 0001138062

MINI

6134

NEW !

A= 12	**B=** ---	**C=** ---	**E=** 74	**Y=** 24
L= 68	**Z=** 37	**Rot=** D	3496	---
3717	3725	---	3479	3457

BOSCH 0001139001 0001139002 0001139015 0001139016

BMW

BOSCH

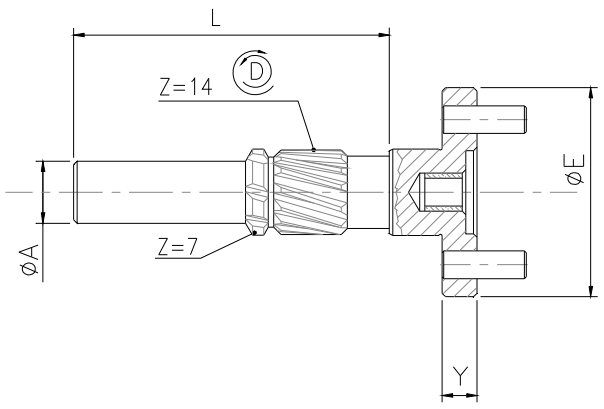

BOSRP2D

4217

NEW !

A= 18 **B=** --- **E=** 60 **Y=** 10 **Z=** 14

L= 93 **Rot=** D --- --- ---

BOSCH 0001241001

6161

6162

BOSCH

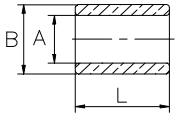

BOSA1

4226

NEW !

A= 14,82 **B=** 16,02 **L=** 10,25

O.E. BOSCH 2000301044

4227

NEW !

A= 14,1 **B=** 20,05 **L=** 10

O.E. BOSCH 2000301025

4231

NEW !

A= 18,02 **B=** 22,24 **L=** 5,93

4232

NEW !

A= 14,23 **B=** 16,85 **L=** 10

4247

NEW !

A= 18,03 **B=** 22,1 **L=** 6

O.E. BOSCH 1000201055K

BOSCH

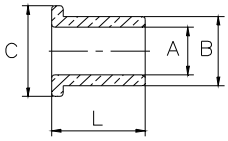

BOSA2

4225

NEW !

A= 26,13 **B=** 32,1 **L=** 11,6 **C=** 33,2

O.E. BOSCH 1000301027

BRIGGS STRATTON

BRI001

6209

NEW !

O.E. BRIGGS STR391135 398003 692024

BRIGGS STR393499 394805 394807
394808 394943 396306
399169 399928 490420
491308 494148 494198
494990 495100 497401
497594 497595

BRIGGS & STRATTON

BUTEC

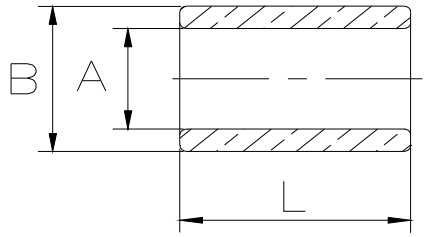

BUTA1

4235

NEW !

A= 22,22 **B=** 28,6 **L=** 31,75

O.E. BUTEC 850139 855174

CAV

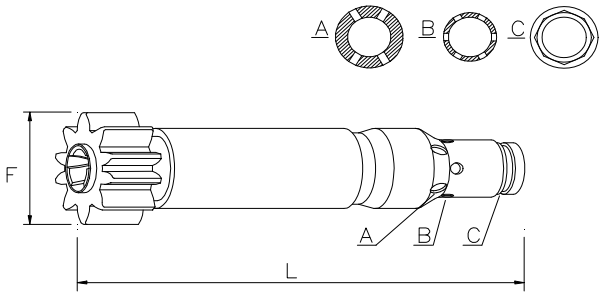

CAV010

6129

NEW !

F= 39 **L=** 139 **Z=** 10 **Rot=** D

O.E. CAV 6211-1005

DELCO REMY

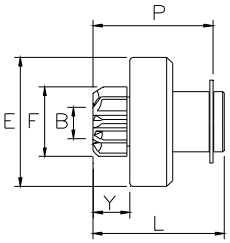

DEL001

2270

NEW !

B= 12 **E=** 46 **F=** 30 **Y=** 21 **L=** 61

P= 54 **Z=** 11 **Rot=** D **Sca=** 12E

O.E. DELCO R. 10465293 10475616

DELCO R. 10465167 8000321 9000786
9000798 9000804 9000806
9000819 9000820 9000821
9000822 9000834 9000835
9000850 9000851 9000853
9000860 9000861 9000863
9000866 9000867 9000899
9000936 9000952 9000965

BUICK, CHEVROLET, GMC, OPEL, PONTIAC

2271

NEW !

B= 12 **E=** 46 **F=** 30 **Y=** 16 **L=** 47

P= 45 **Z=** 11 **Rot=** D **Sca=** 12E

O.E. DELCO R. 10492409

DELCO R. 22506694 24506694 9000836
9000841 9000842 9000854
9000857 9000858 9000871
9000872 9000873 9000879
9000880 9000882 9000884
9000885 9000889 9000895

BUICK, CHEVROLET, GMC, PONTIAC

6153

NEW !

B= 12 **E=** 46 **F=** 25 **Y=** 16 **L=** 46

P= 44 **Z=** 9 **Rot=** D **Sca=** 06E

O.E. DELCO R. 10452348 10455504 10501804
10504515 10521484 8000045
8000058 89017523 9000856
9000868 9000876 9000881
9000896 9000901 9000933
9000939 9000948 9000977

DELCO R. 8000006 8000090 8000158
8000159 8000188 8000890
8000891 8000893 8000944
8000978 8000981

BUICK, CADILLAC, CHEVROLET, FIAT, GENERAL MOTORS, ISUZU, OLDSMOBILE, PONTIAC, SAAB

6241

NEW !

B= 12 **E=** 46 **F=** 29 **Y=** 16 **L=** 47

P= 45 **Z=** 9 **Rot=** D **Sca=** 12E

DELCO R. 96627034 96843574

CHEVROLET, OPEL

DELCO REMY

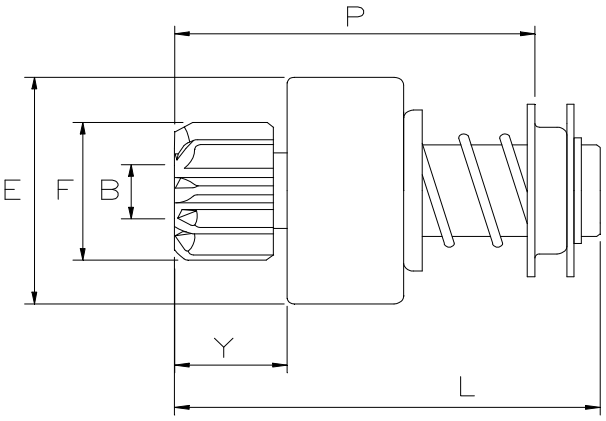

DEL015

6041

NEW !

B= 14 **E=** 62 **F=** 32 **Y=** 24 **L=** 86

P= 72 **Z=** 10 **Rot=** D **Sca=** 12E

O.E. DELCO R. 10457121

DELCO R. 10479611 10479616 10479629

CASE, CUMMINS, JOHN DEERE

DELCO REMY

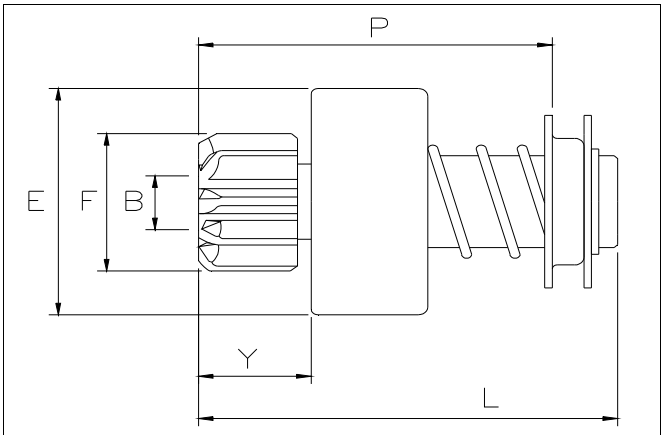

DEL016

6043

NEW !

B= 14 **E=** 62 **F=** 36 **Y=** 25 **L=** 86

P= 64 **Z=** 9 **Rot=** D **Sca=** 12E

O.E. DELCO R. 10457362 10457368

DELCO R. 10461470 10479626 10479627
19024204

MERCEDES V.I.

DELCO REMY

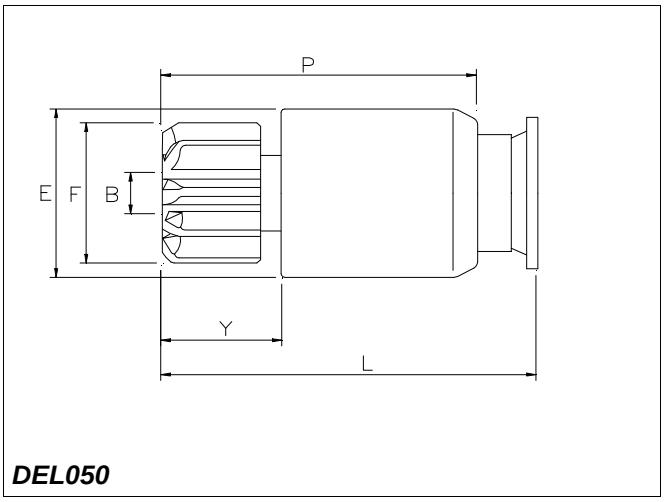

DEL050

6176

NEW !

B= 16 **E=** 58 **F=** 57 **Y=** 34 **L=** 118

P= 100 **Z=** 11 **Rot=** D **Sca=** 19R

O.E. BOSCH 2006202015

BOSCH 0001371018 0001371020

CATERPILLAR, CLARK, CUMMINS

FORD

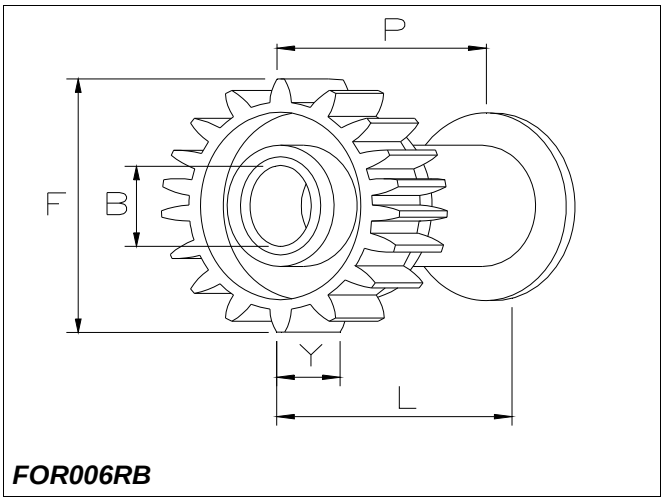

FOR006RB

6218

NEW !

B= 14,3 **E=** --- **F=** 52 **Y=** 13 **L=** 45

P= 39 **Z=** 22 **Rot=** S **Sca=** ---

O.E. FORD F5RZ11A198A

FORD 1057661 1076141 1197912 1209193 1F1U11000AA 1F1Z11002AA

FORD(USA), LINCOLN, MERCURY

FORD

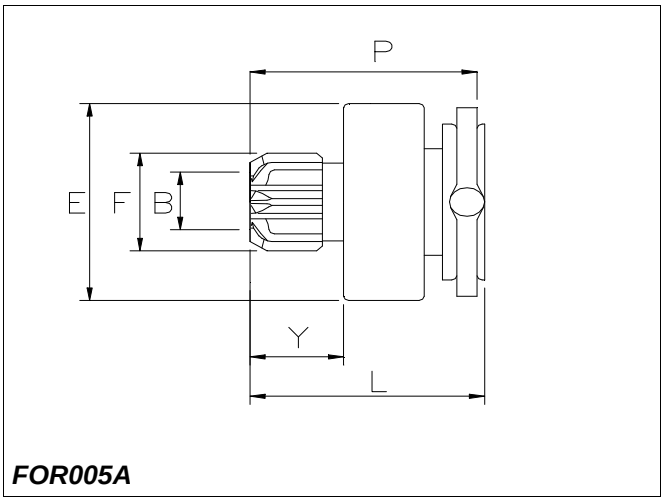

FOR005A

6146

NEW !

B= 12 **E=** 46 **F=** 34 **Y=** 18 **L=** 47

P= 43 **Z=** 11 **Rot=** D **Sca=** 06E

FORD 3M5T11000AB 3M5T11000AC 3M5T11000AD 3M5T11000AE 4S4T11000AA 6G9N11000AA 6G9N11000AB 6S4T11000AA

FORD(D), VOLVO

6177

NEW !

B= 12 **E=** 46 **F=** 30 **Y=** 18 **L=** 47

P= 46 **Z=** 9 **Rot=** D **Sca=** 12E

O.E. FORD F0FZ11350A SD340

FORD 1387091 1387092 1480550 6G9N11000EB 6G9N11000EC FOCF11000AA FOCU11000AA SA779

FORD(D)

FORD

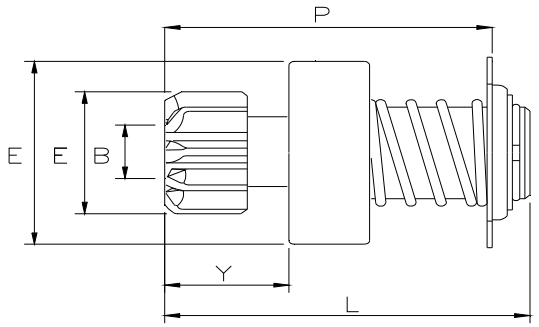

FOR035

6219

NEW !

B= 12 **E=** 48 **F=** 25 **Y=** 19 **L=** 71

P= 61 **Z=** 9 **Rot=** D **Sca=** 04E

O.E. FORD

C1VF11350A	C1VY11350A	C20F11350C
C3VF11350A	C3VF11350C	C40F11350A
C40F11350B	C40Z11350A	C4OZ11350B
C5JF11350A	C6FY11350A	C6VY11350A
C6VY11350A1	C7AF11350A	C7AF11350A1
C8JF11350A	C8VF11350A	C8VF11350B
C8VF11350B1	C8VF11350D	C8VY11350A
C9HZ10350A	C9HZ11350A	D5AF11350AA
D6PF11a108BA	D6PZ11350B	

FORD

6DZ11002B	8DF11001AA	C0DF11001A
C0DF11001D	C1VF11001D	C2OF11001A
C2OF11001B	C2OF11001C	C2OF11001D
C2OF11001E	C2OZ11002A	C2OZ11002B
C2VF11001C	C2VY11002A	C3OF11001A
C3OF11001B	C3OZ11002A	C3VF11001A
C4OF11001A	C4OF11001B	C4TF11001B
C4TZ11002B	C4VF11001A	C4ZF11001A
C5AF11001A	C5TF11001A	C5TF11001B
C5TZ11002A	C5TZ11002D	C6AF11001A
C6AZ11002A	C6OF11001A	C6OZ11102A
C6VF11001A	C6VF11002A	C6VY11002A
C6VY11002B	C7AF11001A	C7AF11001B
C7AF11001C	C7AF11001E	C7AF11001F
C7OF11001A	C7VF11001A	C8AF11001A
C8AZ11002A	C9AF11001B	C9ZF11001A
D0AF11001A	D0AF11001B	D0AF11001C
D0AF11001E	D0OF11001A	D0TF11001A
D0ZF11001A	D0ZF11001B	D1AF11001AA
D1AF11002A	D1AZ11001A	D1AZ11002A
D2AF11001AA	D2AF11001BA	D2AF11001CA
D2AF11001DA	D2AF11001HA	D2AF11001JA
D2HF11001E	D2HF11001EA	D2OF11001AA
D2OF11001BA	D2TF11001AA	D2TF11001BA
D2ZF11001AA	D2ZF11001BA	D2ZF11001CA
D4OZ11002A	D4TZ11002D	D5AF11001EA
D5AZ11002C	D5FF11001AA	D5OF11001AA
D5OF11001BA	D5TF11001AA	D5TF11001DA
D6BF11001AA	D6BF11001BA	D6DZ11002A
D6DZ11002B	D6OF11001AA	D6OZ11002A
D6TF11001AA	D6TF11001BA	D6TF11001DA
D6TF11001EA	D6TZ11002A	D6TZ11002B
D6TZ11002D	D7AZ11002A	D7AZ11002B
D7DZ11001BA	D7DZ11002A	D7DZ11002B
D7HZ11002A	D7OZ11002A	D7OZ11002B
D7TZ11002A	D8AF11001AA	D8AF11001BA
D8BF11001AA	D8BF11001BA	D8BF11001CA
D8BZ11002A	D8FF11001DA	D8HF11001AA
D8OF11001AA	D8TF11001AA	D9HT11001AA
D9HZ11002A	E1AF11001BA	E1AZ11002B
E1BF11001AA	E1BF11001BA	E1BZ11002A
E1BZ11002B	E1HF11001AA	E1HZ11002A
E1TF11001AA	E1TF11001BA	E1TF11001CA
E1TZ11002A	E1TZ11002B	E1TZ11002C
E2AF11001DA	E2EF11001AA	E2FZ11002A
E2PF11001AA	E2PF11001CA	E2PZ11002A
E2SF11001AA	E2SZ11002A	E2TF11001AA
E2TZ11002A	E3EF11001AA	E3FZ11002A
E3TF11001AA	E3TZ11002E	E43F11001AA
E43Z11002A	E47F11001AA	E4EF11001BA
E4TF11001AA	E4TZ11002A	E69F11001AA
E69Z11002A	E6DF11001BA	E6DF11001E

FORD(USA), MERCURY

6220

NEW !

B= 12 **E=** 46 **F=** 29 **Y=** 17 **L=** 70

P= 60 **Z=** 9 **Rot=** D **Sca=** 12E

O.E. FORD

E4EF11350AA	E4FZ11350A	E4LF11350AA
E4LY11350A	EHEF11350AA	

FORD

E4EF11001AA	E4FZ11002A	E4LF11001AB
E4LY11002A		

FORD(USA), LINCOLN, MERCURY

6223

NEW !

B= 12 **E=** 48 **F=** 28 **Y=** 17 **L=** 72

P= 62 **Z=** 10 **Rot=** D **Sca=** 04E

O.E. FORD E6EF11350AA E6FZ11350A

FORD E6EF11001AA E6FZ11002A E6FZ11002ARM

FORD(USA), MERCURY

6227

NEW !

B= 12 **E=** 48 **F=** 25 **Y=** 17 **L=** 70

P= 61 **Z=** 9 **Rot=** D **Sca=** 03E

O.E. FORD E2BZ11350A E2PZ11350A

FORD

E25F11001AA	E25Y11002A	E25Z11002A
E2BF11001AA	E2BZ11002A	E37F11001AA
E3AF11001AA	E3AZ11002A	E3TF11001AA
E3TZ11002A	E3TZ11002D	E47F11001BA
E4AF11001AA	E4DF11001AA	E4DF11001BA
E4DZ11002B	E4SF11001AA	E4TF11001AA
E4TZ11002A	E4TZ11002B	E6DZ11002C
E7DF11001AA	E7ZF11001AA	E7ZZ11002A
E8DF11001AA	E8DZ11002A	

FORD(USA)

FORD

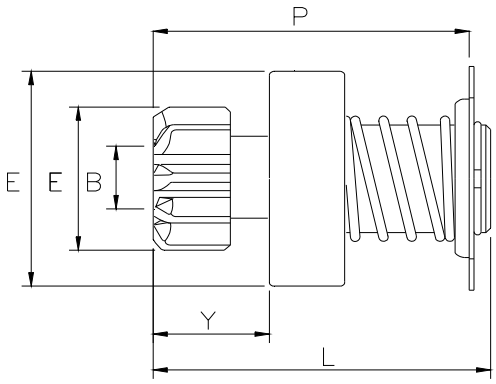

FOR036

6222

NEW !

B= 12 **E=** 48 **F=** 33 **Y=** 24 **L=** 78

P= 75 **Z=** 10 **Rot=** D **Sca=** 04E

O.E. FORD C7NB11350 C7NB11350A

FORD C5NF11001B

FORD(USA), NEW HOLLAND

HARLEY DAVIDSON

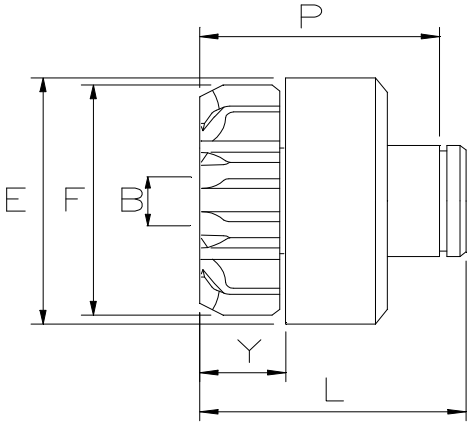

HAR001

6213

NEW !

B= 12 **E=** 54 **F=** 43 **Y=** 12 **L=** 41

P= 37 **Z=** 11 **Rot=** D **Sca=** 19E

O.E. HARLEY DA 31443-65 31443-65A

HARLEY DA 3145564 3145564A

HARLEY-DAVIDSON

HITACHI

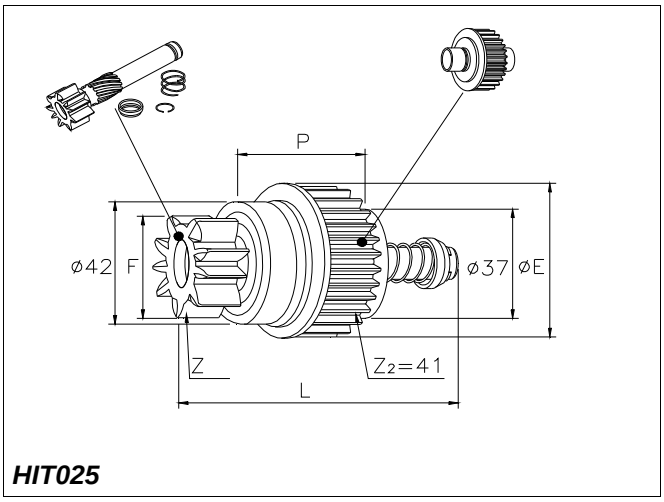

HIT025

6258

NEW !

E= 54 **F=** 29 **L=** 87 **P=** 48 **Z=** 9

Rot= S --- ---

O.E. HITACHI 2130-65006

HITACHI S114-451A S114-477 S114-851
S114-851A S13-125

YANMAR

HITACHI

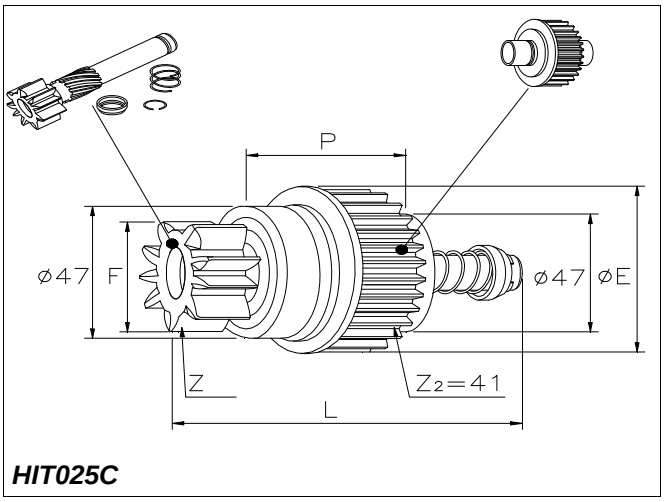

HIT025C

6259

NEW !

E= 64 **F=** 35 **L=** 100 **P=** 56 **Z=** 9

Rot= D --- ---

O.E. HITACHI 2240-2500 2240-8500 2240-9500

HITACHI S24-03A S24-03B S24-03C
S24-13 S25-120 S25-120A
S25-161

ISUZU

6260

NEW !

E= 64 **F=** 32 **L=** 100 **P=** 56 **Z=** 9

Rot= D --- ---

O.E. HITACHI 2240-1501 2240-5500 SDV38756

HITACHI S24-07 S24-12

ISUZU 8944234520

ISUZU

HITACHI

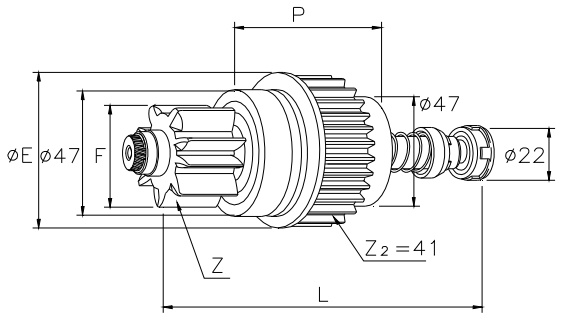

HIT025CB

6266

NEW !

E= 64 **F=** 40 **L=** 132 **P=** 56 **Z=** 11

Rot= S --- ---

O.E. HITACHI 2250-45006

HITACHI S25-505 S25-505A S25-505C S25-505E S25-505F S25-505G

ISUZU

HITACHI

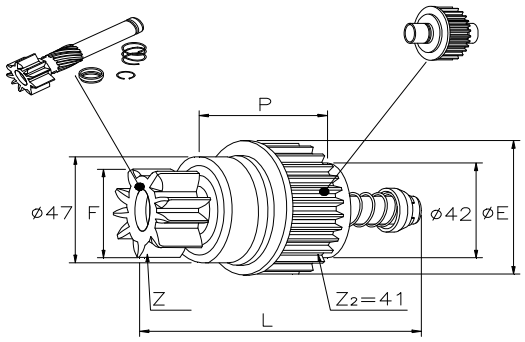

HIT025D

6268

NEW !

E= 64 **F=** 35 **L=** 92 **P=** 53 **Z=** 9

Rot= D --- ---

HITACHI S14-100D S14-100E S14-101 S14-101C

CHEVROLET

HITACHI

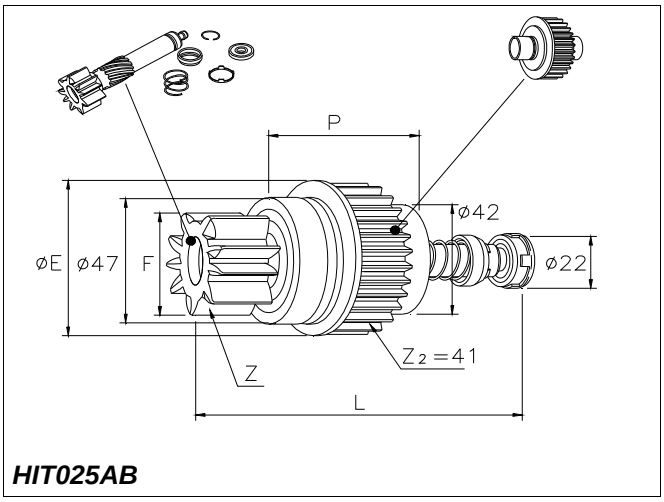

HIT025AB

6171

NEW !

E= 64 **F=** 40 **L=** 116 **P=** 68 **Z=** 11

Rot= S --- ---

O.E. HITACHI 2240-2501 2240-6501
ISUZU 8-97161793-0

HITACHI S25-163 S25-163A S25-163B S25-163C S25-163E S25-163F S25-163G S25-167

ISUZU, NISSAN

HITACHI

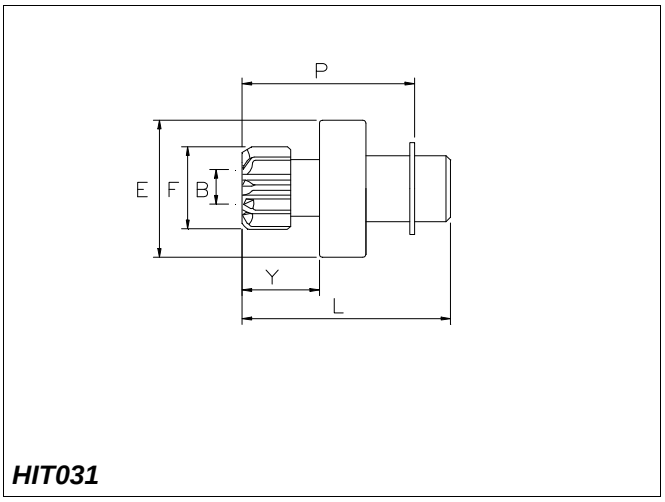

HIT031

6270

NEW !

B= 12,5 **E=** 48 **F=** 29 **Y=** 37 **L=** 82

P= 70 **Z=** 9 **Rot=** D **Sca=** 10E

HITACHI S114-566

HONDA, ROVER

HITACHI

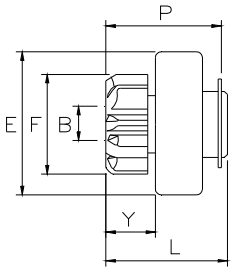

HIT032

6136

NEW !

B= 12,5 **E=** 48 **F=** 28 **Y=** 15 **L=** 38

P= 31 **Z=** 10 **Rot=** D **Sca=** 10E

FIAT 55193356

HITACHI S114-905 S114-906 S114-907

FIAT, LANCIA

HITACHI

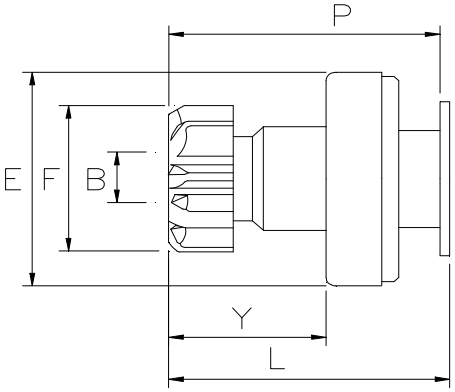

HIT032A

6150

NEW !

B= 12 **E=** 47 **F=** 28 **Y=** 51 **L=** 75

P= 72 **Z=** 8 **Rot=** S **Sca=** 10E

O.E. HITACHI 2114-45016
NISSAN 23312-31U00

HITACHI S114-801A

INFINITI, NISSAN

HITACHI

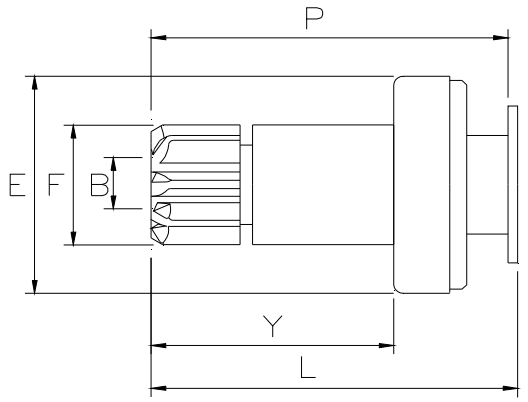

HIT032B

6264

NEW !

B= 15 **E=** 48 **F=** 29 **Y=** 40 **L=** 66

P= 63 **Z=** 9 **Rot=** D **Sca=** 05E

O.E. HITACHI 2114-95014
NISSAN 23312-53J01

HITACHI

S114-558	S114-659	S114-700A
S114-700B	S114-701	S114-701A
S114-701B	S114-701C	S114-705
S114-705A	S114-705B	S114-705C
S114-705D	S114-705E	S114-753
S114-753A	S114-753B	S114-753C
S114-762	S114-827	S114-843

ACURA, ISUZU, NISSAN, OPEL

HITACHI

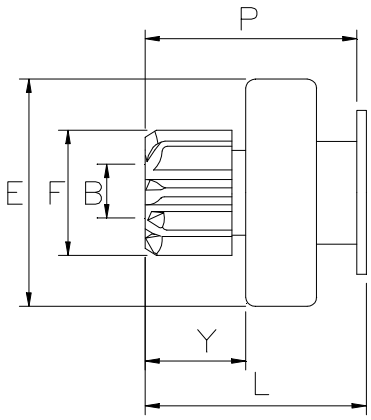

HIT032C

6262

NEW !

B= 12,5 **E=** 48 **F=** 28 **Y=** 24 **L=** 49

P= 47 **Z=** 8 **Rot=** D **Sca=** 10E

O.E. NISSAN 23312-1E400

HITACHI S114-754 S114-754A

NISSAN

6265

NEW !

B= 12,5 **E=** 48 **F=** 27 **Y=** 21 **L=** 44

P= 42 **Z=** 10 **Rot=** D **Sca=** 10E

HITACHI S114-831 S114-902 S114-922

INFINITI, NISSAN, RENAULT

6269

NEW !

B= 12,5 **E=** 48 **F=** 28 **Y=** 38 **L=** 61

P= 59 **Z=** 8 **Rot=** S **Sca=** 10E

HITACHI S114-862

NISSAN

HITACHI

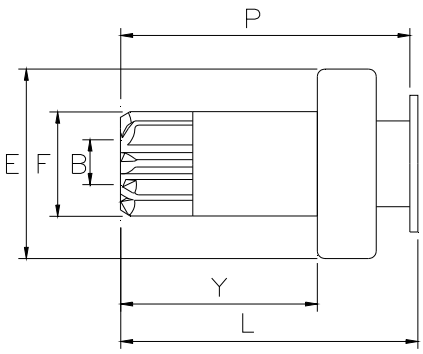

HIT032D

6178

NEW !

B= 12,5 **E=** 48 **F=** 28 **Y=** 36 **L=** 61

P= 58 **Z=** 8 **Rot=** D **Sca=** 10E

O.E. HITACHI 2114-25016
NISSAN 23312-2J200

HITACHI S114-804 S114-804A S114-805 S114-805A S114-806 S114-806A S114-818A S114-831

NISSAN 23300-2J200 23300-2J201 23300-2J205 23300-2J206 23300-5J201

NISSAN

6261

NEW !

B= 12,5 **E=** 48 **F=** 32 **Y=** 50 **L=** 75

P= 73 **Z=** 10 **Rot=** S **Sca=** 10E

O.E. HITACHI 2114-45100
NISSAN 23312-31U01

HITACHI S114-801B S114-801C S114-875

NISSAN 23300-31U02

INFINITI, NISSAN, VOLKSWAGEN

6271

NEW !

B= 12,5 **E=** 48 **F=** 34 **Y=** 50 **L=** 75

P= 73 **Z=** 11 **Rot=** S **Sca=** 10E

O.E. HITACHI 2114-35556

NISSAN 23312-24900 23312-2Y900

HITACHI S114-801D

INFINITI, NISSAN

HITACHI

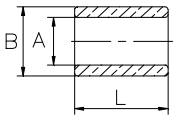

HITA1

4224

NEW !

A= 6,16 **B=** 10 **L=** 8,91

4228

NEW !

A= 20,12 **B=** 25,12 **L=** 9,25

O.E. HITACHI 2114-9601

ISKRA

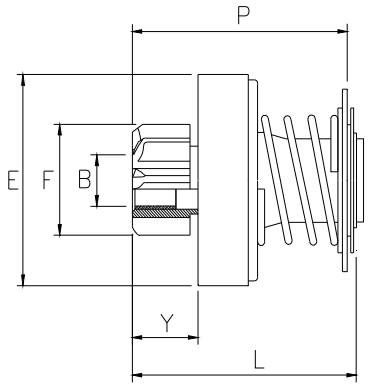

ISK060

6172

NEW !

B= 14,3 **E=** 60 **F=** 35 **Y=** 19 **L=** 82

P= 75 **Z=** 9 **Rot=** D **Sca=** 06E

O.E. ISKRA 16.911.910

ISKRA 11.131.754 11.132.137 11.132.138 11.132.140 11.132.141 11.132.142

FAHR

6211

NEW !

B= 14 **E=** 62 **F=** 32 **Y=** 20 **L=** 82

P= 76 **Z=** 10 **Rot=** D **Sca=** 10E

O.E. ISKRA 16.902.381

ISKRA 11.130.748 11.131.167 11.131.318 11.131.855 11.131.883 11.131.929 11.132.062 AZF4227 AZF4240 AZF4253 AZF4284 AZF4559 AZF4582

RENAULT M.A.

6212

NEW !

B= 14 **E=** 62 **F=** 39 **Y=** 20 **L=** 82

P= 76 **Z=** 10 **Rot=** D **Sca=** 10E

O.E. ISKRA 16.902.379

ISKRA 11130904 11130941 11131060 11131065 11131092 11131145 11131191 11131227 11131228 11131237 11131370 11131375 11131382 11131397 11131430 11131433 11131436 11131464 11131488 11131507 11131508 11131520 11131550 11131611 11131612 11131613 11131640 11131658 11131705 11131706 11131709 11131763 11131782 11131783 11131784 11131792 11131811 11131856 11131893 11131894 11131896 11131897 11131898 11131900 11131930 11131945 11131965 11131987 11132012 11132056 11132069 11132070 11132073 11132118 AZF4102 AZF4115 AZF4116 AZF4119 AZF4122 AZF4129 AZF4131 AZF4132 AZF4135 AZF4143 AZF4158 AZF4159 AZF4160 AZF4164 AZF4170 AZF4183 AZF4184 AZF4185 AZF4196 AZF4204 AZF4205 AZF4206 AZF4208 AZF4214 AZF4228 AZF4242 AZF4243 AZF4245 AZF4246 AZF4247 AZF4248 AZF4254 AZF4258 AZF4260 AZF4266 AZF4270 AZF4283 AZF4287 AZF4288 AZF4291 AZF4304 AZF4520 AZF4524 AZF4541 AZF4542 AZF4550 AZF4553 AZF4562 AZF4568 AZF4569 AZF4570

EICHER, HANOMAG, JCB, M. F., PERKINS

6229

NEW !

B= 12 **E=** 58 **F=** 34 **Y=** 26 **L=** 65

P= 75 **Z=** 9 **Rot=** D **Sca=** 14E

O.E. ISKRA 16.911.597

ISKRA 11131949 AZE6555 IS1217

KHD

6230

NEW !

B= 14,3 **E=** 62 **F=** 32 **Y=** 20 **L=** 82

P= 76 **Z=** 10 **Rot=** D **Sca=** 10E

O.E. ISKRA 16.902.792 16.908.807

ISKRA 11.130.793 11.131.274 11.131.359 11.131.374 11.131.376 AZF4510 AZF45182 AZF4521 AZF4596

BOBCAT, CLARK, INGERSOLL-RAND, JOHN DEERE, RENAULT M.A.

6231

NEW !

B= 14,3 **E=** 62 **F=** 32 **Y=** 28 **L=** 85

P= 82 **Z=** 10 **Rot=** D **Sca=** 14E

O.E. ISKRA 16.902.854

ISKRA 11.131.802 AZE4176 IS1090

BOMAG, CUMMINS, DRESSER, FORD(USA), FREIGHTLINER, INGERSOLL-RAND, KENWORTH

6235

NEW !

B= 14,3 **E=** 62 **F=** 39 **Y=** 19 **L=** 76

P= 70 **Z=** 10 **Rot=** D **Sca=** 14E

O.E. ISKRA 16.902.507

ISKRA

11.131.279	11.131.315	11.131.605
11.131.606	11.131.696	11.131.716
11.131.761	11.131.780	11.131.781
11.131.890	11.131.892	11.131.932
AZE4151	IS1207	IS1208

ATLAS COPCO, BOBCAT, M. F.

ISKRA

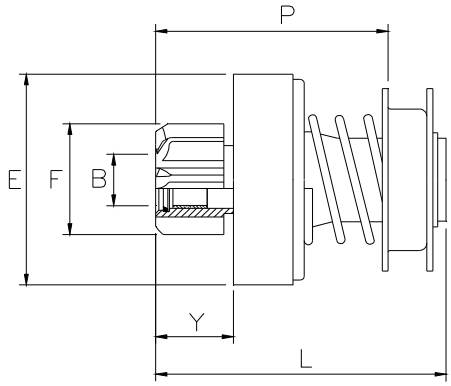

ISK070

6151

NEW !

B= 14,3 **E=** 60 **F=** 40 **Y=** 23 **L=** 82

P= 66 **Z=** 10 **Rot=** D **Sca=** 10E

O.E. ISKRA 16.901.751 16.902.004 16.902.816

ISKRA

11.130.408	11.130.596	11.130.598
11.130.605	11.130.679	11.130.703
11.130.739	11.130.745	11.130.796
11.130.798	11.130.799	11.130.860
11.130.896	11.130.936	11.130.940
11.130.977	11.131.038	11.131.082
11.131.086	11.131.319	11.131.348
11.131.377	11.131.388	

BERLIET, BOBCAT, CASE, CLARK, CUMMINS, IMR, IVECO, JOHN DEERE, M. F., MACK, MAN/BUSSING, RENAULT M.A., RENAULT V.I., SAVIEM, TAM, URSUS

ISKRA

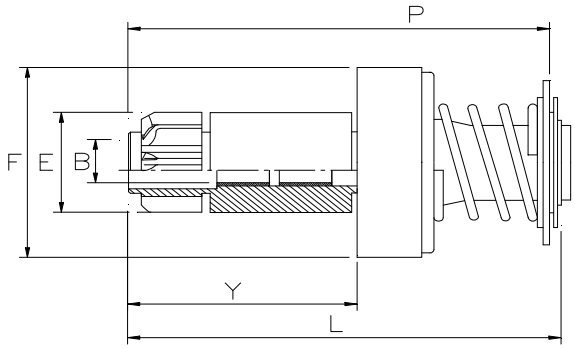

ISK080

6234

NEW !

B= 12 **E=** 60 **F=** 40 **Y=** 76 **L=** 136

P= 129 **Z=** 10 **Rot=** D **Sca=** 10E

O.E. ISKRA 16.902.036

ISKRA

11.131.260	11.131.411	11.131.491
11.131.501	11.131.798	11.131.830
11.131.839	11.132.104	AZF4687
IS1114		

CASE, FIAT, IVECO, M. F., NEW HOLLAND

ISKRA

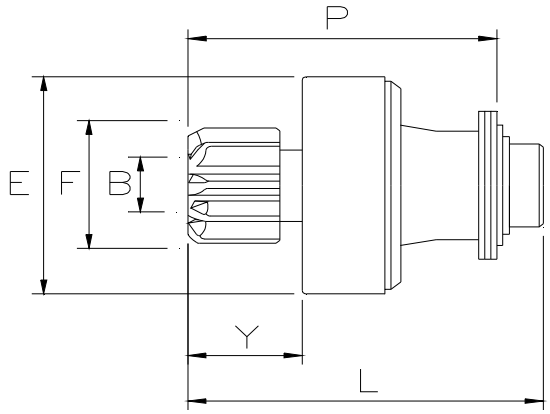

ISK015

6225

B= 12 **E=** 48 **F=** 28 **Y=** 16 **L=** 56

P= 50 **Z=** 8 **Rot=** S **Sca=** 12E

O.E. ISKRA 16.902.326

ISKRA 11.130.809 AZE1540

FORD(D), KIA, MAZDA

ISKRA

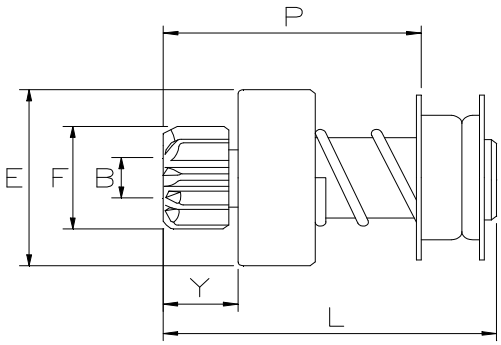

ISK025

6224

B= 12 **E=** 55 **F=** 30 **Y=** 15 **L=** 56

P= 40 **Z=** 9 **Rot=** D **Sca=** 12E

O.E. ISKRA 16.904.956

ISKRA 11.130.805 AZE1539

PEUGEOT

ISKRA

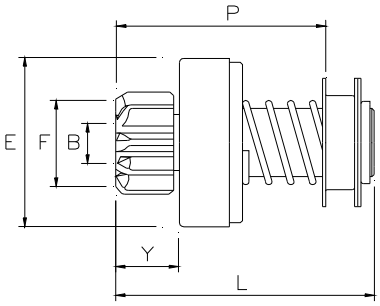

ISK030

2154

NEW !

B= 14,3 **E=** 60 **F=** 40 **Y=** 27 **L=** 84

P= 68 **Z=** 10 **Rot=** D **Sca=** 10E

O.E. ISKRA 16.900.151 16900151

ISKRA 11.130.076 11.130.200 11.130.373

IMR, IMT, TAM

ISKRA

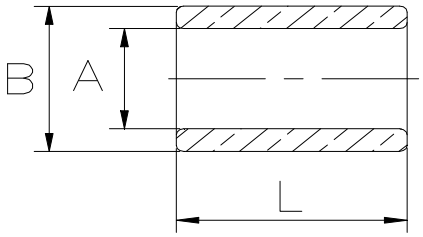

ISKA1

4236

NEW !

A= 12,12 **B=** 15,04 **L=** 13,9

O.E. ISKRA 16.906.372

LUCAS

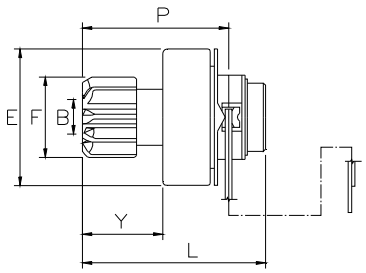

LUC030

6126

NEW !

B= 12 **E=** 48 **F=** 26 **Y=** 12 **L=** 51

P= 37 **Z=** 9 **Rot=** D **Sca=** 09E

O.E. BOSCH 1987BE0016
LUCAS PRE 227785 228139 35257525
35258139

LUCAS PRE 35258380

RENAULT

6157

NEW !

B= 12 **E=** 47 **F=** 30 **Y=** 14 **L=** 54

P= 40 **Z=** 11 **Rot=** D **Sca=** 09E

O.E. LUCAS PRE 227965 228138

FIAT

LUCAS

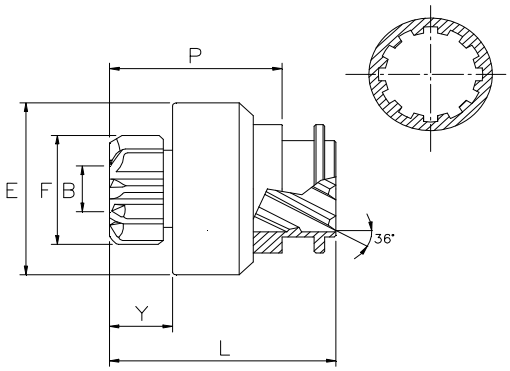

LUC060B

6154

NEW !

B= 14,3 **E=** 60 **F=** 39 **Y=** 23 **L=** 73

P= 55 **Z=** 10 **Rot=** D **Sca=** 12E

O.E. LUCAS 26255474

LUCAS 26925188D 26925189D 26925194D
26925198D 26925200D

CASE, LAND ROVER, M. F.

LUCAS

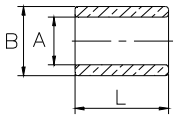

LUCA1

4238

NEW !

A= 12,03 **B=** 13,5 **L=** 18,8

MANDO

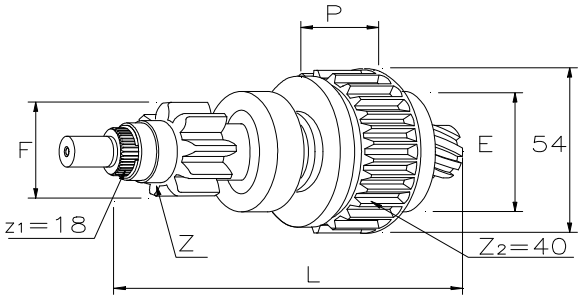

MAD001

6207

NEW !

E= 42 **F=** 35 **L=** 134 **P=** 28 **Z=** 11

Rot= S --- ---

MANDO MG122423

KIA

MANDO

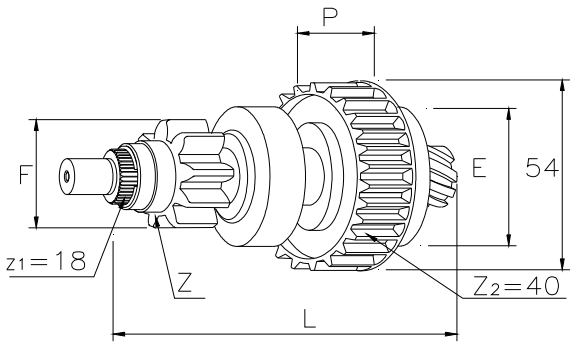

MAD002

6226

NEW !

E= 42 **F=** 34 **L=** 134 **P=** 26 **Z=** 11

Rot= S --- ---

POONGSUN 03111-4200

KIA

MAGNETON

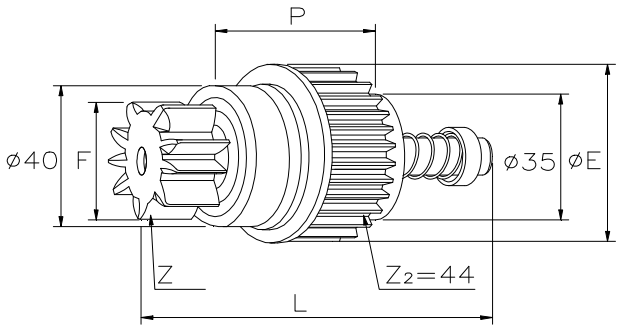

MAG001

6208

NEW !

E= 45 **F=** 25 **L=** 79 **P=** 42 **Z=** 9

Rot= D --- ---

O.E. MAGNETON FOR 9141322

MAGNETON 9141322

CHEVROLET, ZAZ

MAGNETON

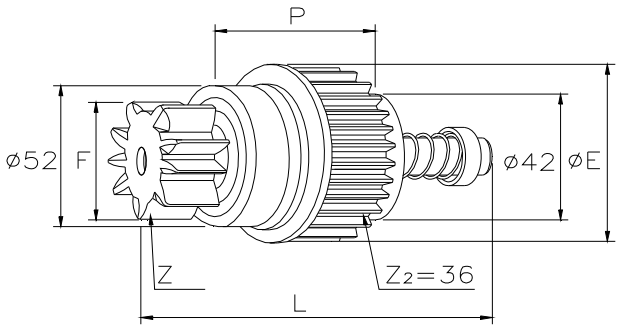

MAG002

6197

NEW !

E= 55 **F=** 34 **L=** 108 **P=** 56 **Z=** 9

Rot= D --- ---

O.E. MAGNETON 443937152070

MAGNETON 443115142723 443115142763 443115144723
MST72300 MST76300

DAEWOO, GAZ, LDV

6202

NEW !

E= 55 **F=** 36 **L=** 108 **P=** 56 **Z=** 10

Rot= D --- ---

O.E. MAGNETON 7153180 7153360 7153780

MAGNETON 443115142780 9142780 9142783
9172780

BELARUS

6203

NEW !

E= 55 **F=** 36 **L=** 107 **P=** 56 **Z=** 10

Rot= D --- ---

BELARUS

6204

NEW !

E= 55 **F=** 40 **L=** 107 **P=** 56 **Z=** 11

Rot= D --- ---

O.E. MAGNETON 7152130

MAGNETON 9142722 9142742

URSUS, VALMET, ZETOR

6205

NEW !

E= 55 **F=** 40 **L=** 105 **P=** 56 **Z=** 10

Rot= D --- ---

ATLAS COPCO, BARBER GREEN, CASE, DAEWOO, PERKINS

6206

NEW !

E= 55 **F=** 40 **L=** 105 **P=** 56 **Z=** 10

Rot= D --- ---

O.E. MAGNETON 7152060

MAGNETON 9142702 9142709 9142720
9142728 9142729 9142743
9142764 9142765 9172702

AVIA, BARBER GREEN, BEDFORD, CASE, LANCER BOSS, NEW HOLLAND, PERKINS

MARELLI

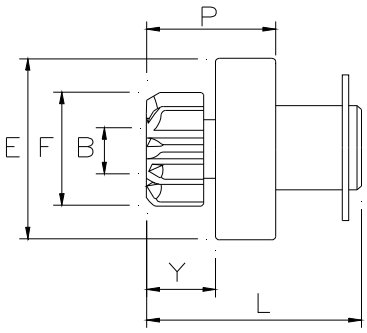

MAR021

6124

NEW !

B= 12 **E=** 48 **F=** 30 **Y=** 16 **L=** 51

P= 33 **Z=** 11 **Rot=** D **Sca=** 10E

O.E. MARELLI 83227459 85541250 85541680 85541690

MARELLI 63111008 63111009 63111027 63111030 63111037

ALFA ROMEO, FIAT, LANCIA

6147

NEW !

B= 12 **E=** 48 **F=** 36 **Y=** 15 **L=** 51

P= 35 **Z=** 9 **Rot=** D **Sca=** 10E

NIPPON 428000-0720

TOYOTA

6194

NEW !

B= 12 **E=** 50 **F=** 39 **Y=** 16 **L=** 50

P= 47 **Z=** 11 **Rot=** D **Sca=** 10E

MARELLI 63280059

NIPPON 428000-3180 428000-4920

LEXUS, TOYOTA

6210

NEW !

B= 12 **E=** 48 **F=** 37 **Y=** 15 **L=** 51

P= 47 **Z=** 12 **Rot=** D **Sca=** 10E

O.E. HYUNDAI 36160-4X902

HYUNDAI 03111-4300 36100-4X970 36100-4X971

KIA

6304

NEW !

B= 12 **E=** 48 **F=** 29 **Y=** 25 **L=** 61

P= 58 **Z=** 9 **Rot=** D **Sca=** 10E

NIPPON 428000-1630 428000-4810

CITROEN, PEUGEOT

MARELLI

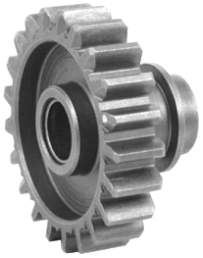

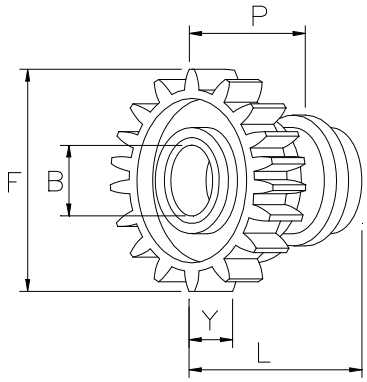

MAR021R

6305

NEW !

F= 59 **Y=** 14 **L=** 34 **P=** 28 **Z=** 21

Rot= S

NIPPON 428000-1630

CITROEN, PEUGEOT

6304

MARELLI

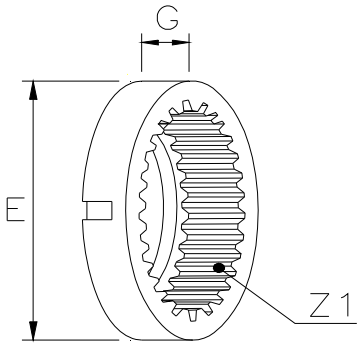

MARP08

4216

NEW !

E= 75 **G=** 14 **Z1=** 46 **Cod=** 12154

MARELLI 63280040 63280041

JCB, M. F., PERKINS

MARELLI

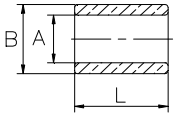

MARA1

4229

NEW !

A= 15,18 **B=** 18,12 **L=** 11,9

MITSUBA

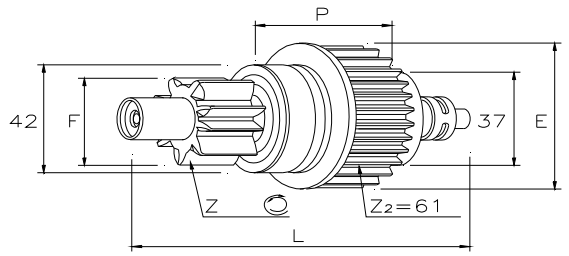

MIS070

6217

NEW !

E= 61 **F=** 29,5 **L=** 94,5 **P=** 47 **Z=** 9

Rot= S --- ---

O.E. HONDA 31204-P8A-A01

HONDA 31200P8AA01 31200P8FA01 31200RKB004

MITSUBA SM44201 SM44222 SM44242

HONDA

6228

NEW !

E= 63 **F=** 29,5 **L=** 94,5 **P=** 47 **Z=** 9

Rot= D --- ---

O.E. HONDA 31204-P2A-004 31204-P2C-004

HONDA 31200-P2E-A51 31200-PLM-A51

MITSUBA SM442-32 SM442-36

HONDA

MITSUBISHI

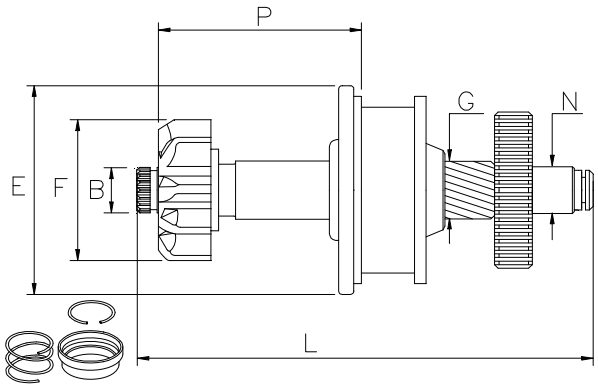

MIT002A

6274

NEW !

B= 14,6 **E=** 67 **F=** 37 **G=** 21 **L=** 135

M= --- **N=** 14 **P=** 60 **Z=** 12 **Rot=** S

Z1= ---

O.E. MAZDA S501-24-740

MITSUBISHI M357T72271

MITSUBISHI M2M57673 M2M78571 M2Q78072
M2T54471 M2T57671 M2T57671A
M2T57672 M2T57673 M2T57673A
M2T57673B M2T57673C M2T78071
M2T78072 M2T78072A M2T78072B
M2T78571 M2T78571A M2V57673
M3T56272 M3T58471

MAZDA

MITSUBISHI

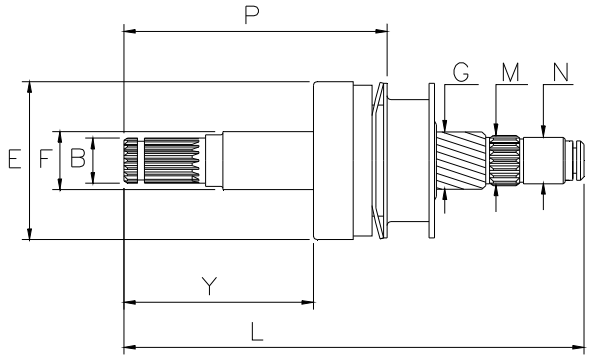

MIT003

6283

NEW !

B= 13,5 **E=** 47 **F=** 18,6 **G=** 16,8 **L=** 135

M= 13,2 **N=** 10.9 **P=** 82 **Z=** 18 **Rot=** D

Z1= 08E

MITSUBISHI M2TS0671

NISSAN

MITSUBISHI

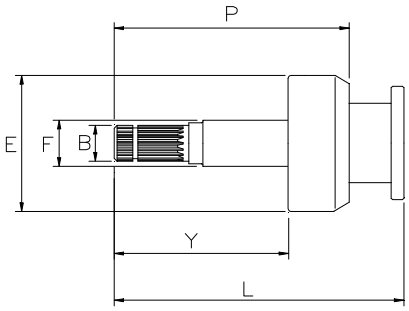

MIT025

6024

NEW !

B= 19 **E=** 68 **F=** 25 **Y=** 84 **L=** 134

P= 118 **Z=** 26 **Rot=** D **Sca=** 06E

O.E. MITSUBISHI M191T94071 M191X94071

MITSUBISHI M9T61971 M9T62571 M9T62671
M9T64671 M9T65479

RENAULT V.I.

6137

NEW !

B= 14,8 **E=** 62 **F=** 20,9 **Y=** 65 **L=** 111

P= 96 **Z=** 20 **Rot=** D **Sca=** 05E

O.E. MITSUBISHI M191X94471

MITSUBISHI M8T62471

KHD, RENAULT V.I., VOLVO V.I.

MITSUBISHI

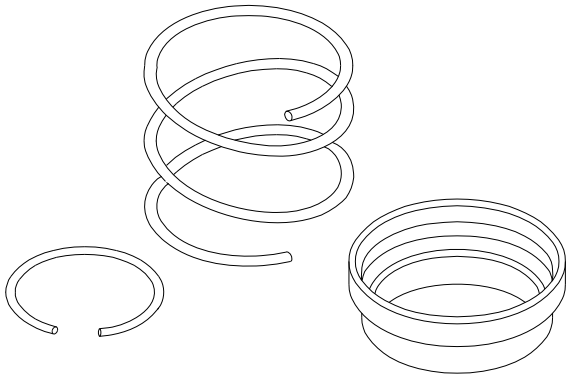

MIT016K

5022K

NEW !

MITSUBISHI 5010306533 M9T60371 M9T60471
M9T60671 M9T60672 M9T61571

2285

MITSUBISHI

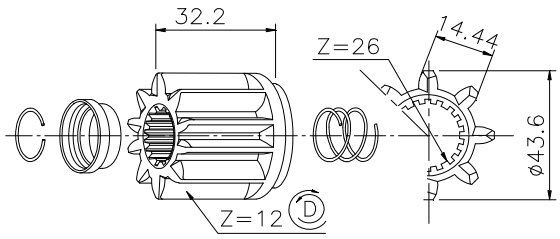

MIT025R

6272

NEW !

MITSUBISHI M9T61971 M9T62671

6024

MITSUBISHI

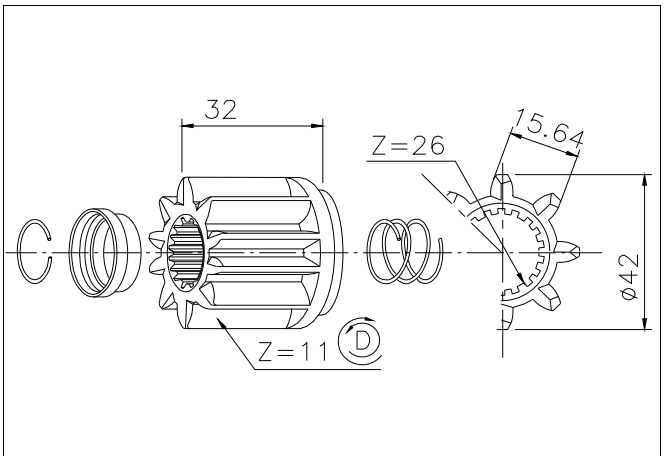

MIT026R

6282

NEW !

MITSUBISHI M9T64671 M9T65479

6024

MITSUBISHI

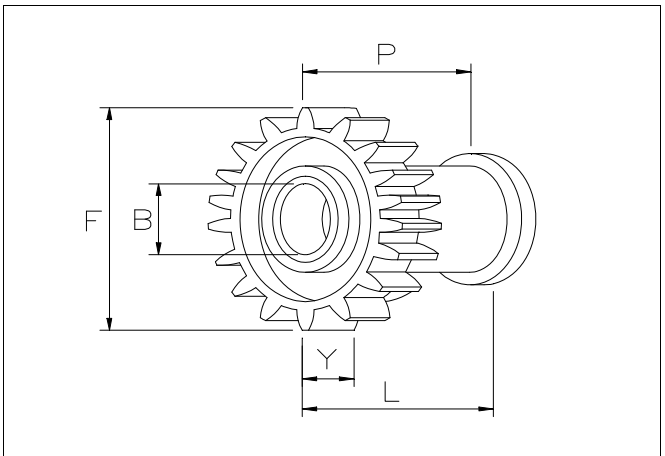

MIT017R

6099

NEW !

B= 14 **E=** --- **F=** 52 **Y=** 17 **L=** 33

P= 30 **Z=** 22 **Rot=** S **Sca=** ---

MITSUBISHI M1T93071 M1T93071ZC M1T93171 M1T93171ZC M1T93371 M1T93571

DODGE, JEEP, MITSUBISHI M.

6100

MITSUBISHI

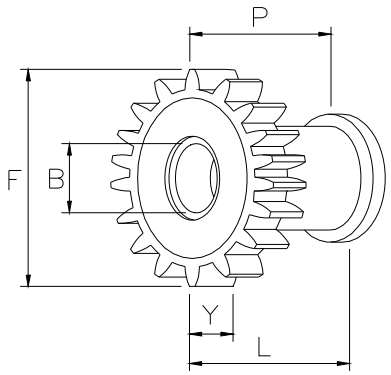

MIT018R

6288

NEW !

B= 12 **E=** --- **F=** 52 **Y=** 12 **L=** 37

P= 34 **Z=** 18 **Rot=** S **Sca=** ---

MITSUBISHI M1T95081 M1T95181 M1T95281
M1T96081 M1T96181 M1T96281

MAZDA

6284

MITSUBISHI

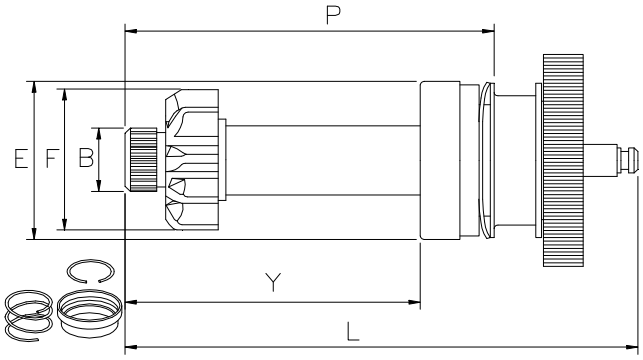

MIT026

6273

NEW !

B= 13,2 **E=** 47 **F=** 46 **Y=** 87 **L=** 166

P= 113 **Z=** 12 **Rot=** D **Sca=** 08E

MITSUBISHI M2TS0571

NISSAN

MITSUBISHI

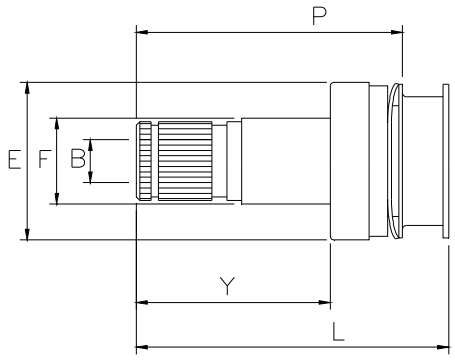

MIT028

2194

NEW !

B= 11 **E=** 47 **F=** 25 **Y=** 57 **L=** 90

P= 77 **Z=** 30 **Rot=** S **Sca=** 08E

O.E. MITSUBISHI M191X69671

MITSUBISHI M8T71371 M8T71471 M8T75271
M8T75371 M8T75671

NISSAN

6152

NEW !

B= 11 **E=** 47 **F=** 25 **Y=** 60 **L=** 93

P= 80 **Z=** 30 **Rot=** S **Sca=** 08E

O.E. FORD F4XY11350B
MOTORCRA SDE354
NISSAN 23354-0B710 23354-0B711

FORD F4XA11000BA F4XA11000BB F4XY11002A
F5XY11002A XF5Z11002AA

MITSUBISHI M1T64285 M1T68081

NISSAN 23300-0B010 23300-0B711 23300-7B010

MERCURY, NISSAN

6168

NEW !

B= 11 **E=** 47 **F=** 25 **Y=** 57 **L=** 90

P= 77 **Z=** 30 **Rot=** D **Sca=** 08E

O.E. MITSUBISHI M191X95971

MITSUBISHI M8T76071 M8T76071ZE

NISSAN 23300-EB300 23300-EB30A 23300-EB30B

NISSAN

MITSUBISHI

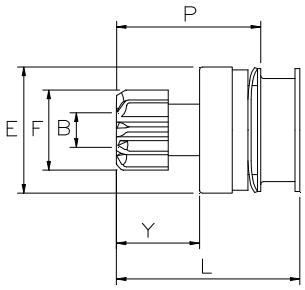

MIT030

6175

NEW !

B= 13 **E=** 48 **F=** 29 **Y=** 17 **L=** 52

P= 41 **Z=** 9 **Rot=** D **Sca=** 08E

MITSUBISHI M2T88971

CHRYSLER

6284

NEW !

B= 12 **E=** 47 **F=** 34 **Y=** 16 **L=** 52

P= 41 **Z=** 11 **Rot=** D **Sca=** 08E

O.E. MAZDA KL4718X25
MITSUBISHI M191X17371

MITSUBISHI M1T95081 M1T95181 M1T95281
M1T96081 M1T96181 M1T96281

MAZDA

6287

NEW !

B= 12 **E=** 47 **F=** 29 **Y=** 30 **L=** 64

P= 53 **Z=** 9 **Rot=** D **Sca=** 08E

MITSUBISHI M2T85671 M2T85672

HONDA

MITSUBISHI

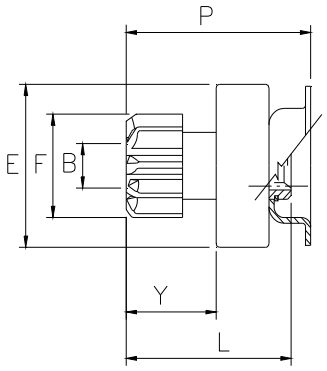

MIT033

6127

NEW !

B= 12 **E=** 46 **F=** 28 **Y=** 15 **L=** 37

P= 42 **Z=** 8 **Rot=** D **Sca=** 08E

O.E. MITSUBISHI M191T15871

MITSUBISHI M0T20471 M0T20472 M0T30672
M0T30771 M0T35171 M0T36071

CHRYSLER, FIAT, HYUNDAI, MITSUBISHI M., SUZUKI, VOLVO

6184

NEW !

B= 12 **E=** 48 **F=** 38 **Y=** 42 **L=** 71

P= 76 **Z=** 12 **Rot=** D **Sca=** 08E

O.E. MAZDA JF01-18-X25
MITSUBISHI M191T12371

MITSUBISHI M000T80981 M000T81081 M001M71781
M001M73481 M001M74381 M001M75181
M001M75381 M001T71781 M001T71781A
M001T73481A M001T74381 M001T74381A
M001T75181 M001T75181A M001T75381
M001T75381A M002T71781 M0T80981
M0T81081 M1M71781 M1M73481
M1M74381 M1M75181 M1M75381
M1T71781 M1T71781A M1T73481A
M1T74381 M1T74381A M1T75181
M1T75181A M1T75381 M1T75381A
M2T71781

MAZDA

6185

NEW !

B= 12 **E=** 46 **F=** 38 **Y=** 42 **L=** 71

P= 76 **Z=** 12 **Rot=** S **Sca=** 08E

O.E. MAZDA N326-18-X25
MITSUBISHI M191T16271

MITSUBISHI M000T80881 M001T70781 M001T75581
M001T75581ZC M001T77081 M002T70781
M0T80881 M1T70781 M1T75581
M1T75581ZC M1T77081 M2T70781

MAZDA

6285

NEW !

B= 12 **E=** 45 **F=** 32 **Y=** 17 **L=** 45

P= 51 **Z=** 12 **Rot=** D **Sca=** 08E

MITSUBISHI M0T35771

ALFA ROMEO

6286

NEW !

B= 12 **E=** 45 **F=** 33 **Y=** 30 **L=** 58

P= 64 **Z=** 10 **Rot=** D **Sca=** 08E

MITSUBISHI M0T21271 M0T21271ZC M0T91981
M0T91981ZC M0T92081 M0T92081ZC
M1T86781 M1T86781ZC M1T86782
M1T86782ZC M1T86882 M1T86883

JEEP

MITSUBISHI

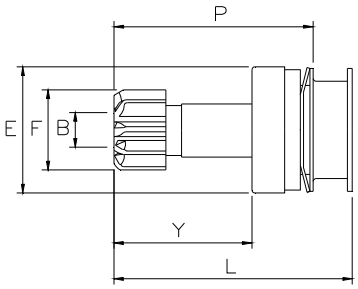

MIT035

6100

NEW !

B= 12 **E=** 47 **F=** 35 **Y=** 29 **L=** 63

P= 50 **Z=** 13 **Rot=** D **Sca=** 12E

O.E. MITSUBISHI M191T41471

MITSUBISHI M1T93071 M1T93071ZC M1T93171 M1T93171ZC M1T93371 M1T93571

DODGE, JEEP, MITSUBISHI M.

MITSUBISHI

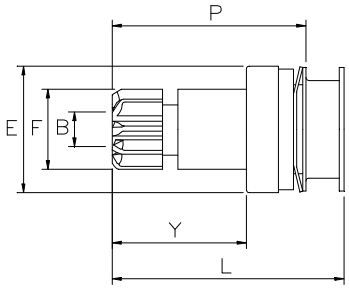

MIT036

6281

NEW !

B= 12 **E=** 46 **F=** 29 **Y=** 41 **L=** 76

P= 65 **Z=** 9 **Rot=** D **Sca=** 08E

O.E. MITSUBISHI M191T13771

MITSUBISHI M2T80081 M2T80681 M2T84471

HONDA

MITSUBISHI

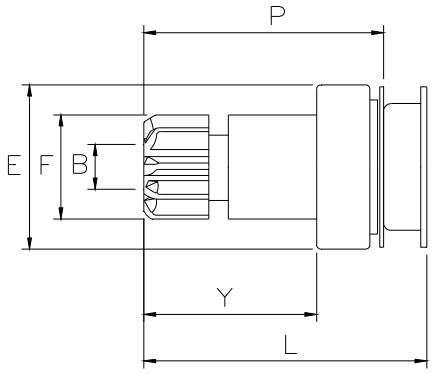

MIT036B

6242

NEW !

B= 12 **E=** 47 **F=** 32 **Y=** 42 **L=** 76

P= 63 **Z=** 12 **Rot=** S **Sca=** 08E

O.E. MITSUBISHI M191T41171

MITSUBISHI M1T30271

MITSUBISHI M., SMART

MITSUBISHI

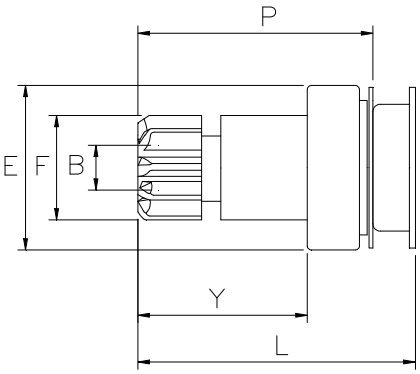

MIT036C

6243

NEW !

B= 10,7 **E=** 47 **F=** 29 **Y=** 41 **L=** 75

P= 61 **Z=** 9 **Rot=** D **Sca=** 08E

O.E. MITSUBISHI M191T41371 M191X41371

MITSUBISHI M1TA0171

ALFA ROMEO

MITSUBISHI

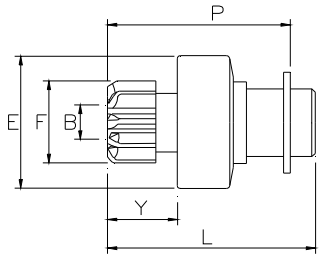

MIT045

6189

B= 10,7 **E=** 45 **F=** 24 **Y=** 42 **L=** 71

P= 67 **Z=** 8 **Rot=** S **Sca=** 12E

MITSUBISHI M0T45271 M0T45271ZT

MITSUBISHI M., SMART

MITSUBISHI

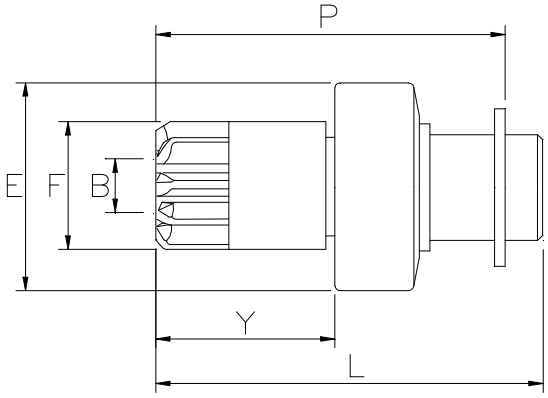

MIT047

6280

B= 12 **E=** 46 **F=** 38 **Y=** 31 **L=** 70

P= 62 **Z=** 9 **Rot=** S **Sca=** 04E

MITSUBISHI M2T43381 M2T43581 M2T43681
M2T44581 M3T10977

VALEO TM000A21901

JOHN DEERE, NEW HOLLAND

MITSUBISHI

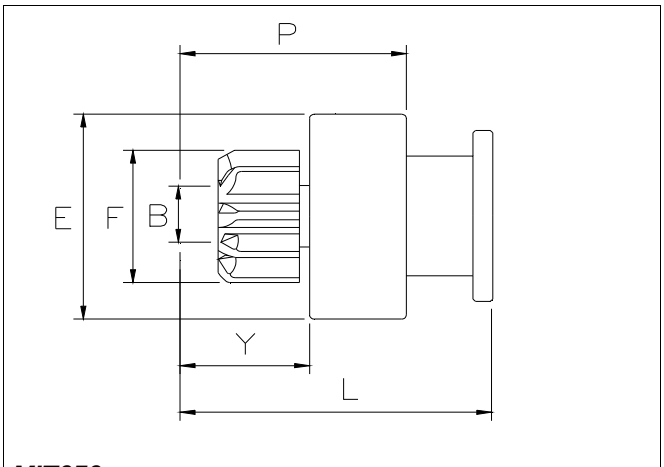

MIT050

6186

NEW !

B= 14,3 **E=** 56 **F=** 48 **Y=** 21 **L=** 66

P= 43 **Z=** 12 **Rot=** D **Sca=** 10E

O.E. MAZDA 4892-24-709
MITSUBISHI M191T58971

MITSUBISHI M005T22175 M5T22171 M5T22173
M5T22175 M5T22176

HYSTER, JUNGHEINRICH, MAZDA, YALE

MITSUBISHI

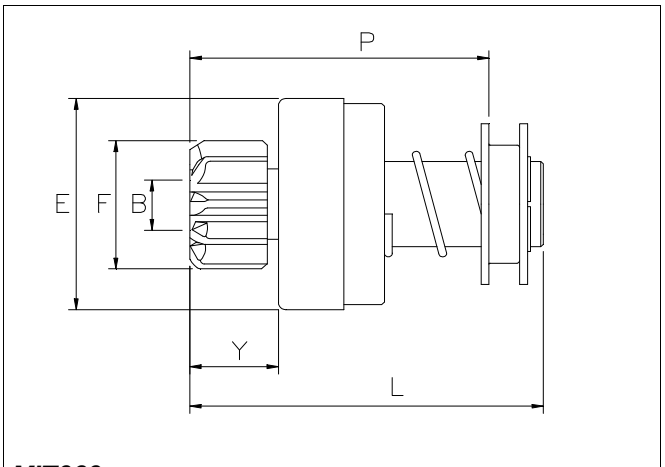

MIT060

6275

NEW !

B= 17 **E=** 60 **F=** 40 **Y=** 20 **L=** 100

P= 80 **Z=** 13 **Rot=** D **Sca=** 10E

O.E. FORD E5PF11350AA E5PZ11350A E9PZ11350A
SDE330
MITSUBISHI M191T65571

FORD E5PF11350AA E5PZ11350A SDE330

MITSUBISHI M3T90071

CUMMINS, FORD(USA)

MITSUBISHI

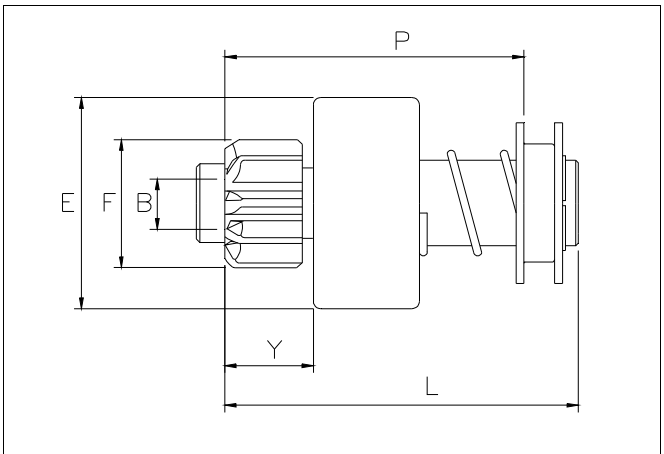

MIT070

6276

NEW !

B= 17 **E=** 64 **F=** 40 **Y=** 25 **L=** 109

P= 80 **Z=** 13 **Rot=** D **Sca=** 10E

O.E. FORD E8PZ11350A SDE339
MITSUBISHI M191T66271 M191X66271

FORD E8PZ11350A SDE339
MITSUBISHI M3T90072

CUMMINS, FORD(USA)

MITSUBISHI

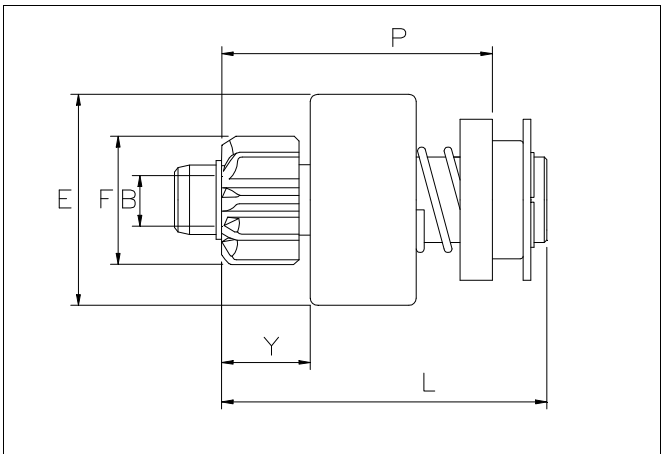

MIT100

6277

NEW !

B= 17 **E=** 64 **F=** 56 **Y=** 27 **L=** 119

P= 78 **Z=** 13 **Rot=** D **Sca=** 10E

O.E. MIT. MOT. ME701003
MITSUBISHI M191T66171

MIT. MOT. ME057985 ME057990 ME090542
ME090543 ME120583

MITSUBISHI M3T95081 M3T95082 M4T95081
M4T95082 M4T95681

HYUNDAI, MITSUBISHI M.

MITSUBISHI

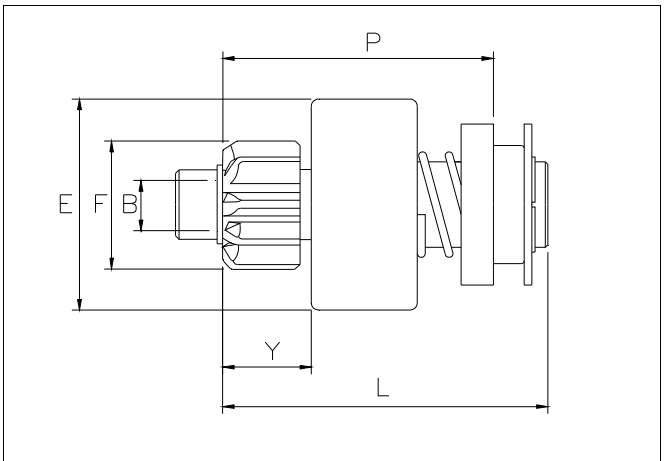

MIT101

6188

NEW !

B= 17 **E=** 62 **F=** 56 **Y=** 38 **L=** 116

P= 108 **Z=** 13 **Rot=** D **Sca=** 10E

O.E. MITSUBISHI M191T65171 ME700284

MITSUBISHI M003T95071 M003T95073 M004T95072
M004T95075 M004T95076 M3T95071
M3T95073 M4T95072 M4T95075
M4T95076

HYUNDAI, MITSUBISHI M.

6278

NEW !

B= 17 **E=** 73 **F=** 54 **Y=** 35 **L=** 118

P= 35 **Z=** 13 **Rot=** D **Sca=** 10E

O.E. MIT. MOT. ME700192 ME700839
MITSUBISHI M191T72971 M191T73471

MIT. MOT. ME065737 ME067674 ME090923
ME091588

MITSUBISHI M5T50085 M5T55071 M5T55072
M5T55171 M5T55172

MITSUBISHI M.

MITSUBISHI

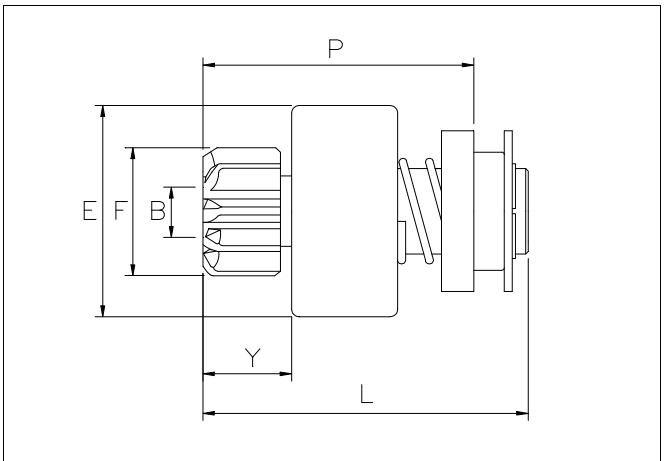

MIT102

6279

NEW !

B= 17 **E=** 70 **F=** 55 **Y=** 32 **L=** 106

P= 84 **Z=** 13 **Rot=** D **Sca=** 10E

O.E. MIT. MOT. ME701209
MITSUBISHI 54-8334 M191T72672

MIT. MOT. ME157991

MITSUBISHI M5T50275 M5T50276

MITSUBISHI M.

MITSUBISHI

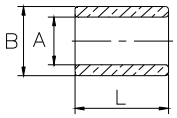

MITA1

4239

NEW !

A= 14,2 **B=** 16,2 **L=** 15,7

O.E. MITSUBISHI M410D12671

4240

NEW !

A= 10,75 **B=** 12,25 **L=** 21

4241

NEW !

A= 15,77 **B=** 17,02 **L=** 9,81

NIKKO

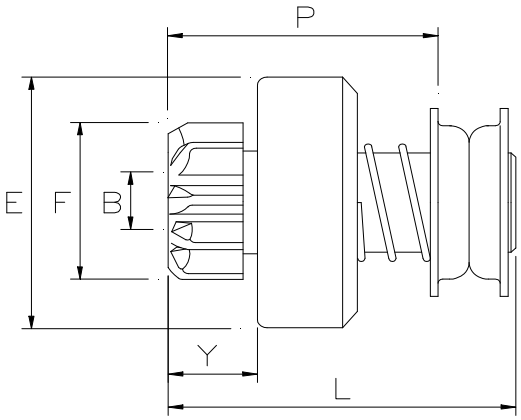

NIK030

6198

NEW !

B= 19 **E=** 76 **F=** 46 **Y=** 31 **L=** 97

P= 80 **Z=** 13 **Rot=** D **Sca=** 16E

O.E. NIKKO 1-23500-0190

NIKKO

0-23000-3160	0-23000-3170	0-23000-3200
0-23000-6341	0-23000-6343	0-23000-6510
0-23000-6511	0-23000-6512	0-23000-6590
0-23000-6591	0-23000-6621	0-23000-6622
0-23000-6690	0-23000-6691	0-23000-7910

KOMATSU

NIKKO

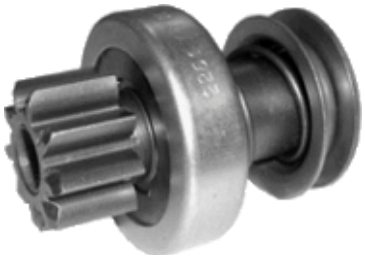

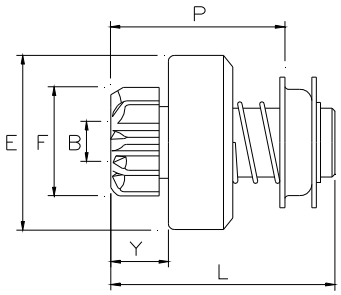

NIK035

6199

NEW !

B= 15 **E=** 62 **F=** 46 **Y=** 25 **L=** 91

P= 72 **Z=** 13 **Rot=** D **Sca=** 12E

O.E. NIKKO 0-23500-0250 0-23500-0251 1-23500-0250

NIKKO 0-23000-1160 0-23000-1230 0-23000-1231
0-23000-1270 0-23000-1601 0-23000-1660

KOMATSU

6200

NEW !

B= 14 **E=** 62 **F=** 40 **Y=** 22 **L=** 86

P= 73 **Z=** 11 **Rot=** D **Sca=** 12E

O.E. NIKKO 0-23500-0520 0-23500-0523

NIKKO 0-23000-0250 0-23000-0272 0-23000-0283
0-23000-0370

KOMATSU

6214

NEW !

B= 15 **E=** 62 **F=** 40 **Y=** 23 **L=** 84

P= 65 **Z=** 11 **Rot=** D **Sca=** 12E

O.E. NIKKO 1-23500-0010

NIKKO 0-23000-1030 0-23000-1031 0-23000-1032
0-23000-1050 0-23000-1060 0-23000-1070
0-23000-1071 0-23000-1073 0-23000-1080
0-23000-1100 0-23000-1120 0-23000-1280
0-23000-1360 0-23000-1370 0-23000-1390
0-23000-1391 0-23000-1450 0-23000-1470
0-23000-1490 0-23000-1560 0-23000-1561
0-23000-1670 0-23000-1690 0-23000-1710
0-23000-1790 0-23000-1960 0-23000-2341

ISUZU

6215

NEW !

B= 19,3 **E=** 75 **F=** 45 **Y=** 32 **L=** 97

P= 78 **Z=** 12 **Rot=** D **Sca=** 14E

O.E. NIKKO 0-23500-0620 1-23500-0050 1-23500-0060

NIKKO 0-23000-6071 0-23000-6072 0-23000-6150
0-23000-6880 0-23000-7061

ISUZU

6216

NEW !

B= 19 **E=** 75 **F=** 49 **Y=** 32 **L=** 97

P= 78 **Z=** 11 **Rot=** D **Sca=** 15E

O.E. NIKKO 0-23500-0770

NIKKO 0-23000-7320 0-23000-7322 0-23000-7520
0-23000-7610

ISUZU

NIKKO

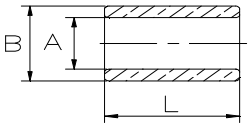

NIKA1

4234

NEW !

A= 19 **B=** 23 **L=** 20

O.E. NIKKO 7-21351-0950

4237

NEW !

A= 15,03 **B=** 19,02 **L=** 19,9

O.E. NIKKO 1-23351-0140 7-23351-0040 7-23351-0100
7-23351-0140

NIPPONDENSO

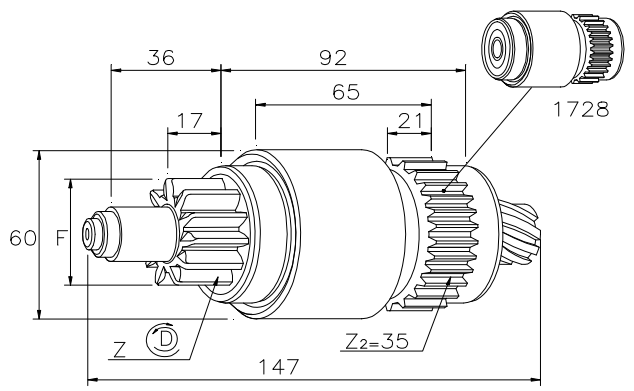

NIP015

6191

NEW !

F= 45 **Z=** 12 **Rot=** D

O.E. NIPPON 128099-5160
TOYOTA 053400-4731

NIPPON 028000-6460 028000-6462 028000-6463
128000-8620 128000-8621 228000-1600
228000-1601 228000-1610 228000-1611
228000-2030 228000-2031 228000-5980
228000-5981 228000-5990

TOYOTA

6292

NEW !

F= 35 **Z=** 9 **Rot=** D

O.E. NIPPON 028300-1810 028300-1811 028300-1812
TOYOTA 15451-63041

NIPPON 028000-5000 028000-7730 028000-7731
028000-7732 128000-6860 128000-6861

KUBOTA

NIPPONDENSO

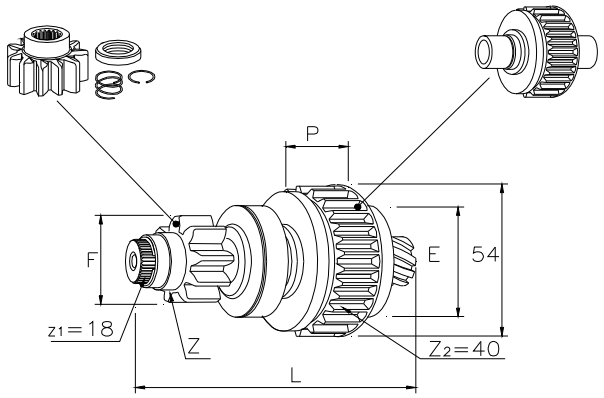

NIP016

6192

NEW !

E= 37 **F=** 34 **L=** 83 **P=** 21,5 **Z=** 9

Rot= D --- ---

O.E. NIPPON 028300-7920

NIPPON 228000-1020 228000-1021 228000-1022 228000-1030 228000-1080

KUBOTA

6290

NEW !

E= 37 **F=** 34 **L=** 83 **P=** 21,5 **Z=** 11

Rot= S --- ---

NIPPON 228000-3980 228000-3981 228000-4960 228000-4961

HONDA, LAND ROVER

6291

NEW !

E= 37 **F=** 29 **L=** 83 **P=** 21 **Z=** 9

Rot= S --- ---

O.E. NIPPON 028300-2120 028300-3740 028300-7160 028300-7910

SUBARU 23312-AA030

NIPPON 028000-6550 028000-7600 128000-8320 128000-8321 128000-8322 128000-8323 228000-7140 228000-7141

SUBARU

6293

NEW !

E= 37 **F=** 29 **L=** 83 **P=** 21 **Z=** 9

Rot= D --- ---

O.E. NIPPON 028300-7610 028300-7680 028300-7860 028300-8100

NIPPON 128000-9700 128000-9701 228000-0810 228000-2050 228000-2051 228000-2260 228000-2261 228000-3990 228000-3991 228000-3992 228000-6420 228000-6421 228000-7200 228000-7201

ACURA, ISUZU

6295

NEW !

E= 42 **F=** 37 **L=** 102 **P=** 28 **Z=** 12

Rot= D --- ---

MIT. MOT. MD061154A

TOYOTA 028100-54380

LEXUS, TOYOTA

6297

NEW !

E= 37 **F=** 29 **L=** 111 **P=** 21 **Z=** 9

Rot= D --- ---

O.E. NIPPON 028300-7670

NIPPON 228000-0220

ACURA

6300

NEW !

E= 37 **F=** 32 **L=** 83 **P=** 21 **Z=** 10

Rot= D --- ---

NIPPON 428000-1250

TOYOTA 28100-31050

TOYOTA

6307

NEW !

E= 37 **F=** 29 **L=** 83 **P=** 21 **Z=** 9

Rot= D --- ---

O.E. NIPPON 028300-7940

NIPPON 228000-0990 228000-0991 228000-1060 228000-1530 228000-1531 228000-4570 228000-6482 228000-7390 228000-7800 228000-7801

FORD(D), JAGUAR, KUBOTA, LAND ROVER, LEXUS, MAZDA, TOYOTA

6308

NEW !

E= 37 **F=** 39 **L=** 83 **P=** 21 **Z=** 13

Rot= S --- ---

NIPPON 128000-8480

KUBOTA

6309

NEW !

E= 37 **F=** 32 **L=** 83 **P=** 21 **Z=** 9

Rot= D --- ---

ISUZU 8-97941023-0

NIPPON 228000-8890

ISUZU

NIPPONDENSO

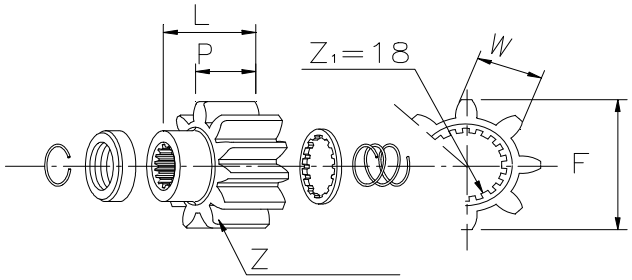

NIP018R

6195

NEW !

F= 34 **W=** 14,35 **L=** 23,5 **P=** 17 **Z=** 9

Rot= ---

O.E. NIPPON 028099-3380 028300-5740 028300-5741

NIPPON 028000-6260 028000-6261 028000-7740
028000-8432 028000-8740 028000-9031
028000-9032 128000-0180 128000-0181
128000-0940 128000-0950 128000-1030
128000-2131 128000-5430

KUBOTA

NIPPONDENSO

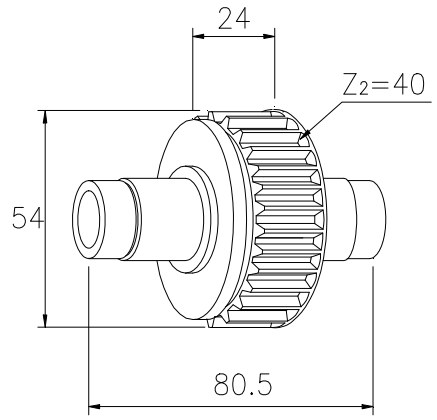

NIP021RL

2281

NEW !

Rot= D

O.E. NIPPON 028301-0060

HONDA 31200-PR4-003

NIPPON 028300-8060 228000-0220 228000-1800
228000-3400 228000-3401 228000-3402
228000-3403 228000-5090 228000-5091
228000-5093 228000-7430 228000-7432
428000-0990 5228000079

ACURA

NIPPONDENSO

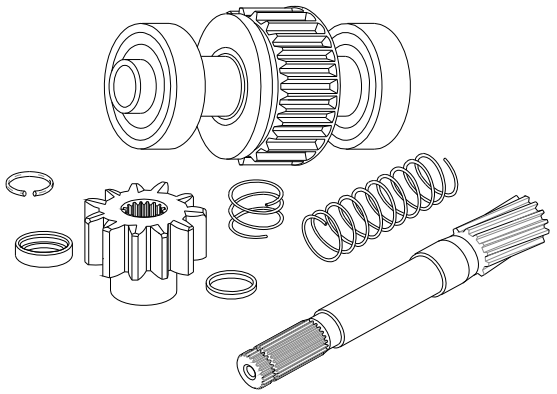

NIP025A

6294

NEW !

Rot= S

O.E. NIPPON 028090-6580 028099-6580
TOYOTA 28011-74070

NIPPON 228000-0822 228000-0823 228000-0830
228000-0831 228000-0832 228000-1910
228000-2500 228000-3220 228000-5490
228000-5670 228000-5680 228000-6170
228000-6172 228000-6173 228000-6270
228000-6271 228000-6272 228000-6273
228000-6280 228000-6281 228000-6283
228000-9600

TOYOTA

NIPPONDENSO

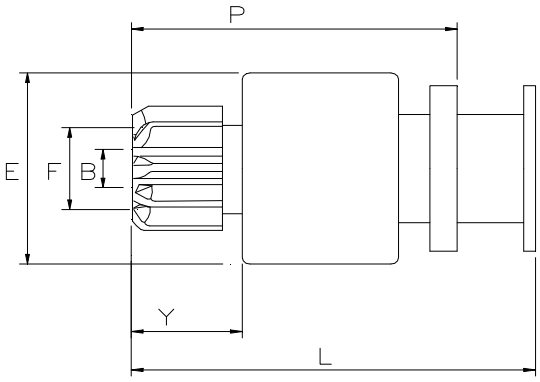

NIP038

1731

NEW !

B= 17 **E=** 62 **F=** 40 **Y=** 29 **L=** 102

P= 83 **Z=** 10 **Rot=** D **Sca=** 04E

O.E. ALLIS CHAL 02683662 02698850
CATERPILLA4N-7523
JOHN DEER AR54992
NIPPON 028300-1230 028300-1280 028300-1660

NIPPON 028000-3290 028000-3292 028000-3650
028000-3690 028000-3930 028000-3970
028000-3971 028000-5040 028000-5920
028000-5960 028000-5961 028000-6920
028000-7430 028000-7431 128000-0260
128000-0771 128000-0772 128000-2000
128000-3690 128000-4340

ALLIS CHALMERS, CATERPILLAR, JOHN DEERE

NIPPONDENSO

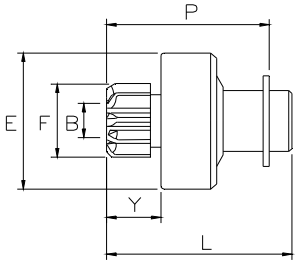

NIP039

6301

NEW !

B= 11 **E=** 44 **F=** 29 **Y=** 29 **L=** 64

P= 60 **Z=** 9 **Rot=** D **Sca=** 10E

O.E. NIPPON 028300-8870

NIPPON 228000-6450 228000-9871 228000-9872
428000-3410

HONDA

NIPPONDENSO

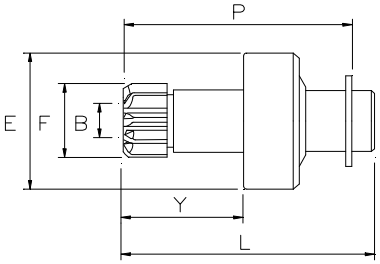

NIP040

6303

NEW !

B= 11 **E=** 44 **F=** 30 **Y=** 42 **L=** 78

P= 73 **Z=** 9 **Rot=** S **Sca=** 05E

NIPPON 228000-9270

SUBARU

NIPPONDENSO

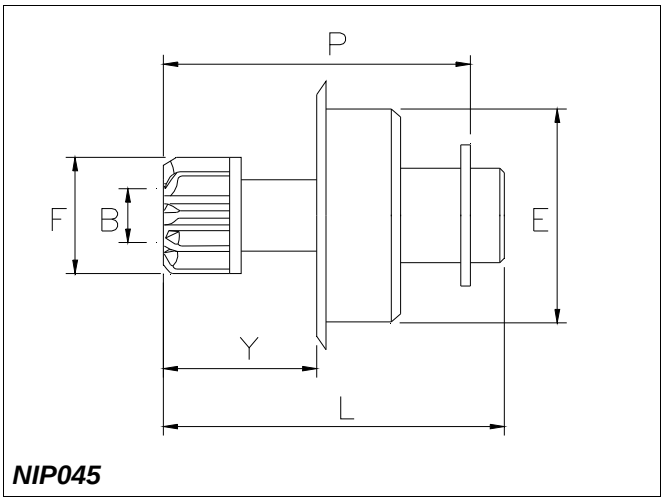

NIP045

6298

NEW !

B= 10,7 **E=** 40 **F=** 30 **Y=** 35 **L=** 75

P= 65 **Z=** 9 **Rot=** S **Sca=** 05E

O.E. NIPPON 028300-6010

NIPPON 128000-1870 128000-4870 128000-7480
228000-0120 228000-1870 228000-2640
228000-3270 228000-3271 228000-7990
228000-7991 228000-9261 280000-2640
280000-7190 428000-3130

JOHN DEERE

NIPPONDENSO

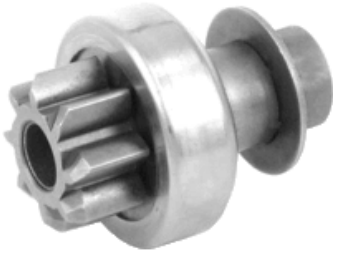

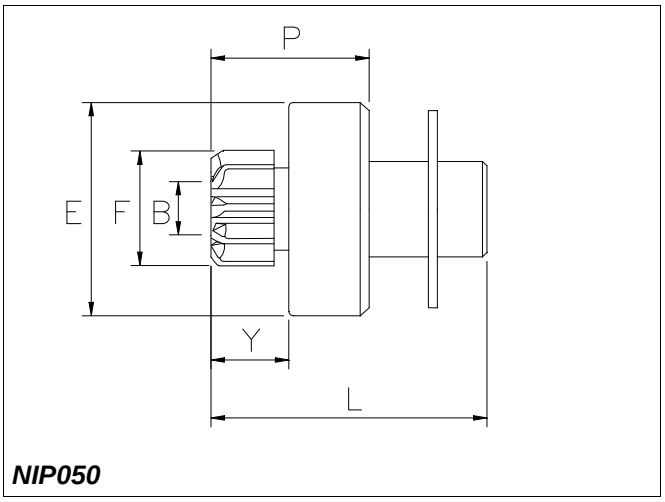

NIP050

6158

NEW !

B= 11 **E=** 41 **F=** 28 **Y=** 14 **L=** 54

P= 44 **Z=** 8 **Rot=** D **Sca=** 05E

O.E. ISUZU 5-81123034-0
NIPPON 028300-5040 028300-5820

NIPPON 128000-3090 128000-3091 128000-4180
128000-4270 128000-6660 228000-9530
228000-9540

TOYOTA

6190

NEW !

B= 11 **E=** 41 **F=** 28 **Y=** 15 **L=** 55

P= 45 **Z=** 8 **Rot=** D **Sca=** 10E

O.E. ISUZU 8-94455173-0
NIPPON 028300-4350 028300-5080
NISSAN 23312-KA060
SUBARU 31320-79010 31320-80110

NIPPON 028000-9210 128000-1300 128000-1740

CHEVROLET, ISUZU

6193

NEW !

B= 11 **E=** 41 **F=** 29 **Y=** 14 **L=** 54

P= 43 **Z=** 9 **Rot=** D **Sca=** 10E

O.E. NIPPON 028300-5400
TOYOTA 28011-13060

NIPPON 128000-2610 128000-2611 128000-3530
128000-3531 128000-4561 128000-7740

TOYOTA 28100-13061

TOYOTA

6299

NEW !

B= 11 **E=** 41 **F=** 29 **Y=** 14 **L=** 54

P= 43 **Z=** 9 **Rot=** S **Sca=** 05E

O.E. NIPPON 028300-5720

NIPPON 128000-3540 128000-5500 128000-6550 128000-7050 128000-9360 228000-2210 228000-2211 228000-2212 228000-2213 228000-9180 428000-0490

JOHN DEERE

NIPPONDENSO

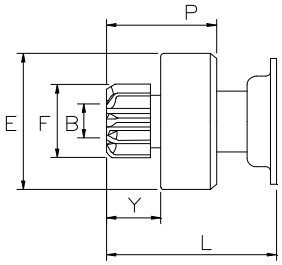

NIP060

6167

NEW !

B= 11 **E=** 46 **F=** 32 **Y=** 16 **L=** 43

P= 32 **Z=** 12 **Rot=** D **Sca=** 10E

NIPPON 428000-4600 428000-5510 428000-5511

MERCEDES

6306

NEW !

B= 11 **E=** 46 **F=** 29 **Y=** 47 **L=** 73

P= 62 **Z=** 9 **Rot=** D **Sca=** 10E

NIPPON 428000-5480

BMW

NIPPONDENSO

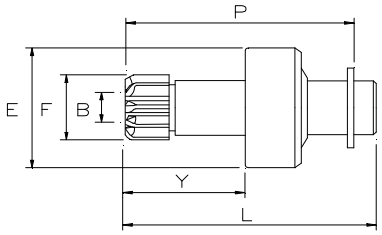

NIP070

2159

NEW !

B= 11 **E=** 42 **F=** 29 **Y=** 36 **L=** 75

P= 66 **Z=** 8 **Rot=** S **Sca=** 05E

O.E. NIPPON 028300-5800
NISSAN 31320-51A10
SUZUKI 31320-51A10 31320-54A10

NIPPON 128000-4030 128000-4031 128000-4040 128000-4050 128000-4060 128000-4070 128000-4130 128000-4160 128000-4170 128000-4200 128000-4201 128000-5480 128000-7610 128000-7611 128000-9170 128000-9171 128000-9931 228000-3350

SUZUKI 31100-51A90 31100-79630 31100-79631 31100-81010 31100-81110 31100-85010 31100-85020 31100M81110

SUZUKI

NIPPONDENSO

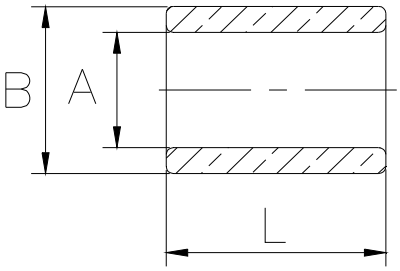

NIPA1

4242

NEW !

A= 23,05 **B=** 28,6 **L=** 3,76

4243

NEW !

A= 7,07 **B=** 9,6 **L=** 10

4244

NEW !

A= 11 **B=** 14,7 **L=** 12,8

O.E. NIPPON 949103-3610

NIPPONDENSO

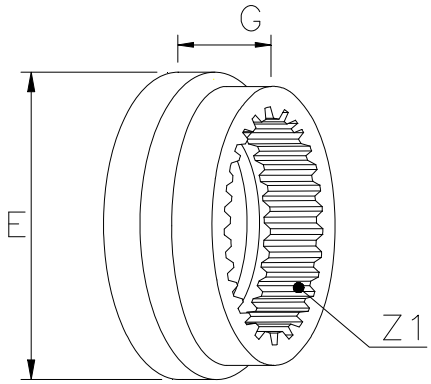

NIPP07

4218

NEW !

E= 66 **G=** 22,6 **Z1=** 37 **Cod=** 12151

NIPPON 428000-5510 428000-5511

MERCEDES

POONGSUNG

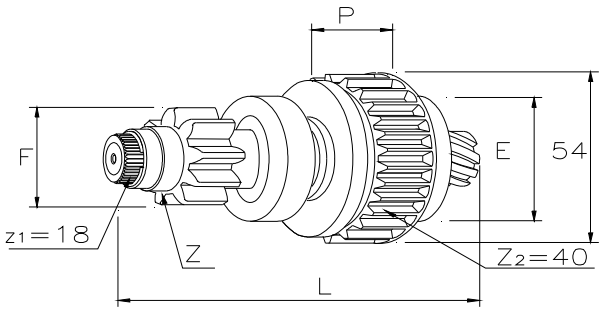

POS001

6232

NEW !

E= 42 **F=** 35 **L=** 104 **P=** 28 **Z=** 11

Rot= D --- ---

POONGSUN 03111-4020

KIA, MAZDA, SUZUKI

6233

NEW !

E= 42 **F=** 39 **L=** 112 **P=** 72 **Z=** 13

Rot= D --- ---

POONGSUN 03101-3011

KIA

UNITED TECHNOLOGIES

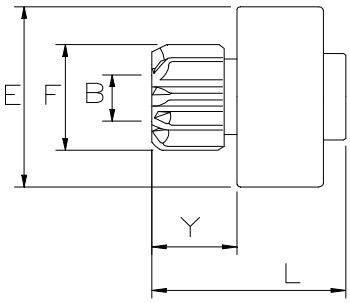

UTG001

6221

NEW !

B= 12 **E=** 46 **F=** 29 **Y=** 15 **L=** 37

Z= 9 **Rot=** S **Sca=** 06E

O.E. UNITED TEC 5980440 5980440-DV30SM

UNITED TEC 6743040M030SM 6767540M030SM 6873740M030SM
SM67430 SM67675 SM68737

MERCURY

VALEO

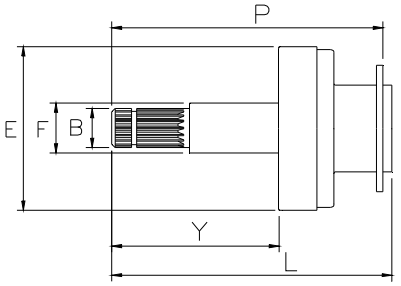

START AND STOP SYSTEM

VAL003

6135

NEW !

B= 16,8 **E=** 50 **F=** 22 **Y=** 57 **L=** 87

P= 85 **Z=** 33 **Rot=** S **Sca=** 04E

O.E. VALEO 198159

VALEO ESW20ER121

AUDI, SKODA, VOLKSWAGEN

VALEO

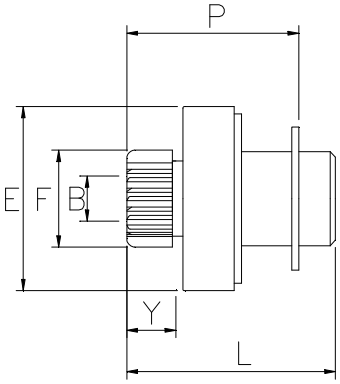

VAL005A

6144

NEW !

B= 12 **E=** 48 **F=** 30 **Y=** 15 **L=** 45

P= 42 **Z=** 9 **Rot=** D **Sca=** 10E

VALEO TS12E36

BMW

VALEO

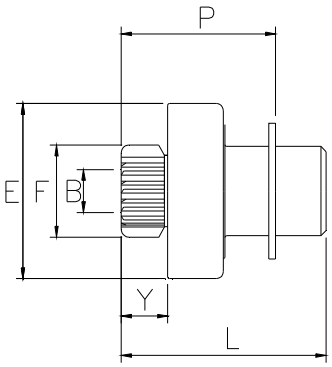

VAL005AA

6180

NEW !

B= 12 **E=** 50 **F=** 32 **Y=** 24 **L=** 55

P= 54 **Z=** 10 **Rot=** D **Sca=** 10E

O.E. VALEO 190783 594465

VALEO D7G4

BMW

6183

NEW !

B= 12 **E=** 48 **F=** 30 **Y=** 29 **L=** 66

P= 57 **Z=** 9 **Rot=** D **Sca=** 10E

O.E. VALEO 594314 594356

VALEO D6RA167 D6RA180 D6RA67 D6RA80 D6RA91

HONDA

6237

NEW !

B= 12 **E=** 50 **F=** 28 **Y=** 15 **L=** 45

P= 43 **Z=** 10 **Rot=** D **Sca=** 10E

FORD(D)

6238

NEW !

B= 12 **E=** 50 **F=** 32 **Y=** 15 **L=** 46

P= 44 **Z=** 12 **Rot=** D **Sca=** 08E

NISSAN 23300-1375R

VALEO 438269 458429 ESW20E26

NISSAN, RENAULT

VALEO

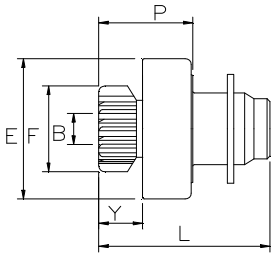

VAL005B

6143

NEW !

B= 12 **E=** 48 **F=** 26 **Y=** 19 **L=** 55

P= 47 **Z=** 9 **Rot=** D **Sca=** 09E

O.E. VALEO 184039 594030 594033

VALEO D6RA15 D6RA7

BMW

6166

NEW !

B= 12 **E=** 50 **F=** 28 **Y=** 15 **L=** 45

P= 31 **Z=** 10 **Rot=** D **Sca=** 08E

O.E. VALEO 194372 195356 594777

VALEO TS18E33 TS18E331

OPEL

VALEO

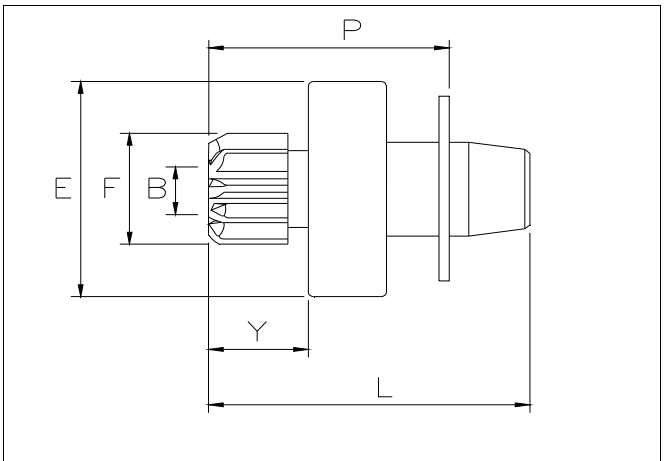

VAL008

6148

NEW !

B= 12 **E=** 54 **F=** 35 **Y=** 29 **L=** 69

P= 58 **Z=** 9 **Rot=** D **Sca=** 10E

O.E. VALEO 188729 594628

VALEO 573387 D7R41

RENAULT

6179

NEW !

B= 12 **E=** 48 **F=** 30 **Y=** 32 **L=** 69

P= 62 **Z=** 9 **Rot=** D **Sca=** 05E

O.E. VALEO 188125 594361

VALEO D6RA181 D6RA81

HONDA

VALEO

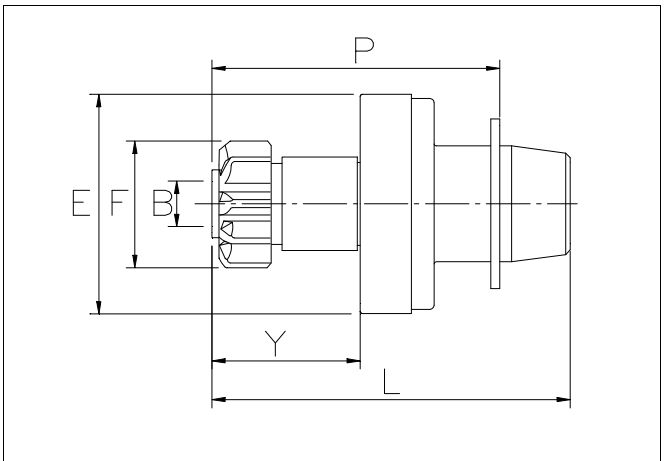

VAL010

6182

NEW !

B= 12 **E=** 54 **F=** 29 **Y=** 53 **L=** 93

P= 84 **Z=** 11 **Rot=** S **Sca=** 09E

O.E. VALEO 190637 594472

VALEO D7RS150 D7RS50

AUDI, FORD(D), SEAT, SKODA, VOLKSWAGEN

VALEO

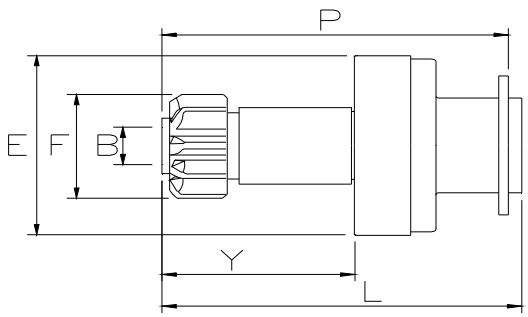

VAL010A

6163

NEW !

B= 12 **E=** 48 **F=** 29 **Y=** 50 **L=** 81

P= 79 **Z=** 11 **Rot=** S **Sca=** 04E

O.E. VALEO 192750

VALEO TS18E1

AUDI, SEAT, SKODA, VOLKSWAGEN

6174

NEW !

B= 12 **E=** 50 **F=** 29 **Y=** 58 **L=** 90

P= 88 **Z=** 11 **Rot=** S **Sca=** 10E

O.E. VALEO 198851

VALEO TS18ER20 TS18ER22

AUDI, SEAT, SKODA, VOLKSWAGEN

VALEO

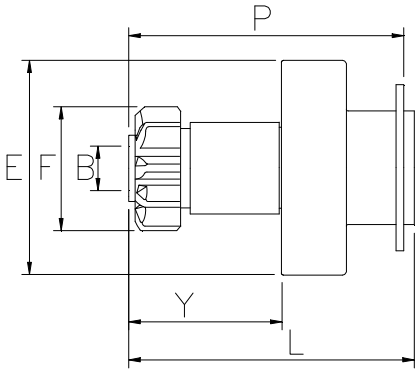

VAL011

6164

NEW !

B= 12 **E=** 48 **F=** 29 **Y=** 51 **L=** 82

P= 80 **Z=** 11 **Rot=** S **Sca=** 08E

O.E. VALEO 191355

VALEO D7GS8

AUDI, SEAT, SKODA, VOLKSWAGEN

6165

NEW !

B= 12 **E=** 49 **F=** 29 **Y=** 59 **L=** 90

P= 88 **Z=** 11 **Rot=** S **Sca=** 04E

O.E. VALEO 191686 594678

VALEO D7GS10

AUDI, SEAT, SKODA, VOLKSWAGEN

6181

NEW !

B= 12 **E=** 48 **F=** 30 **Y=** 51 **L=** 83

P= 81 **Z=** 9 **Rot=** D **Sca=** 08E

VALEO D7GS9

AUDI, VOLKSWAGEN

VALEO

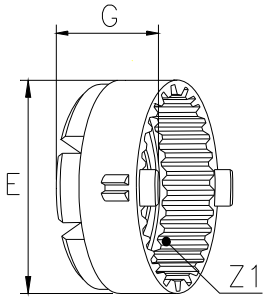

VALP01

4214

NEW !

E= 68 **G=** 39 **Z1=** 56 **Cod=** 11807

VALEO D7G15 D7G18 D7G22

CHRYSLER, MERCEDES

VALEO

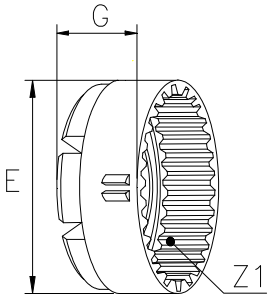

VALP02

4215

NEW !

E= 68 **G=** 35,5 **Z1=** 56 **Cod=** 11804

VALEO ESW20ER121

AUDI, SKODA, VOLKSWAGEN

VALEO

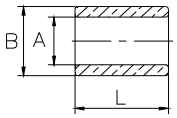

VALA1

4230

NEW !

A= 20,02 **B=** 24,06 **L=** 12

O.E. VALEO 050488

VARIE

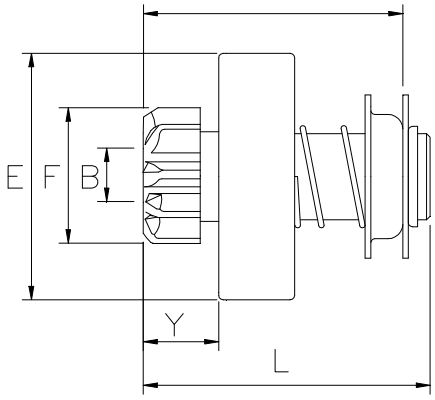

VAR110

6310

NEW !

B= 12 **E=** 45 **F=** 25 **Y=** 18 **L=** 61

P= 57 **Z=** 9 **Rot=** S **Sca=** 04E

O.E. LADA 1111-3708600

LADA 1111-3708000

LADA VAZ

VARIE

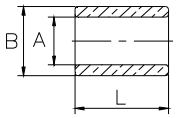

VARA1

4245

NEW !

A= 14,31 **B=** 19,1 **L=** 12,5

4246

NEW !

A= 14,31 **B=** 17,32 **L=** 13

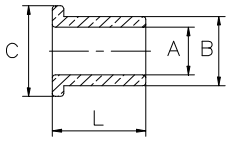

VARA2

4233

NEW !

A= 12,5 **B=** 16 **L=** 20 **C=** 18

CORRISPONDENZA TRA IL CODICE GHIBAUDI E LA PAGINA DEL DISEGNO

GHIBAUDI DRAWING PAGE CROSS REFERENCE

CORRESPONDANCE ENTRE REFERENCE GHIBAUDI ET N° DE PAGE DU DESSIN

TABLA DE CORRESPONDENCIA ENTRE LA REFERENCIA GHIBAUDI Y EL NUMERO DE PAGINA DEL DISENO

ENTSPRECHEN DEN GHIBAUDI ARTIKELNUMMER UND SEITE N° VON DER RITZELZEICHNUNG

	pag.		pag.		pag.		pag.		pag.		pag.
0003	336	**1127**	331	**1554**	111	**1605**	279	**1659**	186	**1706**	383
0005	334	**1133**	158	**1555**	148	**1606**	323	**1660**	313	**1707**	381
0013	319	**1139**	158	**1556**	148	**1607**	144	**1661**	186	**1708**	251
0014	319	**1235**	168	**1557**	380	**1608**	113	**1662**	181	**1709**	381
0016	332	**1240**	219	**1558**	322	**1610**	447	**1663**	181	**1710**	452
0023	334	**1481**	337	**1559**	148	**1612**	111	**1664**	181	**1711**	357
0026	334	**1500**	291	**1560**	320	**1613**	104	**1665**	181	**1712**	256
0030	167	**1501**	291	**1561**	285	**1614**	121	**1666**	456	**1713**	446
0030	228	**1502**	291	**1562**	148	**1616**	111	**1667**	286	**1714**	362
0030	336	**1503**	281	**1563**	148	**1617**	118	**1668**	118	**1715**	448
0033	167	**1504**	292	**1564**	148	**1618**	114	**1669**	380	**1716**	243
0033	336	**1507**	285	**1565**	286	**1619**	437	**1670**	226	**1717**	243
0034	168	**1508**	283	**1567**	286	**1620**	317	**1672**	447	**1719**	359
0034	337	**1510**	138	**1568**	312	**1621**	115	**1673**	149	**1720**	111
0090	334	**1511**	279	**1570**	323	**1622**	430	**1674**	149	**1721**	431
0091	319	**1512**	290	**1572**	325	**1623**	430	**1675**	356	**1722**	399
0092	320	**1513**	147	**1573**	326	**1624**	431	**1676**	356	**1723**	401
0094	320	**1514**	147	**1574**	328	**1625**	436	**1677**	437	**1724**	401
0096	330	**1515**	147	**1575**	279	**1626**	436	**1678**	380	**1725**	247
0120	335	**1516**	147	**1576**	279	**1627**	436	**1680**	395	**1726**	248
0121	157	**1517**	141	**1577**	274	**1628**	226	**1681**	357	**1727**	248
0122	334	**1525**	446	**1578**	274	**1629**	380	**1682**	363	**1728**	393
0133	157	**1526**	428	**1579**	279	**1631**	313	**1683**	392	**1729**	394
0139	157	**1527**	447	**1580**	209	**1632**	457	**1684**	395	**1731**	54
0166	335	**1529**	436	**1581**	437	**1633**	458	**1685**	431	**1731**	406
0197	300	**1530**	118	**1582**	148	**1635**	288	**1686**	431	**1733**	392
0304	414	**1531**	312	**1583**	281	**1636**	276	**1687**	283	**1734**	394
0305	414	**1532**	430	**1584**	280	**1637**	441	**1688**	437	**1735**	395
0319	334	**1533**	428	**1586**	280	**1638**	437	**1689**	455	**1735**	396
0604	471	**1534**	146	**1587**	251	**1641**	114	**1690**	360	**1737**	243
0984	335	**1535**	138	**1588**	251	**1642**	114	**1691**	458	**1738**	248
0986	334	**1536**	267	**1589**	251	**1643**	116	**1692**	139	**1743**	401
0995	332	**1537**	110	**1590**	380	**1644**	121	**1693**	227	**1746**	155
1030	168	**1538**	110	**1592**	223	**1645**	130	**1695**	221	**1747**	314
1030	337	**1539**	293	**1593**	115	**1646**	116	**1696**	328	**1748**	357
1033	168	**1542**	108	**1594**	113	**1647**	114	**1697**	328	**1749**	364
1033	337	**1543**	446	**1596**	324	**1648**	138	**1698**	323	**1750**	269
1034	168	**1544**	255	**1597**	324	**1649**	139	**1699**	323	**1751**	111
1044	320	**1545**	267	**1598**	256	**1650**	139	**1700**	274	**1752**	171
1091	320	**1546**	146	**1599**	256	**1652**	160	**1702**	415	**1753**	175
1120	335	**1551**	437	**1600**	324	**1654**	156	**1703**	186	**1754**	171
1121	158	**1552**	437	**1603**	380	**1655**	149	**1704**	407	**1755**	171
1126	420	**1553**	147	**1604**	250	**1656**	149	**1705**	407	**1756**	171

 # SOLO SU ORDINAZIONE - ONLY ON RECEIPT OF ORDER - SEULEMENT SUR DEMAND

	pag.		pag.		pag.		pag.		pag.		pag.
1757	175	**1813**	274	**1886**	117	**1948**	172	**2009**	277	**2083**	432
1757	176	**1814**	290	**1887**	109	**1949**	172	**2011**	357	**2086**	143
1758	176	**1815**	277	**1888**	431	**1950**	172	**2013**	286	**2090**	312
1759	139	**1816**	292	**1889**	324	**1950**	173	**2014**	291	**2091**	311
1760	286	**1819**	139	**1891**	414	**1951**	222	**2015**	286	**2092**	317
1761	381	**1820**	269	**1893**	250	**1952**	221	**2017**	150	**2093**	365
1762	274	**1821**	200	**1894**	114	**1953**	438	**2018**	116	**2094**	314
1763	276	**1822**	243	**1895**	381	**1954**	173	**2019**	116	**2098**	438
1764	277	**1823**	248	**1896**	381	**1955**	173	**2020**	116	**2099**	311
1766	267	**1824**	119	**1897**	381	**1956**	173	**2021**	130	**2100**	311
1767	354	**1825**	389	**1898**	381	**1958**	109	**2022**	119	**2101**	275
1768	267	**1826**	275	**1899**	246	**1959**	176	**2026**	427	**2102**	278
1769	274	**1827**	275	**1900**	357	**1960**	314	**2027**	314	**2103**	176
1770	286	**1829**	270	**1901**	361	**1961**	109	**2028**	135	**2103**	177
1771	448	**1832**	357	**1902**	362	**1962**	118	**2029**	141	**2104**	177
1772	314	**1833**	108	**1903**	360	**1963**	396	**2031**	330	**2105**	316
1773	149	**1834**	117	**1904**	245	**1964**	401	**2034**	406	**2106**	165
1774	149	**1835**	117	**1905**	243	**1965**	173	**2035**	432	**2108**	134
1775	114	**1836**	119	**1905**	244	**1968**	176	**2036**	111	**2109**	133
1776	156	**1837**	109	**1906**	172	**1969**	176	**2037**	377	**2110**	121
1777	116	**1838**	250	**1907**	172	**1971**	365	**2038**	275	**2111**	123
1778	111	**1839**	210	**1908**	172	**1972**	154	**2039**	278	**2112**	112
1779	310	**1840**	435	**1909**	176	**1973**	154	**2040**	158	**2113**	278
1780	270	**1843**	180	**1910**	275	**1974**	154	**2041**	270	**2114**	378
1781	269	**1845**	180	**1911**	150	**1975**	154	**2044**	396	**2115**	233
1782	396	**1846**	338	**1912**	150	**1977**	249	**2045**	311	**2116**	121
1783	401	**1847**	275	**1913**	150	**1978**	293	**2046**	173	**2117**	270
1784	396	**1848**	373	**1916**	248	**1979**	117	**2048**	134	**2118**	374
1785	401	**1849**	408	**1917**	247	**1981**	150	**2050**	270	**2119**	445
1786	281	**1851**	448	**1918**	150	**1982**	403	**2051**	146	**2120**	367
1788	176	**1852**	251	**1920**	257	**1983**	257	**2053**	276	**2121**	167
1789	267	**1853**	256	**1921**	222	**1984**	335	**2054**	317	**2122**	130
1790	355	**1854**	323	**1924**	150	**1985**	357	**2055**	180	**2123**	180
1791	389	**1855**	109	**1925**	172	**1986**	363	**2056**	377	**2124**	167
1792	361	**1856**	149	**1926**	108	**1987**	366	**2058**	141	**2125**	167
1793	203	**1857**	171	**1927**	156	**1988**	367	**2059**	123	**2126**	130
1794	437	**1857**	172	**1928**	164	**1989**	122	**2060**	289	**2127**	150
1795	438	**1858**	172	**1929**	311	**1990**	333	**2061**	396	**2129**	389
1797	438	**1859**	301	**1930**	114	**1991**	135	**2062**	398	**2130**	432
1798	438	**1861**	431	**1931**	278	**1992**	150	**2063**	329	**2131**	438
1799	276	**1862**	149	**1932**	143	**1993**	270	**2064**	427	**2132**	115
1800	276	**1863**	431	**1933**	246	**1994**	396	**2065**	232	**2133**	130
1801	274	**1864**	117	**1935**	290	**1996**	402	**2066**	432	**2134**	130
1802	408	**1865**	149	**1936**	109	**1997**	249	**2067**	251	**2135**	116
1803	179	**1866**	149	**1937**	431	**1998**	431	**2069**	374	**2136**	120
1804	179	**1867**	150	**1938**	448	**1999**	431	**2072**	252	**2137**	123
1805	179	**1868**	277	**1939**	118	**2000**	176	**2073**	123	**2138**	126
1805	180	**1869**	277	**1940**	117	**2002**	403	**2074**	311	**2139**	120
1806	180	**1871**	272	**1941**	114	**2003**	399	**2076**	252	**2142**	427
1807	180	**1872**	286	**1942**	176	**2003**	400	**2077**	325	**2143**	245
1808	132	**1874**	130	**1943**	111	**2004**	404	**2078**	432	**2144**	110
1810	114	**1877**	111	**1944**	374	**2004**	405	**2079**	432	**2145**	112
1811	438	**1878**	172	**1946**	172	**2005**	139	**2080**	432	**2146**	432
1812	277	**1884**	438	**1947**	176	**2006**	135	**2081**	435	**2149**	123

 # SOLO SU ORDINAZIONE - ONLY ON RECEIPT OF ORDER - SEULEMENT SUR DEMAND

	pag.		pag.		pag.		pag.		pag.		pag.
2151	173	**2212**	173	**2269**	173	**2322**	178	**2386**	441	**2490**	331
2152	123	**2213**	177	**2270**	15	**2323**	179	**2387**	439	**2491**	448
2153	315	**2214**	173	**2270**	207	**2324**	174	**2388**	369	**2492**	158
2154	29	**2215**	180	**2271**	15	**2325**	174	**2389**	406	**2493**	156
2154	270	**2216**	459	**2271**	207	**2326**	178	**2391**	317	**2495**	441
2155	271	**2217**	213	**2272**	402	**2327**	178	**2392**	116	**2496**	331
2156	271	**2218**	214	**2273**	234	**2328**	178	**2393**	121	**2497**	295
2157	330	**2219**	445	**2274**	232	**2328**	179	**2394**	439	**2498**	158
2158	271	**2220**	214	**2275**	233	**2329**	170	**2395**	441	**2499**	320
2159	57	**2221**	215	**2276**	208	**2330**	180	**2396**	445	**2500**	323
2159	411	**2222**	215	**2277**	408	**2331**	180	**2397**	445	**2520**	446
2160	408	**2223**	215	**2279**	248	**2332**	392	**2398**	411	**2560**	155
2162	374	**2224**	320	**2280**	396	**2333**	394	**2399**	160	**2562**	300
2163	177	**2225**	315	**2280**	397	**2333**	395	**2400**	300	**2565**	158
2164	123	**2226**	280	**2281**	53	**2334**	275	**2401**	156	**2566**	155
2165	213	**2227**	124	**2281**	402	**2335**	280	**2402**	158	**2568**	417
2167	213	**2228**	249	**2282**	398	**2336**	427	**2403**	158	**2569**	331
2168	292	**2229**	249	**2283**	405	**2338**	106	**2404**	156	**2571**	442
2169	123	**2230**	253	**2284**	368	**2339**	231	**2406**	160	**2572**	298
2170	167	**2231**	141	**2285**	369	**2340**	397	**2407**	162	**2573**	161
2171	320	**2232**	127	**2287**	210	**2341**	238	**2408**	155	**2574**	448
2172	177	**2233**	126	**2288**	402	**2342**	238	**2410**	299	**2576**	161
2173	271	**2234**	132	**2291**	131	**2343**	107	**2411**	295	**2577**	421
2174	271	**2235**	168	**2292**	128	**2344**	207	**2413**	299	**2578**	415
2175	271	**2236**	131	**2293**	115	**2345**	374	**2414**	299	**2580**	300
2176	252	**2237**	358	**2295**	141	**2346**	374	**2415**	299	**2581**	331
2177	338	**2238**	131	**2296**	131	**2347**	133	**2419**	299	**2582**	442
2178	339	**2239**	132	**2297**	253	**2351**	132	**2427**	155	**2586**	452
2179	311	**2240**	120	**2298**	402	**2354**	124	**2431**	163	**2587**	448
2180	267	**2241**	124	**2299**	427	**2356**	134	**2432**	445	**2588**	449
2185	177	**2244**	439	**2300**	203	**2357**	132	**2433**	162	**2589**	449
2188	135	**2245**	232	**2301**	203	**2358**	128	**2434**	160	**2590**	449
2189	133	**2247**	131	**2302**	203	**2360**	209	**2436**	162	**2591**	449
2190	120	**2248**	414	**2303**	204	**2361**	131	**2438**	155	**2592**	453
2191	123	**2249**	374	**2304**	204	**2362**	233	**2439**	160	**2593**	453
2193	124	**2250**	207	**2305**	204	**2365**	315	**2441**	164	**2596**	449
2194	41	**2251**	252	**2306**	204	**2366**	402	**2442**	164	**2597**	453
2194	372	**2252**	383	**2307**	204	**2368**	124	**2443**	163	**2599**	449
2195	292	**2254**	358	**2308**	204	**2369**	366	**2444**	161	**2600**	449
2196	207	**2255**	121	**2309**	204	**2370**	109	**2446**	160	**2601**	453
2197	374	**2256**	127	**2310**	203	**2371**	247	**2447**	164	**2602**	449
2198	367	**2257**	128	**2311**	204	**2372**	247	**2448**	162	**2603**	449
2200	122	**2258**	432	**2312**	204	**2373**	400	**2457**	415	**2604**	449
2201	122	**2259**	432	**2313**	177	**2374**	398	**2459**	299	**2608**	442
2202	127	**2260**	271	**2313**	178	**2375**	405	**2466**	294	**2609**	442
2203	127	**2261**	390	**2314**	173	**2376**	236	**2467**	294	**2612**	450
2204	127	**2262**	396	**2314**	174	**2377**	433	**2476**	445	**2618**	164
2205	119	**2263**	122	**2315**	174	**2378**	433	**2477**	446	**2619**	155
2206	130	**2264**	271	**2316**	178	**2379**	411	**2478**	448	**2622**	156
2207	438	**2265**	272	**2317**	178	**2380**	406	**2480**	448	**2623**	156
2208	315	**2266**	106	**2318**	174	**2381**	358	**2481**	441	**2624**	158
2209	177	**2267**	106	**2319**	178	**2382**	377	**2483**	448	**2626**	160
2210	177	**2268**	174	**2320**	178	**2384**	126	**2484**	441	**2627**	162
2211	177	**2268**	175	**2321**	236	**2385**	330	**2487**	441	**2628**	156

 # SOLO SU ORDINAZIONE - ONLY ON RECEIPT OF ORDER - SEULEMENT SUR DEMAND

	pag.		pag.		pag.		pag.		pag.		pag.
2634	159	**2730**	318	**2811**	446	**2875**	165	**2974**	145	**3090**	326
2635	157	**2731**	318	**2812**	457	**2876**	145	**2975**	281	**3091**	292
2637	159	**2732**	285	**2813**	443	**2877**	145	**2977**	152	**3094**	143
2638	157	**2733**	325	**2814**	444	**2878**	143	**2985**	281	**3095**	268
2639	159	**2734**	220	**2815**	428	**2879**	143	**2997**	146	**3096**	268
2641	334	**2736**	161	**2817**	163	**2882**	145	**3003**	140	**3097**	452
2642	165	**2740**	163	**2818**	161	**2884**	428	**3004**	287	**3099**	319
2645	157	**2742**	220	**2819**	226	**2886**	301	**3005**	415	**3100**	326
2647	155	**2743**	220	**2820**	224	**2887**	281	**3013**	451	**3101**	329
2650	159	**2744**	300	**2821**	226	**2888**	290	**3015**	224	**3106**	322
2651	442	**2745**	296	**2822**	227	**2889**	454	**3016**	143	**3107**	327
2653	442	**2746**	296	**2824**	226	**2895**	144	**3017**	147	**3109**	456
2656	157	**2747**	220	**2825**	227	**2896**	322	**3018**	147	**3110**	455
2657	165	**2748**	298	**2829**	318	**2897**	451	**3019**	152	**3111**	456
2658	450	**2750**	443	**2830**	142	**2898**	454	**3020**	451	**3112**	161
2659	442	**2751**	325	**2831**	288	**2899**	444	**3021**	451	**3113**	161
2661	296	**2752**	102	**2832**	159	**2900**	444	**3022**	429	**3114**	222
2664	442	**2753**	220	**2833**	446	**2904**	209	**3023**	328	**3115**	222
2665	442	**2756**	285	**2835**	428	**2905**	428	**3024**	328	**3116**	222
2666	333	**2757**	263	**2836**	429	**2906**	447	**3025**	335	**3117**	222
2667	420	**2758**	332	**2837**	447	**2907**	287	**3026**	223	**3120**	318
2669	446	**2760**	159	**2838**	281	**2910**	152	**3027**	223	**3122**	326
2670	455	**2763**	321	**2839**	424	**2911**	268	**3028**	225	**3123**	318
2671	456	**2771**	102	**2840**	407	**2912**	268	**3029**	225	**3125**	250
2672	456	**2772**	297	**2841**	408	**2913**	152	**3030**	444	**3127**	140
2673	450	**2773**	443	**2843**	142	**2915**	428	**3031**	444	**3128**	414
2674	321	**2774**	298	**2844**	151	**2916**	268	**3034**	435	**3129**	453
2675	443	**2775**	443	**2845**	104	**2917**	451	**3035**	225	**3131**	287
2676	163	**2777**	450	**2846**	151	**2918**	444	**3039**	153	**3133**	444
2677	294	**2778**	455	**2847**	151	**2920**	139	**3040**	327	**3134**	453
2678	294	**2779**	450	**2848**	151	**2921**	139	**3044**	451	**3135**	452
2681	320	**2780**	225	**2849**	163	**2922**	140	**3045**	429	**3136**	453
2682	160	**2781**	224	**2850**	332	**2924**	301	**3046**	429	**3137**	454
2683	450	**2782**	224	**2851**	288	**2925**	408	**3047**	452	**3138**	435
2684	320	**2783**	224	**2852**	288	**2926**	408	**3048**	434	**3140**	283
2685	321	**2784**	225	**2853**	327	**2927**	381	**3051**	318	**3144**	318
2686	261	**2787**	297	**2855**	472	**2928**	414	**3052**	225	**3146**	445
2689	424	**2788**	296	**2856**	151	**2929**	444	**3053**	329	**3147**	457
2692	335	**2789**	301	**2857**	450	**2930**	291	**3055**	159	**3148**	433
2693	296	**2791**	284	**2859**	284	**2932**	287	**3064**	227	**3149**	435
2694	164	**2792**	289	**2860**	419	**2933**	435	**3065**	299	**3150**	153
2696	284	**2793**	300	**2862**	450	**2934**	140	**3066**	255	**3152**	332
2697	162	**2794**	285	**2863**	444	**2935**	451	**3067**	250	**3153**	329
2698	296	**2795**	443	**2864**	450	**2936**	152	**3068**	282	**3155**	153
2700	225	**2796**	224	**2865**	163	**2937**	152	**3071**	143	**3156**	326
2701	262	**2797**	224	**2866**	142	**2938**	224	**3072**	333	**3157**	223
2713	260	**2800**	454	**2867**	151	**2945**	410	**3074**	288	**3158**	433
2716	469	**2801**	454	**2868**	151	**2954**	140	**3075**	382	**3159**	433
2719	420	**2802**	142	**2869**	151	**2959**	152	**3078**	282	**3160**	318
2721	443	**2806**	298	**2870**	163	**2963**	333	**3079**	227	**3161**	452
2724	450	**2807**	284	**2871**	152	**2967**	140	**3080**	221	**3164**	282
2725	443	**2808**	144	**2872**	159	**2968**	140	**3081**	322	**3165**	108
2727	296	**2809**	142	**2873**	159	**2972**	451	**3088**	329	**3166**	108
2729	420	**2810**	142	**2874**	142	**2973**	451	**3089**	325	**3167**	382

 # SOLO SU ORDINAZIONE - ONLY ON RECEIPT OF ORDER - SEULEMENT SUR DEMAND

	pag.		pag.		pag.		pag.		pag.		pag.
3168	323	**3250**	205	**3407**	349	**3601**	460	**3667**	191	**3732**	206
3169	140	**3251**	205	**3409**	349	**3602**	460	**3668**	191	**3733**	206
3170	382	**3252**	205	**3410**	350	**3603**	460	**3669**	191	**3734**	206
3171	288	**3254**	205	**3411**	350	**3604**	460	**3670**	191	**3735**	206
3172	108	**3255**	201	**3412**	353	**3606**	461	**3671**	191	**3736**	206
3174	323	**3256**	201	**3415**	350	**3608**	461	**3672**	191	**3739**	206
3175	280	**3262**	201	**3418**	351	**3609**	461	**3673**	191	**3751**	462
3176	220	**3265**	201	**3419**	351	**3610**	461	**3674**	191	**3752**	462
3177	433	**3267**	201	**3420**	352	**3613**	461	**3675**	191	**3753**	462
3180	331	**3268**	201	**3423**	352	**3614**	461	**3676**	191	**3754**	462
3181	283	**3276**	204	**3424**	467	**3615**	461	**3679**	191	**3755**	462
3182	452	**3277**	203	**3425**	468	**3617**	461	**3680**	191	**3757**	462
3183	287	**3278**	202	**3428**	198	**3618**	461	**3681**	192	**3758**	462
3184	292	**3279**	202	**3451**	188	**3619**	461	**3682**	192	**3759**	462
3185	287	**3280**	202	**3452**	188	**3620**	461	**3683**	192	**3762**	462
3186	153	**3282**	203	**3453**	184	**3622**	464	**3684**	192	**3763**	463
3189	153	**3283**	204	**3454**	184	**3623**	464	**3685**	192	**3764**	463
3190	112	**3301**	168	**3455**	187	**3624**	464	**3686**	192	**3765**	463
3194	153	**3302**	168	**3456**	187	**3625**	461	**3687**	192	**3766**	463
3195	140	**3303**	168	**3457**	189	**3626**	461	**3688**	192	**3767**	464
3196	153	**3304**	168	**3458**	189	**3627**	461	**3689**	192	**3768**	463
3197	429	**3305**	168	**3459**	188	**3628**	461	**3690**	196	**3769**	463
3198	433	**3305**	205	**3460**	189	**3629**	461	**3691**	196	**3770**	463
3199	115	**3306**	169	**3461**	189	**3630**	461	**3697**	192	**3771**	463
3200	145	**3307**	169	**3464**	182	**3631**	464	**3698**	192	**3772**	463
3202	423	**3308**	169	**3466**	186	**3632**	464	**3699**	196	**3773**	463
3207	429	**3310**	169	**3467**	184	**3633**	461	**3700**	192	**3774**	463
3210	282	**3311**	169	**3470**	187	**3634**	461	**3701**	192	**3775**	463
3211	280	**3315**	165	**3471**	186	**3635**	462	**3702**	192	**3790**	416
3213	141	**3317**	165	**3472**	188	**3636**	462	**3703**	192	**3791**	416
3214	112	**3318**	166	**3473**	181	**3637**	462	**3704**	192	**3792**	416
3216	141	**3322**	166	**3474**	186	**3638**	462	**3705**	192	**3793**	416
3217	256	**3323**	166	**3475**	189	**3639**	462	**3706**	192	**3794**	195
3218	330	**3324**	205	**3478**	189	**3640**	462	**3707**	193	**3795**	195
3219	223	**3325**	206	**3479**	188	**3641**	464	**3708**	193	**3796**	195
3220	452	**3326**	206	**3481**	189	**3642**	462	**3709**	193	**3797**	138
3221	436	**3329**	422	**3483**	182	**3643**	462	**3710**	193	**3797**	193
3222	284	**3330**	169	**3484**	185	**3645**	462	**3711**	193	**3801**	342
3223	282	**3332**	166	**3485**	185	**3651**	190	**3712**	193	**3802**	342
3225	210	**3334**	169	**3486**	189	**3652**	190	**3713**	193	**3803**	342
3226	283	**3335**	169	**3487**	189	**3653**	190	**3714**	193	**3804**	342
3227	250	**3337**	337	**3488**	187	**3654**	190	**3715**	193	**3805**	342
3228	409	**3338**	169	**3489**	189	**3655**	190	**3716**	193	**3806**	342
3229	409	**3339**	166	**3491**	187	**3656**	190	**3717**	193	**3806M**	342
3234	201	**3340**	169	**3493**	184	**3657**	190	**3718**	193	**3806P**	342
3234	228	**3341**	337	**3494**	182	**3658**	190	**3719**	193	**3807**	342
3235	205	**3344**	337	**3495**	187	**3659**	190	**3720**	196	**3808**	342
3236	201	**3345**	166	**3496**	190	**3660**	191	**3721**	193	**3809**	342
3238	205	**3346**	166	**3497**	239	**3661**	191	**3723**	197	**3810**	342
3239	205	**3348**	166	**3498**	239	**3662**	191	**3724**	193	**3811**	342
3243	205	**3401**	198	**3499**	190	**3663**	191	**3725**	193	**3812**	342
3244	205	**3404**	347	**3500**	184	**3664**	191	**3727**	193	**3813**	343
3245	205	**3405**	348	**3505**	184	**3665**	191	**3730**	206	**3814**	343
3249	205	**3406**	348	**3539**	169	**3666**	191	**3731**	206	**3815**	343

 # SOLO SU ORDINAZIONE - ONLY ON RECEIPT OF ORDER - SEULEMENT SUR DEMAND

	pag.		pag.		pag.		pag.		pag.		pag.
3816	343	**3904**	302	**4004**	103	**4115**	387	**4179**	273	**4227**	194
3817	343	**3905**	302	**4005**	103	**4116**	387	**4180**	390	**4228**	25
3818	343	**3906**	302	**4007**	103	**4117**	387	**4181**	194	**4228**	259
3819	343	**3907**	302	**4008**	103	**4118**	412	**4182**	194	**4229**	35
3820	343	**3908**	302	**4009**	103	**4119**	412	**4183**	194	**4229**	346
3821	343	**3909**	302	**4010**	103	**4122**	387	**4184**	388	**4230**	65
3822	343	**3910**	302	**4011**	103	**4131**	412	**4185**	194	**4230**	463
3824	343	**3911**	302	**4012**	103	**4132**	388	**4186**	258	**4231**	12
3825	343	**3912**	302	**4013**	103	**4133**	388	**4187**	241	**4231**	194
3826	343	**3913**	302	**4014**	103	**4134**	193	**4188**	194	**4232**	12
3827	343	**3914**	302	**4015**	103	**4135**	304	**4189**	258	**4232**	194
3828	343	**3915**	302	**4017**	103	**4136**	304	**4190**	241	**4233**	66
3829	343	**3916**	303	**4018**	103	**4137**	218	**4191**	194	**4233**	470
3830	343	**3917**	303	**4040**	470	**4138**	218	**4192**	258	**4234**	50
3831	344	**3918**	303	**4041**	470	**4139**	346	**4193**	258	**4234**	391
3833	344	**3919**	303	**4044**	272	**4140**	304	**4194**	273	**4235**	14
3834	344	**3920**	303	**4050**	470	**4141**	304	**4195**	258	**4235**	200
3835	344	**3921**	303	**4051**	470	**4142**	304	**4196**	388	**4236**	29
3836	344	**3922**	303	**4052**	272	**4143**	304	**4197**	412	**4236**	273
3837	344	**3923**	303	**4053**	272	**4144**	304	**4198**	346	**4237**	51
3838	344	**3924**	303	**4054**	470	**4145**	304	**4199**	194	**4237**	391
3839	344	**3925**	303	**4055**	272	**4146**	305	**4201**	185	**4238**	31
3840	344	**3926**	303	**4056**	272	**4147**	305	**4204**	240	**4238**	304
3841	344	**3927**	303	**4057**	273	**4148**	387	**4205**	183	**4239**	49
3842	344	**3928**	303	**4058**	273	**4149**	412	**4206**	187	**4239**	388
3843	344	**3929**	303	**4060**	229	**4150**	463	**4207**	240	**4240**	49
3844	344	**3932**	303	**4061**	229	**4151**	241	**4208**	341	**4240**	388
3845	344	**3933**	303	**4062**	229	**4152**	241	**4209**	340	**4241**	49
3846	344	**3934**	303	**4063**	230	**4153**	387	**4209**	341	**4241**	388
3847	345	**3935**	303	**4065**	230	**4154**	387	**4210**	339	**4242**	58
3847M	345	**3936**	303	**4066**	230	**4155**	412	**4211**	341	**4242**	412
3848	345	**3937**	304	**4068**	229	**4156**	387	**4212**	241	**4243**	58
3849	345	**3938**	304	**4069**	229	**4157**	258	**4213**	217	**4243**	412
3850	345	**3939**	304	**4070**	229	**4158**	194	**4214**	64	**4244**	58
3851	346	**3941**	304	**4073**	229	**4159**	346	**4214**	459	**4244**	412
3852	345	**3942**	304	**4074**	229	**4160**	258	**4215**	64	**4245**	66
3853	345	**3944**	304	**4075**	229	**4161**	463	**4215**	460	**4245**	470
3854	345	**3951**	345	**4076**	229	**4162**	387	**4216**	35	**4246**	66
3855	345	**3952**	345	**4077**	230	**4163**	194	**4216**	340	**4246**	470
3856	345	**3953**	345	**4100**	257	**4164**	258	**4217**	12	**4247**	12
3857	345	**3954**	345	**4101**	257	**4165**	304	**4217**	183	**4247**	194
3858	345	**3955**	345	**4102**	257	**4166**	346	**4218**	58	**4501K**	305
3859	345	**3956**	346	**4103**	258	**4167**	388	**4218**	413	**4502K**	305
3880	217	**3957**	346	**4104**	258	**4168**	194	**4220**	391	**4503K**	305
3881	217	**3958**	346	**4105**	258	**4169**	258	**4221**	412	**4504K**	305
3882	217	**3959**	346	**4106**	387	**4170**	388	**4222**	391	**4505K**	305
3883	217	**3960**	346	**4107**	196	**4171**	194	**4223**	391	**4506K**	305
3884	217	**3961**	346	**4108**	387	**4172**	412	**4224**	25	**4507K**	305
3885	218	**3990**	470	**4109**	412	**4173**	463	**4224**	258	**4508K**	305
3886	218	**3991**	257	**4110**	258	**4174**	258	**4225**	13	**4509K**	218
3887	218	**3992**	470	**4111**	258	**4175**	258	**4225**	196	**4510K**	305
3901	302	**4001**	103	**4112**	258	**4176**	416	**4226**	12	**4511K**	305
3902	302	**4002**	103	**4113**	258	**4177**	416	**4226**	194	**4512K**	305
3903	302	**4003**	103	**4114**	387	**4178**	346	**4227**	12	**4513K**	306

 # SOLO SU ORDINAZIONE - ONLY ON RECEIPT OF ORDER - SEULEMENT SUR DEMAND

	pag.		pag.		pag.		pag.		pag.		pag.
4514K	465	**6028**	107	**6095**	271	**6137**	37	**6166**	61	**6195**	53
4515K	465	**6029**	426	**6096**	272	**6137**	368	**6166**	434	**6195**	400
4516K	465	**6030**	124	**6097**	278	**6138**	8	**6167**	57	**6196**	9
4517K	465	**6031**	131	**6098**	375	**6138**	131	**6167**	411	**6196**	134
4518K	465	**6032**	271	**6099**	39	**6140**	4	**6168**	41	**6197**	33
4519K	465	**6033**	253	**6099**	371	**6140**	121	**6168**	373	**6197**	308
4520K	465	**6035**	124	**6100**	43	**6142**	5	**6169**	2	**6198**	49
4521K	465	**6036**	212	**6100**	377	**6142**	124	**6169**	107	**6198**	389
4522K	465	**6038**	433	**6101**	375	**6143**	61	**6170**	8	**6199**	50
4523K	465	**6039**	433	**6102**	368	**6143**	434	**6170**	133	**6199**	390
4524K	465	**6041**	15	**6103**	372	**6144**	60	**6171**	22	**6200**	50
4525K	465	**6041**	211	**6104**	375	**6144**	429	**6171**	246	**6200**	390
4526K	466	**6043**	16	**6105**	364	**6145**	5	**6172**	26	**6202**	33
4527K	466	**6043**	211	**6106**	203	**6145**	124	**6172**	264	**6202**	308
4528K	466	**6045**	216	**6107**	128	**6146**	17	**6174**	63	**6203**	33
4529K	466	**6046**	204	**6108**	107	**6146**	233	**6174**	440	**6203**	308
4530K	466	**6047**	264	**6109**	208	**6147**	34	**6175**	41	**6204**	33
4531K	466	**6048**	374	**6110**	210	**6147**	315	**6175**	375	**6204**	309
4532K	466	**6049**	131	**6111**	210	**6148**	62	**6176**	16	**6205**	33
4533K	466	**6050**	427	**6112**	253	**6148**	439	**6176**	216	**6205**	309
4534K	466	**6051**	426	**6113**	358	**6149**	2	**6177**	17	**6206**	33
4536K	306	**6052**	232	**6114**	378	**6149**	107	**6177**	233	**6206**	309
4537K	306	**6053**	128	**6115**	375	**6150**	23	**6178**	25	**6207**	31
4538K	306	**6054**	126	**6116**	377	**6150**	253	**6178**	255	**6207**	307
4539K	197	**6055**	109	**6117**	378	**6151**	27	**6179**	62	**6208**	32
4541K	347	**6056**	121	**6118**	409	**6151**	266	**6179**	439	**6208**	308
4542K	197	**6057**	415	**6120**	254	**6152**	41	**6180**	61	**6209**	13
5000K	136	**6065**	434	**6121**	297	**6152**	372	**6180**	429	**6209**	199
5001K	136	**6066**	233	**6122**	354	**6153**	15	**6181**	63	**6210**	34
5002K	136	**6068**	434	**6123**	179	**6153**	208	**6181**	441	**6210**	315
5009K	467	**6069**	125	**6124**	34	**6154**	30	**6182**	62	**6211**	26
5017K	237	**6070**	426	**6124**	315	**6154**	287	**6182**	440	**6211**	265
5018K	237	**6071**	434	**6126**	30	**6155**	9	**6183**	61	**6212**	26
5018K	238	**6072**	434	**6126**	280	**6155**	134	**6183**	430	**6212**	265
5019K	135	**6073**	203	**6127**	42	**6156**	2	**6184**	42	**6213**	19
5020K	136	**6075**	212	**6127**	376	**6156**	113	**6184**	376	**6213**	242
5021K	413	**6076**	382	**6128**	3	**6157**	30	**6185**	42	**6213**	243
5022K	38	**6077**	208	**6128**	120	**6157**	280	**6185**	376	**6214**	50
5022K	368	**6079**	207	**6129**	14	**6158**	56	**6186**	46	**6214**	390
6000	317	**6080**	128	**6129**	203	**6158**	410	**6186**	384	**6215**	50
6001	238	**6081**	207	**6130**	9	**6159**	5	**6188**	48	**6215**	390
6002	216	**6082**	128	**6130**	157	**6159**	125	**6188**	386	**6216**	50
6003	212	**6083**	374	**6131**	6	**6160**	5	**6189**	45	**6216**	390
6004	216	**6084**	244	**6131**	125	**6160**	124	**6189**	382	**6217**	36
6005	216	**6085**	208	**6132**	7	**6161**	1	**6190**	56	**6217**	354
6006	390	**6086**	120	**6132**	129	**6161**	105	**6190**	410	**6218**	17
6020	105	**6087**	107	**6133**	11	**6162**	11	**6191**	51	**6218**	231
6021	170	**6088**	132	**6133**	175	**6162**	171	**6191**	392	**6219**	18
6022	407	**6089**	107	**6134**	11	**6163**	63	**6192**	52	**6219**	234
6023	264	**6090**	434	**6134**	175	**6163**	440	**6192**	397	**6220**	18
6024	37	**6091**	440	**6135**	60	**6164**	63	**6193**	56	**6220**	235
6024	368	**6092**	439	**6135**	426	**6164**	440	**6193**	410	**6221**	59
6025	358	**6093**	434	**6136**	23	**6165**	63	**6194**	34	**6221**	425
6026	105	**6094**	427	**6136**	253	**6165**	440	**6194**	315	**6222**	19

 # SOLO SU ORDINAZIONE - ONLY ON RECEIPT OF ORDER - SEULEMENT SUR DEMAND

	pag.		pag.		pag.		pag.		pag.		pag.
6222	235	**6251**	125	**6281**	378						
6223	18	**6252**	7	**6282**	39						
6223	235	**6252**	129	**6282**	370						
6224	28	**6253**	5	**6283**	37						
6224	269	**6253**	125	**6283**	366						
6225	28	**6255**	6	**6284**	41						
6225	268	**6255**	125	**6284**	375						
6226	32	**6256**	6	**6285**	42						
6226	307	**6256**	126	**6285**	376						
6227	18	**6257**	6	**6286**	42						
6227	235	**6257**	127	**6286**	376						
6228	36	**6258**	20	**6287**	41						
6228	354	**6258**	244	**6287**	375						
6229	26	**6259**	20	**6288**	40						
6229	265	**6259**	244	**6288**	371						
6230	26	**6260**	20	**6290**	52						
6230	265	**6260**	244	**6290**	397						
6231	26	**6261**	25	**6291**	52						
6231	265	**6261**	255	**6291**	397						
6232	59	**6262**	24	**6292**	51						
6232	418	**6262**	254	**6292**	393						
6233	59	**6264**	24	**6293**	52						
6233	418	**6264**	254	**6293**	397						
6234	27	**6265**	24	**6294**	54						
6234	266	**6265**	254	**6294**	404						
6235	26	**6266**	21	**6295**	52						
6235	265	**6266**	244	**6295**	397						
6237	61	**6268**	21	**6297**	52						
6237	430	**6268**	245	**6297**	397						
6238	61	**6269**	24	**6298**	56						
6238	430	**6269**	254	**6298**	409						
6239	2	**6270**	22	**6299**	57						
6239	107	**6270**	252	**6299**	410						
6240	3	**6271**	25	**6300**	52						
6240	115	**6271**	255	**6300**	397						
6241	15	**6272**	38	**6301**	55						
6241	208	**6272**	370	**6301**	407						
6242	44	**6273**	40	**6303**	55						
6242	379	**6273**	372	**6303**	409						
6243	44	**6274**	36	**6304**	34						
6243	379	**6274**	359	**6304**	315						
6244	10	**6275**	46	**6305**	34						
6244	166	**6275**	384	**6305**	316						
6245	4	**6276**	47	**6306**	57						
6245	122	**6276**	385	**6306**	411						
6246	10	**6277**	47	**6307**	52						
6246	170	**6277**	385	**6307**	397						
6247	2	**6278**	48	**6308**	53						
6247	107	**6278**	386	**6308**	398						
6248	1	**6279**	48	**6309**	53						
6248	106	**6279**	386	**6309**	398						
6250	6	**6280**	45	**6310**	65						
6250	127	**6280**	383	**6310**	469						
6251	5	**6281**	43								

 # SOLO SU ORDINAZIONE - ONLY ON RECEIPT OF ORDER - SEULEMENT SUR DEMAND

CORRISPONDENZA TRA RIFERIMENTO ORIGINALE, CODICE GHIBAUDI E PAGINA DEL DISEGNO

OEM TO GHIBAUDI CROSS REFERENCE AND DRAWING PAGE

CORESPONDANCE ENTRE REFERENCE D'ORIGINE, REFERENCE GHIBAUDI ET N° DE PAGE DU DESS

TABLA DE CORRESPONDENCIA ENTRE LA REFERENCIA ORIGINAL Y LA REF. GHIBAUDI DEL MISMO Y EL N° DE PAGINA DEL DISENO

ENTSPRECHEN DEN ORIGINAL ARTIKELNUMMER, GHIBAUDI ARTIKELNUMMER UND SEITE N° VON DER RITZELZEICHNUNG

O.E.		pag.
ALFA ROMEO		
115400503000	**3654** B	190
115400503000	**3842** B	344
115400503022	**3654** B	190
115400503022	**3842** B	344
116760503000	**3654** B	190
116760503000	**3842** B	344
116760503002	**3654** B	190
116760503002	**3842** B	344
141000503000	**3654** B	190
141000503000	**3842** B	344
141000503011	**3654** B	190
141000503011	**3842** B	344
141000503014	**3654** B	190
141000503014	**3842** B	344
ALLIS CHALMERS		
02683662	**1731** A	54
02683662	**1731** A	406
02698850	**1731** A	54
02698850	**1731** A	406
AUTO LITE		
18-11052	**4015** B	103
C2DF-11135A	**4014** B	103
C5NF-11350A2	**2771** A	102
C8FF-11350A	**2752** A	102
CJC 38A	**4004** B	103
FORD TRACTOR	**4017** B	103
FORD TRACTOR	**4018** B	103
GAL 49	**4001** B	103
GBF 79	**4002** B	103
GGU 38A	**4003** B	103
IG 579A	**4013** B	103
MAB 49A	**4005** B	103
MDD 34	**4007** B	103
MDU 34	**4008** B	103
MG 77A	**4009** B	103
MP 41A	**4010** B	103
MZ 40A	**4011** B	103
MZ 44A	**4012** B	103
P59171	**1691** A	458
P59186	**1691** A	458
P59220	**1691** A	458
PD6A	**1691** A	458
PD71	**1691** A	458
PD7A	**1691** A	458
BEDFORD		
91118533	**1802** A	408
BELARUS		
CT212-3708600	**2845** A	104
CT352-3708600-3	**1613** A	104
BENDIX		
243575	**2483** A	448
244435	**2487** A	441
244834	**2219** A	445
246213	**2397** A	445
258156	**2671** A	456
258469	**2483** A	448
258525	**2672** A	456
261598	**2483** A	448
263276	**2396** A	445
265119	**2396** A	445
265530	**2483** A	448
267379	**2483** A	448
272590	**2480** A	448
273705	**2491** A	448
273711	**2386** A	441
276046	**3161** A	452
276122	**2386** A	441
277127	**2651** A	442
277408	**2589** A	449
277773	**2476** A	445
277789	**2651** A	442
278204	**2484** A	441
279103	**2651** A	442
279892	**1715** A	448
279917	**2119** A	445
280465	**2588** A	449
280562	**2480** A	448
281019	**2658** A	450
281025	**2653** A	442
281975	**2582** A	442
282298	**2386** A	441
282459	**2571** A	442
282462	**2481** A	441
282717	**2599** A	449
285371	**1672** A	447
286942	**2664** A	442
286999	**2395** A	441
287186	**2596** A	449
287199	**2658** A	450
287234	**2658** A	450
287263	**2599** A	449
288035	**2596** A	449
288046	**1851** A	448
288051	**2658** A	450
288057	**2658** A	450
288069	**2480** A	448
288082	**2600** A	449
288092	**2588** A	449
288111	**2599** A	449
288116	**2591** A	449
288232	**3021** A	451
288313	**3182** A	452
288423	**2495** A	441
289862	**2608** A	442
290401	**2900** A	444
290467	**2609** A	442
291026	**2721** A	443
292239	**2480** A	448
292576	**2659** A	442
293187	**2432** A	445
293248	**2520** A	446
293398	**2664** A	442
293422	**2653** A	442
293618	**2669** A	446
294166	**2773** A	443
294704	**2665** A	442
295023	**2775** A	443
295883	**2664** A	442
296250	**2862** A	450
296582	**2659** A	442
297176	**2724** A	450
297440	**2664** A	442
297660	**2777** A	450
297747	**2725** A	443
297986	**2725** A	443
299033	**2750** A	443
299955	**2750** A	443
299960	**2659** A	442
300117	**2801** A	454
300204	**2897** A	451
300641	**2773** A	443
300643	**2669** A	446
300645	**2863** A	444
300647	**2520** A	446
301837	**2397** A	445
301990	**2675** A	443
302282	**1637** A	441
302303	**2795** A	443
302613	**2608** A	442
302922	**2900** A	444
303300	**2664** A	442
303710	**2664** A	442
304108	**2800** A	454
304196	**2800** A	454
304290	**2596** A	449
305173	**2397** A	445
305242	**2857** A	450
305833	**2725** A	443
305949	**2664** A	442
305952	**2659** A	442
306848	**2725** A	443
307001	**2889** A	454
307016	**2889** A	454
307049	**2664** A	442
307070	**2899** A	444
308479	**2775** A	443
309001	**2659** A	442
309008	**2664** A	442
310003	**2898** A	454
310626	**3031** A	444
310629	**2750** A	443
311672	**3030** A	444
313004	**3020** A	451
313910	**2750** A	443
314098	**2929** A	444
314345	**2600** A	449
314529	**3031** A	444
315199	**3146** A	445
315260	**2862** A	450
316080	**2724** A	450
316087	**2600** A	449
317047	**3133** A	444
317766	**2862** A	450
317769	**2724** A	450
318236	**2857** A	450
318241	**2897** A	451
318246	**3097** A	452
319764	**3136** A	453
320326	**2596** A	449
320337	**2658** A	450
320342	**2658** A	450
320352	**2777** A	450

A =

B =

C = 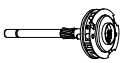

O.E.		pag.
320422	**2651**	A 442
320430	**2386**	A 441
320443	**2480**	A 448
321267	**3135**	A 452
321321	**3137**	A 454
321609	**3021**	A 451
321624	**2599**	A 449
322083	**3134**	A 453
322135	**2900**	A 444
322296	**3129**	A 453
324565	**2750**	A 443
324840	**2432**	A 445
325228	**2750**	A 443
325229	**2836**	A 429
325230	**2773**	A 443
325231	**2835**	A 428
325232	**2915**	A 428
325233	**2905**	A 428
325234	**2811**	A 446
325235	**2833**	A 446
325236	**2812**	A 457
325237	**2837**	A 447
325238	**2815**	A 428
326765	**3161**	A 452
327122	**2675**	A 443
327447	**2520**	A 446
327456	**2582**	A 442
327457	**2582**	A 442
327585	**3221**	A 436
331025	**3221**	A 436
331032	**3221**	A 436
331035	**1626**	A 436
331063	**1625**	A 436
331435	**1627**	A 436
331607	**1529**	A 436
344511	**2904**	A 209

BOSCH

O.E.		pag.
001965143	**1930**	A 114
0399D53002	**6161**	A 1
0399D53002	**6161**	A 105
086264492	**1555**	A 148
086398322	**1661**	C 186
0952236000	**2204**	A 127
1000090200	**2408**	A 155
1000201055K	**4247**	B 12
1000201055K	**4247**	B 194
1000301000	**3682**	B 192
1000301001	**3665**	B 191
1000301002	**3662**	B 191
1000301003	**3661**	B 191
1000301003	**4171**	B 194
1000301010	**4185**	B 194
1000301011	**3660**	B 191
1000301012	**3666**	B 191
1000301013	**3699**	B 196
1000301021	**3700**	B 192
1000301022	**3711**	B 193
1000301023	**3663**	B 191
1000301027	**4225**	B 13
1000301027	**4225**	B 196
1000301034	**3712**	B 193
1000301037	**3683**	B 192
1000301042	**3659**	B 190
1000301046	**3651**	B 190
1000301047	**3652**	B 190
1000301054	**3717**	B 193
1000301054L	**3718**	B 193
1000301055	**3716**	B 193
1000301055K	**3719**	B 193
1000301056	**3715**	B 193
1000301061	**3721**	B 193
1000301062	**3724**	B 193
1000301063	**3601**	B 460
1000301069	**4107**	B 196
1000301072	**4182**	B 194
1000301074	**3716**	B 193
1000301083	**3857**	B 345
1000301083	**4106**	B 387
1000322005	**3720**	B 196
1000390003	**3797**	B 138
1000390003	**3797**	B 193
1000390004	**3797**	B 138
1000390004	**3797**	B 193
1000520035	**3484**	C 185
1000917003	**3727**	B 193
1000917004	**3856**	B 345
1005821300	**1659**	C 186
1005821303	**1703**	C 186
1005821306	**3452**	C 188
1005821307	**1659**	C 186
1005821308	**3451**	C 188
1005821312	**3466**	C 186
1005821313	**3488**	C 187
1005821314	**3471**	C 186
1005821321	**3474**	C 186
1005821328	**3473**	C 181
1005821333	**3479**	C 188
1005821352	**3451**	C 188
1006200001	**1752**	C 171
1006200004	**1756**	C 171
1006200005	**1752**	C 171
1006200006	**1754**	C 171
1006200007	**1965**	C 173
1006200010	**1752**	C 171
1006200012	**1925**	C 172
1006200014	**1788**	C 176
1006200015	**1755**	C 171
1006200016	**1757**	C 175
1006200017	**1753**	C 175
1006200018	**1752**	C 171
1006200019	**1758**	C 176
1006200020	**2046**	C 173
1006200021	**1756**	C 171
1006200022	**1752**	C 171
1006200027	**1878**	C 172
1006200030	**1906**	C 172
1006200032	**1965**	C 173
1006200034	**2313**	C 177
1006200036	**2314**	C 173
1006200037	**1857**	C 171
1006200039	**1757**	C 175
1006200040	**1858**	C 172
1006200041	**1906**	C 172
1006200042	**1907**	C 172
1006200043	**1908**	C 172
1006200044	**2315**	C 174
1006200047	**2316**	C 178
1006200048	**1753**	C 175
1006200049	**1753**	C 175
1006200050	**1664**	C 181
1006200055	**1942**	C 176
1006200056	**1752**	C 171
1006200057	**1959**	C 176
1006200058	**1909**	C 176
1006200059	**2319**	C 178
1006200060	**1946**	C 172
1006200061	**1968**	C 176
1006200062	**1948**	C 172
1006200063	**1949**	C 172
1006200064	**1954**	C 173
1006200068	**2324**	C 174
1006200069	**1955**	C 173
1006200070	**1947**	C 176
1006200071	**1968**	C 176
1006200072	**1950**	C 172
1006200074	**1956**	C 173
1006200077	**2103**	C 176
1006200083	**2317**	C 178
1006200087	**1969**	C 176
1006200088	**2000**	C 176
1006200090	**1757**	C 175
1006200093	**2318**	C 174
1006200095	**2151**	C 173
1006200096	**2163**	C 177
1006200098	**2319**	C 178
1006200099	**2163**	C 177
1006200100	**2209**	C 177
1006200101	**2320**	C 178
1006200103	**1909**	C 176
1006200104	**1753**	C 175
1006200105	**2172**	C 177
1006200109	**2209**	C 177
1006200110	**1907**	C 172
1006200111	**1968**	C 176
1006200112	**2322**	C 178
1006200114	**2185**	C 177
1006200117	**2323**	C 179
1006200118	**2209**	C 177
1006200122	**2326**	C 178
1006200123	**1752**	C 171
1006200125	**2211**	C 177
1006200126	**2210**	C 177
1006200127	**1955**	C 173
1006200128	**1908**	C 172
1006200129	**1906**	C 172
1006200130	**1857**	C 171
1006200131	**1752**	C 171
1006200132	**1959**	C 176
1006200133	**1947**	C 176
1006200134	**1753**	C 175
1006200135	**2324**	C 174
1006200136	**2212**	C 173
1006200137	**2104**	C 177
1006200138	**2325**	C 174
1006200141	**2269**	C 173
1006200143	**2213**	C 177
1006200145	**1969**	C 176
1006200148	**1950**	C 172
1006200152	**1757**	C 175
1006200153	**1950**	C 172
1006200155	**2327**	C 178
1006200158	**1956**	C 173
1006200160	**1949**	C 172
1006200161	**2214**	C 173
1006200163	**1757**	C 175
1006200166	**2328**	C 178
1006200180	**1949**	C 172
1006200183	**1925**	C 172
1006200184	**1942**	C 176
1006200187	**1754**	C 171
1006200195	**2151**	C 173
1006200303	**2268**	C 174
1006200304	**2268**	C 174
1006200306	**2268**	C 174
1006200307	**2268**	C 174
1006200309	**2268**	C 174
1006200900	**1788**	C 176
1006200902	**1757**	C 175
1006200903	**1753**	C 175
1006200904	**1758**	C 176
1006200908	**2313**	C 177
1006200909	**1757**	C 175
1006200910	**1857**	C 171
1006208030	**2427**	A 155
1006208036	**2560**	A 155
1006208037	**2427**	A 155
1006208050	**2619**	A 155
1006208060	**2626**	A 160
1006208331	**2566**	A 155
1006208370	**2682**	A 160
1006208932	**2682**	A 160
1006209010	**2427**	A 155
1006209011	**2560**	A 155
1006209012	**2438**	A 155
1006209014	**2438**	A 155
1006209015	**2427**	A 155
1006209016	**2560**	A 155
1006209017	**2438**	A 155
1006209019	**2682**	A 160
1006209020	**1746**	A 155
1006209028	**2431**	A 163
1006209029	**2443**	A 163
1006209030	**2407**	A 162
1006209031	**2443**	A 163
1006209032	**2407**	A 162

A =

B =

C = 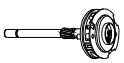

O.E.		pag.	O.E.		pag.	O.E.		pag.	O.E.		pag.
1006209033	**2407**	A 162	1006209131	**2808**	A 144	1006209434	**3071**	A 143	1006209536	**3190**	A 112
1006209034	**2443**	A 163	1006209132	**2446**	A 160	1006209435	**2810**	A 142	1006209537	**1537**	A 110
1006209035	**2431**	A 163	1006209135	**2406**	A 160	1006209436	**1517**	A 141	1006209537	**1775**	A 114
1006209036	**2431**	A 163	1006209136	**3113**	A 161	1006209437	**2866**	A 142	1006209538	**1612**	A 111
1006209039	**2407**	A 162	1006209139	**2446**	A 160	1006209438	**3003**	A 140	1006209539	**1612**	A 111
1006209040	**2443**	A 163	1006209140	**2407**	A 162	1006209440	**2086**	A 143	1006209540	**1554**	A 111
1006209042	**2740**	A 163	1006209143	**1746**	A 155	1006209441	**2879**	A 143	1006209541	**1618**	A 114
1006209047	**2443**	A 163	1006209144	**2626**	A 160	1006209444	**3094**	A 143	1006209542	**1720**	A 111
1006209048	**2407**	A 162	1006209146	**2624**	A 158	1006209445	**2934**	A 140	1006209543	**1617**	A 118
1006209049	**2407**	A 162	1006209148	**2639**	A 159	1006209447	**2921**	A 139	1006209544	**1617**	A 118
1006209050	**1607**	A 144	1006209149	**2832**	A 159	1006209448	**3169**	A 140	1006209545	**1537**	A 110
1006209051	**2443**	A 163	1006209151	**2638**	A 157	1006209449	**3195**	A 140	1006209545	**1775**	A 114
1006209052	**2443**	A 163	1006209153	**2682**	A 160	1006209450	**2895**	A 144	1006209546	**1612**	A 111
1006209053	**2443**	A 163	1006209161	**2882**	A 145	1006209451	**2974**	A 145	1006209547	**1751**	A 111
1006209054	**1607**	A 144	1006209162	**2830**	A 142	1006209452	**3200**	A 145	1006209548	**3190**	A 112
1006209055	**2443**	A 163	1006209167	**2802**	A 142	1006209460	**1759**	A 139	1006209549	**1751**	A 111
1006209056	**2407**	A 162	1006209300	**2682**	A 160	1006209461	**2954**	A 140	1006209550	**1720**	A 111
1006209058	**2443**	A 163	1006209320	**2441**	A 164	1006209462	**2921**	A 139	1006209551	**1877**	A 111
1006209059	**2442**	A 164	1006209320	**2442**	A 164	1006209463	**2921**	A 139	1006209552	**1824**	A 119
1006209060	**2441**	A 164	1006209321	**2442**	A 164	1006209466	**1510**	A 138	1006209553	**1668**	A 118
1006209060	**2442**	A 164	1006209322	**2442**	A 164	1006209469	**3127**	A 140	1006209554	**1751**	A 111
1006209061	**2694**	A 164	1006209323	**2441**	A 164	1006209470	**3127**	A 140	1006209555	**1926**	A 108
1006209064	**2676**	A 163	1006209323	**2442**	A 164	1006209471	**2921**	A 139	1006209558	**1668**	A 118
1006209066	**2443**	A 163	1006209324	**2442**	A 164	1006209472	**3195**	A 140	1006209559	**1751**	A 111
1006209067	**2441**	A 164	1006209325	**2441**	A 164	1006209473	**3127**	A 140	1006209560	**1775**	A 114
1006209067	**2442**	A 164	1006209325	**2442**	A 164	1006209475	**1535**	A 138	1006209561	**1837**	A 109
1006209068	**2441**	A 164	1006209332	**2443**	A 163	1006209477	**1535**	A 138	1006209562	**1833**	A 108
1006209068	**2442**	A 164	1006209338	**2676**	A 163	1006209479	**2231**	A 141	1006209563	**3190**	A 112
1006209069	**1928**	A 164	1006209339	**2694**	A 164	1006209481	**2295**	A 141	1006209564	**1834**	A 117
1006209070	**2431**	A 163	1006209400	**2843**	A 142	1006209482	**2058**	A 141	1006209565	**1668**	A 118
1006209071	**2407**	A 162	1006209401	**2934**	A 140	1006209500	**3172**	A 108	1006209566	**1537**	A 110
1006209072	**2849**	A 163	1006209402	**2878**	A 143	1006209501	**3165**	A 108	1006209566	**1775**	A 114
1006209073	**2849**	A 163	1006209403	**2809**	A 142	1006209502	**3166**	A 108	1006209567	**3190**	A 112
1006209081	**3094**	A 143	1006209403	**2843**	A 142	1006209503	**3190**	A 112	1006209568	**1537**	A 110
1006209082	**1932**	A 143	1006209404	**2921**	A 139	1006209504	**3190**	A 112	1006209568	**1775**	A 114
1006209083	**2874**	A 142	1006209405	**2843**	A 142	1006209506	**3190**	A 112	1006209569	**1775**	A 114
1006209085	**3071**	A 143	1006209406	**3195**	A 140	1006209509	**3190**	A 112	1006209570	**3190**	A 112
1006209088	**3003**	A 140	1006209410	**2921**	A 139	1006209510	**1537**	A 110	1006209571	**1618**	A 114
1006209090	**2086**	A 143	1006209412	**2843**	A 142	1006209510	**1775**	A 114	1006209572	**3190**	A 112
1006209101	**2443**	A 163	1006209413	**2810**	A 142	1006209513	**3190**	A 112	1006209573	**3190**	A 112
1006209102	**2694**	A 164	1006209414	**2921**	A 139	1006209516	**1537**	A 110	1006209574	**1939**	A 118
1006209103	**2870**	A 163	1006209416	**2921**	A 139	1006209516	**1775**	A 114	1006209575	**1940**	A 117
1006209104	**2694**	A 164	1006209417	**2843**	A 142	1006209517	**3165**	A 108	1006209576	**1617**	A 118
1006209105	**2407**	A 162	1006209418	**1648**	A 138	1006209518	**1538**	A 110	1006209578	**1864**	A 117
1006209107	**2849**	A 163	1006209419	**2029**	A 141	1006209519	**1542**	A 108	1006209579	**1835**	A 117
1006209108	**2865**	A 163	1006209420	**1649**	A 139	1006209520	**1593**	A 115	1006209580	**1855**	A 109
1006209110	**2407**	A 162	1006209421	**2920**	A 139	1006209521	**1943**	A 111	1006209581	**1894**	A 114
1006209111	**1928**	A 164	1006209422	**1650**	A 139	1006209522	**1530**	A 118	1006209582	**3190**	A 112
1006209114	**2817**	A 163	1006209423	**3016**	A 143	1006209523	**1608**	A 113	1006209583	**1668**	A 118
1006209117	**2441**	A 164	1006209424	**2830**	A 142	1006209524	**1594**	A 113	1006209584	**1887**	A 109
1006209117	**2442**	A 164	1006209425	**2922**	A 140	1006209526	**3190**	A 112	1006209585	**1886**	A 117
1006209118	**2431**	A 163	1006209426	**2954**	A 140	1006209527	**1778**	A 111	1006209586	**2293**	A 115
1006209119	**2442**	A 164	1006209427	**2921**	A 139	1006209528	**3190**	A 112	1006209587	**1537**	A 110
1006209120	**1607**	A 144	1006209428	**3195**	A 140	1006209530	**3190**	A 112	1006209587	**1775**	A 114
1006209123	**2427**	A 155	1006209429	**2967**	A 140	1006209531	**3190**	A 112	1006209588	**2036**	A 111
1006209124	**2560**	A 155	1006209430	**2968**	A 140	1006209532	**1616**	A 111	1006209590	**1958**	A 109
1006209125	**2438**	A 155	1006209431	**2830**	A 142	1006209533	**1962**	A 118	1006209591	**1668**	A 118
1006209127	**2443**	A 163	1006209432	**1932**	A 143	1006209534	**1751**	A 111	1006209592	**1961**	A 109
1006209128	**2676**	A 163	1006209433	**2874**	A 142	1006209535	**1943**	A 111	1006209594	**1824**	A 119

A = **B =** **C =** 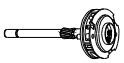

O.E.		pag.	O.E.		pag.	O.E.		pag.	O.E.		pag.
1006209595	**2370**	A 109	1006209673	**6055**	A 109	1006209797	**6239**	A 2	1006209917	**1835**	A 117
1006209596	**1617**	A 118	1006209675	**2111**	A 123	1006209797	**6239**	A 107	1006209918	**1617**	A 118
1006209597	**3190**	A 112	1006209677	**1989**	A 122	1006209799	**6089**	A 107	1006209919	**1617**	A 118
1006209600	**1887**	A 109	1006209678	**2169**	A 123	1006209801	**2266**	A 106	1006209921	**1617**	A 118
1006209601	**2144**	A 110	1006209679	**1886**	A 117	1006209802	**2122**	A 130	1006209922	**1668**	A 118
1006209602	**1936**	A 109	1006209680	**2109**	A 133	1006209804	**2338**	A 106	1006209923	**1864**	A 117
1006209603	**1537**	A 110	1006209681	**2189**	A 133	1006209805	**2267**	A 106	1006209924	**2144**	A 110
1006209603	**1775**	A 114	1006209683	**2227**	A 124	1006209806	**2357**	A 132	1006209925	**2295**	A 141
1006209605	**2240**	A 120	1006209684	**3190**	A 112	1006209807	**2266**	A 106	1006209927	**1939**	A 118
1006209606	**2240**	A 120	1006209685	**3190**	A 112	1006209809	**6088**	A 132	1006209928	**2240**	A 120
1006209607	**2111**	A 123	1006209686	**1887**	A 109	1006209810	**6108**	A 107	1006209929	**2073**	A 123
1006209608	**6255**	A 6	1006209690	**1989**	A 122	1006209812	**2343**	A 107	1006209930	**2139**	A 120
1006209608	**6255**	A 125	1006209691	**1612**	A 111	1006209813	**2351**	A 132	1006209931	**1958**	A 109
1006209612	**1979**	A 117	1006209692	**2059**	A 123	1006209814	**2267**	A 106	1006209932	**2036**	A 111
1006209613	**2137**	A 123	1006209693	**3190**	A 112	1006209815	**1989**	A 122	1006209936	**2296**	A 131
1006209614	**1958**	A 109	1006209694	**3190**	A 112	1006209818	**6031**	A 131	1006209937	**1989**	A 122
1006209618	**1989**	A 122	1006209695	**2354**	A 124	1006209819	**6170**	A 8	1006209938	**2111**	A 123
1006209619	**3190**	A 112	1006209696	**2059**	A 123	1006209819	**6170**	A 133	1006209939	**3190**	A 112
1006209620	**2112**	A 112	1006209699	**1991**	A 135	1006209820	**6108**	A 107	1006209940	**6149**	A 2
1006209621	**1991**	A 135	1006209701	**3190**	A 112	1006209823	**6087**	A 107	1006209940	**6149**	A 107
1006209622	**2132**	A 115	1006209702	**3190**	A 112	1006209824	**6049**	A 131	1006209941	**1961**	A 109
1006209624	**2059**	A 123	1006209703	**1617**	A 118	1006209825	**6169**	A 2	1006209943	**2189**	A 133
1006209626	**1939**	A 118	1006209704	**2145**	A 112	1006209825	**6169**	A 107	1006209944	**2059**	A 123
1006209627	**2240**	A 120	1006209705	**3190**	A 112	1006209828	**6145**	A 5	1006209947	**2236**	A 131
1006209628	**2006**	A 135	1006209706	**2059**	A 123	1006209828	**6145**	A 124	1006209948	**6159**	A 5
1006209629	**2073**	A 123	1006209707	**3190**	A 112	1006209834	**6160**	A 5	1006209948	**6159**	A 125
1006209630	**2193**	A 124	1006209709	**3190**	A 112	1006209834	**6160**	A 124	1006209949	**2347**	A 133
1006209631	**2169**	A 123	1006209710	**1617**	A 118	1006209836	**6145**	A 5	1006209950	**2122**	A 130
1006209632	**2139**	A 120	1006209711	**3190**	A 112	1006209836	**6145**	A 124	1006209957	**6128**	A 3
1006209633	**2059**	A 123	1006209714	**2368**	A 124	1006209841	**6196**	A 9	1006209957	**6128**	A 120
1006209634	**2149**	A 123	1006209715	**2059**	A 123	1006209841	**6196**	A 134	1006209958	**2267**	A 106
1006209635	**2169**	A 123	1006209751	**2236**	A 131	1006209843	**2169**	A 123	1006209960	**2347**	A 133
1006209636	**2028**	A 135	1006209753	**2241**	A 124	1006209845	**6145**	A 5	1006209961	**2356**	A 134
1006209637	**2190**	A 120	1006209755	**2347**	A 133	1006209845	**6145**	A 124	1006209962	**2109**	A 133
1006209638	**1989**	A 122	1006209757	**2108**	A 134	1006209847	**6155**	A 9	1006209964	**6031**	A 131
1006209641	**2048**	A 134	1006209758	**2006**	A 135	1006209847	**6155**	A 134	1006209965	**6170**	A 8
1006209642	**2126**	A 130	1006209759	**2028**	A 135	1006209849	**6149**	A 2	1006209965	**6170**	A 133
1006209643	**2028**	A 135	1006209760	**2188**	A 135	1006209849	**6149**	A 107	1006209970	**6132**	A 7
1006209645	**2122**	A 130	1006209762	**2048**	A 134	1006209850	**2164**	A 123	1006209970	**6132**	A 129
1006209646	**2133**	A 130	1006209768	**6035**	A 124	1006209862	**6069**	A 125	1006209971	**6131**	A 6
1006209647	**2193**	A 124	1006209771	**6159**	A 5	1006209864	**6160**	A 5	1006209971	**6131**	A 125
1006209648	**1991**	A 135	1006209771	**6159**	A 125	1006209864	**6160**	A 124	1006209979	**6131**	A 6
1006209649	**2006**	A 135	1006209774	**6128**	A 3	1006209866	**6256**	A 6	1006209979	**6131**	A 125
1006209650	**2164**	A 123	1006209774	**6128**	A 120	1006209866	**6256**	A 126	1006209981	**6089**	A 107
1006209652	**2138**	A 126	1006209775	**2393**	A 121	1006209900	**2682**	A 160	1006209983	**2149**	A 123
1006209653	**2236**	A 131	1006209779	**2149**	A 123	1006209901	**2427**	A 155	1006209995	**2149**	A 123
1006209655	**2188**	A 135	1006209781	**2048**	A 134	1006209902	**2438**	A 155	1006210103	**6253**	A 5
1006209656	**2238**	A 131	1006209783	**2347**	A 133	1006209903	**2560**	A 155	1006210103	**6253**	A 125
1006209657	**2108**	A 134	1006209785	**2356**	A 134	1006209905	**1537**	A 110	1006210111	**6031**	A 131
1006209658	**2370**	A 109	1006209787	**1989**	A 122	1006209905	**1775**	A 114	1006210128	**6049**	A 131
1006209659	**2191**	A 123	1006209789	**6142**	A 5	1006209906	**3190**	A 112	1006210144	**2149**	A 123
1006209660	**2149**	A 123	1006209789	**6142**	A 124	1006209907	**1537**	A 110	1006210145	**1537**	A 110
1006209661	**6030**	A 124	1006209791	**2296**	A 131	1006209907	**1775**	A 114	1006210146	**6049**	A 131
1006209666	**2296**	A 131	1006209792	**2149**	A 123	1006209908	**1775**	A 114	1006210148	**2122**	A 130
1006209667	**1989**	A 122	1006209793	**2266**	A 106	1006209910	**1668**	A 118	1006210149	**6031**	A 131
1006209669	**2206**	A 130	1006209794	**6108**	A 107	1006209911	**1668**	A 118	1006210163	**2296**	A 131
1006209670	**2111**	A 123	1006209795	**6247**	A 2	1006209912	**1824**	A 119	1006210166	**6132**	A 7
1006209671	**2152**	A 123	1006209795	**6247**	A 107	1006209914	**2058**	A 141	1006210166	**6132**	A 129
1006209672	**1989**	A 122	1006209796	**6028**	A 107	1006209916	**1886**	A 117	1006210171	**6069**	A 125

A =

B =

C = 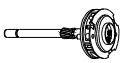

O.E.		pag.	O.E.		pag.	O.E.		pag.	O.E.		pag.
1006210172	**6248**	A 1	2000301013	**3658**	B 190	2006208030	**2401**	A 156	2006209052	**2624**	A 158
1006210172	**6248**	A 106	2000301014	**3679**	B 191	2006208040	**2618**	A 164	2006209053	**2624**	A 158
1006210184	**6255**	A 6	2000301015	**3680**	B 192	2006208041	**2618**	A 164	2006209054	**2639**	A 159
1006210184	**6255**	A 125	2000301016	**3681**	B 192	2006208043	**2448**	A 162	2006209058	**2403**	A 158
1006210185	**6253**	A 5	2000301019	**3702**	B 192	2006208044	**2447**	A 164	2006209059	**2637**	A 159
1006210185	**6253**	A 125	2000301023	**3703**	B 192	2006208045	**2447**	A 164	2006209060	**2638**	A 157
1006210197	**6132**	A 7	2000301024	**4199**	B 194	2006208046	**2657**	A 165	2006209061	**2624**	A 158
1006210197	**6132**	A 129	2000301025	**4227**	B 12	2006208050	**2436**	A 162	2006209062	**2639**	A 159
1006210198	**6132**	A 7	2000301025	**4227**	B 194	2006208060	**2404**	A 156	2006209065	**2832**	A 159
1006210198	**6132**	A 129	2000301026	**3704**	B 192	2006208062	**2623**	A 156	2006209066	**2650**	A 159
1006210222	**6252**	A 7	2000301030	**3706**	B 192	2006208070	**2645**	A 157	2006209067	**2492**	A 158
1006210222	**6252**	A 129	2000301036	**3707**	B 193	2006208080	**2433**	A 162	2006209068	**2498**	A 158
1006210224	**2149**	A 123	2000301037	**3714**	B 193	2006208090	**2433**	A 162	2006209071	**2444**	A 161
1006210235	**6089**	A 107	2000301041	**3709**	B 193	2006208100	**2639**	A 159	2006209072	**2573**	A 161
1006210261	**6131**	A 6	2000301041	**3842**	B 344	2006208101	**2624**	A 158	2006209073	**2573**	A 161
1006210261	**6131**	A 125	2000301043	**3710**	B 193	2006208300	**1139**	A 158	2006209077	**2576**	A 161
1006210262	**6131**	A 6	2000301044	**4226**	B 12	2006208301	**1133**	A 158	2006209085	**2697**	A 162
1006210262	**6131**	A 125	2000301044	**4226**	B 194	2006208340	**2642**	A 165	2006209086	**2760**	A 159
1006210905	**6248**	A 1	2000301045	**3654**	B 190	2006208341	**2642**	A 165	2006209087	**1927**	A 156
1006210905	**6248**	A 106	2000301045	**3842**	B 344	2006208360	**2628**	A 156	2006209088	**1654**	A 156
1006210910	**6252**	A 7	2000301047	**3710**	B 193	2006208361	**2622**	A 156	2006209089	**1776**	A 156
1006210910	**6252**	A 129	2000301049	**3709**	B 193	2006208380	**2627**	A 162	2006209095	**2760**	A 159
1006384642	**1594**	A 113	2000301049	**3842**	B 344	2006208905	**2402**	A 158	2006209107	**1972**	A 154
1007010019	**2830**	A 142	2000301049	**4181**	B 194	2006208948	**2624**	A 158	2006209109	**1975**	A 154
1007010045	**1617**	A 118	2000301051	**3675**	B 191	2006209001	**2439**	A 160	2006209111	**2868**	A 151
1007010090	**1757**	C 175	2000301056	**3715**	B 193	2006209003	**2434**	A 160	2006209113	**1673**	A 149
1007010095	**1925**	C 172	2000301128	**3657**	B 190	2006209004	**2399**	A 160	2006209118	**1974**	A 154
1007010098	**1754**	C 171	2000301130	**3655**	B 190	2006209005	**2406**	A 160	2006209119	**1972**	A 154
1007010105	**2108**	A 134	2000301131	**3685**	B 192	2006209007	**2406**	A 160	2006209120	**1975**	A 154
1009999029	**2647**	A 155	2000301132	**3686**	B 192	2006209010	**2446**	A 160	2006209122	**1974**	A 154
1009999109	**3689**	B 192	2000301133	**3687**	B 192	2006209011	**2446**	A 160	2006209123	**1673**	A 149
1100301001	**3670**	B 191	2000301137	**3688**	B 192	2006209014	**2446**	A 160	2006209131	**2565**	A 158
1100301003	**3698**	B 192	2000301140	**3656**	B 190	2006209016	**2736**	A 161	2006209141	**2637**	A 159
1100301010	**3672**	B 191	2000301141	**3684**	B 192	2006209020	**2638**	A 157	2006209156	**2808**	A 144
1100301011	**3671**	B 191	2000322110	**3697**	B 192	2006209021	**0133**	A 157	2006209160	**2694**	A 164
1900301420	**3701**	B 192	2000780133	**6246**	A 10	2006209022	**0139**	A 157	2006209161	**2694**	A 164
1900301420	**3842**	B 344	2000780133	**6246**	A 170	2006209023	**2565**	A 158	2006209162	**2830**	A 142
1987BE0003	**6121**	A 297	2001933074	**3401**	A 198	2006209024	**2634**	A 159	2006209163	**2809**	A 142
1987BE0016	**6126**	A 30	2003162001	**3539**	A 169	2006209028	**3055**	A 159	2006209163	**2843**	A 142
1987BE0016	**6126**	A 280	2003162005	**3539**	A 169	2006209030	**0139**	A 157	2006209164	**2810**	A 142
1987BE0024	**2907**	A 287	2003162006	**3539**	A 169	2006209031	**2565**	A 158	2006209165	**2443**	A 163
1987BE0043	**1848**	A 373	2003162016	**3539**	A 169	2006209032	**0133**	A 157	2006209166	**2443**	A 163
1987BE0046	**6075**	A 212	2006202000	**1691**	A 458	2006209033	**2634**	A 159	2006209167	**2802**	A 142
1987BE0050	**1091**	A 320	2006202001	**2167**	A 213	2006209034	**2402**	A 158	2006209168	**2870**	A 163
1987BE0051	**6077**	A 208	2006202002	**2222**	A 215	2006209035	**1139**	A 158	2006209181	**0133**	A 157
1987BE0055	**1920**	A 257	2006202003	**2167**	A 213	2006209036	**1133**	A 158	2006209183	**0139**	A 157
2000103023	**3703**	B 192	2006202010	**2165**	A 213	2006209037	**2493**	A 156	2006209184	**2565**	A 158
2000301000	**3654**	B 190	2006202011	**2165**	A 213	2006209038	**2656**	A 157	2006209185	**2565**	A 158
2000301000	**3664**	B 191	2006202012	**2167**	A 213	2006209039	**2635**	A 157	2006209187	**2634**	A 159
2000301000	**3842**	B 344	2006202015	**6176**	A 16	2006209040	**2403**	A 158	2006209188	**2402**	A 158
2000301001	**3653**	B 190	2006202015	**6176**	A 216	2006209041	**2637**	A 159	2006209189	**2402**	A 158
2000301002	**3656**	B 190	2006202016	**1691**	A 458	2006209042	**2650**	A 159	2006209191	**1139**	A 158
2000301003	**3668**	B 191	2006203022	**2573**	A 161	2006209043	**2498**	A 158	2006209193	**1133**	A 158
2000301004	**3667**	B 191	2006203025	**2573**	A 161	2006209046	**2492**	A 158	2006209195	**2493**	A 156
2000301005	**3676**	B 191	2006203026	**2576**	A 161	2006209047	**2492**	A 158	2006209199	**2635**	A 157
2000301006	**3673**	B 191	2006208004	**2403**	A 158	2006209048	**2402**	A 158	2006209200	**2959**	A 152
2000301007	**3674**	B 191	2006208006	**2402**	A 158	2006209049	**2493**	A 156	2006209201	**2959**	A 152
2000301009	**3664**	B 191	2006208010	**0121**	A 157	2006209050	**2639**	A 159	2006209202	**2403**	A 158
2000301011	**3705**	B 192	2006208013	**0133**	A 157	2006209051	**2639**	A 159	2006209203	**2403**	A 158

A =

B =

C = 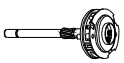

O.E.		pag.	O.E.		pag.	O.E.		pag.	O.E.		pag.
2006209205	**2637**	A 159	2006209347	**1563**	A 148	2006209462	**1564**	A 148	2006209911	**2637**	A 159
2006209206	**2650**	A 159	2006209348	**2871**	A 152	2006209464	**2977**	A 152	2006209912	**2650**	A 159
2006209207	**2650**	A 159	2006209351	**1139**	A 158	2006209465	**1774**	A 149	2006209914	**2492**	A 158
2006209211	**2492**	A 158	2006209353	**1133**	A 158	2006209466	**1553**	A 147	2006209915	**2498**	A 158
2006209212	**2498**	A 158	2006209366	**2444**	A 161	2006209468	**1656**	A 149	2006209916	**2444**	A 161
2006209215	**2760**	A 159	2006209370	**2576**	A 161	2006209469	**3150**	A 153	2006209917	**2573**	A 161
2006209217	**3055**	A 159	2006209372	**2697**	A 162	2006209470	**3039**	A 153	2006209919	**2576**	A 161
2006209219	**2872**	A 159	2006209380	**2873**	A 159	2006209471	**1546**	A 146	2006209922	**2697**	A 162
2006209220	**2873**	A 159	2006209386	**2444**	A 161	2006209473	**3019**	A 152	2006209924	**2624**	A 158
2006209221	**1654**	A 156	2006209388	**2573**	A 161	2006209474	**1515**	A 147	2006209925	**2639**	A 159
2006209224	**1927**	A 156	2006209392	**2697**	A 162	2006209475	**2977**	A 152	2006209928	**2832**	A 159
2006209229	**2760**	A 159	2006209393	**2846**	A 151	2006209476	**3150**	A 153	2006209930	**1555**	A 148
2006209232	**2875**	A 165	2006209394	**2868**	A 151	2006209477	**1534**	A 146	2006209931	**1655**	A 149
2006209240	**2936**	A 152	2006209398	**2846**	A 151	2006209478	**3018**	A 147	2006209932	**1856**	A 149
2006209241	**3017**	A 147	2006209401	**1972**	A 154	2006209479	**1865**	A 149	2006209933	**1556**	A 148
2006209242	**3017**	A 147	2006209403	**1673**	A 149	2006209481	**3019**	A 152	2006380010	**0033**	A 167
2006209243	**2937**	A 152	2006209405	**2868**	A 151	2006209482	**1513**	A 147	2006380010	**0033**	A 336
2006209243	**3019**	A 152	2006209406	**2856**	A 151	2006209483	**3039**	A 153	2006380402	**3310**	A 169
2006209244	**2869**	A 151	2006209407	**2844**	A 151	2006209485	**3150**	A 153	2006380410	**0033**	A 167
2006209245	**2848**	A 151	2006209408	**2913**	A 152	2006209488	**1911**	A 150	2006380410	**0033**	A 336
2006209246	**2847**	A 151	2006209410	**1514**	A 147	2006209489	**1911**	A 150	2006380411	**1033**	A 168
2006209248	**2867**	A 151	2006209411	**3186**	A 153	2006209490	**2127**	A 150	2006380411	**1033**	A 337
2006209249	**3017**	A 147	2006209413	**3155**	A 153	2006209491	**1924**	A 150	2006380422	**3338**	A 169
2006209250	**2446**	A 160	2006209414	**1559**	A 148	2006209492	**1555**	A 148	2006380448	**3340**	A 169
2006209272	**2810**	A 142	2006209415	**1674**	A 149	2006209494	**3196**	A 153	2006380450	**3306**	A 169
2006209273	**2878**	A 143	2006209417	**2910**	A 152	2006209495	**1516**	A 147	2006380452	**3304**	A 168
2006209280	**2895**	A 144	2006209418	**2936**	A 152	2006209498	**1562**	A 148	2006380458	**0034**	A 168
2006209282	**1607**	A 144	2006209421	**2856**	A 151	2006209499	**1564**	A 148	2006380458	**0034**	A 337
2006209301	**1972**	A 154	2006209422	**2856**	A 151	2006209500	**2997**	A 146	2006380468	**3308**	A 169
2006209302	**1975**	A 154	2006209423	**1582**	A 148	2006209501	**1534**	A 146	2006380492	**3307**	A 169
2006209303	**1974**	A 154	2006209425	**3196**	A 153	2006209503	**2051**	A 146	2006380500	**3301**	A 168
2006209304	**1673**	A 149	2006209426	**3189**	A 153	2006209504	**3150**	A 153	2006380503	**3303**	A 168
2006209305	**1973**	A 154	2006209427	**1655**	A 149	2006209529	**1555**	A 148	2006380558	**0030**	A 167
2006209306	**2959**	A 152	2006209428	**1912**	A 150	2006209530	**1555**	A 148	2006380558	**0030**	A 228
2006209307	**1563**	A 148	2006209429	**2127**	A 150	2006209531	**1556**	A 148	2006380558	**0030**	A 336
2006209308	**2871**	A 152	2006209430	**1992**	A 150	2006209532	**1516**	A 147	2006380559	**1030**	A 168
2006209310	**2876**	A 145	2006209431	**3194**	A 153	2006209533	**1856**	A 149	2006380559	**1030**	A 337
2006209311	**2882**	A 145	2006209432	**1773**	A 149	2006209535	**1924**	A 150	2006380560	**1235**	A 168
2006209312	**2877**	A 145	2006209434	**1981**	A 150	2006209536	**1555**	A 148	2006380572	**3335**	A 169
2006209320	**2817**	A 163	2006209435	**2868**	A 151	2006209537	**1556**	A 148	2006380574	**3335**	A 169
2006209321	**2866**	A 142	2006209436	**2856**	A 151	2006209538	**1866**	A 149	2006380578	**3305**	A 168
2006209323	**2879**	A 143	2006209437	**2844**	A 151	2006209539	**1856**	A 149	2006380578	**3305**	A 205
2006209324	**2865**	A 163	2006209438	**2913**	A 152	2006209543	**1918**	A 150	2006381010	**0033**	A 167
2006209329	**1913**	A 150	2006209440	**1514**	A 147	2006209544	**1918**	A 150	2006381010	**0033**	A 336
2006209330	**2936**	A 152	2006209441	**3186**	A 153	2006209550	**6250**	A 6	2006381014	**3330**	A 169
2006209331	**3017**	A 147	2006209443	**3155**	A 153	2006209550	**6250**	A 127	2006381410	**0033**	A 167
2006209332	**3017**	A 147	2006209444	**1559**	A 148	2006209558	**6161**	A 1	2006381410	**0033**	A 336
2006209333	**2937**	A 152	2006209445	**1674**	A 149	2006209558	**6161**	A 105	2006381411	**1033**	A 168
2006209333	**3019**	A 152	2006209446	**2856**	A 151	2006209900	**0139**	A 157	2006381411	**1033**	A 337
2006209334	**2869**	A 151	2006209447	**2910**	A 152	2006209901	**2565**	A 158	2006381414	**3330**	A 169
2006209335	**2848**	A 151	2006209448	**2936**	A 152	2006209902	**0133**	A 157	2006381452	**3245**	A 205
2006209336	**2847**	A 151	2006209449	**3150**	A 153	2006209903	**2634**	A 159	2006381458	**0034**	A 168
2006209338	**2867**	A 151	2006209450	**1582**	A 148	2006209904	**2402**	A 158	2006381458	**0034**	A 337
2006209341	**1972**	A 154	2006209452	**1516**	A 147	2006209905	**1139**	A 158	2006381459	**1034**	A 168
2006209342	**1975**	A 154	2006209457	**1655**	A 149	2006209906	**1133**	A 158	2006381558	**0030**	A 167
2006209343	**1974**	A 154	2006209458	**1918**	A 150	2006209907	**2493**	A 156	2006381558	**0030**	A 228
2006209344	**1673**	A 149	2006209459	**1655**	A 149	2006209908	**2656**	A 157	2006381558	**0030**	A 336
2006209345	**1973**	A 154	2006209460	**1867**	A 150	2006209909	**2635**	A 157	2006381559	**1030**	A 168
2006209346	**2959**	A 152	2006209461	**1862**	A 149	2006209910	**2403**	A 158	2006381559	**1030**	A 337

A =

B =

C = 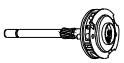

O.E.		pag.	O.E.		pag.	O.E.		pag.	O.E.		pag.
2006381560	**2235**	A 168	6033AD0242	**2292**	A 128	9001066242	**1751**	A 111	9001337087	**2330**	C 180
2006381561	**3334**	A 169	6033AD0243	**2256**	A 127	9001066247	**1751**	A 111	9001337094	**2331**	C 180
2006382013	**3315**	A 165	6033AD0250	**6080**	A 128	9001066248	**1751**	A 111	9001451343	**3039**	A 153
2006382017	**3315**	A 165	6033AD0267	**2233**	A 126	9001066476	**1751**	A 111	9001453601	**6002**	A 216
2006382018	**3317**	A 165	6033AD0270	**2239**	A 132	9001081010	**1835**	A 117	9001453670	**2218**	A 214
2006382019	**3332**	A 166	6033AD0304	**2292**	A 128	9001081022	**3190**	A 112	9001690003	**3213**	A 141
2006382020	**3315**	A 165	6033AD0306	**2256**	A 127	9001081033	**1887**	A 109	9001690067	**3214**	A 112
2006382060	**2170**	A 167	6033AD0331	**6082**	A 128	9001082324	**2922**	A 140	9001690111	**1751**	A 111
2006382062	**2121**	A 167	6033AD0351	**6245**	A 4	9001082340	**2921**	A 139	9001692096	**3195**	A 140
2006382066	**2125**	A 167	6033AD0351	**6245**	A 122	9001082362	**2830**	A 142	9001692097	**3216**	A 141
2006382078	**2124**	A 167	6033AD0414	**2239**	A 132	9001082421	**2682**	A 160	9001693029	**3094**	A 143
2006382150	**3315**	A 165	6033AD0422	**1808**	A 132	9001082555	**2830**	A 142	9002336200	**1810**	A 114
2006382152	**3317**	A 165	6033AD0442	**2204**	A 127	9001082618	**2921**	A 139	9002336201	**2392**	A 116
2006382154	**3318**	A 166	6033AD0462	**2204**	A 127	9001082660	**2921**	A 139	9002336203	**1614**	A 121
2006382156	**3317**	A 165	6033AD0467	**2292**	A 128	9001082669	**2830**	A 142	9002336204	**1836**	A 119
2006382158	**3323**	A 166	6033AD1002	**2201**	A 122	9001082686	**2921**	A 139	9002336205	**1810**	A 114
2006382162	**3339**	A 166	6033AD1062	**2263**	A 122	9001082748	**2921**	A 139	9002336207	**1642**	A 114
2006382164	**3323**	A 166	6033AD2012	**2255**	A 121	9001082749	**2922**	A 140	9002336208	**1941**	A 114
2006382168	**3348**	A 166	6033AD3006	**2204**	A 127	9001082750	**2843**	A 142	9002336209	**1594**	A 113
2006382172	**3332**	A 166	6033AD3028	**2358**	A 128	9001083373	**4134**	B 193	9002336210	**2392**	A 116
2006382174	**3345**	A 166	6033AD3078	**6257**	A 6	9001083406	**2856**	A 151	9002336213	**6056**	A 121
2006382176	**3315**	A 165	6033AD3078	**6257**	A 127	9001083436	**2856**	A 151	9002336214	**6240**	A 3
2006382178	**3346**	A 166	6033AD3104	**2202**	A 127	9001083444	**0139**	A 157	9002336214	**6240**	A 115
2006382182	**3346**	A 166	6033AD3106	**2233**	A 126	9001083445	**2493**	A 156	9002336216	**2136**	A 120
2006382188	**3346**	A 166	6033AD3108	**2204**	A 127	9001084064	**2106**	A 165	9002336217	**2205**	A 119
2006382190	**2106**	A 165	6033AD3109	**2358**	A 128	9001140041	**2818**	A 161	9002336218	**2018**	A 116
2006383150	**3315**	A 165	6033AD3110	**2203**	A 127	9001140067	**2818**	A 161	9002336219	**2019**	A 116
2006383152	**3317**	A 165	6033AD3111	**6054**	A 126	9001140114	**1692**	A 139	9002336223	**2134**	A 130
2006383154	**3318**	A 166	6033AD3120	**2202**	A 127	9001140206	**3113**	A 161	9002336224	**1777**	A 116
2006383156	**3322**	A 166	6033AD3130	**2202**	A 127	9001140207	**3112**	A 161	9002336225	**2247**	A 131
2006383160	**3345**	A 166	6033AD3244	**2204**	A 127	9001140209	**2818**	A 161	9002336226	**2116**	A 121
2006401527	**3539**	A 169	6033AD3310	**2329**	C 170	9001140212	**3113**	A 161	9002336227	**2116**	A 121
2007010044	**6246**	A 10	6033AD3334	**2203**	A 127	9001140222	**2017**	A 150	9002336230	**2110**	A 121
2007010044	**6246**	A 170	6033AD3336	**2203**	A 127	9001140225	**1652**	A 160	9002336232	**2361**	A 131
2007010160	**6161**	A 1	6033AD3338	**2203**	A 127	9001140317	**3199**	A 115	9002336233	**2135**	A 116
2007010160	**6161**	A 105	6033AD3850	**2204**	A 127	9001140322	**1661**	C 186	9002336236	**2204**	A 127
2100301001	**3669**	B 191	6033AD4001	**2257**	A 128	9001140347	**3713**	B 193	9002336237	**2203**	A 127
6004AH5018	**6086**	A 120	6033AD4019	**2203**	A 127	9001140362	**1663**	C 181	9002336238	**2019**	A 116
6033AC4002	**3428**	A 198	6033AD4034	**2204**	A 127	9001140384	**3723**	B 197	9002336283	**1621**	A 115
6033AC5060	**3483**	C 182	6033AD4052	**2384**	A 126	9001140391	**1662**	C 181	9002336287	**1777**	A 116
6033AC5149	**6026**	A 105	6033AD4119	**2203**	A 127	9001141146	**1992**	A 150	9002336289	**2019**	A 116
6033AC5246	**6026**	A 105	6033AD4141	**2202**	A 127	9001330309	**4060**	B 229	9002338850	**1661**	C 186
6033AD0004	**2234**	A 132	6033AD4148	**2204**	A 127	9001336240	**3214**	A 112	9002338850	**3464**	C 182
6033AD0044	**1594**	A 113	6033AD4240	**2203**	A 127	9001336244	**2329**	C 170	9002453010	**2913**	A 152
6033AD0061	**2200**	A 122	6033AD5055	**6020**	A 105	9001336320	**2005**	A 139	9002453073	**2856**	A 151
6033AD0070	**6140**	A 4	6033AD5078	**6020**	A 105	9001336323	**1819**	A 139	9002453074	**2868**	A 151
6033AD0070	**6140**	A 121	6033AD5157	**3428**	A 198	9001336324	**2921**	A 139	9002453077	**1559**	A 148
6033AD0077	**2201**	A 122	6033AD5173	**6021**	C 170	9001337056	**1804**	C 179	9003330317	**4183**	B 194
6033AD0091	**6107**	A 128	6033AD5351	**6021**	C 170	9001337057	**1805**	C 179	9003331430	**1645**	A 130
6033AD0099	**6053**	A 128	6033AD5355	**6020**	A 105	9001337058	**1806**	C 180	9003331931	**3428**	A 198
6033AD0102	**6257**	A 6	6033AD5356	**6020**	A 105	9001337059	**1803**	C 179	9003336201	**1642**	A 114
6033AD0102	**6257**	A 127	6033AD5359	**6161**	A 1	9001337061	**1843**	C 180	9003336203	**1644**	A 121
6033AD0115	**2257**	A 128	6033AD5359	**6161**	A 105	9001337062	**1804**	C 179	9003336206	**1641**	A 114
6033AD0129	**2232**	A 127	9001042013	**3016**	A 143	9001337067	**1845**	C 180	9003336213	**2040**	A 158
6033AD0148	**2202**	A 127	9001042021	**2830**	A 142	9001337069	**1662**	C 181	9003336223	**1921**	A 222
6033AD0184	**2203**	A 127	9001042032	**3016**	A 143	9001337069	**2055**	C 180	9003336268	**1664**	C 181
6033AD0200	**2203**	A 127	9001042100	**1535**	A 138	9001337073	**2123**	C 180	9003336272	**1643**	A 116
6033AD0218	**2291**	A 131	9001066236	**2921**	A 139	9001337074	**2215**	C 180	9003336273	**1644**	A 121
6033AD0233	**2329**	C 170	9001066239	**1513**	A 147	9001337075	**1807**	C 180	9003336274	**1645**	A 130

A =

B =

C = 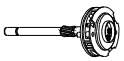

O.E.			pag.
9003336275	**1614**	A	121
9003336277	**1646**	A	116
9003336278	**2020**	A	116
9003336280	**1594**	A	113
9003336282	**1647**	A	114
9003336283	**1621**	A	115
9003336284	**1642**	A	114
9003336285	**1665**	C	181
9003336286	**1874**	A	130
9003336287	**1777**	A	116
9003336289	**2019**	A	116
9003336290	**6138**	A	8
9003336290	**6138**	A	131
9003336291	**1608**	A	113
9003336292	**2021**	A	130
9003336293	**3199**	A	115
9003336295	**2022**	A	119
9003336296	**1805**	C	179
9003336321	**3461**	C	189
9003336408	**2255**	A	121
9003337009	**3494**	C	182
9003337014	**1805**	C	179
9005140196	**1652**	A	160
9009991236	**3691**	B	196
9900333013	**4061**	B	229
9900333089	**3657**	B	190
9900333103	**4074**	B	229
ALZR70E7X	**3322**	A	166
C001403679	**6244**	A	10
C001403679	**6244**	A	166
D001965593	**1961**	A	109
DGT15L16Z	**6130**	A	9
DGT15L16Z	**6130**	A	157
DZR2L501Z	**3307**	A	169
DZR2L508Z	**3311**	A	169
DZR71/508Z	**3302**	A	168
DZR71/510Z	**3302**	A	168
F000AL0110	**1907**	C	172
F000AL0128	**2104**	C	177
F000AL1001	**2922**	A	140
F000AL1002	**2921**	A	139
F000AL1003	**2830**	A	142
F000AL1005	**3715**	B	193
F000AL1040	**3190**	A	112
F000AL1086	**2108**	A	134
F000AL1100	**2109**	A	133
F000AL1186	**2048**	A	134
F000AL1250	**2111**	A	123
F000AL1306	**6156**	A	2
F000AL1306	**6156**	A	113
F000AL1432	**2354**	A	124
F000AL1514	**3190**	A	112
F000AL1516	**3190**	A	112
F000AL1534	**3190**	A	112
F000AL1681	**2048**	A	134
F000AL1690	**2354**	A	124
F000AL1694	**6156**	A	2
F000AL1694	**6156**	A	113
F000AL1698	**3190**	A	112
F000AL1700	**3190**	A	112
F000AL1704	**1835**	A	117
F000AL1877	**3190**	A	112
F000AL1878	**1887**	A	109
F000AL1898	**2165**	A	213
F000AL2000	**1958**	A	109
F002G20517	**2227**	A	124
F005M10053	**2169**	A	123
F010AL1012	**2163**	C	177
F010AL1030	**1758**	C	176
KB.....KIT52B	**3539**	A	169
SDV38236	**6257**	A	6
SDV38236	**6257**	A	127
WMB50E18X	**3675**	B	191
WMB50L16X	**3663**	B	191
WMB651/515X	**3708**	B	193

BRIGGS STRATTON

391135	**6209**	A	13
391135	**6209**	A	199
398003	**6209**	A	13
398003	**6209**	A	199
692024	**6209**	A	13
692024	**6209**	A	199

BUTEC

850139	**4235**	B	14
850139	**4235**	B	200
850363	**1691**	A	458
850629	**2167**	A	213
850674	**2218**	A	214
850764	**2218**	A	214
851073	**2223**	A	215
851075	**2217**	A	213
852758	**1691**	A	458
852759	**2218**	A	214
852760	**2167**	A	213
852762	**2223**	A	215
852763	**2217**	A	213
852957	**1691**	A	458
852958	**2218**	A	214
852959	**2167**	A	213
852961	**2223**	A	215
852962	**2217**	A	213
855174	**4235**	B	14
855174	**4235**	B	200
856476	**4220**	B	391
856938	**1821**	A	200
858394	**2167**	A	213

CATERPILLAR

2P-7408	**2223**	A	215
4N-4517	**1691**	A	458
4N-7523	**1731**	A	54
4N-7523	**1731**	A	406
6N-3827	**2223**	A	215
8S-8036	**2223**	A	215

CAV

5506/6	**3730**	B	206
5549/270	**3731**	B	206
5549/307	**3732**	B	206
5549-306	**3239**	A	205
5549-306A	**3324**	A	205
5549-306AM	**3238**	A	205
5549-306AU	**3305**	A	168
5549-306AU	**3305**	A	205
5549-306B	**3326**	A	206
5549-306BJ	**0033**	A	168
5549-306BJ	**0033**	A	336
5549-306BS	**3244**	A	205
5549-306BU	**3252**	A	205
5549-306BV	**3325**	A	206
5549-306BW	**3243**	A	205
5549-306BY	**3254**	A	205
5549-306BZ	**3249**	A	205
5549-306CH	**3301**	A	168
5549-306CM	**3325**	A	206
5549-306CP	**3326**	A	206
5549-306CS	**3305**	A	168
5549-306CS	**3305**	A	205
5549-306D	**3245**	A	205
5549-306J	**3235**	A	205
5549-306L	**3249**	A	205
5549-306M	**3250**	A	205
5549-306T	**3239**	A	205
5549-306W	**3245**	A	205
5549-306Y	**3251**	A	205
5586/160	**3733**	B	206
5586-160	**3733**	B	206
5846/163	**3736**	B	206
5846/54	**3734**	B	206
5846/54A	**3735**	B	206
5846-54A	**3735**	B	206
5933-332A	**3234**	A	201
5933-332A	**3234**	A	228
5933-453A	**3236**	A	201
5933-820	**3234**	A	201
5933-820	**3234**	A	228
5933-820A	**3279**	A	202
5933-820B	**3256**	A	201
5933-820J	**3255**	A	201
5933-820P	**3262**	A	201
5933-820S	**3234**	A	201
5933-820S	**3234**	A	228
5933-820T	**3256**	A	201
6211/303	**3739**	B	206
6211-1005	**6129**	A	14
6211-1005	**6129**	A	203
6211-375	**3276**	A	204
6211-375AQ	**2310**	A	203
6211-375AR	**6073**	A	203
6211-375B	**3277**	A	203
6211-375V	**3283**	A	204
6211-375Z	**3282**	A	203
6211-66	**3265**	A	201
6211-66B	**3267**	A	201
6211-66D	**3268**	A	201
6211-66L	**3278**	A	202
6211-66Q	**3280**	A	202
6211-700AB	**2309**	A	204
6211-700AC	**2308**	A	204
6211-700AD	**2307**	A	204
6211-700AF	**2306**	A	204
6211-700AL	**2312**	A	204
6211-700B	**1793**	A	203
6211-700D	**2305**	A	204
6211-700E	**2304**	A	204
6211-700F	**2303**	A	204
6211-700G	**6046**	A	204
6211-700N	**2302**	A	203
6211-700T	**2301**	A	203
6211-700V	**2300**	A	203
6211-700W	**2311**	A	204
6211-995	**6106**	A	203

CITROEN

95562677	**1676**	A	356
95562679	**1690**	A	360
95589943	**3190**	A	112
95640981	**3190**	A	112
95646207	**3190**	A	112
95656563	**3190**	A	112
96017849	**1721**	A	431

CITROEN-PEUGEOT

583533	**2815**	A	428
583566	**1675**	A	356
583571	**3190**	A	112
583577	**1675**	A	356
583579	**3190**	A	112
583599	**3190**	A	112
5835A4	**3190**	A	112
95562677	**1676**	A	356
95562679	**1690**	A	360
95589943	**3190**	A	112
95640981	**3190**	A	112
95646207	**3190**	A	112
95656563	**3190**	A	112
ND53312	**3654**	B	190
ND53312	**3842**	B	344
ND53312B	**3654**	B	190
ND53312B	**3842**	B	344
ND5332	**3654**	B	190
ND5332	**3842**	B	344

DACIA

6001547546	**6081**	A	207

DAEWOO

3120A78B00	**2344**	A	207

DAF

111545	**3654**	B	190
111545	**3842**	B	344
249229	**3654**	B	190
249229	**3842**	B	344

A = **B =** **C =** 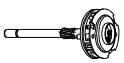

O.E.		pag.
302203	**3654**	B 190
302203	**3842**	B 344

DAIHATSU

O.E.		pag.
28011-54010	**1683**	A 392
28011-64020	**1994**	A 396
28011-87101	**6022**	A 407
28011-87706	**1849**	A 408

DELCO REMY

O.E.		pag.
10451980	**2196**	A 207
10452348	**6153**	A 15
10452348	**6153**	A 208
10455504	**6153**	A 15
10455504	**6153**	A 208
10456455	**2287**	A 210
10456459	**4180**	B 390
10457056	**2287**	A 210
10457057	**6111**	A 210
10457058	**1839**	A 210
10457059	**6110**	A 210
10457121	**6041**	A 15
10457121	**6041**	A 211
10457168	**1839**	A 210
10457279	**6110**	A 210
10457362	**6043**	A 16
10457362	**6043**	A 211
10457368	**6043**	A 16
10457368	**6043**	A 211
10457579	**2287**	A 210
10457579	**6111**	A 210
10465293	**2270**	A 15
10465293	**2270**	A 207
10468675	**2276**	A 208
10472565	**6003**	A 212
10473700	**2276**	A 208
10475616	**2270**	A 15
10475616	**2270**	A 207
10475632	**4213**	C 217
10475974	**2196**	A 207
10476642	**6109**	A 208
10492409	**2271**	A 15
10492409	**2271**	A 207
10497257	**6077**	A 208
10498623	**3225**	A 210
10501804	**6153**	A 15
10501804	**6153**	A 208
10504515	**6153**	A 15
10504515	**6153**	A 208
10510651	**6079**	A 207
10521484	**6153**	A 15
10521484	**6153**	A 208
1055503	**2344**	A 207
1839345	**3884**	B 217
1846089	**2218**	A 214
1852719	**3225**	A 210
1862383	**3885**	B 218
1869755	**4137**	B 218
1876857	**3225**	A 210
1877355	**3225**	A 210
1893560	**2223**	A 215
1893561	**6045**	A 216
1893562	**2220**	A 214
1894211	**2217**	A 213
1894212	**2221**	A 215
1894213	**2223**	A 215
1894214	**2220**	A 214
1894218	**6045**	A 216
1894220	**6004**	A 216
1894221	**6005**	A 216
1894637	**4138**	B 218
19024517	**2856**	A 151
19024518	**2913**	A 152
19024519	**2910**	A 152
19024520	**1555**	A 148
19024521	**2868**	A 151
19024523	**3039**	A 153
19024524	**3150**	A 153
19024525	**3196**	A 153
19024526	**2997**	A 146
19024527	**3189**	A 153
19024643	**1516**	A 147
19025648	**1918**	A 150
19025713	**1553**	A 147
19025715	**1555**	A 148
19025729	**1862**	A 149
19025747	**1856**	A 149
19070161	**1556**	A 148
19070167	**1564**	A 148
19070171	**2977**	A 152
19070221	**1655**	A 149
1914341	**1691**	A 458
1918079	**2167**	A 213
1918866	**1691**	A 458
1921998	**1691**	A 458
1923484	**4138**	B 218
1923907	**3886**	B 218
1932031	**2167**	A 213
1932526	**1691**	A 458
1932545	**1691**	A 458
1932604	**2222**	A 215
1932605	**1691**	A 458
1933471	**3225**	A 210
1935487	**2217**	A 213
1936647	**2223**	A 215
1941119	**3225**	A 210
1941157	**3225**	A 210
1942950	**3225**	A 210
1945487	**2217**	A 213
1945879	**2221**	A 215
1946945	**2223**	A 215
1947920	**2220**	A 214
1950058	**3225**	A 210
1952083	**2217**	A 213
1953151	**6045**	A 216
1955777	**2217**	A 213
1957846	**2223**	A 215
1966931	**3225**	A 210
1967779	**2217**	A 213
1968355	**3225**	A 210
1970527	**2221**	A 215
1970711	**2223**	A 215
1971167	**2220**	A 214
1971707	**3225**	A 210
1976884	**2217**	A 213
1977004	**2221**	A 215
1977005	**2223**	A 215
1977006	**2220**	A 214
1979835	**6005**	A 216
1984268	**3886**	B 218
1985129	**2167**	A 213
1985262	**6036**	A 212
1986244	**6075**	A 212
1987211	**6036**	A 212
2038564	**2167**	A 213
3471040	**2904**	A 209
3471069	**3887**	B 218
3471463	**1580**	A 209
3471490	**2904**	A 209
3471553	**3887**	B 218
3471553	**4509K**	B 218
3471912	**2904**	A 209
3491016	**1580**	A 209
35058	**3880**	B 217
8000045	**6153**	A 15
8000045	**6153**	A 208
8000058	**6153**	A 15
8000058	**6153**	A 208
8000066	**2217**	A 213
800067	**2221**	A 215
800068	**2223**	A 215
800069	**2220**	A 214
800072	**2217**	A 213
800077	**6005**	A 216
810620	**3881**	B 217
812823	**3882**	B 217
817047	**3883**	B 217
830620	**2217**	A 213
830621	**2221**	A 215
830622	**2218**	A 214
830820	**2217**	A 213
89017523	**6153**	A 15
89017523	**6153**	A 208
9000856	**6153**	A 15
9000856	**6153**	A 208
9000868	**6153**	A 15
9000868	**6153**	A 208
9000876	**6153**	A 15
9000876	**6153**	A 208
9000881	**6153**	A 15
9000881	**6153**	A 208
9000896	**6153**	A 15
9000896	**6153**	A 208
9000901	**6153**	A 15
9000901	**6153**	A 208
9000933	**6153**	A 15
9000933	**6153**	A 208
9000939	**6153**	A 15
9000939	**6153**	A 208
9000948	**6153**	A 15
9000948	**6153**	A 208
9000977	**6153**	A 15
9000977	**6153**	A 208
91216076	**1856**	A 149
96569440	**2344**	A 207
D2021	**2167**	A 213
D2024	**3225**	A 210
D2050	**2276**	A 208
D2054	**6111**	A 210
DR2000	**2904**	A 209
DR2001	**2904**	A 209
DR2003	**2904**	A 209

DUCELLIER

O.E.		pag.
016866	**2721**	A 443
017946	**2659**	A 442
018627	**2665**	A 442
018678	**2664**	A 442
020795	**2724**	A 450
021385	**2725**	A 443
022154	**2775**	A 443
022225	**2862**	A 450
022604	**2777**	A 450
028936	**3754**	B 462
028947	**3762**	B 462
060733	**2397**	A 445
060788	**2609**	A 442
060846	**2608**	A 442
060991	**2900**	A 444
068412	**3764**	B 463
068430	**3751**	B 462
068449	**3765**	B 463
068704	**3766**	B 463
068754	**3766**	B 463
068763	**3768**	B 463
068888	**3772**	B 463
068902	**3770**	B 463
069571	**2386**	A 441
069670	**2651**	A 442
069865	**2651**	A 442
071722	**2480**	A 448
071740	**2589**	A 449
072083	**2658**	A 450
072086	**3774**	B 463
073031	**3759**	B 462
073162	**1715**	A 448
073163	**2386**	A 441
073285	**2599**	A 449
073431	**2484**	A 441
073811	**2658**	A 450
073893	**2653**	A 442
074037	**3755**	B 462
074049	**3161**	A 452
075300	**1672**	A 447
075453	**2571**	A 442
076337	**2481**	A 441

A =

B =

C = 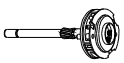

O.E.		pag.
076341	**2588**	A 449
076546	**3758**	B 462
077035	**2596**	A 449
077245	**2596**	A 449
077361	**3021**	A 451
077604	**2395**	A 441
078821	**2495**	A 441
079238	**2658**	A 450
079239	**2599**	A 449
079240	**2658**	A 450
079241	**1851**	A 448
079252	**2480**	A 448
079253	**3182**	A 452
079258	**2588**	A 449
079393	**2591**	A 449
079646	**2600**	A 449
079692	**2664**	A 442
081699	**2487**	A 441
082775	**3753**	B 462
083725	**2483**	A 448
083849	**2487**	A 441
084909	**3751**	B 462
087880	**3757**	B 462
089409	**2397**	A 445
092928	**2483**	A 448
094909	**3755**	B 462
094932	**2483**	A 448
095602	**2396**	A 445
096646	**2483**	A 448
097658	**3763**	B 463
098446	**2219**	A 445
098888	**3752**	B 462
099387	**2491**	A 448
583277	**3221**	A 436
583289	**3221**	A 436
583298	**1625**	A 436
583300	**1626**	A 436
583305	**1627**	A 436
583307	**1529**	A 436
583314	**1529**	A 436
583336	**3221**	A 436
583347	**3221**	A 436
583348	**4514K**	B 465
583357	**3424**	A 467
583363	**3425**	A 468
583369	**4515K**	B 465
583372	**4516K**	B 465
583376	**4517K**	B 465
583379	**4518K**	B 465
583381	**4519K**	B 465
600183	**3773**	B 463
600609	**3769**	B 463
600664	**3767**	B 464
601061	**3775**	B 463
601476	**3764**	B 463
602039	**3771**	B 463
604521	**3603**	B 460
604541	**3606**	B 461
605028	**2750**	A 443

O.E.		pag.
605055	**2750**	A 443
605509	**2397**	A 445
606052	**2795**	A 443
606415	**2659**	A 442
606416	**2664**	A 442
606600	**2897**	A 451
608058	**2800**	A 454
608358	**1637**	A 441
609432	**2889**	A 454
609477	**2664**	A 442
611718	**2899**	A 444
611734	**2659**	A 442
611735	**2725**	A 443
611736	**2664**	A 442
611942	**3031**	A 444
612227	**2898**	A 454
612355	**2750**	A 443
618621	**2480**	A 448
680186	**2857**	A 450
680589	**2929**	A 444
680684	**3020**	A 451
680896	**2600**	A 449
681060	**3030**	A 444
681378	**2608**	A 442
681380	**2664**	A 442
681397	**2862**	A 450
681398	**2724**	A 450
681733	**2897**	A 451
681873	**3133**	A 444
681898	**3097**	A 452
682215	**3146**	A 445
682369	**3134**	A 453
682496	**3135**	A 452
682685	**3136**	A 453
682859	**3137**	A 454
683117	**3129**	A 453
683334	**2600**	A 449
EFEL		
10438	**2856**	A 151
10779	**3317**	A 165
11634	**1555**	A 148
3351	**1240**	A 219
ELMOT		
802006700.0	**2171**	A 320
8097002	**1560**	A 320
FEMSA		
10612-1	**2782**	A 224
10612-2	**1127**	A 331
10612-3	**2796**	A 224
10612-4	**2797**	A 224
10612-5	**3029**	A 225
10612-8	**3052**	A 225
10870-4	**2821**	A 226
1088	**2734**	A 220
12665-10	**4065**	B 230
12665-11	**4066**	B 230

O.E.		pag.
12665-12	**4077**	B 230
12665-3	**4062**	B 229
12665-5	**4063**	B 230
12665-9	**4060**	B 229
1373	**0014**	A 319
14898-2	**1539**	A 293
15053-1	**2403**	A 158
15053-2	**2822**	A 227
15053-3	**2402**	A 158
15053-4	**0133**	A 157
15053-5	**2040**	A 158
150536	**1693**	A 227
15372-1	**2825**	A 227
15372-2	**3064**	A 227
15372-5	**3079**	A 227
17061-1	**2824**	A 226
17061-10	**2674**	A 321
17061-12	**2938**	A 224
17061-14	**2730**	A 318
17061-15	**3015**	A 224
17061-16	**3026**	A 223
17061-17	**1592**	A 223
17061-18	**3027**	A 223
17061-19	**1670**	A 226
17061-2	**2820**	A 224
17061-20	**3219**	A 223
17061-25	**3035**	A 225
17061-27	**3157**	A 223
17061-28	**3176**	A 220
17061-8	**3028**	A 225
17061-9	**2819**	A 226
19394-4	**3080**	A 221
19394-6	**1695**	A 221
24894-3	**3114**	A 222
24894-4	**3115**	A 222
24894-5	**3116**	A 222
24894-6	**1951**	A 222
24894-7	**1921**	A 222
24894-8	**3117**	A 222
25917-9	**1628**	A 226
32763-1	**1952**	A 221
3305-1	**3686**	B 192
3305-10	**4073**	B 229
3305-103	**4074**	B 229
3305-11	**4075**	B 229
3305-13	**4061**	B 229
3305-15	**3825**	B 343
3305-16	**3828**	B 343
3305-17	**3752**	B 462
3305-18	**3887**	B 218
3305-2	**3601**	B 460
3305-20	**3735**	B 206
3305-26	**3826**	B 343
3305-3	**3602**	B 460
3305-30	**3920**	B 303
3305-31	**3924**	B 303
3305-38	**3853**	B 345
3305-39	**4068**	B 229
3305-4	**3608**	B 461

O.E.		pag.
3305-40	**3603**	B 460
3305-42	**3735**	B 206
3305-44	**3657**	B 190
3305-45	**3615**	B 461
3305-50	**4069**	B 229
3305-51	**4070**	B 229
3305-56	**3601**	B 460
3305-57	**3926**	B 303
3305-61	**3831**	B 344
3305-68	**3668**	B 191
3305-69	**3653**	B 190
3305-70	**3664**	B 191
3305-71	**3656**	B 190
3305-72	**3705**	B 192
3305-74	**3654**	B 190
3305-82	**4076**	B 229
3305-84	**3830**	B 343
3305-89	**3657**	B 190
3550	**0030**	A 167
3550	**0030**	A 228
3550	**0030**	A 336
5252	**2742**	A 220
5429	**2747**	A 220
5761	**2753**	A 220
6102	**2743**	A 220
9001336201	**2743**	A 220
9001336203	**2781**	A 224
9001336204	**2782**	A 224
9001336205	**1127**	A 331
9001336206	**2796**	A 224
9001336207	**2797**	A 224
9001336208	**3029**	A 225
9001336209	**3052**	A 225
9001336213	**2820**	A 224
9001336217	**3028**	A 225
9001336218	**2819**	A 226
9001336219	**2674**	A 321
9001336221	**2938**	A 224
9001336222	**2730**	A 318
9001336223	**3015**	A 224
9001336224	**3026**	A 223
9001336225	**1592**	A 223
9001336226	**3027**	A 223
9001336227	**1670**	A 226
9001336228	**3219**	A 223
9001336229	**3035**	A 225
9001336231	**3157**	A 223
9001336232	**3176**	A 220
9001336237	**1628**	A 226
9003336205	**2821**	A 226
9003336208	**1539**	A 293
9003336209	**2403**	A 158
9003336210	**2822**	A 227
9003336211	**2402**	A 158
9003336212	**0133**	A 157
9003336214	**1693**	A 227
9003336216	**2825**	A 227
9003336217	**3064**	A 227
9003336218	**3079**	A 227

A =

B =

C = 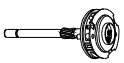

O.E.		pag.
9003336221	**3080**	A 221
9003336228	**3114**	A 222
9003336229	**3115**	A 222
9003336230	**3116**	A 222
9003336231	**1951**	A 222
9003336233	**3117**	A 222
9003336249	**1952**	A 221
9230-1	**2784**	A 225
9230-3	**2780**	A 225
9230-5	**2700**	A 225
9328	**2781**	A 224
9586-1	**3234**	A 201
9586-1	**3234**	A 228
9819	**2783**	A 224

FIAT

O.E.		pag.
0366005	**3804**	B 342
0367486	**3805**	B 342
0372967	**3802**	B 342
0373565	**3812**	B 342
0373999	**3803**	B 342
0637105	**3814**	B 343
0637106	**3813**	B 343
0637403	**3807**	B 342
0651993	**3808**	B 342
0672541	**3806**	B 342
0707459	**3801**	B 342
0804919	**3816**	B 343
0804941	**3815**	B 343
0809774	**3819**	B 343
0809790	**3820**	B 343
0812100	**3833**	B 344
0813494	**3834**	B 344
0850208	**3809**	B 342
0850211	**3835**	B 344
0864468	**3825**	B 343
0868150	**3828**	B 343
0994563	**3821**	B 343
0994566	**3822**	B 343
0994741	**3817**	B 343
0994744	**3818**	B 343
1290205	**3539**	A 169
2130.004	**2860**	A 419
4007952	**3810**	B 342
4010213	**0122**	A 334
4019145	**3406**	A 348
4038918	**3826**	B 343
4044447	**2684**	A 320
4044451	**1091**	A 320
4044457	**2684**	A 320
4045773	**0319**	A 334
4046719	**3827**	B 343
4047985	**3811**	B 342
4059193	**3824**	B 343
4059387	**2684**	A 320
4059392	**2681**	A 320
4059435	**2684**	A 320
4060919	**0096**	A 330
4061018	**2681**	A 320

O.E.		pag.
4063663	**1127**	A 331
4063666	**3407**	A 349
4073385	**3838**	B 344
4073396	**3836**	B 344
4073399	**3837**	B 344
4073403	**3822**	B 343
4073408	**3418**	A 351
4073993	**2666**	A 333
4079090	**3827**	B 343
4079589	**3829**	B 343
4111194	**2685**	A 321
4114431	**3830**	B 343
4114442	**3831**	B 344
4114443	**2500**	A 323
4114450	**3415**	A 350
4120550	**2499**	A 320
4141057	**2581**	A 331
4141358	**2641**	A 334
4142235	**2730**	A 318
4144564	**2758**	A 332
4145751	**2730**	A 318
4147138	**3405**	A 348
4147270	**2731**	A 318
4154293	**2674**	A 321
4154304	**3419**	A 351
4169942	**3839**	B 344
4169954	**3840**	B 344
4169957	**3841**	B 344
4169960	**2733**	A 325
4169975	**3420**	A 352
4172126	**2751**	A 325
4186795	**2763**	A 321
4202988	**2730**	A 318
4226442	**2733**	A 325
4239117	**3106**	A 322
4243124	**2674**	A 321
4249166	**2730**	A 318
4287980	**2829**	A 318
4296259	**2896**	A 322
4301320	**2850**	A 332
4301322	**3412**	B 353
4301322	**3423**	A 352
4474625	**3848**	B 345
4474634	**3849**	B 345
4474695	**2733**	A 325
4474696	**2751**	A 325
4474909	**3072**	A 333
4475032	**2733**	A 325
4475122	**2674**	A 321
4475196	**2963**	A 333
46473784	**2122**	A 130
4988514	**3850**	B 345
4988518	**2860**	A 419
4988548	**3850**	B 345
4988573	**3851**	B 346
51743632	**1990**	A 333
5419549	**3845**	B 344
5428384	**2897**	A 451
5451667	**2857**	A 450

O.E.		pag.
5510038	**3034**	A 435
5545833	**3138**	A 435
60734324	**3190**	A 112
60808596	**3190**	A 112
652017	**0092**	A 320
7073094	**2922**	A 140
7122584	**3654**	B 190
7122584	**3842**	B 344
71455709	**6006**	A 390
752042240	**3654**	B 190
752042240	**3842**	B 344
79013043	**3344**	A 337
79023774	**3090**	A 326
79026090	**3039**	A 153
79026097	**3710**	B 193
79026236	**2936**	A 152
79028900	**2856**	A 151
79028909	**2856**	A 151
79033659	**3189**	A 153
79034657	**2910**	A 152
79034660	**3673**	B 191
79034927	**1555**	A 148
79035321	**3153**	A 329
79052241	**3539**	A 169
79052271	**3680**	B 192
79052278	**3681**	B 192
79058494	**2167**	A 213
79081045	**1574**	A 328
7984505	**1574**	A 328
802399	**0014**	A 319
804942	**0995**	A 332
809792	**0016**	A 332
809803	**3409**	A 349
809803	**3412**	B 353
809803	**3423**	A 352
8121714	**3023**	A 328
8122123	**2444**	A 161
8122125	**0033**	A 168
8122125	**0033**	A 336
8122126	**3317**	A 165
8122127	**3315**	A 165
8122128	**3315**	A 165
8122129	**2856**	A 151
8122157	**1555**	A 148
8122744	**1770**	A 286
818365	**3404**	A 347
82187534	**3658**	B 190
82187551	**2406**	A 160
82277181	**3666**	B 191
82277186	**2810**	A 142
82277189	**3682**	B 192
82305274	**3660**	B 191
82305276	**3711**	B 193
82305280	**2810**	A 142
83227386	**2921**	A 139
8440001	**1990**	A 333
850208	**3809**	B 342
850209	**0986**	A 334
879898	**0090**	A 334

O.E.		pag.
896026	**0094**	A 320
896090	**0091**	A 319
8997795	**3704**	B 192
8997796	**2936**	A 152
8997800	**3702**	B 192
9000862	**2853**	A 327
9004229	**3317**	A 165
9004794	**0033**	A 168
9004794	**0033**	A 336
9007947	**2492**	A 158
9008243	**2856**	A 151
9008738	**0030**	A 167
9008738	**0030**	A 228
9008738	**0030**	A 336
900940	**1126**	A 420
9018546	**3656**	B 190
9018714	**3341**	A 337
9405835568	**3158**	A 433
9817920	**3189**	A 153
9910005	**1126**	A 420
9911415	**1481**	A 337
9916076	**3658**	B 190
9916077	**3401**	A 198
9916083	**2736**	A 161
9918339	**3654**	B 190
9918339	**3842**	B 344
9918346	**3846**	B 344
9918347	**2910**	A 152
9918348	**3673**	B 191
9918351	**3842**	B 344
9918531	**3664**	B 191
9918659	**3337**	A 337
9920337	**3680**	B 192
9920342	**3681**	B 192
9920368	**3339**	A 166
9920615	**3703**	B 192
9920623	**3682**	B 192
9920672	**3332**	A 166
9923764	**3667**	B 191
9923779	**0033**	A 168
9923779	**0033**	A 336
9923780	**3676**	B 191
9924611	**3338**	A 169
9925774	**3660**	B 191
9925776	**3711**	B 193
9925779	**2810**	A 142
9926101	**3709**	B 193
9926101	**3842**	B 344
9926112	**2856**	A 151
9926536	**3539**	A 169
9927787	**3843**	B 344
9927789	**3847**	B 345
9927793	**2853**	A 327
9927796	**3844**	B 344
9928303	**2910**	A 152
9929081	**3040**	A 327
9932916	**3666**	B 191
9932923	**2922**	A 140
9934184	**2897**	A 451

A =

B =

C = 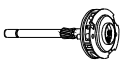

O.E.		pag.
9934739	**2936** A	152
9934752	**2934** A	140
9934972	**2810** A	142
9934977	**2936** A	152
9935164	**2910** A	152
9935731	**3040** A	327
9935940	**3699** B	196
9935948	**2974** A	145
9935981	**2910** A	152
9936036	**2730** A	318
9936044	**3852** B	345
9936049	**3051** A	318
9936050	**3174** A	323
9936602	**2921** A	139
9936616	**3707** B	193
9936661	**3660** B	191
9936662	**3711** B	193
9936671	**3127** A	140
9936720	**3710** B	193
9936730	**3039** A	153
9936772	**3090** A	326
9936996	**3120** A	318
9937194	**2897** A	451
9937207	**3144** A	318
9937231	**3129** A	453
9937298	**1511** A	279
9937300	**4510K** B	305
9937419	**3160** A	318
9937634	**2810** A	142
9937705	**2921** A	139
9937711	**2750** A	443
9937949	**3039** A	153
9938235	**3174** A	323
9938328	**3168** A	323
9938364	**3853** B	345
9938365	**3855** B	345
9938368	**3854** B	345
9938952	**1511** A	279
9939194	**3199** A	115
9939199	**3713** B	193
9939710	**1621** A	115
9939772	**3715** B	193
9939784	**1554** A	111
9939835	**3806** B	342
9939837	**1560** A	320
9939915	**1531** A	312
9939915	**1660** A	313
9940577	**1568** A	312
9940739	**1755** C	171
9940740	**1612** A	111
9941272	**1593** A	115
9941300	**1660** A	313
9941306	**1631** A	313
9941314	**3190** A	112
9941324	**1600** A	324
9941371	**1596** A	324
9941467	**3168** A	323
9941640	**3144** A	318
9941642	**3174** A	323

O.E.		pag.
9941746	**3160** A	318
9941751	**3120** A	318
9941846	**1747** A	314
9941892	**2730** A	318
9943481	**3190** A	112
9944373	**1617** A	118
9945556	**1929** A	311
9946913	**1889** A	324
9947424	**3190** A	112
9947748	**2054** A	317
9947831	**1989** A	122
9947838	**2111** A	123
9948135	**2092** A	317
9948333	**2225** A	315
9956426	**3023** A	328
9956595	**3131** A	287
9956667	**3710** B	193
9956676	**3039** A	153
9956681	**2910** A	152
9957820	**2936** A	152
9957919	**2856** A	151
9957965	**3122** A	326
9958529	**2910** A	152
9959572	**3189** A	153
9959619	**1555** A	148
9959813	**1516** A	147
9961781	**1574** A	328
9981565	**2910** A	152
9982354	**3053** A	329
9983619	**3710** B	193
9983628	**2910** A	152
9983629	**3039** A	153
9984246	**3317** A	165
998515	**0023** A	334
9986112	**3090** A	326
9986329	**3153** A	329
9988480	**3152** A	332

FIAT-ROM

2130.004	**2860** A	419

FORD

10670-F7RU	**2065** A	232
10688	**2065** A	232
1513140	**3654** B	190
1513140	**3842** B	344
1543964	**3654** B	190
1543964	**3842** B	344
1596348	**3654** B	190
1596348	**3842** B	344
1C3U11350AB	**2273** A	234
2RD911339	**3654** B	190
2RD911339	**3842** B	344
53R211350A	**2115** A	233
6118837	**3190** A	112
6122077	**3654** B	190
6122077	**3842** B	344
71VB11167AA	**3654** B	190
71VB11167AA	**3842** B	344

O.E.		pag.
733F11186AA	**3654** B	190
733F11186AA	**3842** B	344
82DB11135AA	**3654** B	190
82DB11135AA	**3842** B	344
82GB11350AA	**3190** A	112
83BB11135AA	**3654** B	190
83BB11135AA	**3842** B	344
87GB11350BA	**3190** A	112
BF6T11135E	**3654** B	190
BF6T11135E	**3842** B	344
C1VF11350A	**6219** A	18
C1VF11350A	**6219** A	234
C1VY11350A	**6219** A	18
C1VY11350A	**6219** A	234
C20F11350C	**6219** A	18
C20F11350C	**6219** A	234
C3VF11350A	**6219** A	18
C3VF11350A	**6219** A	234
C3VF11350C	**6219** A	18
C3VF11350C	**6219** A	234
C40F11350A	**6219** A	18
C40F11350A	**6219** A	234
C40F11350B	**6219** A	18
C40F11350B	**6219** A	234
C40Z11350A	**6219** A	18
C40Z11350A	**6219** A	234
C4OZ11350B	**6219** A	18
C4OZ11350B	**6219** A	234
C5JF11350A	**6219** A	18
C5JF11350A	**6219** A	234
C6FY11350A	**6219** A	18
C6FY11350A	**6219** A	234
C6VY11135A	**3723** B	197
C6VY11350A	**6219** A	18
C6VY11350A	**6219** A	234
C6VY11350A1	**6219** A	18
C6VY11350A1	**6219** A	234
C7AF11350A	**6219** A	18
C7AF11350A	**6219** A	234
C7AF11350A1	**6219** A	18
C7AF11350A1	**6219** A	234
C7NB11350	**6222** A	19
C7NB11350	**6222** A	235
C7NB11350A	**6222** A	19
C7NB11350A	**6222** A	235
C8JF11350A	**6219** A	18
C8JF11350A	**6219** A	234
C8VF11350A	**6219** A	18
C8VF11350A	**6219** A	234
C8VF11350B	**6219** A	18
C8VF11350B	**6219** A	234
C8VF11350B1	**6219** A	18
C8VF11350B1	**6219** A	234
C8VF11350D	**6219** A	18
C8VF11350D	**6219** A	234
C8VY11350A	**6219** A	18
C8VY11350A	**6219** A	234
C9HZ10350A	**6219** A	18
C9HZ10350A	**6219** A	234

O.E.		pag.
C9HZ11350A	**6219** A	18
C9HZ11350A	**6219** A	234
D5AF11350AA	**6219** A	18
D5AF11350AA	**6219** A	234
D6PF11a108BA	**6219** A	18
D6PF11a108BA	**6219** A	234
D6PZ11350B	**6219** A	18
D6PZ11350B	**6219** A	234
E2BZ11350A	**6227** A	18
E2BZ11350A	**6227** A	235
E2PZ11350A	**6227** A	18
E2PZ11350A	**6227** A	235
E4EF11350AA	**6220** A	18
E4EF11350AA	**6220** A	235
E4FZ11350A	**6220** A	18
E4FZ11350A	**6220** A	235
E4LF11350AA	**6220** A	18
E4LF11350AA	**6220** A	235
E4LY11350A	**6220** A	18
E4LY11350A	**6220** A	235
E5PF11350AA	**6275** A	46
E5PF11350AA	**6275** A	384
E5PZ11350A	**6275** A	46
E5PZ11350A	**6275** A	384
E6EF11350AA	**6223** A	18
E6EF11350AA	**6223** A	235
E6FZ11350A	**6223** A	18
E6FZ11350A	**6223** A	235
E6HZ11350A	**6075** A	212
E8BZ11350A	**6076** A	382
E8PZ11350A	**6276** A	47
E8PZ11350A	**6276** A	385
E90Z11135A	**4152** B	241
E90Z11350A	**2275** A	233
E9PZ11350A	**6275** A	46
E9PZ11350A	**6275** A	384
EHEF11350AA	**6220** A	18
EHEF11350AA	**6220** A	235
F0FZ11350A	**6177** A	17
F0FZ11350A	**6177** A	233
F2VY11350A	**2362** A	233
F3RZ11350A	**2115** A	233
F4XY11350B	**6152** A	41
F4XY11350B	**6152** A	372
F5BU11350AA	**2105** A	316
F5DZ11350A	**2275** A	233
F5RU11350RA	**2115** A	233
F5RZ11A198A	**6218** A	17
F5RZ11A198A	**6218** A	231
F7RU11165CA	**3498** C	239
F7RU11A160AB	**4207** C	240
F81U11350AB	**2274** A	232
F8RU10686	**6052** A	232
F90Z11350A	**2275** A	233
SD-337	**2275** A	233
SD340	**6177** A	17
SD340	**6177** A	233
SD341	**2362** A	233
SDE330	**6275** A	46

A =

B =

C = 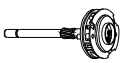

O.E.		pag.
SDE330	**6275**	A 384
SDE334	**6076**	A 382
SDE339	**6276**	A 47
SDE339	**6276**	A 385
STRC019	**2274**	A 232
V86BB11350AA	**3190**	A 112

FORD USA

E6HZ11350A	**6075**	A 212
E8BZ11350A	**6076**	A 382
SDE334	**6076**	A 382

GENERAL MOTORS

93297293	**2336**	A 427
96058480	**6083**	A 374

HARLEY DAVIDSON

31443-65	**6213**	A 19
31443-65	**6213**	A 242
31443-65A	**6213**	A 19
31443-65A	**6213**	A 242

HITACHI

1303ST	**1712**	A 256
2106-1601	**4104**	B 258
2106-2352	**4104**	B 258
2114-1352	**4192**	B 258
2114-1452	**4101**	B 257
2114-15003	**1893**	A 250
2114-15004	**1587**	A 251
2114-15008	**1604**	A 250
2114-15012	**1933**	A 246
2114-15016	**2176**	A 252
2114-15504	**1587**	A 251
2114-15507	**1716**	A 243
2114-15508	**1852**	A 251
2114-15550	**1588**	A 251
2114-1560	**3066**	A 255
2114-1601	**4113**	B 258
2114-1605	**4175**	B 258
2114-1661	**4103**	B 258
2114-22540	**1589**	A 251
2114-25016	**6178**	A 25
2114-25016	**6178**	A 255
2114-25100	**1588**	A 251
2114-25500	**2371**	A 247
2114-25504	**1708**	A 251
2114-25505	**1725**	A 247
2114-25509	**1917**	A 247
2114-25540	**1708**	A 251
2114-25554	**2072**	A 252
2114-2661	**4100**	B 257
2114-35016	**2297**	A 253
2114-35507	**1717**	A 243
2114-35551	**6120**	A 254
2114-35556	**6271**	A 25
2114-35556	**6271**	A 255
2114-3601	**4105**	B 258
2114-3661	**4111**	B 258
2114-4352	**4102**	B 257
2114-44101	**4169**	B 258
2114-45004	**3227**	A 250
2114-45007	**3227**	A 250
2114-45012	**6112**	A 253
2114-45014	**1716**	A 243
2114-45016	**6150**	A 23
2114-45016	**6150**	A 253
2114-4502	**1725**	A 247
2114-45100	**6261**	A 25
2114-45100	**6261**	A 255
2114-45504	**1588**	A 251
2114-45508	**2251**	A 252
2114-4601	**4110**	B 258
2114-4661	**4112**	B 258
2114-5352	**4113**	B 258
2114-55004	**3125**	A 250
2114-55008	**1738**	A 248
2114-55505	**2371**	A 247
2114-55506	**1737**	A 243
2114-55550	**2371**	A 247
2114-5601	**4103**	B 258
2114-5661	**4112**	B 258
2114-65001	**3125**	A 250
2114-65004	**3067**	A 250
2114-65008	**1727**	A 248
2114-65016	**1588**	A 251
2114-65509	**1905**	A 243
2114-6601	**4105**	B 258
2114-75001	**3227**	A 250
2114-75008	**1725**	A 247
2114-75009	**1916**	A 248
2114-75509	**1916**	A 248
2114-85008	**1737**	A 243
2114-85501	**1716**	A 243
2114-8661	**4113**	B 258
2114-9352	**4113**	B 258
2114-95002	**3067**	A 250
2114-95005	**1708**	A 251
2114-95007	**1838**	A 250
2114-95008	**1717**	A 243
2114-95014	**6264**	A 24
2114-95014	**6264**	A 254
2114-95015	**6033**	A 253
2114-95501	**1726**	A 248
2114-95505	**1708**	A 251
2114-9601	**4228**	B 25
2114-9601	**4228**	B 259
2114N-1550	**3066**	A 255
2114N-2550	**1544**	A 255
2114N-4550	**3066**	A 255
2120-25001	**1598**	A 256
2120-2601	**3603**	B 460
2120-2601	**4193**	B 258
2120-35001	**3217**	A 256
2120-3500A	**3217**	A 256
2120-4401	**4189**	B 258
2120-45001	**1853**	A 256
2120-45002	**1598**	A 256
2120-55002	**1598**	A 256
2120-7500	**3217**	A 256
2120-7530	**3217**	A 256
2120-7550	**3217**	A 256
2120-85001	**1598**	A 256
2130-1310	**3991**	B 257
2130-15005	**1904**	A 245
2130-1503	**2228**	A 249
2130-15505	**1904**	A 245
2130-25002	**1598**	A 256
2130-25005	**2143**	A 245
2130-2503	**2229**	A 249
2130-25032	**2229**	A 249
2130-2601	**3991**	B 257
2130-3500	**1712**	A 256
2130-35004	**1822**	A 243
2130-35009	**6084**	A 244
2130-45002	**1712**	A 256
2130-4502	**1725**	A 247
2130-55005	**1853**	A 256
2130-6500	**1853**	A 256
2130-65001	**1977**	A 249
2130-65002	**1853**	A 256
2130-65006	**6258**	A 20
2130-65006	**6258**	A 244
2130-75002	**6084**	A 244
2130-75003	**6084**	A 244
2130-75004	**1716**	A 243
2130-75504	**6084**	A 244
2130-85003	**6084**	A 244
2130-85004	**6084**	A 244
2130-95001	**1997**	A 249
2130-95003	**2279**	A 248
2130-95007	**1904**	A 245
2140-1500	**2143**	A 245
2140-15003	**2143**	A 245
2144-1352	**4104**	B 258
2144-3601	**4105**	B 258
2144-4661	**4112**	B 258
2240-1501	**6260**	A 20
2240-1501	**6260**	A 244
2240-2500	**6259**	A 20
2240-2500	**6259**	A 244
2240-2501	**6171**	A 22
2240-2501	**6171**	A 246
2240-4500	**1899**	A 246
2240-5500	**6260**	A 20
2240-5500	**6260**	A 244
2240-6501	**6171**	A 22
2240-6501	**6171**	A 246
2240-7500	**1899**	A 246
2240-8500	**6259**	A 20
2240-8500	**6259**	A 244
2240-9500	**6259**	A 20
2240-9500	**6259**	A 244
2250-25003	**1920**	A 257
2250-25004	**1920**	A 257
2250-35001	**1598**	A 256
2250-3601	**4174**	B 258
2250-45003	**1599**	A 256
2250-45004	**1920**	A 257
2250-45006	**6266**	A 21
2250-45006	**6266**	A 244
2250-6500	**1853**	A 256
2250-85004	**1599**	A 256
2250-85005	**1920**	A 257
2250-9550	**1983**	A 257
2270-3502	**4113**	B 258
2270-8500	**1920**	A 257
SDV38756	**6260**	A 20
SDV38756	**6260**	A 244

HONDA

31204-657-671	**1782**	A 396
31204-P2A-004	**6228**	A 36
31204-P2A-004	**6228**	A 354
31204-P2C-004	**6228**	A 36
31204-P2C-004	**6228**	A 354
31204-P8A-A01	**6217**	A 36
31204-P8A-A01	**6217**	A 354
31204-PAA-A02	**6122**	A 354
31204-PM3-J010M	**2061**	A 396
31207-634-005	**3125**	A 250
31207-657-006	**2841**	A 408
31207-671-015	**1604**	A 250
31207-PEO-0050	**1852**	A 251
31209-590-004	**4116**	B 387
31210-590-004	**4117**	B 387

HURRICANE

33400	**2713**	A 260

HYUNDAI

36139-42000	**6113**	A 358
36160-4X902	**6210**	A 34
36160-4X902	**6210**	A 315

IKA ELECT.

4311	**3855**	B 345
8202-220	**2686**	A 261

ISHIKAWAJIMA

185866050	**3227**	A 250
185866150	**1680**	A 395

ISKRA

15.100.152	**3317**	A 165
15.120.010	**4055**	B 272
15.120.012	**4056**	B 272
15.120.022	**4044**	B 272
15.120.087	**4044**	B 272
15.120.089	**4057**	B 273
15.120.089	**4194**	B 273
15.120.153	**4055**	B 272
15.120.155	**4055**	B 272
15.120.161	**4112**	B 258
15.120.243	**4055**	B 272
15100152	**3317**	A 165

A =

B =

C = 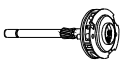

O.E.		pag.
15120011	**3654** B	190
15120011	**3842** B	344
15120012	**3654** B	190
15120012	**3842** B	344
15120094	**3654** B	190
15120094	**3842** B	344
15120161	**4112** B	258
16.900.035	**2265** A	272
16.900.038	**2829** A	318
16.900.057	**3096** A	268
16.900.064	**6023** A	264
16.900.068	**1545** A	267
16.900.089	**1536** A	267
16.900.102	**3095** A	268
16.900.117	**1829** A	270
16.900.151	**2154** A	29
16.900.151	**2154** A	270
16.900.253	**2050** A	270
16.900.254	**1780** A	270
16.900.284	**2155** A	271
16.900.542	**1789** A	267
16.900.672	**1781** A	269
16.900.674	**6023** A	264
16.900.879	**2117** A	270
16.900.880	**2264** A	271
16.900.920	**1546** A	146
16.900.922	**1768** A	267
16.900.974	**1820** A	269
16.901.392	**1766** A	267
16.901.408	**1766** A	267
16.901.442	**1750** A	269
16.901.512	**1766** A	267
16.901.657	**2173** A	271
16.901.658	**2041** A	270
16.901.694	**6032** A	271
16.901.722	**1993** A	270
16.901.751	**6151** A	27
16.901.751	**6151** A	266
16.901.752	**2156** A	271
16.901.753	**2174** A	271
16.901.769	**2175** A	271
16.901.988	**2180** A	267
16.902.004	**6151** A	27
16.902.004	**6151** A	266
16.902.036	**6234** A	27
16.902.036	**6234** A	266
16.902.326	**6225** A	28
16.902.326	**6225** A	268
16.902.379	**6212** A	26
16.902.379	**6212** A	265
16.902.381	**6211** A	26
16.902.381	**6211** A	265
16.902.382	**6047** A	264
16.902.507	**6235** A	27
16.902.507	**6235** A	265
16.902.792	**6230** A	26
16.902.792	**6230** A	265
16.902.816	**6151** A	27
16.902.816	**6151** A	266

O.E.		pag.
16.902.854	**6231** A	26
16.902.854	**6231** A	265
16.903.017	**2158** A	271
16.903.035	**1871** A	272
16.903.087	**1780** A	270
16.903.095	**6095** A	271
16.903.392	**2260** A	271
16.904.956	**6224** A	28
16.904.956	**6224** A	269
16.906.372	**4236** B	29
16.906.372	**4236** B	273
16.906.373	**4179** B	273
16.908.807	**6230** A	26
16.908.807	**6230** A	265
16.911.260	**6096** A	272
16.911.597	**6229** A	26
16.911.597	**6229** A	265
16.911.674	**6023** A	264
16.911.910	**6172** A	26
16.911.910	**6172** A	264
16900035	**2265** A	272
16900038	**2829** A	318
16900057	**3096** A	268
16900068	**1545** A	267
16900089	**1536** A	267
16900102	**3095** A	268
16900151	**2154** A	29
16900151	**2154** A	270
16900254	**1780** A	270
16900284	**2155** A	271
16900542	**1789** A	267
16900879	**1780** A	270
16900880	**2264** A	271
16900920	**1546** A	146
16900922	**1768** A	267
16901392	**1766** A	267
16901408	**1766** A	267
16901512	**1766** A	267
16901658	**2041** A	270
16901694	**6032** A	271
16901722	**1993** A	270
16901752	**2156** A	271
16901769	**2175** A	271
16903087	**1780** A	270
16903095	**6095** A	271
16903392	**2260** A	271
17.120.057	**4058** B	273
17.120.203	**4053** B	272
17.120.305	**4052** B	272
18.100.021	**0030** A	167
18.100.021	**0030** A	228
18.100.021	**0030** A	336
18.100.098	**0033** A	168
18.100.098	**0033** A	336
18.100.104	**3301** A	168
18.900.179	**2581** A	331
18.900.297	**2916** A	268
18.900.382	**2912** A	268
18.900.383	**2911** A	268

O.E.		pag.
18100021	**0030** A	167
18100021	**0030** A	228
18100021	**0030** A	336
18100098	**0033** A	168
18100098	**0033** A	336
18100104	**3301** A	168
18900179	**2581** A	331
18900297	**2916** A	268
18900383	**2911** A	268
3010.50014	**2829** A	318
301050014	**2829** A	318
ISUZU		
1-81129291-0	**4220** B	391
5811190120	**3991** B	257
5-81119012-0	**3991** B	257
5811230020	**3217** A	256
5-81123002-0	**3217** A	256
5811230070	**3217** A	256
5-81123007-0	**3217** A	256
5-81123034-0	**6158** A	56
5-81123034-0	**6158** A	410
5811230360	**1852** A	251
5-81123036-0	**1852** A	251
5811240030	**1684** A	395
5-81124003-0	**1684** A	395
5811240040	**1683** A	392
5-81124004-0	**1683** A	392
5811240060	**1684** A	395
5-81124006-0	**1684** A	395
8941155680	**1737** A	243
8-94115568-0	**1737** A	243
8941155690	**1725** A	247
8-94115569-0	**1725** A	247
8941258890	**1705** A	407
8-94125889-0	**1705** A	407
8941291870	**1782** A	396
8-94129187-0	**1782** A	396
8942082950	**4113** B	258
8-94208295-0	**4113** B	258
8942082960	**3227** A	250
8-94208296-0	**3227** A	250
8942082961	**3227** A	250
8-94208296-1	**3227** A	250
8942332770	**3125** A	250
8-94233277-0	**3125** A	250
8942335830	**1738** A	248
8-94233583-0	**1738** A	248
8943246220	**2229** A	249
8-94324622-0	**2229** A	249
8943772520	**2061** A	396
8-94377252-0	**2061** A	396
8944355630	**2143** A	245
8-94435563-0	**2143** A	245
8-94455173-0	**6190** A	56
8-94455173-0	**6190** A	410
8-97161793-0	**6171** A	22
8-97161793-0	**6171** A	246
9821212380	**3217** A	256

O.E.		pag.
9-82121238-0	**3217** A	256
9821233010	**3066** A	255
9-82123301-0	**3066** A	255
IVECO		
42531397	**1621** A	115
42535275	**4183** B	194
42537064	**2203** A	127
42537080	**2329** C	170
42560356	**2203** A	127
58873813	**3654** B	190
58873813	**3842** B	344
588742	**3654** B	190
588742	**3842** B	344
8190143	**3654** B	190
8190143	**3842** B	344
93159768	**1516** A	147
9971882	**2202** A	127
9971891	**4183** B	194
JOHN DEERE		
AR54992	**1731** A	54
AR54992	**1731** A	406
KIA		
36145-32510	**1848** A	373
KUBOTA		
14182-63041	**1683** A	392
15504-63041	**1680** A	395
15521-63041	**1782** A	396
17381-63041	**1722** A	399
LADA		
1111-3708600	**6310** A	65
1111-3708600	**6310** A	469
LANCOR		
DC18000	**2701** A	262
LUCAS		
200231	**3929** B	303
220258	**3921** B	303
220418	**3923** B	303
220598	**3923** B	303
227713	**3922** B	303
227818	**3920** B	303
238567	**3925** B	303
239263	**3924** B	303
250528	**3916** B	303
250626	**3903** B	302
250641	**3910** B	302
250678	**3904** B	302
250698	**2410** A	299
250716	**2459** A	299
251477	**3905** B	302
251942	**3906** B	302
253035	**3901** B	302
253111	**3902** B	302

A = **B =** **C =** 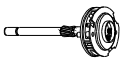

O.E.		pag.	O.E.		pag.	O.E.		pag.	O.E.		pag.
253316	**3906**	B 302	54244928	**2831**	A 288	54247398	**1512**	A 290	54263748	**1635**	A 288
255491	**3913**	B 302	54244938	**2831**	A 288	54248156	**3185**	A 287	54263878	**1770**	A 286
255853	**3915**	B 302	54244977	**2794**	A 285	54248606	**3131**	A 287	54263923	**1508**	A 283
255859	**3915**	B 302	54245187	**3223**	A 282	54248867	**1502**	A 291	54265549	**2975**	A 281
256112	**3909**	B 302	54245266	**3184**	A 292	54248959	**3183**	A 287	54265558	**3175**	A 280
256113	**3911**	B 302	54245314	**1786**	A 281	54249032	**3068**	A 282	54265559	**3211**	A 280
26253074	**1872**	A 286	54245342	**4503K**	B 305	54249033	**3226**	A 283	54265648	**1576**	A 279
26253621	**2168**	A 292	54245343	**4510K**	B 305	54249034	**3078**	A 282	54265745	**1575**	A 279
26253685A	**1859**	A 301	54245568	**2975**	A 281	54249035	**3181**	A 283	54266054	**1816**	A 292
26255474	**6154**	A 30	54245900	**2756**	A 285	54249040	**3140**	A 283	54266324	**2831**	A 288
26255474	**6154**	A 287	54245950	**3140**	A 283	54249041	**3068**	A 282	54266367	**3210**	A 282
270008	**3908**	B 302	54246005	**2887**	A 281	54249042	**3078**	A 282	54266535	**1760**	A 286
270017	**3917**	B 303	54246090	**2888**	A 290	54249043	**3068**	A 282	54267004	**1511**	A 279
270038	**3914**	B 302	54246119	**2772**	A 297	54250372	**2419**	A 299	54267142	**2226**	A 280
270330	**3918**	B 303	54246123	**2975**	A 281	54250589	**3939**	B 304	54267317	**1561**	A 285
270882	**3912**	B 302	54246205	**1501**	A 291	54250708	**2400**	A 300	54267478	**1511**	A 279
270883	**3907**	B 302	54246242	**2838**	A 281	54250979	**2580**	A 300	54267487	**1511**	A 279
271364	**3919**	B 303	54246251	**3140**	A 283	54251756	**1539**	A 293	54267530	**1816**	A 292
271733	**3927**	B 303	54246252	**3068**	A 282	54251857	**3934**	B 303	54267736	**1605**	A 279
291050	**3065**	A 299	54246253	**3078**	A 282	54252015	**2793**	A 300	54268017	**1687**	A 283
291101	**2414**	A 299	54246285	**2831**	A 288	54252023	**3935**	B 303	54268139	**1667**	A 286
291346	**2413**	A 299	54246340	**2851**	A 288	54252054	**3933**	B 303	54268140	**1567**	A 286
291349	**2415**	A 299	54246654	**2831**	A 288	54252080	**2744**	A 300	54268141	**2013**	A 286
291484	**2497**	A 295	54246661	**2732**	A 285	54252236	**3926**	B 303	54268142	**2014**	A 291
291559	**2411**	A 295	54246662	**3091**	A 292	54252322	**3941**	B 304	54268175	**1565**	A 286
291642	**0197**	A 300	54246663	**2792**	A 289	54252494	**3928**	B 303	54268335	**2838**	A 281
291859	**2466**	A 294	54246724	**2696**	A 284	54252626	**2562**	A 300	54268565	**1935**	A 290
291867	**0197**	A 300	54246725	**2791**	A 284	54255190	**3944**	B 304	54268658	**3211**	A 280
292031	**2467**	A 294	54246727	**2060**	A 289	54255405	**2745**	A 296	54268679	**2838**	A 281
292052	**0197**	A 300	54246728	**2807**	A 284	54255513	**2466**	A 294	54268925	**4147**	B 305
292124	**2677**	A 294	54246729	**3222**	A 284	54255664	**2788**	A 296	54268928	**1635**	A 288
292130	**2678**	A 294	54246730	**2859**	A 284	54255694	**2661**	A 296	54269213	**1635**	A 288
292134	**2466**	A 294	54246733	**2756**	A 285	54255966	**3936**	B 304	54269480	**4144**	B 304
36521219	**4508K**	B 305	54246734	**2888**	A 290	54256098	**2467**	A 294	54269790	**4145**	B 304
54210144	**3932**	B 303	54246736	**2794**	A 285	54256132	**3937**	B 304	54269979	**1584**	A 280
54240593	**2756**	A 285	54246738	**2852**	A 288	54256151	**3938**	B 304	54290304	**1812**	A 277
54240613	**2698**	A 296	54246739	**2851**	A 288	54256687	**2467**	A 294	54290401	**1579**	A 279
54240704	**2924**	A 301	54246740	**3171**	A 288	54256689	**2466**	A 294	54290474	**1814**	A 290
54240795	**2732**	A 285	54246741	**1504**	A 292	54256889	**2466**	A 294	54290585	**1667**	A 286
54240984	**2886**	A 301	54246796	**1500**	A 291	54256976	**2698**	A 296	54290638	**1815**	A 277
54241267	**3942**	B 304	54246896	**2852**	A 288	54256984	**2696**	A 284	54290804	**1812**	A 277
54241313	**2788**	A 296	54247034	**2907**	A 287	54257112	**2727**	A 296	54290840	**1801**	A 274
54241315	**2693**	A 296	54247036	**2907**	A 287	54257675	**2792**	A 289	54290867	**2101**	A 275
54241761	**2787**	A 297	54247076	**2985**	A 281	54257833	**3939**	B 304	54291022	**1868**	A 277
54241966	**2772**	A 297	54247077	**2887**	A 281	54258190	**2732**	A 285	54291147	**1586**	A 280
54242044	**3222**	A 284	54247078	**2838**	A 281	54258309	**2807**	A 284	54291244	**1827**	A 275
54242438	**2060**	A 289	54247134	**2907**	A 287	54258545	**2888**	A 290	54291353	**2053**	A 276
54242449	**2859**	A 284	54247152	**1503**	A 281	54259514	**2572**	A 298	54291439	**1507**	A 285
54242521	**2789**	A 301	54247178	**3226**	A 283	54259688	**2791**	A 284	54291468	**1762**	A 274
54242576	**1799**	A 276	54247179	**3181**	A 283	54259800	**2696**	A 284	54291543	**1769**	A 274
54243419	**1503**	A 281	54247181	**2887**	A 281	54259915	**2693**	A 296	54291735	**1764**	A 277
54243657	**3068**	A 282	54247184	**2851**	A 288	54260159	**3164**	A 282	54291763	**1826**	A 275
54243781	**3091**	A 292	54247187	**2852**	A 288	54261078	**3074**	A 288	54291911	**1578**	A 274
54243783	**2852**	A 288	54247188	**2732**	A 285	54262100	**1508**	A 283	54291912	**1577**	A 274
54243848	**2732**	A 285	54247295	**2975**	A 281	54262393	**2929**	A 444	54292179	**1636**	A 276
54243853	**4501K**	B 305	54247389	**2930**	A 291	54262658	**3068**	A 282	54292395	**1700**	A 274
54243957	**2838**	A 281	54247393	**1667**	A 286	54263193	**1816**	A 292	54292464	**1910**	A 275
54244686	**2887**	A 281	54247396	**3004**	A 287	54263262	**1583**	A 281	54292500	**1813**	A 274
54244773	**4502K**	B 305	54247397	**2932**	A 287	54263382	**1507**	A 285	54292576	**1799**	A 276

A =

B =

C = 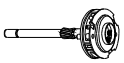

O.E.		pag.
54292698	**1800**	A 276
54292742	**1763**	A 276
54292857	**1869**	A 277
54292929	**1769**	A 274
54292964	**2015**	A 286
54293287	**2038**	A 275
54293450	**1847**	A 275
54293451	**1931**	A 278
54293455	**2009**	A 277
54294289	**1799**	A 276
54294338	**1814**	A 290
54294813	**2105**	A 316
54294922	**2013**	A 286
54294957	**2039**	A 278
54295133	**2014**	A 291
54295155	**2907**	A 287
54295253	**2334**	A 275
54295254	**1799**	A 276
60600024	**2907**	A 287
60600038	**2930**	A 291
60600047	**4513K**	B 306
60600066	**2831**	A 288
60600077	**3004**	A 287
60600078	**2932**	A 287
60600080	**1512**	A 290
60600081	**2859**	A 284
60600087	**4504K**	B 305
60600116	**3171**	A 288
60600175	**4505K**	B 305
60600178	**4506K**	B 305
60600209	**2888**	A 290
60600210	**2732**	A 285
60600211	**2756**	A 285
60600224	**2794**	A 285
60600306	**4512K**	B 305
60600327	**4511K**	B 305
60600329	**2789**	A 301
60600331	**2793**	A 300
60600333	**4507K**	B 305
60600341	**2678**	A 294
60600378	**3185**	A 287
60600914	**4536K**	B 306
60600924	**4537K**	B 306
60600956	**4538K**	B 306
61194019	**4501K**	B 305
62250591	**2748**	A 298
62250626	**2746**	A 296
62250726	**2774**	A 298
62250734	**2806**	A 298
SSP0020	**4501K**	B 305
TCB104	**4507K**	B 305
TCB105	**4511K**	B 305
TCB106	**4512K**	B 305
TCB108	**4506K**	B 305
TCB109	**4505K**	B 305
TCB110	**4513K**	B 306
TCB111	**3937**	B 304
TCB112	**3928**	B 303
TCB113	**3926**	B 303

O.E.		pag.
TCB116	**4510K**	B 305
TCB117	**4502K**	B 305
TCB118	**4501K**	B 305
TCB119	**3927**	B 303
TCB120	**3919**	B 303
TCB122	**3914**	B 302
TCB123	**3913**	B 302
TCB124	**3906**	B 302
TCB125	**3905**	B 302
TCB126	**3904**	B 302
TCB127	**3903**	B 302
TCB129	**4536K**	B 306
TCB130	**4537K**	B 306
TCB131	**4538K**	B 306
TLB100	**2467**	A 294
TLB101	**2466**	A 294
TLB106	**1539**	A 293
TLB107	**2410**	A 299
TLB108	**3065**	A 299
TLB109	**2414**	A 299
TLB110	**2411**	A 295
TLB110+TLB165	**2497**	A 295
TLB117+TLB188	**2678**	A 294
TLB118+TLB188	**2677**	A 294
TMB100	**2831**	A 288
TMB101	**2732**	A 285
TMB102	**3091**	A 292
TMB103	**2792**	A 289
TMB104	**2696**	A 284
TMB105	**2791**	A 284
TMB106	**2060**	A 289
TMB107	**2807**	A 284
TMB108	**3222**	A 284
TMB109	**2859**	A 284
TMB111	**2756**	A 285
TMB112	**2888**	A 290
TMB114	**2794**	A 285
TMB115	**2852**	A 288
TMB116	**2851**	A 288
TMB117	**3171**	A 288
TMB118	**1504**	A 292
TMB120	**2907**	A 287
TMB121	**2930**	A 291
TMB124	**3004**	A 287
TMB125	**2932**	A 287
TMB126	**1512**	A 290
TMB129	**3185**	A 287
TMB130	**3131**	A 287
TMB132	**3183**	A 287
TMB134	**3074**	A 288
TMB135	**1507**	A 285
TMB136	**1770**	A 286
TMB138	**2793**	A 300
TMB139	**1816**	A 292
TMB141	**1760**	A 286
TMB145	**1605**	A 279
TMB148	**1667**	A 286
TMB150	**1561**	A 285
TMB154	**1575**	A 279

O.E.		pag.
TMB155	**1584**	A 280
TMB161	**1579**	A 279
TMB162	**1586**	A 280
TMB165	**1507**	A 285
TMB166	**1635**	A 288
TMB167	**1578**	A 274
TMB168	**1577**	A 274
TMB170	**1667**	A 286
TMB171	**1801**	A 274
TMB172	**1812**	A 277
TMB173	**1868**	A 277
TMB174	**1769**	A 274
TMB178	**1762**	A 274
TMB179	**1800**	A 276
TMB180	**1763**	A 276
TMB182	**1764**	A 277
TMB183	**1815**	A 277
TMB184	**1826**	A 275
TMB185	**1813**	A 274
TMB189	**1799**	A 276
TMB190	**1869**	A 277
TMB191	**1827**	A 275
TMB194	**2038**	A 275
TMB196	**1910**	A 275
TMB197	**1931**	A 278
TNB101	**2562**	A 300
TNB102	**3184**	A 292
TNB103	**1501**	A 291
TNB104	**1500**	A 291
TNB105	**1502**	A 291
TNB108	**2013**	A 286
TNB130	**2727**	A 296
TNB133	**2886**	A 301
TNB134	**2789**	A 301
TNB135	**1503**	A 281
TNB136	**2838**	A 281
TNB137	**2887**	A 281
TNB138	**3223**	A 282
TNB140	**1786**	A 281
TNB141	**2838**	A 281
TNB142	**3068**	A 282
TNB143	**3226**	A 283
TNB144	**3078**	A 282
TNB145	**3181**	A 283
TNB146	**3140**	A 283
TNB147	**3068**	A 282
TNB148	**3164**	A 282
TNB149	**3068**	A 282
TNB150	**1583**	A 281
TNB151	**1508**	A 283
TNB153	**2975**	A 281
TNB154	**3175**	A 280
TNB155	**3211**	A 280
TNB157	**1687**	A 283
TNB158	**2226**	A 280
TNB159	**1511**	A 279
TNB161	**2788**	A 296
TNB163	**1565**	A 286
TNB165	**2013**	A 286

O.E.		pag.
TNB167	**1567**	A 286
TNB169	**2014**	A 291
TNB172	**1935**	A 290
TNB173	**1814**	A 290
TNB174	**1700**	A 274
TNB175	**2053**	A 276
TNB176	**1636**	A 276
UTB110A	**3920**	B 303
UTB110B	**3922**	B 303

LUCAS PRESTOLITE

221831	**1091**	A 320
223333	**6077**	A 208
223792	**6076**	A 382
227785	**6126**	A 30
227785	**6126**	A 280
227814	**6121**	A 297
227965	**6157**	A 30
227965	**6157**	A 280
228138	**6157**	A 30
228138	**6157**	A 280
228139	**6126**	A 30
228139	**6126**	A 280
32557814	**6121**	A 297
35255870	**6121**	A 297
35256861	**6121**	A 297
35257525	**6126**	A 30
35257525	**6126**	A 280
35257814	**6121**	A 297
35258139	**6126**	A 30
35258139	**6126**	A 280

MAGNETON

443937152070	**6197**	A 33
443937152070	**6197**	A 308
7152060	**6206**	A 33
7152060	**6206**	A 309
7152130	**6204**	A 33
7152130	**6204**	A 309
7153180	**6202**	A 33
7153180	**6202**	A 308
7153360	**6202**	A 33
7153360	**6202**	A 308
7153780	**6202**	A 33
7153780	**6202**	A 308
FOR 9141322	**6208**	A 32
FOR 9141322	**6208**	A 308

MAKO

72307102	**3107**	A 327
72312381	**1779**	A 310

MAN

81930200421	**3654**	B 190
81930200421	**3842**	B 344
81930200422	**3654**	B 190
81930200422	**3842**	B 344
A5000240937	**3654**	B 190
A5000240937	**3842**	B 344

A =

B =

C = 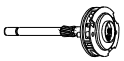

O.E.		pag.
A5000240941	**3654**	B 190
A5000240941	**3842**	B 344

MANDO

O.E.		pag.
1D30	**1629**	A 380
2128	**1629**	A 380
6D19	**1629**	A 380

MARELLI

O.E.		pag.
51708031	**2077**	A 325
54247034	**2907**	A 287
54268141	**2013**	A 286
54290867	**2101**	A 275
54291353	**2053**	A 276
54292179	**1636**	A 276
54292857	**1869**	A 277
54293451	**1931**	A 278
54293455	**2009**	A 277
54294189	**1846**	C 338
54294580	**4210**	C 339
54294771	**2208**	A 315
54294922	**2013**	A 286
54294957	**2039**	A 278
54295155	**2907**	A 287
54295253	**2334**	A 275
54295254	**1799**	A 276
70267301	**2385**	A 330
70554801	**2490**	A 331
70616002	**3341**	A 337
70616004	**3337**	A 337
72134501	**3088**	A 329
72138701	**1572**	A 325
72138801	**3089**	A 325
72138802	**3100**	A 326
72138901	**3090**	A 326
72138902	**3153**	A 329
72139001	**3090**	A 326
72139003	**3122**	A 326
72139004	**3156**	A 326
72139005	**3107**	A 327
72159101	**2063**	A 329
72159801	**1573**	A 326
72159801	**1574**	A 328
72159801	**2031**	A 330
72202201	**1481**	A 337
72209701	**2569**	A 331
72228301	**2496**	A 331
72271601	**3025**	A 335
72310101	**3180**	A 331
72362510	**3843**	B 344
72362910	**3847**	B 345
72363401	**2853**	A 327
72363402	**3040**	A 327
72365010	**3844**	B 344
72378801	**3023**	A 328
72390101	**3344**	A 337
72392101	**3053**	A 329
72392103	**3101**	A 329
72392104	**3153**	A 329

O.E.		pag.
72397101	**3040**	A 327
72397106	**2853**	A 327
72399501	**3023**	A 328
72399502	**3024**	A 328
72399701	**3053**	A 329
74350412	**0034**	A 168
74350412	**0034**	A 337
74350413	**0034**	A 168
74350413	**0034**	A 337
74350433	**0034**	A 168
74350433	**0034**	A 337
74351321	**3410**	A 350
74351351	**0984**	A 335
74351352	**1984**	A 335
74351353	**0120**	A 335
74351354	**2692**	A 335
74351360	**1120**	A 335
74352161	**3411**	A 350
74353032	**0166**	A 335
74354091	**0096**	A 330
74363490	**0026**	A 334
74363560	**2224**	A 320
74372510	**1033**	A 168
74372510	**1033**	A 337
74372530	**0033**	A 168
74372530	**0033**	A 336
74372560	**1030**	A 168
74372560	**1030**	A 337
74372580	**0030**	A 167
74372580	**0030**	A 228
74372580	**0030**	A 336
74372600	**1030**	A 168
74372600	**1030**	A 337
74372630	**0030**	A 167
74372630	**0030**	A 228
74372630	**0030**	A 336
74703401	**2641**	A 334
74705710	**3810**	B 342
74705810	**3809**	B 342
74705910	**3835**	B 344
74713110	**3821**	B 343
74714801	**0016**	A 332
74715110	**3820**	B 343
74715901	**3409**	A 349
74715901	**3412**	B 353
74715901	**3423**	A 352
74723710	**3817**	B 343
74725310	**3818**	B 343
74725410	**3815**	B 343
74725601	**0995**	A 332
74734010	**3838**	B 344
74735510	**3837**	B 344
74735601	**2666**	A 333
74735910	**3822**	B 343
74736201	**3418**	A 351
74748901	**0122**	A 334
74749001	**0023**	A 334
74754210	**3808**	B 342
74754301	**0014**	A 319

O.E.		pag.
74754610	**3833**	B 344
74758401	**0092**	A 320
74781810	**3812**	B 342
74781910	**3813**	B 343
74782010	**3814**	B 343
74798210	**3836**	B 344
74825410	**3839**	B 344
74826710	**3840**	B 344
74827010	**3841**	B 344
74827301	**2733**	A 325
74828801	**3420**	A 352
74837701	**2751**	A 325
74860300	**3830**	B 343
74860380	**3831**	B 344
74860391	**2730**	A 318
74860531	**3415**	A 350
74861441	**2730**	A 318
74863151	**2500**	A 323
74863261	**2731**	A 318
74865261	**2500**	A 323
74865381	**2850**	A 332
74865401	**3412**	B 353
74865401	**3423**	A 352
74866140	**3811**	B 342
74866151	**2581**	A 331
74866261	**3407**	A 349
74866611	**2674**	A 321
74866710	**3419**	A 351
74866881	**2896**	A 322
74867401	**2674**	A 321
74867801	**2758**	A 332
74867931	**2684**	A 320
74868210	**3806**	B 342
74868261	**2681**	A 320
74868371	**3406**	A 348
74868801	**2763**	A 321
74868891	**2685**	A 321
74869541	**3405**	A 348
74869711	**2499**	A 320
74870111	**2829**	A 318
74870651	**1127**	A 331
74870841	**1091**	A 320
74870861	**2684**	A 320
74871431	**2733**	A 325
74871441	**2751**	A 325
74871650	**3849**	B 345
74874241	**2674**	A 321
74874811	**2963**	A 333
74876851	**2730**	A 318
74879621	**3106**	A 322
74881110	**3852**	B 345
74881251	**3051**	A 318
74884601	**3152**	A 332
74885111	**3099**	A 319
74886131	**3160**	A 318
74886501	**3123**	A 318
74886731	**3051**	A 318
74886971	**3120**	A 318
74887061	**3144**	A 318

O.E.		pag.
74887310	**3853**	B 345
74887890	**3855**	B 345
74888501	**3099**	A 319
74888761	**3168**	A 323
74888800	**3854**	B 345
74889271	**3120**	A 318
74891161	**3174**	A 323
74891391	**1606**	A 323
74891491	**2963**	A 333
74891611	**1570**	A 323
74892751	**1620**	A 317
74893901	**1531**	A 312
74893901	**1660**	A 313
74894280	**2177**	C 338
74894280/B	**3859**	B 345
74894491/B	**3858**	B 345
74894681	**1600**	A 324
74895431	**3168**	A 323
74896531	**1568**	A 312
74896591	**1596**	A 324
74896851	**1597**	A 324
74897751	**1698**	A 323
74898071	**3174**	A 323
74898221	**1699**	A 323
74898231	**1570**	A 323
74898410	**3816**	B 343
74899601	**0090**	A 334
74930710	**3827**	B 343
74932601	**3829**	B 343
74948010	**3828**	B 343
74997420	**3826**	B 343
74998321	**3824**	B 343
83221161	**3857**	B 345
83221161	**4106**	B 387
83221541	**1568**	A 312
83221931	**3856**	B 345
83222270	**3723**	B 197
83226407	**2153**	A 315
83226569	**2092**	A 317
83227285	**2094**	A 314
83227459	**6124**	A 34
83227459	**6124**	A 315
85540081	**1568**	A 312
85540121	**1570**	A 323
85540131	**1854**	A 323
85540141	**1597**	A 324
85540151	**1574**	A 328
85540151	**2031**	A 330
85540191	**1696**	A 328
85540191	**2031**	A 330
85540201	**1697**	A 328
85540261	**3107**	A 327
85540271	**2674**	A 321
85540291	**1606**	A 323
85540311	**3051**	A 318
85540321	**1747**	A 314
85540381	**1660**	A 313
85540401	**1698**	A 323
85540411	**1631**	A 313

A =

B =

C = 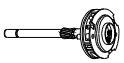

O.E.		pag.
85540431	**1596**	A 324
85540441	**1600**	A 324
85540451	**1596**	A 324
85540481	**3168**	A 323
85540491	**3144**	A 318
85540511	**1699**	A 323
85540521	**3174**	A 323
85540541	**1620**	A 317
85540601	**3120**	A 318
85540611	**3160**	A 318
85540651	**3099**	A 319
85540661	**2730**	A 318
85540681	**1889**	A 324
85540731	**2685**	A 321
85540751	**2674**	A 321
85540811	**2730**	A 318
85540821	**1846**	C 338
85540822	**1846**	C 338
85540831	**2090**	A 312
85540861	**1772**	A 314
85540881	**1960**	A 314
85540971	**1929**	A 311
85541030	**1960**	A 314
85541040	**1747**	A 314
85541050	**2090**	A 312
85541080	**2099**	A 311
85541100	**2045**	A 311
85541160	**2054**	A 317
85541180	**2091**	A 311
85541220	**2179**	A 311
85541250	**6124**	A 34
85541250	**6124**	A 315
85541270	**2027**	A 314
85541280	**2074**	A 311
85541300	**2153**	A 315
85541370	**2102**	A 278
85541375	**1812**	A 277
85541381	**1868**	A 277
85541389	**2039**	A 278
85541390	**2100**	A 311
85541454	**2013**	A 286
85541459	**1567**	A 286
85541462	**1667**	A 286
85541466	**1667**	A 286
85541479	**2013**	A 286
85541488	**1578**	A 274
85541490	**2907**	A 287
85541503	**1910**	A 275
85541541	**2014**	A 291
85541544	**1578**	A 274
85541680	**6124**	A 34
85541680	**6124**	A 315
85541690	**6124**	A 34
85541690	**6124**	A 315
85541700	**2092**	A 317
85541710	**2074**	A 311
85541750	**2225**	A 315
85541780	**1929**	A 311
85541810	**2225**	A 315

O.E.		pag.
85541870	**2074**	A 311
85553621	**2398**	A 411
95067001	**3953**	B 345
95067104	**3959**	B 346
95067109	**3952**	B 345
95067110	**3958**	B 346
95067111	**3954**	B 345
95067113	**3951**	B 345
95067138	**3960**	B 346
95067139	**3961**	B 346
MT21/50A	**0984**	A 335
MT21/50C	**0120**	A 335
MT21/50D	**2692**	A 335
MWMB651/27	**3956**	B 346
MWMB651/40	**3955**	B 345
MWMB651/45	**3957**	B 346

MASSEY FERG.

1897316M91	**2013**	A 286
3281-856-M91	**1737**	A 243
3282-879-M91	**1737**	A 243
3284-903-M91	**1737**	A 243

MAZDA

011418557A	**4117**	B 387
0114-18-557A	**4117**	B 387
022224722	**2927**	A 381
0222-24-722	**2927**	A 381
022224741	**4115**	B 387
0222-24-741	**4115**	B 387
029024830	**2840**	A 407
0290-24-830	**2840**	A 407
029024841A	**4116**	B 387
0290-24-841A	**4116**	B 387
032418400A	**4114**	B 387
0324-18-400A	**4114**	B 387
042624715	**4114**	B 387
0426-24-715	**4114**	B 387
060423710	**2277**	A 408
0604-23-710	**2277**	A 408
082024707	**4115**	B 387
0820-24-707	**4115**	B 387
084518400	**4115**	B 387
0845-18-400	**4115**	B 387
134624709	**2277**	A 408
1346-24-709	**2277**	A 408
190718400A	**4114**	B 387
1907-18-400A	**4114**	B 387
364824709	**1706**	A 383
3648-24-709	**1706**	A 383
4892-24-709	**6186**	A 46
4892-24-709	**6186**	A 384
489324722	**1669**	A 380
4893-24-722	**1669**	A 380
4894-24-715	**4122**	B 387
808824722	**3167**	A 382
8088-24-722	**3167**	A 382
859924740	**1832**	A 357
8599-24-740	**1832**	A 357

O.E.		pag.
AM0118X25	**1901**	A 361
AM01-18-X25	**1901**	A 361
AM1518X25	**1848**	A 373
AM15-18-X25	**1848**	A 373
B30118X45	**6076**	A 382
B301-18-X45	**6076**	A 382
B63018X45	**1629**	A 380
B63018X45	**1678**	A 380
B630-18-X45	**1678**	A 380
E35618X45	**1629**	A 380
E35618X45	**1678**	A 380
E356-18-X45	**1629**	A 380
F21418X25	**2118**	A 374
F214-18-X25	**2118**	A 374
H83318X45	**3167**	A 382
H833-18-X45	**3167**	A 382
JF01-18-X25	**6184**	A 42
JF01-18-X25	**6184**	A 376
KL4718X25	**6284**	A 41
KL4718X25	**6284**	A 375
N22124709	**1707**	A 381
N221-24-709	**1707**	A 381
N326-18-X25	**6185**	A 42
N326-18-X25	**6185**	A 376
PN1118X40	**1675**	A 356
PN11-18-X40	**1675**	A 356
R20124740	**1988**	A 367
R201-24-740	**1988**	A 367
S501-24-740	**6274**	A 36
S501-24-740	**6274**	A 359

MERCEDES

0001513250	**3654**	B 190
0001513250	**3842**	B 344
0001513450	**3654**	B 190
0001513450	**3842**	B 344
0001513650	**3654**	B 190
0001513650	**3842**	B 344
0011514513	**6247**	A 2
0011514513	**6247**	A 107
3431517050	**3654**	B 190
3431517050	**3842**	B 344
A0001513250	**3654**	B 190
A0001513250	**3842**	B 344
A0001513450	**3654**	B 190
A0001513450	**3842**	B 344
A0001513650	**3654**	B 190
A0001513650	**3842**	B 344
A0011514513	**6247**	A 2
A0011514513	**6247**	A 107
A3431517050	**3654**	B 190
A3431517050	**3842**	B 344

MIT. MOT.

M409D30201	**3857**	B 345
M409D30901	**3857**	B 345
M410D-00271	**4115**	B 387
M410D-11271	**4114**	B 387
M410D-11671	**4122**	B 387

O.E.		pag.
M410D-30171	**4115**	B 387
MD602052	**2927**	A 381
MD602213	**4115**	B 387
MD602678	**2927**	A 381
MD602679	**2927**	A 381
MD602686	**4114**	B 387
MD602687	**4114**	B 387
MD604047	**2277**	A 408
MD604062	**4116**	B 387
MD604066	**4117**	B 387
MD607283	**3167**	A 382
MD607457	**1711**	A 357
MD607540	**1676**	A 356
MD607545	**1901**	A 361
MD607642	**1711**	A 357
MD607789	**1682**	A 363
MD607791	**1681**	A 357
MD607894	**1678**	A 380
MD607938	**1675**	A 356
MD608273	**3167**	A 382
MD611022	**1714**	A 362
MD611211	**1848**	A 373
MD611372	**1678**	A 380
MD619204	**2162**	A 374
MD620980	**2035**	A 432
ME700042	**1985**	A 357
ME700044	**1986**	A 363
ME700114	**4162**	B 387
ME700121	**1832**	A 357
ME700192	**6278**	A 48
ME700192	**6278**	A 386
ME700375	**6105**	A 364
ME700839	**6278**	A 48
ME700839	**6278**	A 386
ME700972	**1748**	A 357
ME701003	**6277**	A 47
ME701003	**6277**	A 385
ME701209	**6279**	A 48
ME701209	**6279**	A 386
MM502137	**4122**	B 387
MM502404	**2011**	A 357
MM502529	**1792**	A 361
MM502531	**1676**	A 356

MITSUBA

31200-PG395J	**1767**	A 354
31204-PD1003	**1767**	A 354

MITSUBISHI

3019B(VALEO)	**6083**	A 374
3124C(VALEO)	**6083**	A 374
3324C(VALEO)	**6048**	A 374
5001846418	**2285**	A 369
5001857622	**2284**	A 368
54-8334	**6279**	A 48
54-8334	**6279**	A 386
M191T12070	**1848**	A 373
M191T12071	**1848**	A 373
M191T12171	**2118**	A 374

A = **B =** **C =** 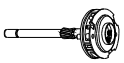

O.E.		pag.
M191T12271	**2197**	A 374
M191T12272	**2197**	A 374
M191T12371	**6184**	A 42
M191T12371	**6184**	A 376
M191T12471	**1848**	A 373
M191T12571	**2056**	A 377
M191T12671	**6116**	A 377
M191T12871	**6083**	A 374
M191T12971	**6114**	A 378
M191T13271	**2118**	A 374
M191T13471	**6117**	A 378
M191T13571	**6117**	A 378
M191T13671	**1944**	A 374
M191T13771	**6281**	A 43
M191T13771	**6281**	A 378
M191T14271	**6115**	A 375
M191T14371	**2197**	A 374
M191T14671	**1944**	A 374
M191T15071	**2069**	A 374
M191T15271	**2197**	A 374
M191T15871	**6127**	A 42
M191T15871	**6127**	A 376
M191T16071	**2382**	A 377
M191T16271	**6185**	A 42
M191T16271	**6185**	A 376
M191T16771	**2037**	A 377
M191T16971	**2037**	A 377
M191T17071	**2382**	A 377
M191T18271	**1944**	A 374
M191T19271	**2346**	A 374
M191T19971	**6104**	A 375
M191T22071	**1678**	A 380
M191T22271	**1895**	A 381
M191T22371	**1678**	A 380
M191T22471	**1761**	A 381
M191T22571	**1897**	A 381
M191T22771	**1629**	A 380
M191T22771	**1678**	A 380
M191T22871	**1895**	A 381
M191T22971	**1678**	A 380
M191T23071	**1678**	A 380
M191T23171	**1895**	A 381
M191T23371	**1898**	A 381
M191T23471	**1678**	A 380
M191T26171	**1590**	A 380
M191T26571	**2252**	A 383
M191T26771	**6076**	A 382
M191T27171	**2252**	A 383
M191T30171	**2927**	A 381
M191T30971	**2927**	A 381
M191T30972	**2927**	A 381
M191T30973	**2927**	A 381
M191T30974	**3167**	A 382
M191T31071	**1669**	A 380
M191T31871	**3170**	A 382
M191T32271	**1709**	A 381
M191T33071	**2927**	A 381
M191T33171	**1706**	A 383
M191T33371	**3167**	A 382

O.E.		pag.
M191T33471	**3075**	A 382
M191T34071	**3167**	A 382
M191T34771	**1603**	A 380
M191T35171	**3167**	A 382
M191T36371	**1707**	A 381
M191T36471	**1557**	A 380
M191T36571	**1896**	A 381
M191T40971	**6101**	A 375
M191T41171	**6242**	A 44
M191T41171	**6242**	A 379
M191T41371	**6243**	A 44
M191T41371	**6243**	A 379
M191T41471	**6100**	A 43
M191T41471	**6100**	A 377
M191T58971	**6186**	A 46
M191T58971	**6186**	A 384
M191T65171	**6188**	A 48
M191T65171	**6188**	A 386
M191T65571	**6275**	A 46
M191T65571	**6275**	A 384
M191T66171	**6277**	A 47
M191T66171	**6277**	A 385
M191T66271	**6276**	A 47
M191T66271	**6276**	A 385
M191T68471	**2162**	A 374
M191T68771	**2198**	A 367
M191T68971	**2249**	A 374
M191T72672	**6279**	A 48
M191T72672	**6279**	A 386
M191T72971	**6278**	A 48
M191T72971	**6278**	A 386
M191T73471	**6278**	A 48
M191T73471	**6278**	A 386
M191T76081	**6115**	A 375
M191T90271	**2388**	A 369
M191T94071	**6024**	A 37
M191T94071	**6024**	A 368
M191T94571	**2345**	A 374
M191X16771	**2037**	A 377
M191X16971	**2037**	A 377
M191X17371	**6284**	A 41
M191X17371	**6284**	A 375
M191X18671	**6103**	A 372
M191X19971	**6104**	A 375
M191X243BT	**6081**	A 207
M191X41371	**6243**	A 44
M191X41371	**6243**	A 379
M191X66271	**6276**	A 47
M191X66271	**6276**	A 385
M191X67585	**2120**	A 367
M191X67771	**2120**	A 367
M191X67871	**2120**	A 367
M191X67885	**2120**	A 367
M191X68071	**2069**	A 374
M191X68171	**2198**	A 367
M191X68271	**2120**	A 367
M191X68471	**2162**	A 374
M191X68671	**2120**	A 367
M191X68785	**2198**	A 367

O.E.		pag.
M191X69271	**6098**	A 375
M191X69671	**2194**	A 41
M191X69671	**2194**	A 372
M191X69771	**2284**	A 368
M191X90271	**2388**	A 369
M191X90571	**2388**	A 369
M191X93571	**2120**	A 367
M191X93771	**2284**	A 368
M191X94071	**6024**	A 37
M191X94071	**6024**	A 368
M191X94271	**6102**	A 368
M191X94471	**6137**	A 37
M191X94471	**6137**	A 368
M191X95971	**6168**	A 41
M191X95971	**6168**	A 373
M357T61671	**1832**	A 357
M357T70171	**1676**	A 356
M357T70571	**2011**	A 357
M357T70771	**1676**	A 356
M357T70971	**1676**	A 356
M357T71671	**1832**	A 357
M357T71771	**1676**	A 356
M357T71871	**1900**	A 357
M357T72271	**6274**	A 36
M357T72271	**6274**	A 359
M357T72671	**1748**	A 357
M357T72672	**1748**	A 357
M357T73171	**1711**	A 357
M357T75371	**1988**	A 367
M357T75471	**1675**	A 356
M357T75571	**1681**	A 357
M357T75671	**1987**	A 366
M357T75971	**1675**	A 356
M357T76171	**1832**	A 357
M357T76371	**1675**	A 356
M357T76871	**1900**	A 357
M357T78071	**1676**	A 356
M357T78271	**2237**	A 358
M357X73571	**1985**	A 357
M357X76371	**1675**	A 356
M357X77271	**1971**	A 365
M357X77571	**1971**	A 365
M357X77971	**2369**	A 366
M409C12870	**4153**	B 387
M409D30201	**4106**	B 387
M409D30901	**4106**	B 387
M410D-00271	**4115**	B 387
M410D-11271	**4114**	B 387
M410D12671	**4239**	B 49
M410D12671	**4239**	B 388
M410D-30171	**4115**	B 387
M605X.	**2093**	A 365
M605X23471	**1792**	A 361
M605X25771	**1792**	A 361
M605X26971	**2093**	A 365
M605X28271	**1749**	A 364
M605X31671	**1902**	A 362
M605X31971	**6105**	A 364
M605X32471	**1792**	A 361

O.E.		pag.
M605X32571	**1690**	A 360
M605X34971	**1792**	A 361
M605X61572	**1901**	A 361
M605X62571	**1901**	A 361
M605X64571	**1986**	A 363
M605X65171	**1682**	A 363
M605X66071	**1714**	A 362
M605X67071	**1903**	A 360
M605X71971	**2285**	A 369
M640B12671	**4162**	B 387
MD602052	**2927**	A 381
MD602213	**4115**	B 387
MD602678	**2927**	A 381
MD602679	**2927**	A 381
MD602686	**4114**	B 387
MD602687	**4114**	B 387
MD604047	**2277**	A 408
MD604062	**4116**	B 387
MD604066	**4117**	B 387
MD607283	**3167**	A 382
MD607457	**1711**	A 357
MD607540	**1676**	A 356
MD607545	**1901**	A 361
MD607642	**1711**	A 357
MD607789	**1682**	A 363
MD607791	**1681**	A 357
MD607894	**1629**	A 380
MD607894	**1678**	A 380
MD607938	**1675**	A 356
MD608273	**3167**	A 382
MD611022	**1714**	A 362
MD611042	**4153**	B 387
MD611211	**1848**	A 373
MD611372	**1629**	A 380
MD611372	**1678**	A 380
MD619204	**2162**	A 374
MD620980	**2035**	A 432
ME700042	**1985**	A 357
ME700044	**1986**	A 363
ME700114	**4162**	B 387
ME700121	**1832**	A 357
ME700284	**6188**	A 48
ME700284	**6188**	A 386
ME700375	**6105**	A 364
ME700972	**1748**	A 357
MM502404	**2011**	A 357
MM502529	**1792**	A 361
MM502531	**1676**	A 356

MOTORCRAFT

SDE354	**6152**	A 41
SDE354	**6152**	A 372

NIKKO

0-21500-2001	**2129**	A 389
0-23351-0220	**4180**	B 390
0-23500-0250	**6199**	A 50
0-23500-0250	**6199**	A 390
0-23500-0251	**6199**	A 50

A =

B =

C = 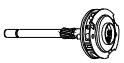

O.E.		pag.
0-23500-0251	**6199**	A 390
0-23500-0420	**1791**	A 389
0-23500-0421	**1791**	A 389
0-23500-0520	**6200**	A 50
0-23500-0520	**6200**	A 390
0-23500-0523	**6200**	A 50
0-23500-0523	**6200**	A 390
0-23500-0620	**6215**	A 50
0-23500-0620	**6215**	A 390
0-23500-0770	**6216**	A 50
0-23500-0770	**6216**	A 390
1-23351-0060	**4220**	B 391
1-23351-0080	**4223**	B 391
1-23351-0140	**4237**	B 51
1-23351-0140	**4237**	B 391
1-23500-0010	**6214**	A 50
1-23500-0010	**6214**	A 390
1-23500-0050	**6215**	A 50
1-23500-0050	**6215**	A 390
1-23500-0060	**6215**	A 50
1-23500-0060	**6215**	A 390
1-23500-0110	**6006**	A 390
1-23500-0170	**1825**	A 389
1-23500-0190	**6198**	A 49
1-23500-0190	**6198**	A 389
1-23500-0250	**6199**	A 50
1-23500-0250	**6199**	A 390
7-21351-0950	**4234**	B 50
7-21351-0950	**4234**	B 391
7-23351-0040	**4237**	B 51
7-23351-0040	**4237**	B 391
7-23351-0080	**4223**	B 391
7-23351-0100	**4237**	B 51
7-23351-0100	**4237**	B 391
7-23351-0140	**4237**	B 51
7-23351-0140	**4237**	B 391
7-23351-0160	**4222**	B 391

NIPPONDENSO

O.E.		pag.
028090-6580	**6294**	A 54
028090-6580	**6294**	A 404
028099-2700	**1963**	A 396
028099-2890	**1735**	A 395
028099-3080	**1723**	A 401
028099-3090	**1723**	A 401
028099-3110	**2288**	A 402
028099-3130	**1722**	A 399
028099-3150	**2003**	A 399
028099-3230	**1734**	A 394
028099-3310	**1729**	A 394
028099-3380	**6195**	A 53
028099-3380	**6195**	A 400
028099-3400	**1724**	A 401
028099-3800	**1735**	A 395
028099-3900	**1996**	A 402
028099-3910	**2272**	A 402
028099-3930	**1964**	A 401
028099-5580	**1723**	A 401
028099-5590	**2002**	A 403
028099-5610	**1743**	A 401
028099-6011	**2002**	A 403
028099-6260	**1783**	A 401
028099-6300	**1783**	A 401
028099-6310	**2298**	A 402
028099-6580	**6294**	A 54
028099-6580	**6294**	A 404
028099-6590	**2002**	A 403
028099-7950	**2366**	A 402
028099-8590	**2002**	A 403
028300-0541	**2841**	A 408
028300-0660	**2925**	A 408
028300-0710	**2841**	A 408
028300-0801	**2841**	A 408
028300-0830	**2277**	A 408
028300-0831	**2277**	A 408
028300-0851	**2840**	A 407
028300-0901	**2925**	A 408
028300-0911	**2925**	A 408
028300-1020	**2840**	A 407
028300-1151	**2926**	A 409
028300-1230	**1731**	A 54
028300-1230	**1731**	A 406
028300-1280	**1731**	A 54
028300-1280	**1731**	A 406
028300-1385	**6118**	A 409
028300-1386	**6118**	A 409
028300-1387	**6118**	A 409
028300-1388	**6118**	A 409
028300-1389	**6118**	A 409
028300-1390	**6118**	A 409
028300-1500	**2945**	A 410
028300-1540	**2840**	A 407
028300-1542	**2840**	A 407
028300-1602	**1680**	A 395
028300-1660	**1731**	A 54
028300-1660	**1731**	A 406
028300-1670	**2277**	A 408
028300-1690	**2841**	A 408
028300-1730	**1683**	A 392
028300-1791	**1680**	A 395
028300-1800	**1782**	A 396
028300-1810	**6292**	A 51
028300-1810	**6292**	A 393
028300-1811	**6292**	A 51
028300-1811	**6292**	A 393
028300-1812	**6292**	A 51
028300-1812	**6292**	A 393
028300-1830	**3228**	A 409
028300-1840	**1684**	A 395
028300-1841	**1684**	A 395
028300-1842	**1684**	A 395
028300-1870	**1704**	A 407
028300-1930	**2925**	A 408
028300-1950	**2925**	A 408
028300-1951	**2925**	A 408
028300-1970	**2340**	A 397
028300-2000	**1680**	A 395
028300-2011	**1683**	A 392
028300-2012	**1683**	A 392
028300-2040	**1733**	A 392
028300-2070	**1683**	A 392
028300-2081	**1722**	A 399
028300-2120	**6291**	A 52
028300-2120	**6291**	A 397
028300-2200	**1782**	A 396
028300-2220	**1722**	A 399
028300-2270	**1680**	A 395
028300-3320	**2277**	A 408
028300-3321	**2277**	A 408
028300-3350	**2925**	A 408
028300-3351	**2925**	A 408
028300-3460	**3229**	A 409
028300-3490	**2925**	A 408
028300-3570	**1705**	A 407
028300-3571	**1705**	A 407
028300-3590	**6118**	A 409
028300-3690	**2332**	A 392
028300-3691	**2332**	A 392
028300-3710	**2925**	A 408
028300-3740	**6291**	A 52
028300-3740	**6291**	A 397
028300-3880	**1802**	A 408
028300-3930	**1722**	A 399
028300-3950	**2332**	A 392
028300-3952	**1683**	A 392
028300-4000	**1994**	A 396
028300-4011	**2340**	A 397
028300-4081	**2340**	A 397
028300-4082	**2340**	A 397
028300-4091	**1994**	A 396
028300-4190	**2160**	A 408
028300-4320	**1849**	A 408
028300-4350	**6190**	A 56
028300-4350	**6190**	A 410
028300-4390	**2034**	A 406
028300-4410	**1705**	A 407
028300-4471	**1802**	A 408
028300-4550	**1683**	A 392
028300-4551	**1683**	A 392
028300-5040	**6158**	A 56
028300-5040	**6158**	A 410
028300-5080	**6190**	A 56
028300-5080	**6190**	A 410
028300-5090	**1683**	A 392
028300-5091	**1683**	A 392
028300-5180	**1705**	A 407
028300-5380	**1728**	A 393
028300-5381	**1728**	A 393
028300-5400	**6193**	A 56
028300-5400	**6193**	A 410
028300-5450	**2332**	A 392
028300-5490	**1782**	A 396
028300-5670	**1733**	A 392
028300-5701	**2004**	A 404
028300-5710	**1782**	A 396
028300-5720	**6299**	A 57
028300-5720	**6299**	A 410
028300-5740	**6195**	A 53
028300-5740	**6195**	A 400
028300-5741	**6195**	A 53
028300-5741	**6195**	A 400
028300-5800	**2159**	A 57
028300-5800	**2159**	A 411
028300-5820	**6158**	A 56
028300-5820	**6158**	A 410
028300-5850	**2034**	A 406
028300-5900	**2840**	A 407
028300-6010	**6298**	A 56
028300-6010	**6298**	A 409
028300-6070	**2389**	A 406
028300-6210	**1782**	A 396
028300-6680	**6022**	A 407
028300-6690	**2332**	A 392
028300-6691	**2332**	A 392
028300-6692	**2332**	A 392
028300-6840	**2283**	A 405
028300-6860	**2044**	A 396
028300-6960	**2389**	A 406
028300-6990	**2061**	A 396
028300-7160	**6291**	A 52
028300-7160	**6291**	A 397
028300-7170	**2061**	A 396
028300-7270	**2280**	A 396
028300-7530	**2283**	A 405
028300-7610	**6293**	A 52
028300-7610	**6293**	A 397
028300-7670	**6297**	A 52
028300-7670	**6297**	A 397
028300-7680	**6293**	A 52
028300-7680	**6293**	A 397
028300-7700	**2262**	A 396
028300-7760	**2280**	A 396
028300-7790	**2262**	A 396
028300-7860	**6293**	A 52
028300-7860	**6293**	A 397
028300-7910	**6291**	A 52
028300-7910	**6291**	A 397
028300-7920	**6192**	A 52
028300-7920	**6192**	A 397
028300-7940	**6307**	A 52
028300-7940	**6307**	A 397
028300-7980	**2061**	A 396
028300-7990	**2061**	A 396
028300-8020	**1994**	A 396
028300-8100	**6293**	A 52
028300-8100	**6293**	A 397
028300-8150	**2262**	A 396
028300-8350	**2061**	A 396
028300-8870	**6301**	A 55
028300-8870	**6301**	A 407
028301-0010	**2062**	A 398
028301-0030	**2282**	A 398
028301-0060	**2281**	A 53
028301-0060	**2281**	A 402
028301-0080	**2062**	A 398
028301-0190	**2062**	A 398

A =

B =

C = 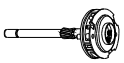

O.E.		pag.
028371-2240	**1964**	A 401
028371-6940	**2366**	A 402
028371-7060	**2272**	A 402
028403-0060	**4197**	B 412
028403-0081	**4116**	B 387
028403-0082	**4116**	B 387
028403-0130	**4109**	B 412
028403-0131	**4109**	B 412
028403-0139	**4109**	B 412
128099-5160	**6191**	A 51
128099-5160	**6191**	A 392
949103-0390	**4117**	B 387
949103-0440	**4118**	B 412
949103-0450	**4119**	B 412
949103-0540	**4172**	B 412
949103-1320	**4172**	B 412
949103-2020	**4172**	B 412
949103-3160	**4131**	B 412
949103-3600	**4149**	B 412
949103-3610	**4244**	B 58
949103-3610	**4244**	B 412
949103-3840	**4221**	B 412
949103-4320	**4155**	B 412

NISSAN

O.E.		pag.
1832625M1	**3654**	B 190
1832625M1	**3842**	B 344
1832628M1	**3654**	B 190
1832628M1	**3842**	B 344
23312-02N00	**1899**	A 246
23312-06T00	**1716**	A 243
23312-0W010	**6117**	A 378
23312-10600	**3066**	A 256
23312-10605	**3066**	A 256
23312-10G00	**1716**	A 243
23312-11M00	**1716**	A 243
23312-12G02	**6120**	A 254
23312-15810	**2927**	A 381
23312-1E400	**6262**	A 24
23312-1E400	**6262**	A 254
23312-21000	**3066**	A 256
23312-24900	**6271**	A 25
23312-24900	**6271**	A 255
23312-25F00	**6084**	A 244
23312-25V11	**1971**	A 365
23312-2J200	**6178**	A 25
23312-2J200	**6178**	A 255
23312-2Y900	**6271**	A 25
23312-2Y900	**6271**	A 255
23312-30P11	**1971**	A 365
23312-31U00	**6150**	A 23
23312-31U00	**6150**	A 253
23312-31U01	**6261**	A 25
23312-31U01	**6261**	A 255
23312-36A00	**1905**	A 243
23312-37504	**1598**	A 256
23312-37A00	**1933**	A 246
23312-42L60	**6112**	A 253
23312-43601	**3066**	A 256
23312-43G00	**1904**	A 245
23312-50Y01	**2176**	A 252
23312-53J01	**6264**	A 24
23312-53J01	**6264**	A 254
23312-73C00	**1587**	A 251
23312-73Y00	**1588**	A 251
23312-76201	**1598**	A 256
23312-86G11	**6117**	A 378
23312-90J00	**1910**	A 275
23312-93J00	**1931**	A 278
23312-AA010	**2382**	A 377
23312-AA050	**2037**	A 377
23312-C0600	**1893**	A 250
23312-C6800	**1599**	A 256
23312-D0100	**1588**	A 251
23312-D8700	**2392**	A 116
23312-E3000	**3066**	A 256
23312-E3010	**2927**	A 381
23312-E6081	**3066**	A 256
23312-H5000	**3125**	A 250
23312-H6900	**3125**	A 250
23312-H9100	**1737**	A 243
23312-J2003	**1599**	A 256
23312-KA060	**6190**	A 56
23312-KA060	**6190**	A 410
23312-M0100	**1544**	A 255
23312-M1500	**3067**	A 250
23312-M1501	**3067**	A 250
23312-M4902	**1717**	A 243
23312-M8000	**1587**	A 251
23312-M8011	**1590**	A 380
23312-M8100	**1589**	A 251
23312-M8101	**1708**	A 251
23312-N3300	**3227**	A 250
23312-N5900	**1737**	A 243
23312-T9000	**1920**	A 257
23312-T9003	**1920**	A 257
23312-U6000	**3227**	A 250
23312-V0601	**1598**	A 256
23312-V0700	**1977**	A 249
23312-V5301	**1737**	A 243
23312-V6000	**3227**	A 250
23312-W1700	**1716**	A 243
23312-Y0511	**3167**	A 382
23312-Y0700	**3227**	A 250
23312-Z9002	**1598**	A 256
23313-90005	**1853**	A 256
23314-T9000	**1832**	A 357
23314-Z9000	**1983**	A 257
23314-Z9002	**1920**	A 257
23319-10600	**4103**	B 258
23319-21000	**4105**	B 258
23319-37502	**3603**	B 460
23319-61503	**3991**	B 257
23319-97E00	**4169**	B 258
23319-E3100	**4110**	B 258
23319-E6800	**4111**	B 258
23319-M0100	**4100**	B 257
23319-M0110	**4114**	B 387
23319-M0111	**4114**	B 387
23319-N3300	**4112**	B 258
23338-09900	**4104**	B 258
23338-21000	**4192**	B 258
23338-61503	**3991**	B 257
23338-E6800	**4102**	B 257
23338-N3300	**4113**	B 258
23338-P0610	**4115**	B 387
23354-0B710	**6152**	A 41
23354-0B710	**6152**	A 372
23354-0B711	**6152**	A 41
23354-0B711	**6152**	A 372
23354-11M00	**1725**	A 247
23354-16E01	**1917**	A 247
23354-20H12	**2011**	A 357
23354-20R10	**2118**	A 374
23354-2F200	**2208**	A 315
23354-30R10	**6116**	A 377
23354-42L10	**1678**	A 380
23354-42L70	**1848**	A 373
23354-53J11	**2056**	A 377
23354-D0210	**1898**	A 381
23354-M4901	**1725**	A 247
23354-M8111	**1987**	A 366
23354-N5912	**1676**	A 356
23354-T5000	**1897**	A 381
23357-04E10	**1902**	A 362
23357-0C010	**2369**	A 366
23357-25F00	**2279**	A 248
23357-36A00	**1916**	A 248
23357-43G00	**2228**	A 249
23357-M4901	**1727**	A 248
23357-N5900	**1738**	A 248
23357-N5911	**1901**	A 361
23357-V0700	**1726**	A 248
23357-W1011	**1792**	A 361
23357-W1700	**1726**	A 248
23441-10600	**4101**	B 257
234419X800	**3654**	B 190
234419X800	**3842**	B 344
31320-51A10	**2159**	A 57
31320-51A10	**2159**	A 411

ONAN

O.E.		pag.
191-1087	**1709**	A 381

OPEL

O.E.		pag.
02599903	**3654**	B 190
02599903	**3842**	B 344
1203150	**1737**	A 243
1203152	**1737**	A 243
1203188	**3190**	A 112
1203200	**3654**	B 190
1203200	**3842**	B 344
90273737	**3190**	A 112
90444703	**3190**	A 112

PAL

O.E.		pag.
02-8014-09	**0304**	A 414
02-8014-10	**0305**	A 414
09/24100	**3791**	B 416
09-9142-07/135	**2578**	A 415
2000940	**4177**	B 416
309-8071-20/1	**2457**	A 415
309-8071-24/1	**2457**	A 415
323114011	**4177**	B 416
323114014	**4176**	B 416
323125527127	**4176**	B 416
323125527131	**4177**	B 416
323125641703	**4177**	B 416
323144014	**4176**	B 416
323622641703	**4177**	B 416
443115144702	**1891**	A 414
443930154210	**2928**	A 414
443930154211	**2928**	A 414
443930159230	**2578**	A 415
443930159231	**2578**	A 415
443937150171	**1702**	A 415
841.700.0	**0305**	A 414
851.700.0	**6057**	A 415
852.700.0	**3005**	A 415
931544	**3790**	B 416
931550	**3792**	B 416
932208	**2928**	A 414
932225	**3793**	B 416
934185	**3128**	A 414

PARIS RHONE

O.E.		pag.
013610	**3158**	A 433
030828	**3606**	B 461
035070	**3602**	B 460
046388	**3625**	B 461
046389	**3623**	B 464
046390	**3624**	B 464
047403	**3608**	B 461
047518	**3613**	B 461
047852	**3603**	B 460
047857	**2483**	A 448
047903	**2219**	A 445
047906	**3622**	B 464
048273	**3609**	B 461
048499	**3637**	B 462
049292	**3614**	B 461
049785	**3615**	B 461
049881	**2483**	A 448
050488	**3617**	B 461
050531	**3604**	B 460
051156	**2483**	A 448
051914	**3601**	B 460
052037	**2119**	A 445
052123	**3615**	B 461
052140	**2602**	A 449
052252	**2601**	A 453
052572	**2477**	A 446
053196	**2582**	A 442
053256	**2476**	A 445
053370	**2586**	A 452
053637	**2487**	A 441

A =

B =

C = 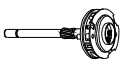

O.E.		pag.
053715	**2476** A	445
053770	**2673** A	450
053799	**2597** A	453
053925	**2592** A	453
054104	**1710** A	452
054174	**2612** A	450
054256	**2603** A	449
054335	**2574** A	448
054457	**2397** A	445
054715	**2590** A	449
054898	**2604** A	449
055105	**2478** A	448
055266	**2593** A	453
055330	**3618** B	461
055331	**3619** B	461
055744	**3620** B	461
056015	**3610** B	461
056320	**2669** A	446
056380	**2432** A	445
056751	**2587** A	448
056828	**2520** A	446
056845	**2683** A	450
059058	**2773** A	443
059305	**2670** A	455
059329	**2778** A	455
059360	**2671** A	456
059390	**2672** A	456
059903	**2520** A	446
070384	**2675** A	443
070624	**2863** A	444
070672	**2478** A	448
070752	**2432** A	445
070809	**3109** A	456
071381	**3628** B	461
071437	**3632** B	464
072894	**2520** A	446
073301	**2779** A	450
073684	**2773** A	443
074130	**1689** A	455
074186	**2811** A	446
074330	**3629** B	461
074332	**3630** B	461
074658	**2864** A	451
074748	**2918** A	444
074952	**3626** B	461
075162	**2773** A	443
075165	**2773** A	443
075289	**3627** B	461
075379	**1610** A	447
075593	**2659** A	442
075679	**2917** A	451
076576	**1666** A	456
076609	**2863** A	444
076980	**2835** A	428
077171	**2833** A	446
077279	**2884** A	428
077756	**2935** A	451
077991	**2812** A	457
078039	**3631** B	464

O.E.		pag.
078265	**2773** A	443
078385	**2837** A	447
078859	**2814** A	444
078860	**2725** A	443
078862	**2750** A	443
078863	**2659** A	442
079011	**2815** A	428
079333	**1632** A	457
079475	**2813** A	443
079548	**3110** A	455
079801	**2836** A	429
079804	**2814** A	444
092078	**2814** A	444
092079	**2750** A	443
092080	**2725** A	443
092081	**2659** A	442
092180	**2863** A	444
092181	**2815** A	428
092448	**2815** A	428
092718	**1632** A	457
093079	**2670** A	455
093297	**2750** A	443
093321	**2815** A	428
093509	**2773** A	443
093510	**2863** A	444
093511	**2836** A	429
093621	**2814** A	444
093623	**2835** A	428
093625	**2659** A	442
093647	**2813** A	443
093649	**2814** A	444
093670	**2773** A	443
093720	**2837** A	447
094063	**2837** A	447
094202	**3111** A	456
094635	**1632** A	457
094698	**2905** A	428
095304	**2836** A	429
095381	**2815** A	428
095442	**3013** A	451
095464	**2915** A	428
095609	**2906** A	447
095654	**3633** B	461
095956	**2972** A	451
095958	**2972** A	451
095968	**3044** A	451
095976	**1633** A	458
095990	**2973** A	451
096118	**2750** A	443
096119	**2659** A	442
096485	**3634** B	462
096507	**2933** A	435
096555	**2905** A	428
096761	**3034** A	435
096859	**2773** A	443
097062	**2835** A	428
097147	**1666** A	456
097298	**2773** A	443
097299	**2863** A	444

O.E.		pag.
097338	**2670** A	455
097394	**1527** A	447
097584	**2675** A	443
097614	**3045** A	429
097726	**3635** B	462
097775	**3046** A	429
097843	**2933** A	435
098098	**3197** A	429
098437	**3022** A	429
098517	**3047** A	452
098555	**3048** A	434
098829	**3147** A	457
098896	**3148** A	433
099218	**3207** A	429
099623	**1526** A	428
099738	**3149** A	435
099931	**3158** A	433
100096	**3138** A	435
101186	**1533** A	428
101292	**3177** A	433
101598	**1632** A	457
101763	**1685** A	431
101910	**1686** A	431
102846	**3159** A	433
103611	**3198** A	433
103624	**3220** A	452
103790	**2675** A	443
104164	**3636** B	462
104502	**3220** A	452
104927	**1532** A	430
105169	**1713** A	446
105325	**1525** A	446
105332	**1543** A	446
105464	**3639** B	462
105538	**1551** A	437
105540	**1552** A	437
105715	**3638** B	462
106009	**3148** A	433
106140	**3221** A	436
180570	**1529** A	436
180665	**1638** A	437
180753	**1622** A	430
180754	**1623** A	430
180755	**1624** A	431
180826	**1581** A	437
180827	**1688** A	437
181068	**1619** A	437
181355	**1771** A	448
182061	**4520K** B	465
182062	**4521K** B	465
182063	**4522K** B	465
182074	**4523K** B	465
182095	**4524K** B	465
182096	**4525K** B	465
182136	**4526K** B	466
182137	**4527K** B	466
182138	**4528K** B	466
182139	**4529K** B	466
182140	**4530K** B	466

O.E.		pag.
182142	**4531K** B	466
182157	**4532K** B	466
182158	**4533K** B	466
182164	**4534K** B	466
183410	**1797** A	438
183412	**1794** A	437
183515	**1798** A	438
183518	**1795** A	438
183917	**3221** A	436
184194	**1811** A	438
184530	**1688** A	437
185182	**1551** A	437
589053	**2670** A	455
589074	**1632** A	457
589077	**3111** A	456
589123	**1666** A	456
589173	**2672** A	456
589175	**2778** A	455
589200	**3110** A	455

PEUGEOT

583533	**2815** A	428
583566	**1675** A	356
583567	**1719** A	359
583571	**3190** A	112
583577	**1675** A	356
583579	**3190** A	112
583589	**1618** A	114
583599	**3190** A	112
5835A4	**3190** A	112
5835C5	**1777** A	116
5835F3	**2169** A	123

RENAULT

0003580506	**3654** B	190
0003580506	**3842** B	344
0003580507	**3654** B	190
0003580507	**3842** B	344
5000240941	**3654** B	190
5000240941	**3842** B	344
7701000509	**3654** B	190
7701000509	**3842** B	344

SCAGLIA

SMA 40/8	**1126** A	420
SMA 44/8	**2729** A	420
SMA 45/8	**2667** A	420
SMA 49/8	**2719** A	420

SCALDIA

CT4-3708600	**2577** A	421

SIEMENS

A6215	**0984** A	335
A6216	**0120** A	335
A6230	**3990** B	470
A6231	**3992** B	470
A6232	**3991** B	257

A =

B =

C = 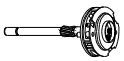

O.E.		pag.
SIMMS		
L70885/1	**3202**	A 423
SKODA		
103903552	**3791**	B 416
103-903552	**3791**	B 416
110904030	**2578**	A 415
110-904030	**2578**	A 415
113904031	**2578**	A 415
113-904031	**2578**	A 415
115904030	**1702**	A 415
115-904030	**1702**	A 415
STEYR		
406090726	**3654**	B 190
406090726	**3842**	B 344
609090704	**3654**	B 190
609090704	**3842**	B 344
61000090722	**3654**	B 190
61000090722	**3842**	B 344
SUBARU		
23312-AA030	**6291**	A 52
23312-AA030	**6291**	A 397
31320-79010	**6190**	A 56
31320-79010	**6190**	A 410
31320-80110	**6190**	A 56
31320-80110	**6190**	A 410
49209-7002	**2277**	A 408
49286-6401	**1587**	A 251
89209-4112	**2277**	A 408
89209-6102	**2277**	A 408
SUZUKI		
31152-56010	**4172**	B 412
31172-55010	**4117**	B 387
31320-51A10	**2159**	A 57
31320-51A10	**2159**	A 411
31320-54A10	**2159**	A 57
31320-54A10	**2159**	A 411
31320-60A10	**6083**	A 374
31320-63210	**2840**	A 407
31320-78310	**1802**	A 408
31320-79030	**1678**	A 380
31320-82130	**1678**	A 380
31320-86030	**1848**	A 373
TOYOTA		
053400-4731	**6191**	A 51
053400-4731	**6191**	A 392
15451-63041	**6292**	A 51
15451-63041	**6292**	A 393
28011-0B020	**2206**	A 130
28011-0D030	**2354**	A 124
28011-0G010	**2238**	A 131
28011-10011	**2841**	A 408
28011-13060	**6193**	A 56
28011-13060	**6193**	A 410
28011-15010	**2925**	A 408
28011-1690	**2841**	A 408
28011-21010	**2841**	A 408
28011-22010	**2840**	A 407
28011-22020	**2840**	A 407
28011-22021	**2840**	A 407
28011-22022	**2840**	A 407
28011-23020	**2840**	A 407
28011-26040	**1723**	A 401
28011-26041	**1723**	A 401
28011-26042	**1680**	A 395
28011-28229	**1964**	A 401
28011-34010	**2926**	A 409
28011-34101	**2926**	A 409
28011-40021	**2841**	A 408
28011-41010	**2841**	A 408
28011-41011	**2841**	A 408
28011-41012	**2841**	A 408
28011-41020	**2925**	A 408
28011-45011	**2841**	A 408
28011-54010	**1683**	A 392
28011-54070	**1963**	A 396
28011-54380	**2262**	A 396
28011-55050	**2262**	A 396
28011-56011	**2945**	A 410
28011-60040	**2925**	A 408
28011-60041	**2925**	A 408
28011-64010	**2340**	A 397
28011-64020	**1994**	A 396
28011-64030	**2340**	A 397
28011-64150	**1994**	A 396
28011-66020	**2280**	A 396
28011-67030	**2340**	A 397
28011-70020	**2389**	A 406
28011-74010	**2004**	A 404
28011-74011	**2002**	A 403
28011-74060	**2002**	A 403
28011-74070	**6294**	A 54
28011-74070	**6294**	A 404
28011-76070	**2061**	A 396
28011-87102	**2840**	A 407
28011-87704	**2277**	A 408
28011-87706	**1849**	A 408
28111-51010	**4116**	B 387
28111-51011	**4116**	B 387
28131-20010	**4117**	B 387
28131-21010	**4117**	B 387
28211-51011	**4116**	B 387
90099-01146	**4117**	B 387
90099-01150	**4118**	B 412
90099-01151	**4119**	B 412
90099-10028	**4117**	B 387
90099-10031	**4172**	B 412
90099-10039	**4118**	B 412
90099-10040	**4119**	B 412
90099-10058	**4172**	B 412
90099-10134	**4131**	B 412
U.R.S.S.		
2101-3708610	**6097**	A 278
2101-3708620	**2674**	A 321
2108-3708405	**4054**	B 470
2108-3708620	**1558**	A 322
2110-3708620	**2113**	A 278
3771256089	**2248**	A 414
CT221-3708600	**2674**	A 321
UAZ		
CT230-3708600	**2689**	A 424
UNITED TECHNOLOGIES		
5980440	**6221**	A 59
5980440	**6221**	A 425
5980440-DV30SM	**6221**	A 59
5980440-DV30SM	**6221**	A 425
VALEO		
013610	**3158**	A 433
016866	**2721**	A 443
017946	**2659**	A 442
018627	**2665**	A 442
018678	**2664**	A 442
020795	**2724**	A 450
021385	**2725**	A 443
022154	**2775**	A 443
022225	**2862**	A 450
022604	**2777**	A 450
035070	**3602**	B 460
046389	**3623**	B 464
047403	**3608**	B 461
047852	**3603**	B 460
047857	**2483**	A 448
047903	**2219**	A 445
049785	**3615**	B 461
049881	**2483**	A 448
050488	**4230**	B 65
050488	**4230**	B 463
051156	**2483**	A 448
051914	**3601**	B 460
052037	**2119**	A 445
052123	**3615**	B 461
053196	**2582**	A 442
053256	**2476**	A 445
053370	**2586**	A 452
053637	**2487**	A 441
053715	**2476**	A 445
053799	**2597**	A 453
054104	**1710**	A 452
054174	**2612**	A 450
054256	**2603**	A 449
054335	**2574**	A 448
054457	**2397**	A 445
054715	**2590**	A 449
054898	**2604**	A 449
055105	**2478**	A 448
055744	**3620**	B 461
056320	**2669**	A 446
056328	**2864**	A 451
056380	**2432**	A 445
056828	**2520**	A 446
059058	**2773**	A 443
059305	**2670**	A 455
059329	**2778**	A 455
059360	**2671**	A 456
059390	**2672**	A 456
059427	**2207**	A 438
059903	**2520**	A 446
060733	**2397**	A 445
060788	**2609**	A 442
060846	**2608**	A 442
060991	**2900**	A 444
069571	**2386**	A 441
069670	**2651**	A 442
069865	**2651**	A 442
070384	**2675**	A 443
070624	**2863**	A 444
070672	**2478**	A 448
070752	**2432**	A 445
071722	**2480**	A 448
071740	**2589**	A 449
072083	**2658**	A 450
072894	**2520**	A 446
073162	**1715**	A 448
073163	**2386**	A 441
073285	**2599**	A 449
073301	**2779**	A 450
073431	**2484**	A 441
073684	**2773**	A 443
073811	**2658**	A 450
073893	**2653**	A 442
074037	**3755**	B 462
074049	**3161**	A 452
074186	**2811**	A 446
074658	**2864**	A 451
074748	**2918**	A 444
075162	**2773**	A 443
075165	**2773**	A 443
075300	**1672**	A 447
075379	**1610**	A 447
075453	**2571**	A 442
075593	**2659**	A 442
075679	**2917**	A 451
076337	**2481**	A 441
076341	**2588**	A 449
076576	**1666**	A 456
076609	**2863**	A 444
076980	**2835**	A 428
077035	**2596**	A 449
077171	**2833**	A 446
077245	**2596**	A 449
077361	**3021**	A 451
077604	**2395**	A 441
077756	**2935**	A 451
077991	**2812**	A 457
078265	**2773**	A 443
078385	**2837**	A 447
078821	**2495**	A 441

A =

B =

C = 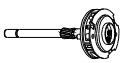

O.E.		pag.	O.E.		pag.	O.E.		pag.	O.E.		pag.
078859	**2814**	A 444	095609	**2906**	A 447	180719	**1677**	A 437	185290	**1884**	A 438
078860	**2725**	A 443	095956	**2972**	A 451	180753	**1622**	A 430	185441	**1863**	A 431
078862	**2750**	A 443	095958	**2972**	A 451	180754	**1623**	A 430	185457	**1888**	A 431
078863	**2659**	A 442	095968	**3044**	A 451	180755	**1624**	A 431	185675	**1688**	A 437
079011	**2815**	A 428	095976	**1633**	A 458	180826	**1581**	A 437	185743	**2078**	A 432
079238	**2658**	A 450	095990	**2973**	A 451	180827	**1688**	A 437	185744	**2080**	A 432
079239	**2599**	A 449	096118	**2750**	A 443	181040	**3643**	B 462	185745	**2079**	A 432
079240	**2658**	A 450	096119	**2659**	A 442	181068	**1619**	A 437	185915	**1953**	A 438
079241	**1851**	A 448	096507	**2933**	A 435	181355	**1771**	A 448	186020	**1863**	A 431
079252	**2480**	A 448	096555	**2905**	A 428	181804	**3158**	A 433	186304	**6065**	A 434
079253	**3182**	A 452	096646	**2483**	A 448	182047	**1551**	A 437	186321	**2098**	A 438
079258	**2588**	A 449	096761	**3034**	A 435	182052	**1552**	A 437	186456	**1688**	A 437
079333	**1632**	A 457	096859	**2773**	A 443	182061	**4520K**	B 465	186621	**1691**	A 458
079393	**2591**	A 449	097062	**2835**	A 428	182062	**4521K**	B 465	186798	**1999**	A 432
079475	**2813**	A 443	097147	**1666**	A 456	182063	**4522K**	B 465	186867	**1998**	A 431
079548	**3110**	A 455	097298	**2773**	A 443	182074	**4523K**	B 465	186938	**1998**	A 431
079646	**2600**	A 449	097299	**2863**	A 444	182095	**4524K**	B 465	187077	**2035**	A 432
079692	**2664**	A 442	097338	**2670**	A 455	182096	**4525K**	B 465	187084	**6092**	A 439
079801	**2836**	A 429	097394	**1527**	A 447	182136	**4526K**	B 466	187254	**6039**	A 433
079804	**2814**	A 444	097584	**2675**	A 443	182137	**4527K**	B 466	187328	**2259**	A 432
081699	**2487**	A 441	097614	**3045**	A 429	182138	**4528K**	B 466	187336	**2064**	A 427
083725	**2483**	A 448	097726	**3635**	B 462	182139	**4529K**	B 466	187428	**2026**	A 427
083849	**2487**	A 441	097843	**2933**	A 435	182140	**4530K**	B 466	187449	**2216**	A 459
087880	**3757**	B 462	098098	**3197**	A 429	182142	**4531K**	B 466	187528	**2207**	A 438
089409	**2397**	A 445	098437	**3022**	A 429	182157	**4532K**	B 466	187567	**2130**	A 432
090800	**2336**	A 427	098446	**2219**	A 445	182158	**4533K**	B 466	187788	**2142**	A 427
092078	**2814**	A 444	098517	**3047**	A 452	182164	**4534K**	B 466	187863	**2064**	A 427
092079	**2750**	A 443	098555	**3048**	A 434	182176	**1688**	A 437	187960	**1998**	A 431
092080	**2725**	A 443	098829	**3147**	A 457	182177	**1581**	A 437	187961	**1999**	A 432
092081	**2659**	A 442	098888	**3752**	B 462	182178	**1619**	A 437	187983	**2131**	A 438
092180	**2863**	A 444	098896	**3148**	A 433	182243	**2066**	A 432	187996	**2064**	A 427
092181	**2815**	A 428	099218	**3207**	A 429	182412	**1721**	A 431	188125	**6179**	A 62
092448	**2815**	A 428	099387	**2491**	A 448	182848	**2142**	A 427	188125	**6179**	A 439
092718	**1632**	A 457	099623	**1526**	A 428	183410	**1797**	A 438	188237	**4068**	B 229
092928	**2483**	A 448	099738	**3149**	A 435	183412	**1794**	A 437	188251	**2064**	A 427
093079	**2670**	A 455	099931	**3158**	A 433	183515	**1798**	A 438	188256	**1884**	A 438
093297	**2750**	A 443	100096	**3138**	A 435	183518	**1795**	A 438	188270	**2387**	A 439
093321	**2815**	A 428	101292	**3177**	A 433	183564	**2812**	A 457	188440	**2336**	A 427
093509	**2773**	A 443	101598	**1632**	A 457	183593	**2083**	A 432	188595	**2258**	A 432
093510	**2863**	A 444	101598U	**1632**	A 457	183742	**3641**	B 464	188729	**6148**	A 62
093511	**2836**	A 429	101763	**1685**	A 431	183772	**6071**	A 434	188729	**6148**	A 439
093621	**2814**	A 444	101910	**1686**	A 431	183776	**2066**	A 432	188887	**1998**	A 431
093623	**2835**	A 428	102846	**3159**	A 433	183782	**2664**	A 442	188993	**2244**	A 439
093625	**2659**	A 442	103066	**1691**	A 458	183917	**3221**	A 436	190637	**6182**	A 62
093647	**2813**	A 443	103611	**3198**	A 433	184039	**6143**	A 61	190637	**6182**	A 440
093649	**2814**	A 444	103624	**3220**	A 452	184039	**6143**	A 434	190694	**2299**	A 427
093670	**2773**	A 443	103780	**1840**	A 435	184179	**3129**	A 453	190783	**6180**	A 61
093720	**2837**	A 447	103790	**2675**	A 443	184194	**1811**	A 438	190783	**6180**	A 429
094063	**2837**	A 447	104502	**3220**	A 452	184448	**1721**	A 431	190993	**2336**	A 427
094202	**3111**	A 456	104927	**1532**	A 430	184530	**1688**	A 437	191355	**6164**	A 63
094635	**1632**	A 457	105169	**1713**	A 446	184620	**2675**	A 443	191355	**6164**	A 440
094698	**2905**	A 428	105325	**1525**	A 446	184671	**1861**	A 431	191362	**2378**	A 433
094909	**3755**	B 462	105332	**1543**	A 446	184795	**1937**	A 431	191448	**2258**	A 432
094932	**2483**	A 448	105538	**1551**	A 437	184799	**2080**	A 432	191548	**2394**	A 439
095304	**2836**	A 429	105540	**1552**	A 437	184917	**6072**	A 434	191601	**2377**	A 433
095381	**2815**	A 428	106009	**3148**	A 433	184965	**2081**	A 435	191686	**6165**	A 63
095442	**3013**	A 451	106140	**3221**	A 436	185182	**1551**	A 437	191686	**6165**	A 440
095464	**2915**	A 428	180570	**1529**	A 436	185262	**1861**	A 431	191769	**6051**	A 426
095602	**2396**	A 445	180665	**1638**	A 437	185283	**2146**	A 432	191775	**2299**	A 427

A =

B =

C = 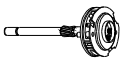

O.E.		pag.	O.E.		pag.	O.E.		pag.	O.E.		pag.
192125	**6050**	A 427	594040	**1795**	A 438	594734	**6070**	A 426	NE012	**4530K**	B 466
192651	**6094**	A 427	594041	**1798**	A 438	594747	**6093**	A 434	NE150	**2586**	A 452
192750	**6163**	A 63	594042	**1688**	A 437	594777	**6166**	A 61	NE151	**2597**	A 453
192750	**6163**	A 440	594043	**1811**	A 438	594777	**6166**	A 434	NE152	**2612**	A 450
192752	**6091**	A 440	594083	**3136**	A 453	601061	**3755**	B 462	NE153	**2574**	A 448
192929	**6090**	A 434	594084	**5009K**	C 467	604512	**3809**	B 342	NE154	**2432**	A 445
192978	**2377**	A 433	594086	**1888**	A 431	604521	**3603**	B 460	NE155	**2672**	A 456
193013	**6093**	A 434	594106	**1861**	A 431	605028	**2750**	A 443	NE156	**2478**	A 448
193462	**6038**	A 433	594108	**1863**	A 431	605055	**2750**	A 443	NE157	**2779**	A 450
193512	**6029**	A 426	594109	**2078**	A 432	605509	**2397**	A 445	NE158	**2918**	A 444
194372	**6166**	A 61	594110	**2080**	A 432	606052	**2795**	A 443	NE159	**1610**	A 447
194372	**6166**	A 434	594111	**2079**	A 432	606415	**2659**	A 442	NE160	**2917**	A 451
194440	**6070**	A 426	594136	**1884**	A 438	606416	**2664**	A 442	NE161	**2833**	A 446
194480	**6070**	A 426	594172	**6039**	A 433	606600	**2897**	A 451	NE162	**2935**	A 451
195356	**6166**	A 61	594177	**1999**	A 432	608058	**2800**	A 454	NE163	**2812**	A 457
195356	**6166**	A 434	594185	**1953**	A 438	608358	**1637**	A 441	NE165	**2814**	A 444
198159	**6135**	A 60	594214	**1998**	A 431	609432	**2889**	A 454	NE166	**2813**	A 443
198159	**6135**	A 426	594245	**1551**	A 437	609477	**2664**	A 442	NE167	**2814**	A 444
198851	**6174**	A 63	594247	**2035**	A 432	611718	**2899**	A 444	NE169	**3111**	A 456
198851	**6174**	A 440	594248	**2259**	A 432	611734	**2659**	A 442	NE170	**2836**	A 429
198993	**2244**	A 439	594251	**2098**	A 438	611735	**2725**	A 443	NE171	**2815**	A 428
492828	**2064**	A 427	594252	**1999**	A 432	611736	**2664**	A 442	NE172	**3013**	A 451
494829	**2142**	A 427	594279	**2207**	A 438	611942	**3031**	A 444	NE173	**2915**	A 428
494830	**2336**	A 427	594284	**6039**	A 433	612227	**2898**	A 454	NE174	**2906**	A 447
583277	**3221**	A 436	594287	**2064**	A 427	612355	**2750**	A 443	NE175	**2972**	A 451
583289	**3221**	A 436	594291	**2167**	A 213	618621	**2480**	A 448	NE176	**2972**	A 451
583298	**1625**	A 436	594295	**2216**	A 459	680186	**2857**	A 450	NE177	**3044**	A 451
583300	**1626**	A 436	594303	**2130**	A 432	680589	**2929**	A 444	NE178	**1633**	A 458
583305	**1627**	A 436	594308	**6092**	A 439	680684	**3020**	A 451	NE179	**2973**	A 451
583307	**1529**	A 436	594314	**6183**	A 61	680896	**2600**	A 449	NE180	**2750**	A 443
583314	**1529**	A 436	594314	**6183**	A 430	681060	**3030**	A 444	NE181	**2659**	A 442
583336	**3221**	A 436	594324	**2131**	A 438	681378	**2608**	A 442	NE182	**2905**	A 428
583347	**3221**	A 436	594345	**2142**	A 427	681380	**2664**	A 442	NE183	**3034**	A 435
583348	**4514K**	B 465	594356	**6183**	A 61	681397	**2862**	A 450	NE184	**2835**	A 428
583357	**3424**	A 467	594356	**6183**	A 430	681398	**2724**	A 450	NE185	**2773**	A 443
583363	**3425**	A 468	594361	**6179**	A 62	681733	**2897**	A 451	NE186	**2863**	A 444
583369	**4515K**	B 465	594361	**6179**	A 439	681873	**3133**	A 444	NE187	**2670**	A 455
583372	**4516K**	B 465	594368	**1884**	A 438	681898	**3097**	A 452	NE188	**1527**	A 447
583376	**4517K**	B 465	594382	**2258**	A 432	682215	**3146**	A 445	NE189	**3045**	A 429
583379	**4518K**	B 465	594389	**2387**	A 439	682369	**3134**	A 453	NE190	**2933**	A 435
583381	**4519K**	B 465	594410	**2244**	A 439	682496	**3135**	A 452	NE191	**3047**	A 452
588799	**2670**	A 455	594436	**2336**	A 427	682685	**3136**	A 453	NE192	**3048**	A 434
589053	**2670**	A 455	594451	**2299**	A 427	682859	**3137**	A 454	NE193	**3147**	A 457
589074	**1632**	A 457	594465	**6180**	A 61	683117	**3129**	A 453	NE194	**3207**	A 429
589077	**3111**	A 456	594465	**6180**	A 429	683334	**2600**	A 449	NE195	**1632**	A 457
589123	**1666**	A 456	594472	**6182**	A 62	D6RA/24	**3640**	B 462	NE196	**3149**	A 435
589173	**2672**	A 456	594472	**6182**	A 440	D6RA/2A	**3642**	B 462	NE197	**3158**	A 433
589175	**2778**	A 455	594628	**6148**	A 62	D6RA/2B	**3643**	B 462	NE198	**3138**	A 435
589200	**3110**	A 455	594628	**6148**	A 439	D6RA/2C	**3641**	B 464	NE199	**3177**	A 433
594029	**1721**	A 431	594631	**6090**	A 434	NE002	**4531K**	B 466	NE200	**1685**	A 431
594030	**6143**	A 61	594635	**2378**	A 433	NE003	**4520K**	B 465	NE201	**3159**	A 433
594030	**6143**	A 434	594657	**2378**	A 433	NE004	**4521K**	B 465	NE202	**3198**	A 433
594031	**1721**	A 431	594678	**6165**	A 63	NE005	**4522K**	B 465	NE203	**3220**	A 452
594033	**6143**	A 61	594678	**6165**	A 440	NE006	**4523K**	B 465	NE204	**1525**	A 446
594033	**6143**	A 434	594696	**6050**	A 427	NE007	**4525K**	B 465	NE205	**3148**	A 433
594034	**1937**	A 431	594699	**2387**	A 439	NE008	**4526K**	B 466	NE206	**1622**	A 430
594035	**2080**	A 432	594725	**6094**	A 427	NE009	**4527K**	B 466	NE207	**1623**	A 430
594038	**1797**	A 438	594726	**6029**	A 426	NE010	**4528K**	B 466	NE208	**1624**	A 431
594039	**1794**	A 437	594729	**6038**	A 433	NE011	**4529K**	B 466	NE209	**1551**	A 437

A =

B =

C = 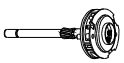

O.E.			pag.
NE210	**1552**	A	437
NE211	**1581**	A	437
NE212	**1619**	A	437
NE301	**2775**	A	443
NE303	**2900**	A	444
NE304	**2480**	A	448
NE305	**2658**	A	450
NE306	**2658**	A	450
NE307	**3221**	A	436
NE308	**3221**	A	436
NE309	**1625**	A	436
NE310	**1626**	A	436
NE311	**1529**	A	436
NE312	**2795**	A	443
NE313	**2889**	A	454
NE314	**3031**	A	444
NE315	**2899**	A	444
NE316	**2659**	A	442
NE317	**2725**	A	443
NE318	**2898**	A	454
NE319	**2750**	A	443
NE320	**2857**	A	450
NE321	**2929**	A	444
NE322	**3020**	A	451
NE323	**3030**	A	444
NE324	**2608**	A	442
NE325	**2664**	A	442
NE326	**2862**	A	450
NE327	**2724**	A	450
NE328	**2897**	A	451
NE329	**3133**	A	444
NE330	**3097**	A	452
NE331	**3146**	A	445
NE332	**3135**	A	452
NE333	**3136**	A	453
NE335	**3129**	A	453
NE336	**2600**	A	449
NE379	**4514K**	B	465
NE380	**4515K**	B	465
NE381	**4516K**	B	465
NE382	**4517K**	B	465
NE383	**4518K**	B	465
NE384	**4519K**	B	465
NE413	**1638**	A	437
NE414	**1526**	A	428
NE415	**1532**	A	430
NE417	**1543**	A	446
NE461	**1627**	A	436
NE477	**3220**	A	452
NE480	**1713**	A	446
NE484	**2864**	A	451
NE486	**4533K**	B	466
NE489	**1677**	A	437
NE497	**2669**	A	446
NE502	**1529**	A	436
NE515	**1632**	A	457
NE526	**2590**	A	449
NE527	**2778**	A	455
NE528	**2675**	A	443

O.E.			pag.
NE563	**2653**	A	442
NE567	**1686**	A	431
NE570	**2604**	A	449
NE572	**2603**	A	449
NE573	**1710**	A	452
NE575	**1632**	A	457
NE584	**2653**	A	442
NE586	**2800**	A	454
NE588	**2480**	A	448
NE591	**3021**	A	451
NE603	**3221**	A	436
NE615	**3022**	A	429
NE623	**4524K**	B	465
NE625	**3197**	A	429
NE627	**2675**	A	443
NE635	**1840**	A	435
NE648	**2670**	A	455
NE661	**1771**	A	448
NE666	**4532K**	B	466
NE672	**1666**	A	456
NE674	**3110**	A	455
NE711	**1691**	A	458
NE735	**4534K**	B	466
NE776	**1688**	A	437
NE778	**1721**	A	431
NE780	**5009K**	C	467
NE784	**1721**	A	431
NE790	**2078**	A	432
NE807	**1794**	A	437
NE817	**1937**	A	431
NE819	**1888**	A	431
NE829	**1861**	A	431
NE830	**1863**	A	431
NE831	**1884**	A	438
NE832	**1688**	A	437
NE833	**1861**	A	431
NE834	**1953**	A	438
NE869	**2146**	A	432
NE870	**2078**	A	432
NE871	**2080**	A	432
NE872	**2079**	A	432
NE875	**1998**	A	431
NE877	**1999**	A	432
NE878	**2259**	A	432
NE879	**2035**	A	432
NE880	**1797**	A	438
NE881	**1795**	A	438
NE882	**1798**	A	438
NE883	**1551**	A	437
NE885	**2098**	A	438
NE942	**2207**	A	438
NE949	**2064**	A	427
NE955	**2216**	A	459
NE957	**2130**	A	432
NE966	**2131**	A	438
NE971	**2142**	A	427

VOLKSWAGEN

O.E.			pag.
04325022	**3654**	B	190
04325022	**3842**	B	344
061911213	**3654**	B	190
061911213	**3842**	B	344
061911213A	**3654**	B	190
061911213A	**3842**	B	344
061911213B	**3654**	B	190
061911213B	**3842**	B	344

VOLVO

O.E.			pag.
1266673	**2921**	A	139
1276460	**1838**	A	250
1363534	**3190**	A	112
1367094	**1822**	A	243
1377095	**1823**	A	248
241281	**3654**	B	190
241281	**3842**	B	344
3343937	**3190**	A	112
3344825	**3190**	A	112
48109	**3654**	B	190
48109	**3842**	B	344
6644949	**3654**	B	190
6644949	**3842**	B	344
7048109	**3654**	B	190
7048109	**3842**	B	344
7241281	**3654**	B	190
7241281	**3842**	B	344
85103855	**2292**	A	128

WILLIS

O.E.			pag.
6114	**0604**	A	471

YANMAR

O.E.			pag.
X-2130550050	**1853**	A	256
X-2130650020	**1853**	A	256

ZAZ

O.E.			pag.
968-3708600	**2855**	A	472

A = **B =** **C =** 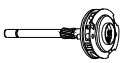

O.E.	CODICE ORIGINALE DELL'INNESTO O DEL PIGNONE STARTER DRIVE O.E. PART NUMBER NUMERO D'ORIGINE DU LANCEUR REFERENCIA DE ORIGEN DEL PINION DE ARRANQUE ANLASSERITZELORIGINALREFERENZ
	CODICE ORIGINALE DEL MOTORINO DI AVVIAMENTO STARTER MOTOR O.E. PART NUMBER NUMERO D'ORIGINE DU DEMARREUR REFERENCIA DE ORIGEN DEL MOTOR DE ARRANQUE ANLASSER ORIGINALREFERENZ
	MARCA DEL VEICOLO MAKE AFFECTATION MARCA DEL VEICULO VERWENDUNG ZUORDNUNG
Z	NUMERO DEI DENTI NUMBER OF TEETH NOMBRE DE DENTS NUMERO DE DIENTES ZAHNEANZAHL
ROT=D	ROTAZIONE ORARIA CLOCKWISE ROTATION SENS DE ROTATION DROIT ROTACION DERECHA RECHTSLAUF
ROT=S	ROTAZIONE ANTIORARIA ANTICLOCKWISE ROTATION SENS DE ROTATION GAUCHE ROTATION IZQUERD LINKSLAUF
Sca=E	NUMERO SCANALATURE ELICOIDALI HELICAL SPLINES NUMBER NOMBRE DE CANNELURES ELICOIDALES NUMERO DE STRIAS HELICOIDALES ZAHL DER SPIRALFORMIGEN NUTEN
Sca=R	NUMERO SCANALATURE DIRITTE RIGTH SPLINES NUMBER NOMBRE DE CANNELURES DROITE NUMERO DE ESTRIAS RECTAS ZAHL DER GERADEN NUTEN
MAT=A	ACCIAIO, STEEL, ACIER, ACERO, STAHL
MAT=B	BRONZO, BRONZE, BRONZE, BRONCE, BRONZE

AUTO LITE

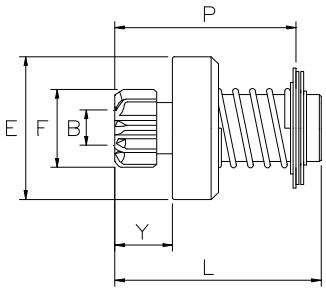

AUT070

2771

Solo su Ordinazione
Only on receipt of order
Seulement sur demand

B= 16 **E=** 50 **F=** 40 **Y=** 19 **L=**87

P= 76 **Z=** 10 **Rot=** D **Sca=** 03E

O.E. AUTO LITE C5NF-11350A2

AUTO LITE

FORD(GB)

AUTO LITE

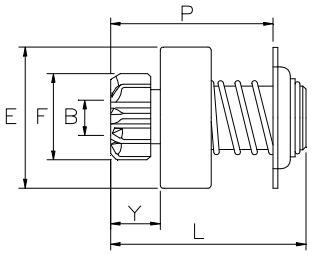

AUT090

2752

B= 12 **E=** 48 **F=** 30 **Y=** 14 **L=**62

P= 52 **Z=** 9 **Rot=** D **Sca=** 04E

O.E. AUTO LITE C8FF-11350A

AUTO LITE C5AF/1-A

FORD(GB)

AUTO LITE

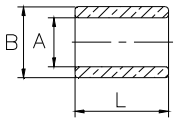

AUTA1

4001

A= 15,96 **B=** 19,15 **L=** 25

O.E. AUTO LITE GAL 49

4002

A= 15,96 **B=** 19,15 **L=** 25

O.E. AUTO LITE GBF 79

4003

A= 14,32 **B=** 17,62 **L=** 18

O.E. AUTO LITE GGU 38A

4004

A= 17,04 **B=** 20,35 **L=** 18,2

O.E. AUTO LITE CJC 38A

4005

A= 15,95 **B=** 19,03 **L=** 38

O.E. AUTO LITE MAB 49A

4007

A= 11,98 **B=** 15,12 **L=** 18,6

O.E. AUTO LITE MDD 34

4008

A= 11,98 **B=** 15,11 **L=** 25,4

O.E. AUTO LITE MDU 34

AUTO LITE

4009

A= 16 **B=** 19,16 **L=** 18,7

O.E. AUTO LITE MG 77A

4010

A= 12,75 **B=** 15,94 **L=** 19

O.E. AUTO LITE MP 41A

4011

A= 16,27 **B=** 19,15 **L=** 15,2

O.E. AUTO LITE MZ 40A

4012

A= 15,88 **B=** 19,14 **L=** 14,3

O.E. AUTO LITE MZ 44A

4013

A= 12,74 **B=** 15,94 **L=** 25

O.E. AUTO LITE IG 579A

4014

A= 12,05 **B=** 13,12 **L=** 16

O.E. AUTO LITE C2DF-11135A

4015

A= 15,88 **B=** 19,14 **L=** 14,3

O.E. AUTO LITE 18-11052

4017

A= 14,01 **B=** 20 **L=** 10

O.E. AUTO LITE FORD TRACTOR

4018

A= 19,12 **B=** 25,1 **L=** 12,8

O.E. AUTO LITE FORD TRACTOR

BELARUS

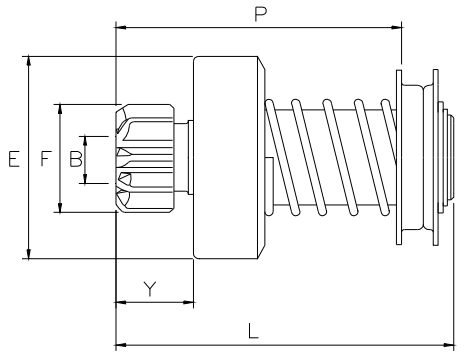

BEL080

1613

B= 16 **E=** 68 **F=** 36 **Y=** 25 **L=**107

P= 91 **Z=** 10 **Rot=** D **Sca=** 12E

O.E. BELARUS CT352-3708600-3

BELARUS CT352-3708000

BELARUS

2845

B= 16 **E=** 68 **F=** 36 **Y=** 25 **L=**107

P= 92 **Z=** 10 **Rot=** D **Sca=** 04E

O.E. BELARUS CT212-3708600

BELARUS CT212-3708000 CT212-3940-57 CT212-PT12880

BELARUS

BOSCH

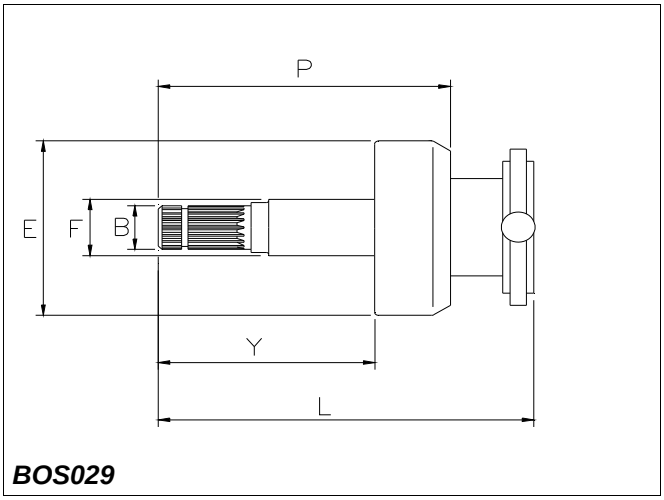

BOS029

6020

B= 20,8 **E=** 70 **F=** 30 **Y=** 77 **L=**128

P= 123 **Z=** 19 **Rot=** D **Sca=** 07E

O.E. BOSCH 6033AD5055 6033AD5078 6033AD5355 6033AD5356

BOSCH 0001241003 0001241004 0001241005 0001241006 0001241007 0001241009 0001241014 0001241015 0001241016 0001241019 0001241020 0001241021 0001241023 0001261002 0001261008

MAN/BUSSING, SCANIA

6161

NEW !

B= 21 **E=** 72 **F=** 30 **Y=** 77 **L=**130

P= 110 **Z=** 19 **Rot=** D **Sca=** 07E

O.E. BOSCH 0399D53002 2006209558 2007010160 6033AD5359

BOSCH 0001241001 0001241008 0001241024 0001241119 0001261004 0001261006 0001261013 0001261025 0001261026 0001261028

DAF, SCANIA

BOSCH

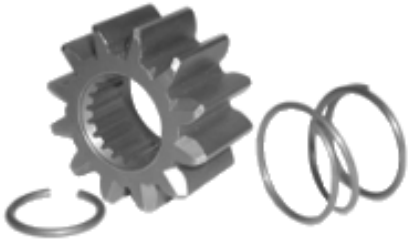

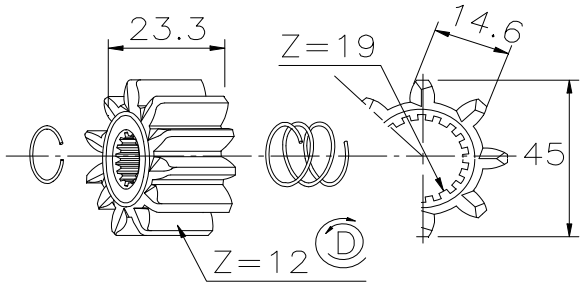

BOS029RO

6026

O.E. BOSCH 6033AC5149 6033AC5246

BOSCH 0001241001 0001241003 0001241004 0001241005 0001241006 0001241007 0001241014 0001241015 0001241019 0001241020 0001261012

MAN/BUSSING, SCANIA

6020

BOSCH

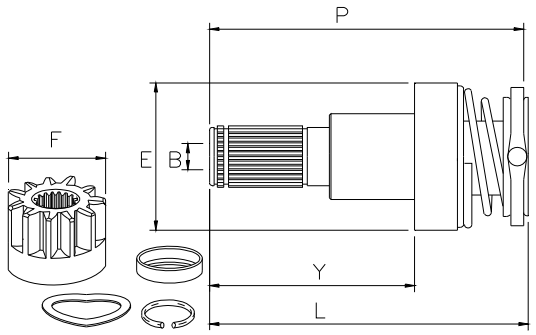

START AND STOP SYSTEM

BOS035

6248

NEW !

B= 11 **E=** 50 **F=** 34 **Y=** 62 **L=**99

P= 97 **Z=** 13 **Rot=** S **Sca=** 16E

O.E. BOSCH 1006210172 1006210905

BOSCH 0001142001 0001142003 0001142005 0001153001 0001153007 0001153009 0001153015 0399703052

AUDI, SEAT, SKODA, VOLKSWAGEN

BOSCH

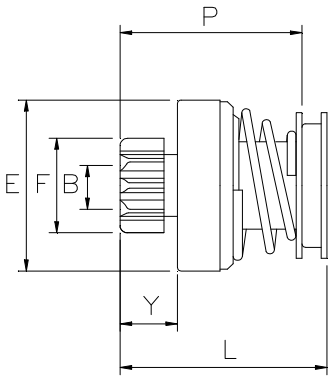

BOS503

2266

B= 11 **E=** 46 **F=** 26 **Y=** 14 **L=**48

P= 42 **Z=** 9 **Rot=** D **Sca=** 16E

O.E. BOSCH 1006209793 1006209801 1006209807

BOSCH 0001107401 0001107402 0001107403 0001107404 0001107405 0001107406 0001107408 0001107409 0001107421 0001107427 0001107428 0001107435 0001107436 0001107446 0001107447

AUDI, DAEWOO, MERCEDES, OPEL, SEAT, SKODA, VAUXHALL, VOLKSWAGEN

2267

B= 11 **E=** 46 **F=** 30 **Y=** 14 **L=**48

P= 42 **Z=** 9 **Rot=** D **Sca=** 16E

O.E. BOSCH 1006209805 1006209814 1006209958

BOSCH 0001107411 0001107425 0001107426 0001107490 0001107491

ALFA ROMEO, BMW, FIAT, LANCIA

2338

B= 11 **E=** 46 **F=** 27 **Y=** 14 **L=**48

P= 42 **Z=** 10 **Rot=** D **Sca=** 16E

O.E. BOSCH 1006209804

BOSCH 0001107407 0001107410 0001107417

0001107418 0001107499 0001107500

FORD(D), VOLVO

2343

B= 11 **E=** 48 **F=** 28 **Y=** 14 **L=**48

P= 42 **Z=** 10 **Rot=** D **Sca=** 16E

O.E. BOSCH 1006209812

BOSCH 0001108400

CITROEN, FIAT, LANCIA, PEUGEOT

6028

B= 11 **E=** 44 **F=** 26 **Y=** 14 **L=**47

P= 42 **Z=** 9 **Rot=** D **Sca=** 10E

O.E. BOSCH 1006209796

BOSCH 0001107429 0001107437 0001108444

FIAT, LANCIA, OPEL

6087

B= 11 **E=** 46 **F=** 28 **Y=** 14 **L=**48

P= 42 **Z=** 10 **Rot=** D **Sca=** 10E

O.E. BOSCH 1006209823

BOSCH 0001106405 0001106406

CITROEN, MINI, PEUGEOT

6089

B= 11 **E=** 46 **F=** 29 **Y=** 13 **L=**48

P= 42 **Z=** 9 **Rot=** D **Sca=** 10E

O.E. BOSCH 1006209799 1006209981 1006210235

BOSCH 0001107423 0001107433 0001107434
0001107527 0001107530 6004A94441
6004A94449

BMW, TOYOTA

6108

B= 11 **E=** 46 **F=** 27 **Y=** 14 **L=**48

P= 43 **Z=** 8 **Rot=** D **Sca=** 10E

O.E. BOSCH 1006209794 1006209810 1006209820

BOSCH 0001107415 0001107431 0001107432
0001107438 0001107439 6004AA0003
6004AA0008 6004AA0027

CHRYSLER, CITROEN, DODGE, PEUGEOT, TOYOTA

BOSCH

6149

NEW !

B= 11 **E=** 47 **F=** 30 **Y=** 13 **L=**48

P= 43 **Z=** 11 **Rot=** D **Sca=** 10E

O.E. BOSCH 1006209849 1006209940

BOSCH 0001107476 0001107477 0001108428
0001108429

RENAULT

6169

NEW !

B= 11 **E=** 46 **F=** 35 **Y=** 14 **L=**48

P= 43 **Z=** 9 **Rot=** D **Sca=** 10E

O.E. BOSCH 1006209825

BOSCH 0001107440 0001107441 F004A94441

TOYOTA

6239

NEW !

B= 11 **E=** 46 **F=** 33 **Y=** 13 **L=**48

P= 42 **Z=** 10 **Rot=** D **Sca=** 16E

O.E. BOSCH 1006209797

BOSCH 0001108405 0001108406

AUDI

6247

NEW !

B= 12 **E=** 47 **F=** 27 **Y=** 36 **L=**72

P= 66 **Z=** 10 **Rot=** D **Sca=** 16E

O.E. BOSCH 1006209795
MERCEDES 0011514513 A0011514513

BOSCH 0001107459 0001107461 0001108403
0001108409 0001108441

MERCEDES, PORSCHE

BOSCH

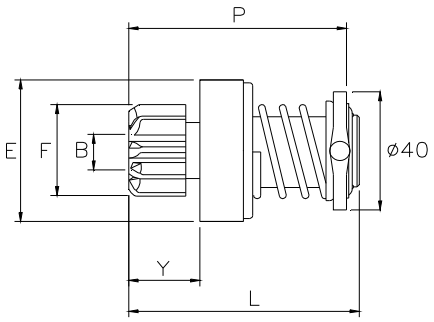

BOS501

1542

B= 12 **E=** 48 **F=** 27 **Y=** 15 **L=**64

P= 58 **Z=** 10 **Rot=** D **Sca=** 10E

O.E. BOSCH 1006209519

BOSCH 0001317023

FORD(D)

1926

B= 12 **E=** 48 **F=** 30 **Y=** 15 **L=**64

P= 58 **Z=** 11 **Rot=** D **Sca=** 10E

O.E. BOSCH 1006209555

BOSCH 0001317024

FARYMANN

3165

B= 11 **E=** 48 **F=** 26 **Y=** 15 **L=**64

P= 58 **Z=** 9 **Rot=** S **Sca=** 10E

O.E. BOSCH 1006209501 1006209517

BOSCH 0001317009 0001317010 0001317018

VOLKSWAGEN

BOSCH

3166

B= 12 **E=** 48 **F=** 26 **Y=** 36 **L=**85

P= 79 **Z=** 9 **Rot=** S **Sca=** 10E

O.E. BOSCH 1006209502

BOSCH 0001317011 0001317012 0001317016 0001317017

VOLKSWAGEN

3172

B= 12 **E=** 48 **F=** 26 **Y=** 15 **L=**64

P= 58 **Z=** 9 **Rot=** D **Sca=** 10E

O.E. BOSCH 1006209500

BOSCH 0001317007 0001317008 0001317013 0001317022 0001317025

AUDI, OPEL, VAUXHALL, VOLKSWAGEN

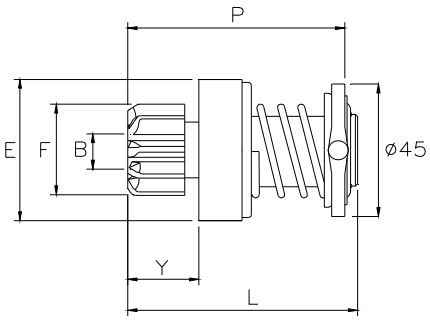

BOS501A

1833

B= 12 **E=** 48 **F=** 26 **Y=** 22 **L=**65

P= 62 **Z=** 9 **Rot=** S **Sca=** 10E

O.E. BOSCH 1006209562

BOSCH 0001110047

PORSCHE

1837

B= 11 **E=** 48 **F=** 26 **Y=** 15 **L=**58

P= 55 **Z=** 9 **Rot=** D **Sca=** 10E

O.E. BOSCH 1006209561

BOSCH 0001108068 0001108069 0001108070 0001108103 0001108104 0001108105 0001108123 0001108134 0001108135 0001108160 0001108995

CHRYSLER, DODGE

1855

B= 12 **E=** 48 **F=** 26 **Y=** 15 **L=**55

P= 52 **Z=** 9 **Rot=** D **Sca=** 10E

O.E. BOSCH 1006209580

BOSCH 0001109001 0001109002 0001109006 0001109007

SEAT, VOLKSWAGEN

1887

B= 12 **E=** 48 **F=** 26 **Y=** 13 **L=**54

P= 50 **Z=** 9 **Rot=** D **Sca=** 10E

O.E. BOSCH 1006209584 1006209600 1006209686 9001081033 F000AL1878

BOSCH 0001106012 0001106017 0001106022 0001106023 0001107009 0001107012 0001107013 0001107015 0001107017 0001107018 0001107019 0001107025 0001107026 0001107034 0001107044 0001107045 0001107056 0001107070 0001107071 0001107100 0001107101 0001107103 0001107108 9000081004

ALFA ROMEO, AUDI, CITROEN, FIAT, LANCIA, OPEL, PEUGEOT, RENAULT, SEAT, VAUXHALL, VOLKSWAGEN

1936

B= 12 **E=** 48 **F=** 30 **Y=** 13 **L=**54

P= 50 **Z=** 9 **Rot=** S **Sca=** 10E

O.E. BOSCH 1006209602

BOSCH 0001107024

LOMBARDINI

1958

B= 12 **E=** 48 **F=** 27 **Y=** 26 **L=**67

P= 61 **Z=** 8 **Rot=** S **Sca=** 10E

O.E. BOSCH 1006209590 1006209614 1006209931 F000AL2000

BOSCH

BOSCH 0001107011 0001107039 6004AA0017 9007045016

NISSAN

1961

B= 12 **E=** 48 **F=** 30 **Y=** 15 **L=**58

P= 55 **Z=** 9 **Rot=** D **Sca=** 10E

O.E. BOSCH 1006209592 1006209941 D001965593

BOSCH 0001107085 0001110071 0001110072

BMW

2370

B= 12 **E=** 48 **F=** 30 **Y=** 13 **L=**53

P= 48 **Z=** 9 **Rot=** D **Sca=** 10E

O.E. BOSCH 1006209595 1006209658

BOSCH 0001107060 0001108118 0001108119

RUGGERINI, VOLKSWAGEN

6055

B= 12 **E=** 48 **F=** 32 **Y=** 26 **L=**67

P= 61 **Z=** 12 **Rot=** S **Sca=** 10E

O.E. BOSCH 1006209673

BOSCH 0001107080

M.G., ROVER

BOSCH

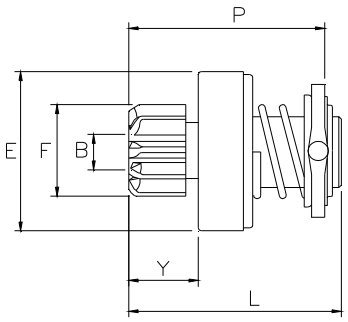

BOS505B

2144

B= 12 **E=** 54 **F=** 30 **Y=** 26 **L=**70

P= 64 **Z=** 9 **Rot=** D **Sca=** 10E

O.E. BOSCH 1006209601 1006209924

BOSCH 0001109008 0001109043

HATZ

BOSCH

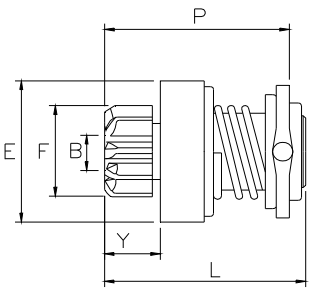

BOS502

1537

B= 12 **E=** 48 **F=** 27 **Y=** 15 **L=**58

P= 51 **Z=** 10 **Rot=** D **Sca=** 10E

O.E. BOSCH 1006209510 1006209516 1006209537
1006209545 1006209566 1006209568
1006209587 1006209603 1006209905
1006209907 1006210145

BOSCH 0001107014 0001107016 0001107027
0001107028 0001107029 0001107041
0001108004 0001108020 0001108033
0001108037 0001108039 0001108040
0001108057 0001108071 0001108082
0001108083 0001108087 0001108106
0001108110 0001108111 0001108121
0001108122 0001108128 0001108132
0001108139 0001108140 0001108152
0001108155 0001108158 0001110013
0001110019 0001112009 0001112012
0001112016 0001112020 0001112033
0001113003 0001113005 0001113009
0001114008 0001114014 0001114017
0001114020 0001114021 0001114022
0001208513 0001208514 0001208521
0001208706 0001208715 0001208718
0001211512 0001211513 0001211515
9000333120

CITROEN, FORD(D), PEUGEOT

1538

B= 12 **E=** 48 **F=** 26 **Y=** 22 **L=**65

P= 58 **Z=** 9 **Rot=** D **Sca=** 10E

O.E. BOSCH 1006209518

BOSCH 0001208508 0001208702

MATRA, TALBOT

1554

B= 12 **E=** 48 **F=** 30 **Y=** 15 **L=**58

P= 51 **Z=** 11 **Rot=** D **Sca=** 10E

O.E. BOSCH 1006209540
FIAT 9939784

BOSCH 0001108025 0001108146

ALFA ROMEO, FIAT, LANCIA

1612

B= 12 **E=** 48 **F=** 28 **Y=** 15 **L=**58

P= 51 **Z=** 10 **Rot=** D **Sca=** 10E

O.E. BOSCH 1006209538 1006209539 1006209546
1006209691
FIAT 9940740

BOSCH 0001110003 0001110005 0001110016
0001110024 0001110025 0001110026
0001110039 0001110053 0001110054
0001110055 0001110075 0001110078
0001110079 0001110082 0001110089
0001110091 0001110092 0001110095
0001110102 0001110113 0001110114
0001110115 0001110124 0001110125

FIAT 7580192

FIAT, INNOCENTI, MERCEDES, OPEL, PEUGEOT, RENAULT

1616

B= 12 **E=** 48 **F=** 26 **Y=** 36 **L=**79

P= 72 **Z=** 9 **Rot=** S **Sca=** 10E

O.E. BOSCH 1006209532

BOSCH 0001110009 0001110010

VOLKSWAGEN

1720

B= 12 **E=** 48 **F=** 30 **Y=** 15 **L=**58

P= 51 **Z=** 9 **Rot=** S **Sca=** 10E

O.E. BOSCH 1006209542 1006209550

BOSCH 0001107058 0001108050 0001110018
0001112034

GOLDONI, LOMBARDINI, MOSA, RUGGERINI, V.M.

BOSCH

1751

B= 12 **E=** 48 **F=** 29 **Y=** 15 **L=**58

P= 51 **Z=** 9 **Rot=** D **Sca=** 10E

O.E. BOSCH 1006209534 1006209547 1006209549
1006209554 1006209559 9001066242
9001066247 9001066248 9001066476
9001690111

BOSCH 0001107033 0001107061 0001108042
0001108054 0001108063 0001108065
0001108100 0001108108 0001108115
0001108117 0001108129 0001108131
0001108145 0001108210 0001109009
0001110011 0001110028 0001110041
0001110042 0001110111 0001110130
0001111003 0001115035 9000694008

BMW, FERRARI (M.A.), FORD(D), JAGUAR, LAND ROVER, LOMBARDINI, MAZDA, MOSA

1778

B= 11 **E=** 48 **F=** 26 **Y=** 15 **L=**58

P= 51 **Z=** 9 **Rot=** D **Sca=** 10E

O.E. BOSCH 1006209527

BOSCH 0001108013 0001108032 0001108045
0001108046 0001108066

CHRYSLER, DODGE

1877

B= 12 **E=** 48 **F=** 33 **Y=** 15 **L=**58

P= 51 **Z=** 10 **Rot=** S **Sca=** 10E

O.E. BOSCH 1006209551

BOSCH 0001110033

GOLDONI, HATZ, LOMBARDINI, RUGGERINI

1943

B= 12 **E=** 48 **F=** 26 **Y=** 15 **L=**58

P= 51 **Z=** 9 **Rot=** S **Sca=** 10E

O.E. BOSCH 1006209521 1006209535

BOSCH 0001108021 0001108147 0001108203
0001111001

LADA VAZ, PORSCHE

2036

B= 12 **E=** 48 **F=** 27 **Y=** 26 **L=**69

P= 62 **Z=** 8 **Rot=** S **Sca=** 10E

O.E. BOSCH 1006209588 1006209932

BOSCH 0001112018

NISSAN

2112

B= 12 **E=** 48 **F=** 34 **Y=** 15 **L=**59

P= 49 **Z=** 9 **Rot=** S **Sca=** 10E

O.E. BOSCH 1006209620

BOSCH 0001109012

LOMBARDINI

2145

B= 12 **E=** 48 **F=** 26 **Y=** 13 **L=**47

P= 37 **Z=** 9 **Rot=** D **Sca=** 10E

O.E. BOSCH 1006209704

BOSCH 0001116001

DACIA, NISSAN, RENAULT

3190

B= 12 **E=** 48 **F=** 26 **Y=** 15 **L=**58

P= 51 **Z=** 9 **Rot=** D **Sca=** 10E

O.E. BOSCH	1006209503	1006209504	1006209506
	1006209509	1006209513	1006209526
	1006209528	1006209530	1006209531
	1006209536	1006209548	1006209563
	1006209567	1006209570	1006209572
	1006209573	1006209582	1006209597
	1006209619	1006209684	1006209685
	1006209693	1006209694	1006209701
	1006209702	1006209705	1006209707
	1006209709	1006209711	1006209906
	1006209939	9001081022	F000AL1040
	F000AL1514	F000AL1516	F000AL1534
	F000AL1698	F000AL1700	F000AL1877
CITROEN	95589943	95640981	95646207
	95656563		
CITR.-PEUG.	583571	583579	583599
	5835A4	95589943	95640981
	95646207	95656563	
FIAT	60734324	60808596	9941314
	9943481	9947424	
FORD	6118837	82GB11350AA	87GB11350BA
	V86BB11350AA		
OPEL	1203188	90273737	90444703
PEUGEOT	583571	583579	583599
	5835A4		
VOLVO	1363534	3343937	3344825

BOSCH	0001108001	0001108002	0001108003
	0001108007	0001108009	0001108010
	0001108011	0001108012	0001108016
	0001108017	0001108018	0001108019
	0001108022	0001108023	0001108024
	0001108026	0001108027	0001108028
	0001108029	0001108030	0001108031
	0001108035	0001108038	0001108043
	0001108044	0001108047	0001108048
	0001108051	0001108052	0001108053
	0001108056	0001108061	0001108062
	0001108064	0001108072	0001108073
	0001108074	0001108078	0001108079
	0001108080	0001108081	0001108084
	0001108085	0001108086	0001108088
	0001108089	0001108090	0001108093

BOSCH

0001108098	0001108101	0001108102
0001108107	0001108109	0001108112
0001108113	0001108114	0001108120
0001108124	0001108125	0001108126
0001108130	0001108133	0001108136
0001108138	0001108143	0001108148
0001108149	0001108150	0001108153
0001108159	0001108170	0001109059
0001109060	0001110012	0001110022
0001110023	0001110027	0001110029
0001110030	0001110045	0001110046
0001110048	0001110049	0001110052
0001110063	0001110100	0001110101
0001110106	0001110107	0001110122
0001110123	0001110126	0001110128
0001110129	0001110136	0001110138
0001112005	0001112006	0001112007
0001112008	0001112013	0001112015
0001112019	0001112021	0001112022
0001112024	0001112025	0001112027
0001112028	0001112029	0001112044
0001112045	0001113001	0001113002
0001113004	0001113005	0001113006
0001113007	0001113008	0001113013
0001113014	0001114003	0001114004
0001114015	0001114016	0001116005
0001208501	0001208507	0001208510
0001208515	0001208516	0001208517
0001208518	0001208526	0001208528
0001208705	0001208707	0001208709
0001208710	0001208711	0001208713
0001208714	0001208717	0001211500
0001211501	0001211502	0001211503
0001211504	0001211505	0001211510
0001211514	0001211525	0001211526
0001211529	0001211530	0001211536
0001211538	9000081003	9000333104
9000333106	9000333109	9000333114

ALFA ROMEO, AMERICAN MOT.CO., AUDI, BMW, CHEVROLET, CITROEN, FERRARI, FIAT, FORD(D), JEEP, LANCIA, MERCEDES, OPEL, PEUGEOT, RENAULT, SAAB, SEAT, TALBOT, VAUXHALL, VOLKSWAGEN, VOLVO

3214

B= 12 **E=** 48 **F=** 28 **Y=** 15 **L=**58

P= 51 **Z=** 8 **Rot=** D **Sca=** 10E

O.E. BOSCH 9001336240 9001690067

BOSCH 0001112032 9000333121

MAZDA, SUZUKI

BOSCH

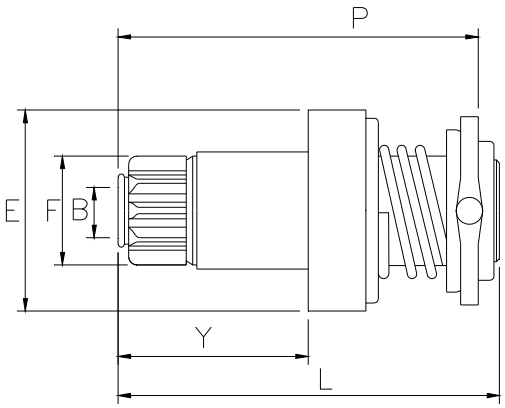

BOS502A

6156

NEW !

B= 11 **E=** 48 **F=** 26 **Y=** 56 **L=**90

P= 82 **Z=** 9 **Rot=** D **Sca=** 16E

O.E. BOSCH F000AL1306 F000AL1694

BOSCH F000AL0400 F000AL0413

VOLKSWAGEN

BOSCH

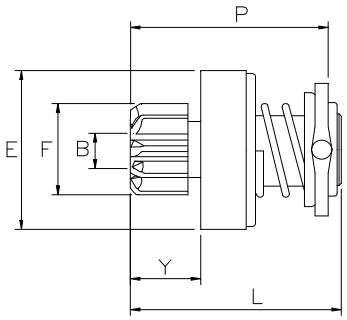

BOS505

1594

B= 12 **E=** 54 **F=** 30 **Y=** 15 **L=**62

P= 54 **Z=** 9 **Rot=** D **Sca=** 10E

O.E. BOSCH 1006209524 1006384642 6033AD0044
9002336209 9003336280

BOSCH 0001218009 0001218011 0001218026
0001218027 0001218028 0001218122
0001218135 0001218136 0001218153
0001218177 0001218735 0001218736

AGRIFULL, BEDFORD, BMW, CHRYSLER, FERRARI (M.A.), FIAT, GOLDONI, JEEP, OPEL, VAUXHALL

1608

B= 12 **E=** 54 **F=** 28 **Y=** 18 **L=**64

P= 56 **Z=** 10 **Rot=** D **Sca=** 10E

O.E. BOSCH 1006209523 9003336291

BOSCH 0001218006 0001218016 0001218021
0001218029 0001218108 0001218109
0001218110 0001218150 0001218156
0001218160 0001219001 0001219007
0001219009 0001219013

DAEWOO, MERCEDES, SSANGYONG

1618

B= 12 **E=** 54 **F=** 30 **Y=** 14 **L=**58

P= 50 **Z=** 11 **Rot=** D **Sca=** 10E

O.E. BOSCH 1006209541 1006209571
PEUGEOT 583589

BOSCH 0001110017 0001110056 0001110999
F010AL0101

CITROEN, PEUGEOT, TALBOT

1641

B= 12 **E=** 54 **F=** 30 **Y=** 15 **L=**62

P= 54 **Z=** 11 **Rot=** D **Sca=** 10E

O.E. BOSCH 9003336206

BOSCH 0001218007 0001218023 0001218125
0001218126 0001218175 0001218725
0001218775

ALFA ROMEO, CHRYSLER, ROVER, V.M.

1642

B= 12 **E=** 54 **F=** 27 **Y=** 15 **L=**62

P= 54 **Z=** 10 **Rot=** D **Sca=** 10E

O.E. BOSCH 9002336207 9003336201 9003336284

BOSCH 0001218002 0001218015 0001218022
0001218106 0001218129

FORD(D), RENAULT

1647

B= 12 **E=** 54 **F=** 34 **Y=** 15 **L=**62

P= 54 **Z=** 9 **Rot=** D **Sca=** 10E

O.E. BOSCH 9003336282

BOSCH 0001218161 0001218808 9000331418

HISPANOMOTOR, LOMBARDINI, MWM DITER

1775

B= 12 **E=** 54 **F=** 27 **Y=** 15 **L=**58

P= 51 **Z=** 10 **Rot=** D **Sca=** 10E

O.E. BOSCH 1006209510 1006209516 1006209537
1006209545 1006209560 1006209566
1006209568 1006209569 1006209587
1006209603 1006209905 1006209907
1006209908

BOSCH 0001107014 0001107016 0001107027
0001107028 0001107029 0001107041
0001108004 0001108020 0001108033
0001108037 0001108039 0001108040
0001108057 0001108071 0001108082

BOSCH

0001108083 0001108087 0001108106
0001108110 0001108111 0001108121
0001108122 0001108128 0001108132
0001108139 0001108140 0001108152
0001108155 0001110013 0001110019
0001110043 0001110044 0001110051
0001110064 0001110065 0001110088
0001110104 0001110105 0001112009
0001112012 0001112016 0001112020
0001112033 0001113003 0001113005
0001113009 0001114008 0001114014
0001114017 0001114020 0001114021
0001114022 0001208513 0001208514
0001208521 0001208706 0001208715
0001208718 0001211512 0001211513

FORD(D)

1810

B= 12 **E=** 54 **F=** 27 **Y=** 15 **L=**62

P= 54 **Z=** 10 **Rot=** D **Sca=** 10E

O.E. BOSCH 9002336200 9002336205

BOSCH 0001218105 0001218128

FORD(D)

1894

B= 12 **E=** 54 **F=** 26 **Y=** 14 **L=**58

P= 51 **Z=** 9 **Rot=** D **Sca=** 10E

O.E. BOSCH 1006209581

BOSCH 0001110066 0001110067

AUDI

1930

B= 12 **E=** 54 **F=** 30 **Y=** 15 **L=**62

P= 54 **Z=** 9 **Rot=** S **Sca=** 10E

O.E. BOSCH 001965143

BOSCH 9001235019

1941

B= 12 **E=** 54 **F=** 26 **Y=** 18 **L=**65

P= 57 **Z=** 9 **Rot=** D **Sca=** 10E

O.E. BOSCH 9002336208

BOSCH 9000331419

MERCEDES

2132

B= 12 **E=** 54 **F=** 40 **Y=** 15 **L=**58

P= 51 **Z=** 13 **Rot=** D **Sca=** 10E

O.E. BOSCH 1006209622

BOSCH 0001110110

BMW

2293

B= 12 **E=** 54 **F=** 28 **Y=** 26 **L=**69

P= 60 **Z=** 10 **Rot=** D **Sca=** 10E

O.E. BOSCH 1006209586

BOSCH 0001109003

HATZ

3199

B= 12 **E=** 54 **F=** 26 **Y=** 15 **L=**62

P= 54 **Z=** 9 **Rot=** D **Sca=** 10E

O.E. BOSCH 9001140317 9003336293
FIAT 9939194

BOSCH 0001218001 0001218004 0001218005
0001218008 0001218010 0001218012
0001218013 0001218017 0001218018
0001218025 0001218107 0001218111
0001218112 0001218113 0001218114
0001218115 0001218120 0001218121
0001218130 0001218131 0001218133
0001218141 0001218145 0001218146
0001218147 0001218155 0001219004
0001219008

FIAT 5984563 5985182

AUDI, FIAT, LANCIA, STEYR-PUCH, VOLKSWAGEN, VOLVO

6240

B= 12 **E=** 54 **F=** 29 **Y=** 15 **L=**62

P= 55 **Z=** 9 **Rot=** S **Sca=** 10E

O.E. BOSCH 9002336214

BOSCH 0001219010

HATZ, LOMBARDINI, RUGGERINI, V.M.

BOSCH

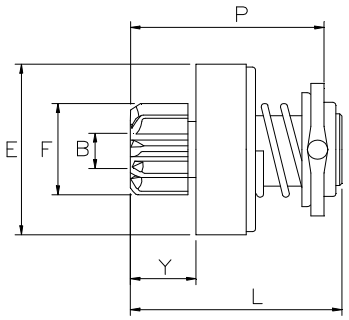

BOS511

1593

B= 12 **E=** 58 **F=** 35 **Y=** 26 **L=**73

P= 65 **Z=** 12 **Rot=** D **Sca=** 10E

O.E. BOSCH 1006209520
FIAT 9941272

BOSCH 0001218003 0001218020 0001218620

CITROEN, PEUGEOT

1621

B= 12 **E=** 58 **F=** 36 **Y=** 15 **L=**62

P= 54 **Z=** 9 **Rot=** D **Sca=** 10E

O.E. BOSCH 9002336283 9003336283
FIAT 9939710
IVECO 42531397

BOSCH 0001218014 0001218019 0001218024
0001218101 0001218102 0001218103
0001218154 0001218159 0001218163
0001218164 0001218167 0001218174

IVECO 99451753

FIAT, IVECO, LANCIA, RENAULT, RUGGERINI

1643

B= 12 **E=** 58 **F=** 40 **Y=** 15 **L=**62

P= 54 **Z=** 10 **Rot=** D **Sca=** 10E

O.E. BOSCH 9003336272

BOSCH 9000331401

PEGASO

1646

B= 12 **E=** 58 **F=** 41 **Y=** 15 **L=**62

P= 54 **Z=** 11 **Rot=** D **Sca=** 10E

O.E. BOSCH 9003336277

BOSCH 9000331409

FAMOSA

1777

B= 12 **E=** 58 **F=** 29 **Y=** 15 **L=**62

P= 54 **Z=** 9 **Rot=** D **Sca=** 10E

O.E. BOSCH 9002336224 9002336287 9003336287
PEUGEOT 5835C5

BOSCH 0001218157 9000331414

CITROEN, PEUGEOT

2018

B= 12 **E=** 58 **F=** 37 **Y=** 15 **L=**62

P= 54 **Z=** 9 **Rot=** D **Sca=** 10E

O.E. BOSCH 9002336218

BOSCH 0001218152

LAND ROVER

2019

B= 12 **E=** 58 **F=** 35 **Y=** 15 **L=**62

P= 54 **Z=** 9 **Rot=** D **Sca=** 10E

O.E. BOSCH 9002336219 9002336238 9002336289
9003336289

BOSCH 0001218118 0001218176 0001218776
0001219014 9000331201 9000331203
9000331415

NISSAN

BOSCH

2020

B= 12 **E=** 58 **F=** 43 **Y=** 15 **L=**62

P= 54 **Z=** 12 **Rot=** D **Sca=** 10E

O.E. BOSCH 9003336278

BOSCH 9000331408

PERKINS, SEAT

2135

B= 12 **E=** 60 **F=** 35 **Y=** 16 **L=**69

P= 59 **Z=** 9 **Rot=** D **Sca=** 10E

O.E. BOSCH 9002336233

BOSCH 0001218819 9000331431

JOHN DEERE

2392

B= 12 **E=** 60 **F=** 40 **Y=** 17 **L=**69

P= 59 **Z=** 10 **Rot=** D **Sca=** 10E

O.E. BOSCH 9002336201 9002336210
NISSAN 23312-D8700

BOSCH 0001218812 9000331406 9000331423
NISSAN 23300-D8700

NISSAN

BOSCH

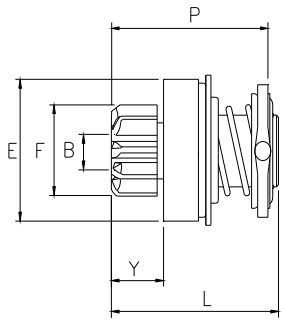

BOS515

1834

B= 12 **E=** 48 **F=** 26 **Y=** 15 **L=**58

P= 55 **Z=** 9 **Rot=** D **Sca=** 10E

O.E. BOSCH 1006209564

BOSCH 0001108075 0001108091 0001108092 0001108151 0001108154

FORD(D), JEEP, SAAB

1835

B= 12 **E=** 48 **F=** 28 **Y=** 36 **L=**76

P= 73 **Z=** 10 **Rot=** S **Sca=** 10E

O.E. BOSCH 1006209579 1006209917 9001081010 F000AL1704

BOSCH 0001107003 0001107004 0001107022 0001107023 9000081001 9000081002

SEAT, VOLKSWAGEN

1864

B= 12 **E=** 48 **F=** 30 **Y=** 15 **L=**58

P= 55 **Z=** 11 **Rot=** S **Sca=** 10E

O.E. BOSCH 1006209578 1006209923

BOSCH 0001108099

LADA VAZ

BOSCH

1886

B= 12 **E=** 48 **F=** 26 **Y=** 15 **L=**55

P= 52 **Z=** 9 **Rot=** S **Sca=** 10E

O.E. BOSCH 1006209585 1006209679 1006209916

BOSCH 0001107007 0001107008 0001107020 0001107021 0001107052 0001107053

AUDI, FORD(D), SEAT, SKODA, VOLKSWAGEN

1940

B= 12 **E=** 48 **F=** 26 **Y=** 15 **L=**58

P= 55 **Z=** 9 **Rot=** S **Sca=** 10E

O.E. BOSCH 1006209575

BOSCH 0001110060 0001110080

PORSCHE

1979

B= 12 **E=** 48 **F=** 30 **Y=** 15 **L=**58

P= 55 **Z=** 11 **Rot=** S **Sca=** 10E

O.E. BOSCH 1006209612

BOSCH 0001109011

PIAGGIO

BOSCH

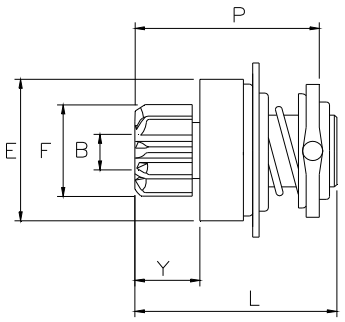

BOS516

1530

B= 11 **E=** 48 **F=** 26 **Y=** 15 **L=**58

P= 50 **Z=** 9 **Rot=** S **Sca=** 10E

O.E. BOSCH 1006209522

VOLKSWAGEN

1617

B= 12 **E=** 48 **F=** 26 **Y=** 15 **L=**58

P= 50 **Z=** 9 **Rot=** S **Sca=** 10E

O.E. BOSCH 1006209543 1006209544 1006209576
1006209596 1006209703 1006209710
1006209918 1006209919 1006209921
1007010045
FIAT 9944373

BOSCH 0001108094 0001108095 0001108127
0001110001 0001110002 0001110014
0001110015 0001110076 0001110077
0001110098 0001110099 0001110133
0001112003 0001112004 0001112038
0001112039 0001113011 0001113012
0001114005 0001114006

AUDI, FIAT, LANCIA, SEAT, VOLKSWAGEN

1962

B= 12 **E=** 48 **F=** 26 **Y=** 15 **L=**58

P= 50 **Z=** 9 **Rot=** D **Sca=** 10E

O.E. BOSCH 1006209533

BOSCH

BOSCH 0001110007 0001110008

AUDI, VOLKSWAGEN

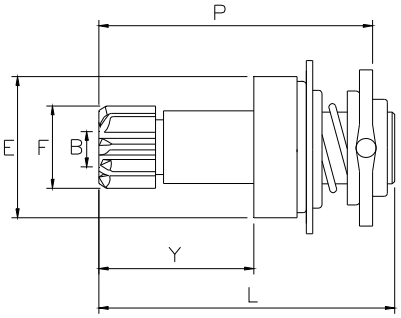

BOS516A

1668

B= 12 **E=** 48 **F=** 28 **Y=** 36 **L=**79

P= 73 **Z=** 10 **Rot=** S **Sca=** 10E

O.E. BOSCH 1006209553 1006209558 1006209565
1006209583 1006209591 1006209910
1006209911 1006209922

BOSCH 0001107005 0001107006 0001108076
0001108077 0001108096 0001110069
0001110070 0001110086 0001110087
0001110118 0001110119 0001114009
0001114010

FORD(D), VOLKSWAGEN

1939

B= 12 **E=** 48 **F=** 28 **Y=** 65 **L=**109

P= 103 **Z=** 10 **Rot=** S **Sca=** 10E

O.E. BOSCH 1006209574 1006209626 1006209927

BOSCH 0001110059 0001110073 0001110081

PORSCHE

BOSCH

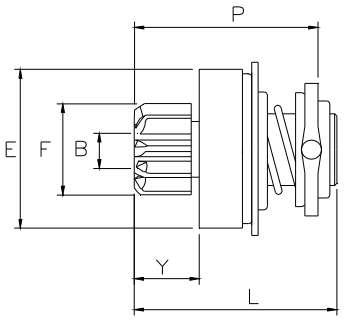

BOS520

2022

B= 12 **E=** 54 **F=** 26 **Y=** 15 **L=**62

P= 54 **Z=** 9 **Rot=** D **Sca=** 10E

O.E. BOSCH 9003336295

BOSCH 0001219002 0001219003 0001219005 0001219006

VOLKSWAGEN

2205

B= 12 **E=** 54 **F=** 26 **Y=** 20 **L=**66

P= 58 **Z=** 9 **Rot=** S **Sca=** 10E

O.E. BOSCH 9002336217

BOSCH 0001218148 0001218149

VOLKSWAGEN

BOSCH

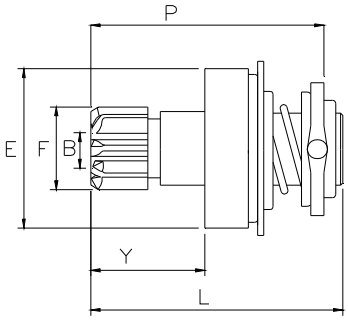

BOS520A

1824

B= 12 **E=** 54 **F=** 28 **Y=** 35 **L=**79

P= 73 **Z=** 10 **Rot=** S **Sca=** 10E

O.E. BOSCH 1006209552 1006209594 1006209912

BOSCH 0001110031 0001110032 0001110061 0001110062 0001110084 0001110085 9000081001

FORD(D), SEAT, VOLKSWAGEN

1836

B= 12 **E=** 54 **F=** 27 **Y=** 39 **L=**86

P= 78 **Z=** 10 **Rot=** S **Sca=** 10E

O.E. BOSCH 9002336204

BOSCH 0001218116 0001218117

VOLKSWAGEN

BOSCH

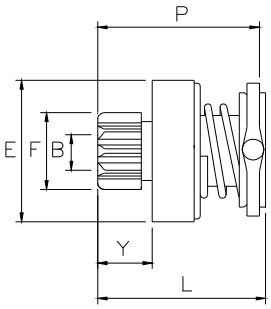

BOS524

2139

B= 12 **E=** 48 **F=** 26 **Y=** 16 **L=**57

P= 57 **Z=** 9 **Rot=** S **Sca=** 10E

O.E. BOSCH 1006209632 1006209930

BOSCH 0001112036

PIAGGIO

2240

B= 12 **E=** 48 **F=** 26 **Y=** 16 **L=**57

P= 57 **Z=** 9 **Rot=** D **Sca=** 10E

O.E. BOSCH 1006209605 1006209606 1006209627 1006209928

BOSCH 0001108137 0001108144 0001108156 0001109040 0001110090 0001110120

FORD(D), LAND ROVER

6086

B= 11 **E=** 48 **F=** 27 **Y=** 13 **L=**47

P= 47 **Z=** 8 **Rot=** D **Sca=** 10E

O.E. BOSCH 6004AH5018

CHRYSLER, DODGE

BOSCH

6128

NEW !

B= 12 **E=** 47 **F=** 30 **Y=** 15 **L=**57

P= 56 **Z=** 9 **Rot=** D **Sca=** 10E

O.E. BOSCH 1006209774 1006209957

BOSCH 0001109057 0001109058

BMW

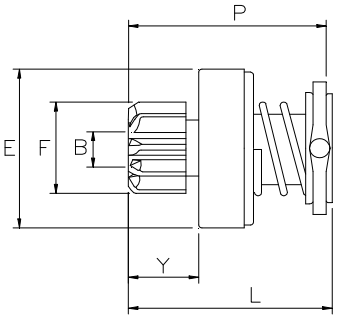

BOS505A

2136

B= 12 **E=** 54 **F=** 30 **Y=** 16 **L=**62

P= 62 **Z=** 9 **Rot=** D **Sca=** 10E

O.E. BOSCH 9002336216

BOSCH 0001218143 0001218144 0001218171

LAND ROVER SANTANA

2190

B= 12 **E=** 54 **F=** 28 **Y=** 15 **L=**56

P= 56 **Z=** 10 **Rot=** D **Sca=** 10E

O.E. BOSCH 1006209637

BOSCH 0001109015 0001109052 0001109055 0001109062 0001109068

OPEL, SAAB, VAUXHALL

BOSCH

2393

B= 12 **E=** 54 **F=** 35 **Y=** 15 **L=**56

P= 54 **Z=** 9 **Rot=** D **Sca=** 10E

O.E. BOSCH 1006209775

BOSCH 0001109046

6056

B= 12 **E=** 54 **F=** 28 **Y=** 20 **L=**65

P= 63 **Z=** 10 **Rot=** D **Sca=** 10E

O.E. BOSCH 9002336213

BOSCH 0001218137 0001218139 0001218737

MERCEDES

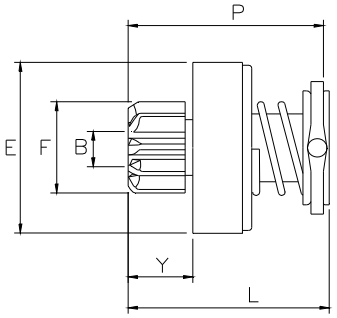

BOS510

1614

B= 12 **E=** 58 **F=** 40 **Y=** 15 **L=**62

P= 62 **Z=** 10 **Rot=** D **Sca=** 10E

O.E. BOSCH 9002336203 9003336275

BOSCH 0001218816 9000331405 9000331412 9000331413 9000331417 9000331425 9000331427 9000332402

EBRO, LAND ROVER SANTANA, NISSAN

BOSCH

1644

B= 12 **E=** 58 **F=** 46 **Y=** 15 **L=**62

P= 62 **Z=** 13 **Rot=** D **Sca=** 10E

O.E. BOSCH 9003336203 9003336273

BOSCH 9000331426

AVIA, EBRO

2110

B= 12 **E=** 58 **F=** 35 **Y=** 16 **L=**62

P= 62 **Z=** 11 **Rot=** D **Sca=** 10E

O.E. BOSCH 9002336230

BOSCH 0001218172 0001218772

KHD, MAGIRUS-DEUTZ

2116

B= 12 **E=** 58 **F=** 37 **Y=** 15 **L=**62

P= 62 **Z=** 9 **Rot=** D **Sca=** 10E

O.E. BOSCH 9002336226 9002336227

BOSCH 0001218168 0001219012 9000331432 9000331433

CHEVROLET, FORD(USA), LAND ROVER

2255

B= 12 **E=** 58 **F=** 37 **Y=** 15 **L=**62

P= 62 **Z=** 9 **Rot=** D **Sca=** 10E

O.E. BOSCH 6033AD2012 9003336408

BOSCH 00010EA1PE 0001219112

LAND ROVER

6140

NEW !

B= 12 **E=** 58 **F=** 35 **Y=** 18 **L=**62

P= 62 **Z=** 9 **Rot=** D **Sca=** 10E

O.E. BOSCH 6033AD0070

BOSCH 0001218821 0001218822

VOLKSWAGEN

BOSCH

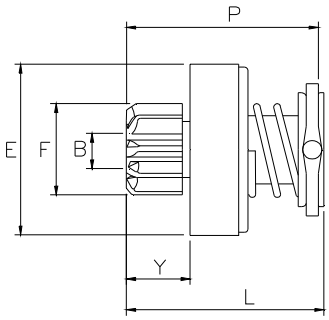

BOS510B

2200

B= 12 **E=** 58 **F=** 36 **Y=** 15 **L=**62

P= 62 **Z=** 11 **Rot=** D **Sca=** 16E

O.E. BOSCH 6033AD0061

BOSCH 0001223002

KHD

2201

B= 12 **E=** 58 **F=** 36 **Y=** 15 **L=**62

P= 62 **Z=** 9 **Rot=** D **Sca=** 16E

O.E. BOSCH 6033AD0077 6033AD1002

BOSCH 0001223003 0001223007 0001223024

IVECO, RENAULT V.I.

2263

B= 12 **E=** 58 **F=** 35 **Y=** 15 **L=**62

P= 62 **Z=** 9 **Rot=** D **Sca=** 16E

O.E. BOSCH 6033AD1062

BOSCH 0001223016 0001223021

KHD

BOSCH

6245

NEW !

B= 12 **E=** 58 **F=** 27 **Y=** 16 **L=**60

P= 58 **Z=** 10 **Rot=** D **Sca=** 16E

O.E. BOSCH 6033AD0351

BOSCH 0001223014

CITROEN, FIAT, LANCIA, PEUGEOT

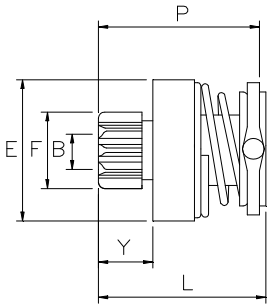

BOS525

1989

B= 12 **E=** 48 **F=** 26 **Y=** 15 **L=**49

P= 49 **Z=** 9 **Rot=** D **Sca=** 10E

O.E. BOSCH 1006209618 1006209638 1006209667
1006209672 1006209677 1006209690
1006209787 1006209815 1006209937
FIAT 9947831

BOSCH 0001107037 0001107048 0001107054
0001107055 0001107067 0001107068
0001107069 0001107072 0001107073
0001107074 0001107076 0001107094
0001107095 0001107096 0001108162
0001108166 0001108167 0001108172
0001108173 0001108174 0001108175
0001108178 0001108188 0001108189
0001108199 0001108204 0001109018
0001109064 0001109065 0001115002
0001115007 0001115012 0001115015
0001115020 0001115024

AUDI, CITROEN, FIAT, MERCEDES, OPEL, PEUGEOT, RENAULT, SAAB, SEAT, SKODA, SSANGYONG, VOLKSWAGEN, VOLVO

2059

B= 12 **E=** 48 **F=** 26 **Y=** 13 **L=**47

P= 47 **Z=** 9 **Rot=** D **Sca=** 10E

O.E. BOSCH 1006209624 1006209633 1006209692 1006209696 1006209706 1006209715 1006209944

BOSCH 0001106011 0001106014 0001106015 0001107047 0001107063 0001107077 0001107091 0001107097 0001108171 0001108176 0001108184 0001112035 0001112041 0001116003

CITROEN, FIAT, LANCIA, OPEL, PEUGEOT, RENAULT, SAAB, SMART, VOLVO

2073

B= 12 **E=** 48 **F=** 26 **Y=** 13 **L=**47

P= 47 **Z=** 10 **Rot=** D **Sca=** 10E

O.E. BOSCH 1006209629 1006209929

BOSCH 0001107043 0001107087 0001113010 0001113017

FORD(D)

2111

B= 12 **E=** 48 **F=** 29 **Y=** 13 **L=**47

P= 47 **Z=** 9 **Rot=** D **Sca=** 10E

O.E. BOSCH 1006209607 1006209670 1006209675 1006209938 F000AL1250

FIAT 9947838

BOSCH 0001107030 0001107066 0001107075 0001107078 0001107079 0001108181

FIAT 46468696

FIAT, LANCIA, TOYOTA

2137

B= 12 **E=** 48 **F=** 27 **Y=** 18 **L=**52

P= 52 **Z=** 8 **Rot=** D **Sca=** 10E

O.E. BOSCH 1006209613

BOSCH 0001107031 0001107032 0001107049

CHRYSLER, MITSUBISHI M.

2149

B= 12 **E=** 48 **F=** 30 **Y=** 15 **L=**49

P= 49 **Z=** 9 **Rot=** D **Sca=** 10E

O.E. BOSCH 1006209634 1006209660 1006209779 1006209792 1006209983 1006209995 1006210144 1006210224

BOSCH

BOSCH 0001107062 0001108157 0001108169 0001108190 0001108196 0001108202 0001108224 0001108230 0001108234 0001108239 0001109204 0001109340 0001109341 0001109389 0001115021 0001115025 0001115040 0001115045

ALFA ROMEO, BMW, FIAT, FORD(D), LANCIA, LOMBARDINI

2152

B= 12 **E=** 48 **F=** 30 **Y=** 15 **L=**49

P= 49 **Z=** 11 **Rot=** D **Sca=** 10E

O.E. BOSCH 1006209671

BOSCH 0001108180 0001108182 0001108186

RENAULT

2164

B= 12 **E=** 48 **F=** 29 **Y=** 15 **L=**49

P= 49 **Z=** 9 **Rot=** S **Sca=** 10E

O.E. BOSCH 1006209650 1006209850

BOSCH 0001109029

RUGGERINI

2169

B= 12 **E=** 48 **F=** 28 **Y=** 15 **L=**49

P= 49 **Z=** 10 **Rot=** D **Sca=** 10E

O.E. BOSCH 1006209631 1006209635 1006209678 1006209843 F005M10053

PEUGEOT 5835F3

BOSCH 0001108183 0001109036 0001109250 0001110112 0001115001 0001115008

CITROEN, MERCEDES, SSANGYONG

2191

B= 12 **E=** 48 **F=** 35 **Y=** 15 **L=**49

P= 49 **Z=** 13 **Rot=** D **Sca=** 10E

O.E. BOSCH 1006209659

BOSCH 0001107064

CHRYSLER

2193

B= 12 **E=** 48 **F=** 36 **Y=** 13 **L=**47

P= 45 **Z=** 11 **Rot=** S **Sca=** 10E

O.E. BOSCH 1006209630 1006209647

BOSCH 0001107107 0001108168 0001111005

LOMBARDINI, PIAGGIO

2227

B= 12 **E=** 48 **F=** 35 **Y=** 15 **L=**49

P= 49 **Z=** 9 **Rot=** D **Sca=** 10E

O.E. BOSCH 1006209683 F002G20517

BOSCH 0001107083 F002G20516

LIGIER, LOMBARDINI, MICROCAR

2241

B= 12 **E=** 48 **F=** 26 **Y=** 33 **L=**67

P= 67 **Z=** 9 **Rot=** S **Sca=** 10E

O.E. BOSCH 1006209753

BOSCH 0001106016

ROVER

2354

B= 12 **E=** 48 **F=** 35 **Y=** 13 **L=**47

P= 47 **Z=** 11 **Rot=** D **Sca=** 10E

O.E. BOSCH 1006209695 F000AL1432 F000AL1690
TOYOTA 28011-0D030

BOSCH 0001107088 F000AL0106
TOYOTA 28100-0D030

TOYOTA

2368

B= 12 **E=** 48 **F=** 27 **Y=** 13 **L=**47

P= 45 **Z=** 8 **Rot=** D **Sca=** 10E

O.E. BOSCH 1006209714

BOSCH 0001116006

NISSAN

BOSCH

6030

B= 12 **E=** 50 **F=** 27 **Y=** 36 **L=**70

P= 68 **Z=** 10 **Rot=** D **Sca=** 16E

O.E. BOSCH 1006209661

BOSCH 0001107102 0001108197 0001108205
0001108213 0001108214 0001108222
0001108223 0001115005 0001115006
0001115009 0001115049 0001115051
0001115053 0001115070 0001115072
0001115096 0001115098

CHRYSLER, MERCEDES

6035

B= 12 **E=** 48 **F=** 26 **Y=** 22 **L=**56

P= 54 **Z=** 9 **Rot=** D **Sca=** 10E

O.E. BOSCH 1006209768

BOSCH 0001106018

MINI

6142

NEW !

B= 12 **E=** 48 **F=** 29 **Y=** 13 **L=**49

P= 47 **Z=** 9 **Rot=** D **Sca=** 10E

O.E. BOSCH 1006209789

BOSCH 0001108206 0001108228 0001108237

AUDI, BENTLEY, VOLKSWAGEN

6145

NEW !

B= 12 **E=** 48 **F=** 32 **Y=** 15 **L=**49

P= 47 **Z=** 12 **Rot=** D **Sca=** 10E

O.E. BOSCH 1006209828 1006209836 1006209845

BOSCH 0001115047 0001115074

MERCEDES

6160

NEW !

B= 12 **E=** 50 **F=** 36 **Y=** 15 **L=**51

P= 47 **Z=** 9 **Rot=** D **Sca=** 10E

O.E. BOSCH 1006209834 1006209864

BOSCH 0001115078 0001115079

FIAT

BOSCH

6251

NEW !

B= 12 **E=** 52 **F=** 34 **Y=** 18 **L=**54

P= 52 **Z=** 11 **Rot=** D **Sca=** 10E

BOSCH 0001109070

BMW

6253

NEW !

B= 12 **E=** 52 **F=** 34 **Y=** 16 **L=**56

P= 54 **Z=** 9 **Rot=** D **Sca=** 10E

O.E. BOSCH 1006210103 1006210185

BOSCH 0001109355 0001109357 0001109359 0001109369

DEUTZ-FAHR, JOHN DEERE, KHD

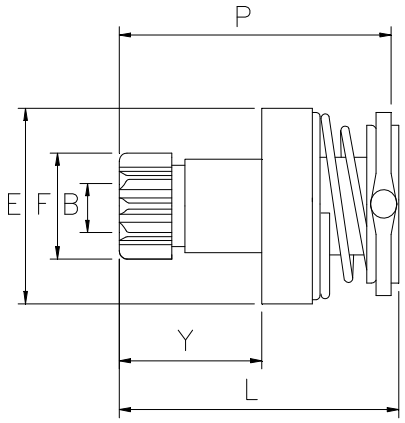

BOS525A

6159

NEW !

B= 12 **E=** 48 **F=** 28 **Y=** 66 **L=**100

P= 98 **Z=** 10 **Rot=** S **Sca=** 10E

O.E. BOSCH 1006209771 1006209948

BOSCH 0001115011 0001115013

PORSCHE

BOSCH

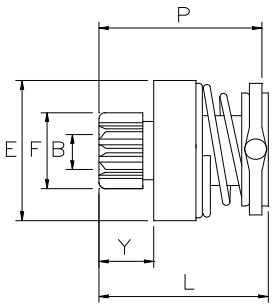

START AND STOP SYSTEM

BOS525S

6069

B= 12 **E=** 48 **F=** 26 **Y=** 16 **L=**52

P= 52 **Z=** 9 **Rot=** D **Sca=** 10E

O.E. BOSCH 1006209862 1006210171

BOSCH 0001137001 0001137002 0001137011

ALFA ROMEO, FIAT, LANCIA

6131

NEW !

B= 12 **E=** 48 **F=** 30 **Y=** 14 **L=**51

P= 51 **Z=** 11 **Rot=** D **Sca=** 10E

O.E. BOSCH 1006209971 1006209979 1006210261 1006210262

BOSCH 0001138003 0001138005 0001138045 0001138047 0001138053 0001138061 0001138062

MINI

6255

NEW !

B= 12 **E=** 48 **F=** 27 **Y=** 18 **L=**53

P= 51 **Z=** 10 **Rot=** D **Sca=** 10E

O.E. BOSCH 1006209608 1006210184

BOSCH 0001137003 0001137005 0001138011 0001138012 0001138029 0001138037

BOSCH

ALFA ROMEO, CHEVROLET, FIAT, FORD(D), LANCIA, OPEL, SUZUKI

6256

NEW !

B= 12 **E=** 48 **F=** 35 **Y=** 16 **L=**51

P= 50 **Z=** 11 **Rot=** D **Sca=** 10E

O.E. BOSCH 1006209866

BOSCH 0001138009 0001138071

ALFA ROMEO, FIAT, LANCIA

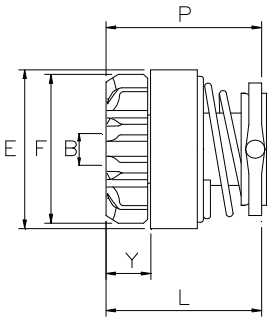

BOS530A

2138

B= 12 **E=** 54 **F=** 50 **Y=** 13 **L=**47

P= 47 **Z=** 21 **Rot=** D **Sca=** 10E

O.E. BOSCH 1006209652

BOSCH 0001107059 0001107082

FORD(D)

BOSCH

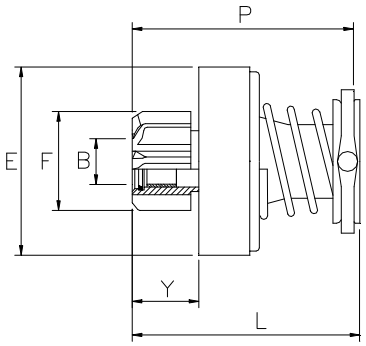

BOS510C

2233

B= 14,3 **E=** 60 **F=** 40 **Y=** 22 **L=**82

P= 81 **Z=** 11 **Rot=** D **Sca=** 10E

O.E. BOSCH 6033AD0267 6033AD3106

BOSCH 0001230002

JOHN DEERE

2384

B= 14,3 **E=** 60 **F=** 41 **Y=** 22 **L=**82

P= 81 **Z=** 11 **Rot=** D **Sca=** 10E

O.E. BOSCH 6033AD4052

BOSCH 0001231019

MAN/BUSSING

6054

B= 14,3 **E=** 60 **F=** 35 **Y=** 24 **L=**82

P= 81 **Z=** 9 **Rot=** D **Sca=** 10E

O.E. BOSCH 6033AD3111

BOSCH 0001230013 0001230014

FAHR, FENDT, IVECO

BOSCH

6250

NEW !

B= 14,3 **E=** 62 **F=** 43 **Y=** 21 **L=**83

P= 81 **Z=** 11 **Rot=** D **Sca=** 10E

O.E. BOSCH 2006209550

BOSCH 0001260001

JOHN DEERE

6257

NEW !

B= 14,3 **E=** 62 **F=** 34 **Y=** 21 **L=**84

P= 82 **Z=** 11 **Rot=** D **Sca=** 10E

O.E. BOSCH 6033AD0102 6033AD3078 SDV38236

BOSCH 0001230003

JOHN DEERE

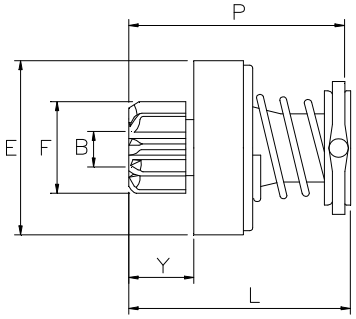

BOS510A

2202

B= 14,3 **E=** 60 **F=** 35 **Y=** 22 **L=**82

P= 81 **Z=** 9 **Rot=** D **Sca=** 10E

O.E. BOSCH 6033AD0148 6033AD3104 6033AD3120
6033AD3130 6033AD4141
IVECO 9971882

BOSCH 0001230007 0001230009 0001230010
0001230023 0001231010 0001231011

IVECO, NEW HOLLAND

BOSCH

2203

B= 14,3 **E=** 60 **F=** 40 **Y=** 22 **L=**82

P= 81 **Z=** 10 **Rot=** D **Sca=** 10E

O.E. BOSCH 6033AD0184 6033AD0200 6033AD3110
6033AD3334 6033AD3336 6033AD3338
6033AD4019 6033AD4119 6033AD4240
9002336237
IVECO 42537064 42560356

BOSCH 0001230004 0001230008 0001230018
0001230020 0001230021 0001230022
0001230025 0001230026 0001231009
0001231012 0001231016 0001231017
0001231026 0001231027 0001231039
0001231046 F002G20785
IVECO 500389863 504036695 8036231

DAF, IVECO, RENAULT V.I.

2204

B= 14,3 **E=** 60 **F=** 34 **Y=** 22 **L=**82

P= 81 **Z=** 9 **Rot=** D **Sca=** 10E

O.E. BOSCH 0952236000 6033AD0442 6033AD0462
6033AD3006 6033AD3108 6033AD3244
6033AD3850 6033AD4034 6033AD4148
9002336236

BOSCH 0001230001 0001230006 0001230012
0001230027 0001231002 0001231003
0001231005 0001231018 0001231032
0001231033

KHD, MERCEDES

2232

B= 14,3 **E=** 60 **F=** 46 **Y=** 22 **L=**82

P= 81 **Z=** 12 **Rot=** D **Sca=** 10E

O.E. BOSCH 6033AD0129

BOSCH 0001231004

VOLVO

2256

B= 14,3 **E=** 60 **F=** 38 **Y=** 22 **L=**82

P= 81 **Z=** 10 **Rot=** D **Sca=** 10E

O.E. BOSCH 6033AD0243 6033AD0306

BOSCH 0001231008 0001231029 0001231035

MAN/BUSSING

2257

B= 14,3 **E=** 60 **F=** 36 **Y=** 22 **L=**82

P= 81 **Z=** 11 **Rot=** D **Sca=** 10E

O.E. BOSCH 6033AD0115 6033AD4001

BOSCH 0001231006

KHD

2292

B= 14,3 **E=** 60 **F=** 41 **Y=** 22 **L=**82

P= 81 **Z=** 11 **Rot=** D **Sca=** 10E

O.E. BOSCH 6033AD0242 6033AD0304 6033AD0467
VOLVO 85103855

BOSCH 0001231007 0001231014 0001231030
0001231034 0001260025

CASE, CHALLENGER, JCB, M. F., MAN/BUSSING, VALMET, VOLVO

2358

B= 14,3 **E=** 60 **F=** 42 **Y=** 39 **L=**99

P= 94 **Z=** 13 **Rot=** D **Sca=** 10E

O.E. BOSCH 6033AD3028 6033AD3109

BOSCH 0001230015 0001230016

VOLKSWAGEN

6053

B= 14,3 **E=** 60 **F=** 35 **Y=** 24 **L=**82

P= 81 **Z=** 11 **Rot=** D **Sca=** 10E

O.E. BOSCH 6033AD0099

BOSCH 0001230005

JOHN DEERE

6080

B= 14,3 **E=** 60 **F=** 42 **Y=** 22 **L=**83

P= 82 **Z=** 11 **Rot=** D **Sca=** 10E

O.E. BOSCH 6033AD0250

BOSCH 0001231013 0001231036 0001231040
0001231041

DAF

BOSCH

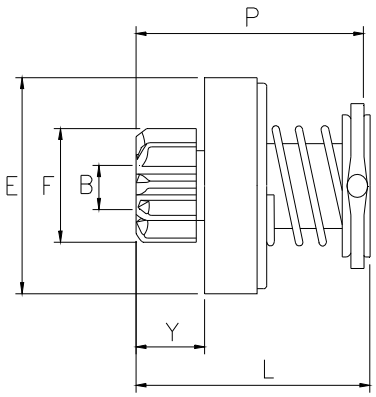

BOS510D

6082

B= 14,3 **E=** 60 **F=** 35 **Y=** 22 **L=**76

P= 75 **Z=** 9 **Rot=** D **Sca=** 10E

O.E. BOSCH 6033AD0331

BOSCH 0001223504

FIAT, FORD, NEW HOLLAND

6107

B= 14,3 **E=** 60 **F=** 32 **Y=** 23 **L=**78

P= 76 **Z=** 10 **Rot=** D **Sca=** 10E

O.E. BOSCH 6033AD0091

BOSCH 0001223500 0001223505

FORD(USA)

BOSCH

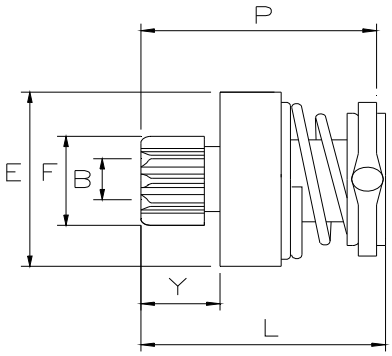

START AND STOP SYSTEM

BOS530S

6132

NEW !

B= 12 **E=** 53 **F=** 35 **Y=** 15 **L=**54

P= 54 **Z=** 11 **Rot=** D **Sca=** 16E

O.E. BOSCH 1006209970 1006210166 1006210197 1006210198

BOSCH 0001139001 0001139002 0001139015 0001139016

BMW

BOSCH

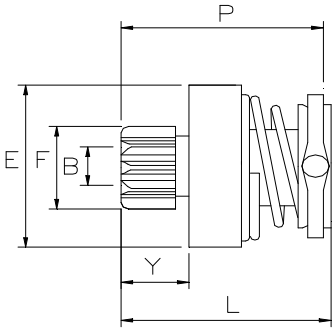

START AND STOP SYSTEM

BOS530SA

6252

NEW !

B= 12 **E=** 53 **F=** 34 **Y=** 15 **L=**55

P= 53 **Z=** 13 **Rot=** D **Sca=** 16E

O.E. BOSCH 1006210222 1006210910

BOSCH 0001149400

MERCEDES

BOSCH

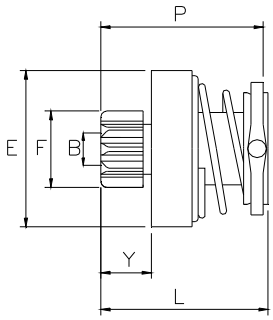

BOS530

1645

B= 12 **E=** 54 **F=** 35 **Y=** 13 **L=**54

P= 54 **Z=** 9 **Rot=** D **Sca=** 10E

O.E. BOSCH 9003331430 9003336274

BOSCH 9000331406

EBRO, NISSAN

1874

B= 12 **E=** 54 **F=** 29 **Y=** 13 **L=**54

P= 54 **Z=** 11 **Rot=** D **Sca=** 10E

O.E. BOSCH 9003336286

BOSCH 9000331411

RENAULT

2021

B= 12 **E=** 54 **F=** 32 **Y=** 15 **L=**56

P= 56 **Z=** 12 **Rot=** D **Sca=** 10E

O.E. BOSCH 9003336292

BOSCH 9000331420

FIAT, RENAULT

BOSCH

2122

B= 12 **E=** 54 **F=** 29 **Y=** 15 **L=**49

P= 49 **Z=** 9 **Rot=** D **Sca=** 10E

O.E. BOSCH 1006209645 1006209802 1006209950
1006210148
FIAT 46473784

BOSCH 0001109025 0001109030 0001109033
0001109035 0001109045 0001109200
0001109201 0001109253 0001109265
0001109267 0001109268 0001109269
0001109270 0001109330 0001109336

ALFA ROMEO, BMW, FIAT, LANCIA, OPEL, SUZUKI

2126

B= 12 **E=** 54 **F=** 28 **Y=** 15 **L=**49

P= 49 **Z=** 10 **Rot=** D **Sca=** 10E

O.E. BOSCH 1006209642

BOSCH 0001109014

MERCEDES

2133

B= 12 **E=** 54 **F=** 29 **Y=** 15 **L=**49

P= 49 **Z=** 11 **Rot=** D **Sca=** 10E

O.E. BOSCH 1006209646

BOSCH 0001109026

CITROEN, LANCIA

2134

B= 12 **E=** 54 **F=** 28 **Y=** 19 **L=**59

P= 59 **Z=** 10 **Rot=** D **Sca=** 10E

O.E. BOSCH 9002336223

BOSCH 0001218162 0001218165

MERCEDES, STEYR-PUCH, STILL

2206

B= 12 **E=** 54 **F=** 39 **Y=** 15 **L=**49

P= 49 **Z=** 10 **Rot=** D **Sca=** 10E

O.E. BOSCH 1006209669
TOYOTA 28011-0B020

BOSCH 0001109034
TOYOTA 28100-08010 28100-0B010 28100-0B020

TOYOTA

2236

B= 12 **E=** 54 **F=** 26 **Y=** 15 **L=**49

P= 49 **Z=** 9 **Rot=** D **Sca=** 10E

O.E. BOSCH 1006209653 1006209751 1006209947

BOSCH 0001109041 0001109048 0001109061 0001109063 0001109252 0001109256 0001109264

FIAT, VOLVO

2238

B= 12 **E=** 54 **F=** 35 **Y=** 15 **L=**49

P= 49 **Z=** 9 **Rot=** D **Sca=** 10E

O.E. BOSCH 1006209656
TOYOTA 28011-0G010

BOSCH 0001109028 0001109031 0001110132

TOYOTA 28100-0G010

LOMBARDINI, TOYOTA

2247

B= 12 **E=** 54 **F=** 39 **Y=** 15 **L=**56

P= 56 **Z=** 10 **Rot=** D **Sca=** 10E

O.E. BOSCH 9002336225

BOSCH 0001218166 0001218766

TOYOTA

2291

B= 12 **E=** 54 **F=** 28 **Y=** 16 **L=**57

P= 57 **Z=** 10 **Rot=** D **Sca=** 16E

O.E. BOSCH 6033AD0218

BOSCH 0001223005 0001223006

MERCEDES

2296

B= 12 **E=** 54 **F=** 33 **Y=** 26 **L=**60

P= 60 **Z=** 10 **Rot=** D **Sca=** 10E

O.E. BOSCH 1006209666 1006209791 1006209936 1006210163

BOSCH 0001109021 0001109022 0001109066 0001109067 0001109258 0001109259 0001109260 0001109261

AUDI, SKODA, VOLKSWAGEN

BOSCH

2361

B= 12 **E=** 54 **F=** 26 **Y=** 17 **L=**56

P= 56 **Z=** 9 **Rot=** D **Sca=** 10E

O.E. BOSCH 9002336232

BOSCH 0001218173

VOLVO

6031

B= 12 **E=** 54 **F=** 36 **Y=** 16 **L=**54

P= 52 **Z=** 9 **Rot=** D **Sca=** 10E

O.E. BOSCH 1006209818 1006209964 1006210111 1006210149

BOSCH 0001109300 0001109301 0001109302 0001109303 0001109306 0001109307 0001109332 0001109334 0001109344 0001109365 0001109371 0001109375 0001109395 0001109405 0001109409 0001109411 0001109417 0399501004 0399501005

CITROEN, FIAT, IVECO, MITSUBISHI M., PEUGEOT, RENAULT V.I.

6049

B= 12 **E=** 54 **F=** 39 **Y=** 22 **L=**56

P= 56 **Z=** 12 **Rot=** D **Sca=** 10E

O.E. BOSCH 1006209824 1006210128 1006210146

BOSCH 0001109205 0001109304 0001109305 0001109324 0001109325 0001109328 0001109387 0001109391

CITROEN, FIAT, FORD(D), LAND ROVER, PEUGEOT

6138

NEW !

B= 12 **E=** 54 **F=** 35 **Y=** 18 **L=**58

P= 58 **Z=** 9 **Rot=** D **Sca=** 10E

O.E. BOSCH 9003336290

BOSCH 0001218817 9000331421 9000331424 9000331428 9000331430

NISSAN

BOSCH

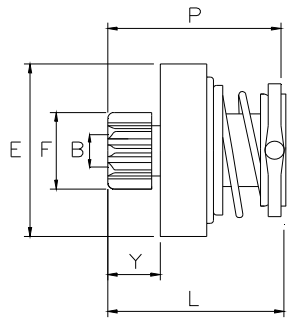

BOS530B

1808

B= 12 **E=** 58 **F=** 35 **Y=** 17 **L=**58

P= 58 **Z=** 9 **Rot=** D **Sca=** 10E

O.E. BOSCH 6033AD0422

BOSCH 0001218818

NISSAN

2234

B= 12 **E=** 58 **F=** 30 **Y=** 16 **L=**58

P= 58 **Z=** 9 **Rot=** D **Sca=** 16E

O.E. BOSCH 6033AD0004

BOSCH 0001223001

CITROEN, PEUGEOT

2239

B= 12 **E=** 58 **F=** 36 **Y=** 16 **L=**58

P= 58 **Z=** 9 **Rot=** D **Sca=** 16E

O.E. BOSCH 6033AD0270 6033AD0414

BOSCH 0001223010 0001223013

FIAT, IVECO

BOSCH

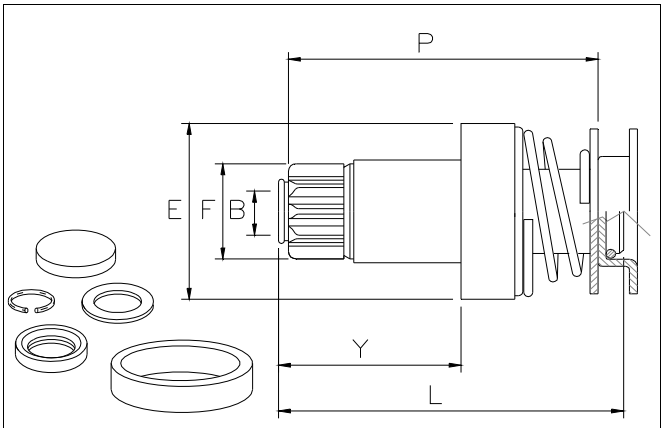

BOS534

2351

B= 11 **E=** 46 **F=** 28 **Y=** 58 **L=**91

P= 87 **Z=** 10 **Rot=** S **Sca=** 16E

O.E. BOSCH 1006209813

BOSCH 0001121402 0001121403 0001121412 0001122402

AUDI, SEAT, SKODA, VOLKSWAGEN

2357

B= 11 **E=** 46 **F=** 28 **Y=** 48 **L=**83

P= 77 **Z=** 10 **Rot=** S **Sca=** 16E

O.E. BOSCH 1006209806

BOSCH 0001120400 0001120401 0001120404 0001120405 0001120406 0001120407 0001120408 0001120409 0001120410 0001120411 0001121408 0001121409 0001121410 0001121411

AUDI, SEAT, SKODA, VOLKSWAGEN

6088

B= 11 **E=** 46 **F=** 26 **Y=** 48 **L=**83

P= 77 **Z=** 9 **Rot=** S **Sca=** 16E

O.E. BOSCH 1006209809

BOSCH 0001120402 0001120403

BOSCH

SEAT, SKODA, VOLKSWAGEN

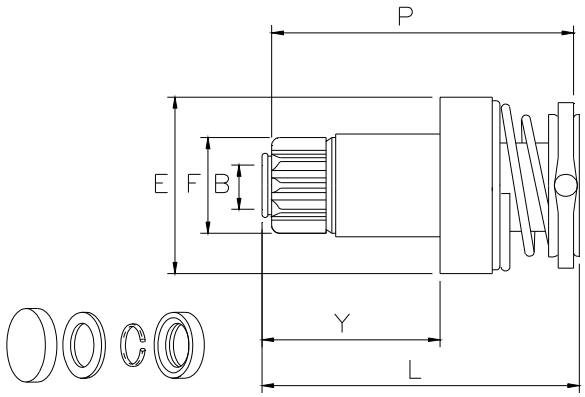

BOS535A

2189

B= 12 **E=** 54 **F=** 28 **Y=** 67 **L=**104

P= 104 **Z=** 10 **Rot=** S **Sca=** 16E

O.E. BOSCH 1006209681 1006209943

BOSCH 0001125016 0001125017 0001125018 0001125019 0001125046 0001125047 0001125048 0001125049 0001125605 0001125606

AUDI, VOLKSWAGEN

2347

B= 11 **E=** 54 **F=** 29 **Y=** 56 **L=**90

P= 90 **Z=** 9 **Rot=** D **Sca=** 16E

O.E. BOSCH 1006209755 1006209783 1006209949 1006209960

BOSCH 0001124020 0001124021 0001125053 0001125054 0001125600 0001125601

AUDI, SEAT, SKODA, VOLKSWAGEN

BOSCH

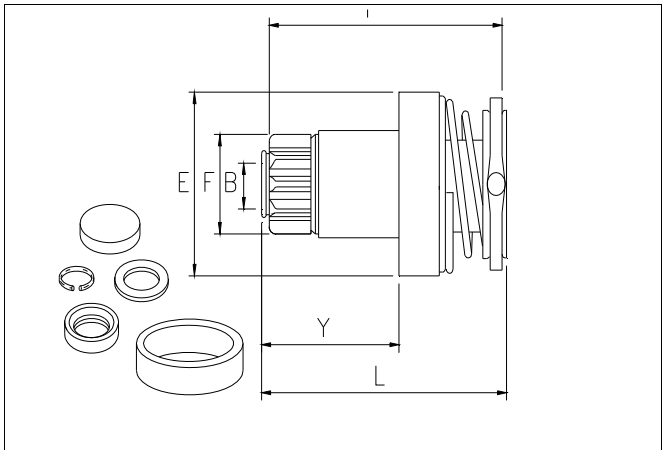

BOS535B

2109

B= 11 **E=** 48 **F=** 28 **Y=** 46 **L=**81

P= 81 **Z=** 10 **Rot=** S **Sca=** 16E

O.E. BOSCH 1006209680 1006209962 F000AL1100

BOSCH 0001121008 0001121009 0001121016 0001121017 0001121018 0001121019 0001121024 0001121025 0001121026 0001123012 0001123013 0001123018 0001123026

AUDI, SEAT, SKODA, VOLKSWAGEN

6170

NEW !

B= 11 **E=** 54 **F=** 28 **Y=** 47 **L=**83

P= 82 **Z=** 9 **Rot=** D **Sca=** 16E

O.E. BOSCH 1006209819 1006209965

BOSCH 0001125519 0001125521 0001125609 0001125621

AUDI, VOLKSWAGEN

BOSCH

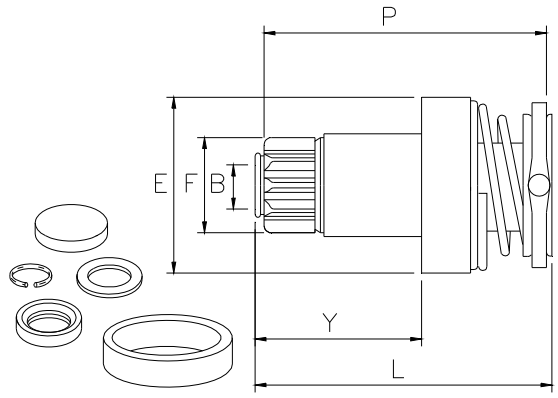

BOS535C

2356

B= 11 **E=** 50 **F=** 28 **Y=** 57 **L=**91

P= 91 **Z=** 10 **Rot=** S **Sca=** 16E

O.E. BOSCH 1006209785 1006209961

BOSCH 0001123014 0001123015 0001123016 0001123017 0001123020 0001123021

AUDI, SEAT, VOLKSWAGEN

6155

NEW !

B= 11 **E=** 50 **F=** 28 **Y=** 57 **L=**93

P= 91 **Z=** 11 **Rot=** D **Sca=** 16E

O.E. BOSCH 1006209847

BOSCH 0001123036 0001123038 0001123044

AUDI, SEAT, SKODA, VOLKSWAGEN

6196

NEW !

B= 11 **E=** 50 **F=** 27 **Y=** 47 **L=**83

P= 80 **Z=** 11 **Rot=** S **Sca=** 16E

O.E. BOSCH 1006209841

BOSCH 0001123028

AUDI, SEAT, SKODA

BOSCH

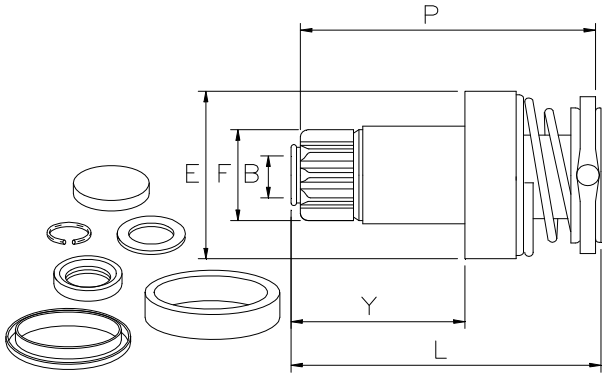

BOS535

2048

B= 11 **E=** 48 **F=** 26 **Y=** 46 **L=**81

P= 81 **Z=** 9 **Rot=** D **Sca=** 16E

O.E. BOSCH 1006209641 1006209762 1006209781 F000AL1186 F000AL1681

BOSCH 0001121001 0001121002 0001121030 0001121031 0001121032 0001121034 0001123001 0001123002 0001123003

SEAT, SKODA, VOLKSWAGEN

2108

B= 11 **E=** 48 **F=** 26 **Y=** 46 **L=**81

P= 81 **Z=** 9 **Rot=** S **Sca=** 16E

O.E. BOSCH 1006209657 1006209757 1007010105 F000AL1086

BOSCH 0001121006 0001121007 0001121010 0001121011 0001121028

AUDI, SEAT, SKODA, VOLKSWAGEN

BOSCH

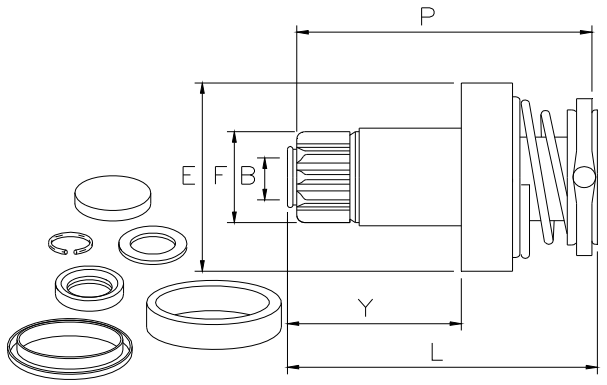

BOS540

1991

B= 11 **E=** 54 **F=** 28 **Y=** 46 **L=**81

P= 81 **Z=** 10 **Rot=** S **Sca=** 16E

O.E. BOSCH 1006209621 1006209648 1006209699

BOSCH 0001124001 0001124002 0001124005 0001124006 0001125001 0001125002 0001125007 0001125008 0001125011 0001125012 0001125013 0001125021 0001125022 0001125031 0001125042 0001125051

AUDI, FORD(D), SEAT, SKODA, VOLKSWAGEN

2006

B= 11 **E=** 54 **F=** 26 **Y=** 46 **L=**81

P= 81 **Z=** 9 **Rot=** S **Sca=** 16E

O.E. BOSCH 1006209628 1006209649 1006209758

BOSCH 0001124003 0001124004 0001124013 0001124014 0001125005 0001125006 0001125009 0001125035

AUDI, FORD(D), MERCEDES, SEAT, SKODA, VOLKSWAGEN

2028

B= 11 **E=** 54 **F=** 26 **Y=** 56 **L=**90

P= 90 **Z=** 9 **Rot=** S **Sca=** 16E

O.E. BOSCH 1006209636 1006209643 1006209759

BOSCH

BOSCH 0001124007 0001124008 0001124011 0001124012 0001125003 0001125004 0001125010

FORD(D), SEAT, VOLKSWAGEN

2188

B= 11 **E=** 54 **F=** 26 **Y=** 46 **L=**81

P= 81 **Z=** 9 **Rot=** D **Sca=** 16E

O.E. BOSCH 1006209655 1006209760

BOSCH 0001125055 0001125501 0001125502 0001125503 0001125504 0001125507 0001125508 0001125511 0001125512 0001125513 0001125514 0001125517 0001125518 0001125602

VOLKSWAGEN

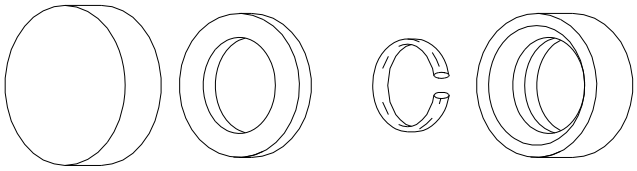

BOSKM1

5019K

2189

BOSCH

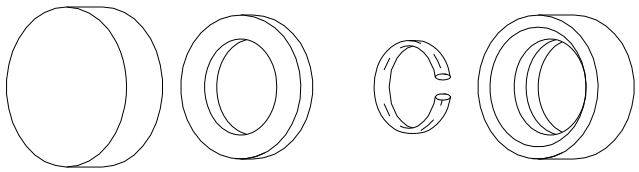

BOSKM2

5020K

2347

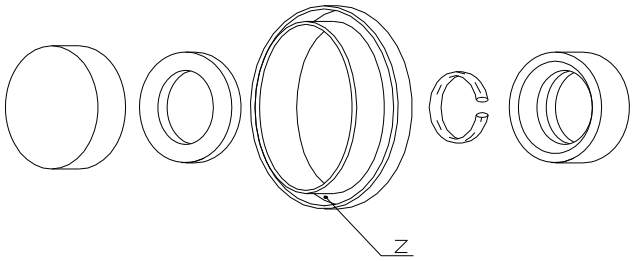

BOSKMO

5001K

Z= 10

5002K

Z= 9

BOSCH

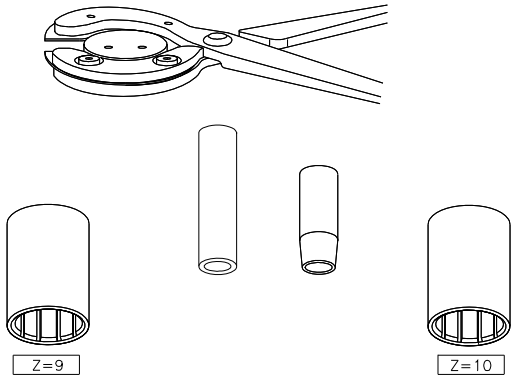

BOSKUT

5000K

KIT ATTREZZI

- TOOLS KIT
- KIT OUTILS SERTISSAGE
- KIT DE MONTAJE
- BÖRTEL WERKZEUGSATZ

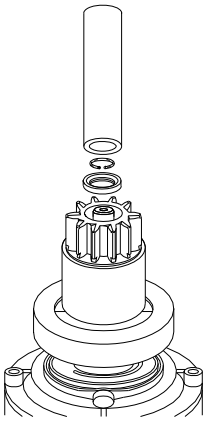

ATTREZZO DI SMONTAGGIO DELL' ANELLO FILO TONDO

- DISASSEMBLY ROUND WIRE RING TOOL
- OUTIL POUR DÉSASSEMBLAGE ANNEAU FIL ROND
- ACCESORIO PARA EL DESMONTAJE DE LA ARANDELA DE PRESSION
- SPRENGRING DEMONTAGEWERKZEUG

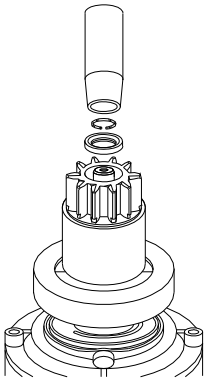

ATTREZZO DI MONTAGGIO DELL' ANELLO FILO TONDO

- ASSEMBLY ROUND WIRE RING TOOL
- OUTIL POUR ASSEMBLAGE ANNEAU FIL ROND
- ACCESORIO PARA EL MONTAJE DE LA ARANDELA DE PRESSION
- SPRENGRING MONTAGEWERKZEUG

BOSCH

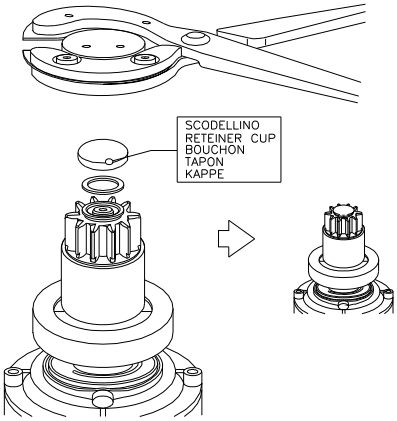

PINZA PER LA CHIUSURA DELLO SCODELLINO

- RETEINER CUP ASSEMBLY PLIERS
- PINCE POUR SERTISSAGE DU BOUCHON
- PINZA PARA EL AJUSTE DEL TAPON
- ZANGE ZUM BÖRTELN DER KAPPE

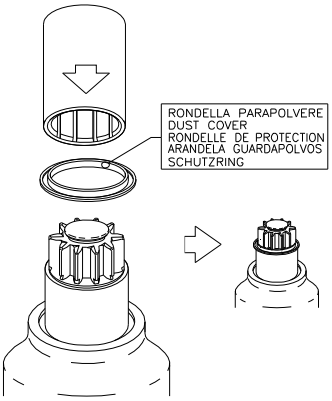

ATTREZZO DI PIANTAGGIO DELLA RONDELLA PARAPOLVERE

- DUST COVER ASSEMBLY TOOL
- OUTIL POUR SERTISSAGE DE LA RONDELLE DE PROTECTION
- ACCESORIOS PARA LA IMPLANTACION DE LA ARANDELA GUARDAPOLVOS
- WERKZEUG ZUM BÖRTELN DES SCHUTZRINGS

BOSCH

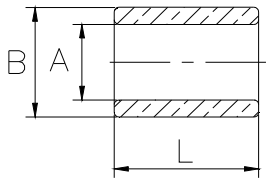

BOSBSU

3797

A= 28,3 **B=** 32,2 **L=** 10

O.E. BOSCH 1000390003 1000390004

BOSCH

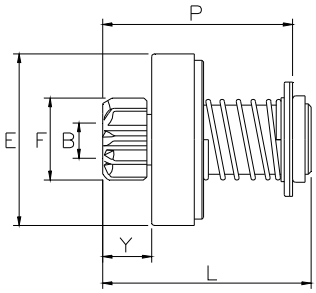

BOS545

1510

B= 12 **E=** 47 **F=** 30 **Y=** 15 **L=**64

P= 59 **Z=** 9 **Rot=** D **Sca=** 10E

O.E. BOSCH 1006209466

BOSCH 0001314025 0001314032 0001314043 0001314045

BMW

1535

B= 11 **E=** 47 **F=** 26 **Y=** 15 **L=**64

P= 59 **Z=** 9 **Rot=** D **Sca=** 10E

O.E. BOSCH 1006209475 1006209477 9001042100

BOSCH 0001208407 0001208421

DODGE

1648

B= 12 **E=** 47 **F=** 34 **Y=** 15 **L=**64

P= 59 **Z=** 9 **Rot=** D **Sca=** 10E

O.E. BOSCH 1006209418

BOSCH 0001311050 0001311051 0001314010

ALBIN, BOMAG, FARYMANN, HATZ, HOLDER, MAG-MOTOSACOCHE, PALMIERI

1649

B= 12 **E=** 47 **F=** 34 **Y=** 15 **L=**64

P= 59 **Z=** 9 **Rot=** S **Sca=** 10E

O.E. BOSCH 1006209420

BOSCH 0001311056 0001314016

ARONA, CLAAS, GOLDONI, LOMBARDINI

1650

B= 12 **E=** 47 **F=** 30 **Y=** 15 **L=**64

P= 59 **Z=** 11 **Rot=** S **Sca=** 10E

O.E. BOSCH 1006209422

BOSCH 0001311115 0001314039 0001314040

PIAGGIO, V.M., VOLVO PENTA

1692

B= 12 **E=** 47 **F=** 30 **Y=** 13 **L=**62

P= 54 **Z=** 9 **Rot=** S **Sca=** 10E

O.E. BOSCH 9001140114

BOSCH 9000141104

CITROEN

1759

B= 12 **E=** 47 **F=** 30 **Y=** 15 **L=**64

P= 59 **Z=** 9 **Rot=** S **Sca=** 10E

O.E. BOSCH 1006209460

BOSCH 0001211241

DUCATI MECCANICA, SKODA

1819

B= 12 **E=** 47 **F=** 28 **Y=** 13 **L=**62

P= 55 **Z=** 8 **Rot=** D **Sca=** 10E

O.E. BOSCH 9001336323

BOSCH 9000334103

SUZUKI

BOSCH

2005

B= 12 **E=** 47 **F=** 27 **Y=** 13 **L=**62

P= 54 **Z=** 10 **Rot=** S **Sca=** 10E

O.E. BOSCH 9001336320

BOSCH 9000334101

CITROEN

2920

B= 12 **E=** 47 **F=** 26 **Y=** 22 **L=**71

P= 66 **Z=** 9 **Rot=** D **Sca=** 10E

O.E. BOSCH 1006209421

BOSCH 0001208203 0001208205 0001208210
0001208214 0001208406

CHRYSLER ESPANA, MATRA, TALBOT

2921

B= 12 **E=** 47 **F=** 26 **Y=** 15 **L=**64

P= 59 **Z=** 9 **Rot=** D **Sca=** 10E

O.E. BOSCH 1006209404 1006209410 1006209414
1006209416 1006209427 1006209447
1006209462 1006209463 1006209471
9001066236 9001082340 9001082618
9001082660 9001082686 9001082748
9001336324 F000AL1002
FIAT 83227386 9936602 9937705
VOLVO 1266673

BOSCH 0001157024 0001157025 0001157028
0001157029 0001157030 0001208200
0001208201 0001208202 0001208206
0001208208 0001208209 0001208211
0001208216 0001208217 0001208224
0001208225 0001208226 0001208227
0001208228 0001208229 0001208233
0001208400 0001208405 0001211207
0001211215 0001211229 0001211242
0001311101 0001311103 0001311104
0001311105 0001311106 0001311107
0001311108 0001311109 0001311110
0001311112 0001311114 0001311117
0001311120 0001311121 0001311122
0001311124 0001311125 0001311126
0001311127 0001311131 0001311132
0001311136 0001311137 0001311139
0001311141 0001311143 0001314018
9000082076 9000141116 9000142001
9000142002 9000142003 9000142102
9000334102

ALFA ROMEO, AUDI, BMW, CITROEN, FIAT, FORD(D), LANCIA, MERCEDES, OPEL, PEUGEOT, PORSCHE, RENAULT, SAAB, SEAT, TALBOT, VAUXHALL, VOLKSWAGEN, VOLVO

2922

B= 12 **E=** 47 **F=** 30 **Y=** 15 **L=**64

P= 59 **Z=** 11 **Rot=** D **Sca=** 10E

O.E. BOSCH 1006209425 9001082324 9001082749
F000AL1001
FIAT 7073094 9932923

BOSCH 0001208218 0001208408 0001208422
0001211246 0001311116 0001311119
0001311123 0001311129 0001311130
0001311133 0001315005 0001316010
9000082021 9000082040 9000082081
9000082082 9000142100 9000333112

FIAT 4470377 7501995

FIAT, INNOCENTI, LANCIA, SEAT

2934

B= 12 **E=** 47 **F=** 26 **Y=** 13 **L=**62

P= 55 **Z=** 9 **Rot=** D **Sca=** 10E

O.E. BOSCH 1006209401 1006209445
FIAT 9934752

BOSCH 0001157013 0001157021 0001157023
9000141100 9000141101 9000141103
9000141107 9000141108 9000141111
9000141112 9000141114 9000334104

BMW, FIAT, OPEL, RENAULT, SEAT

2954

B= 12 **E=** 47 **F=** 41 **Y=** 15 **L=**64

P= 59 **Z=** 11 **Rot=** D **Sca=** 10E

O.E. BOSCH 1006209426 1006209461

BOSCH 0001314011 0001314024

V.M.

2967

B= 12 **E=** 47 **F=** 27 **Y=** 15 **L=**64

P= 59 **Z=** 10 **Rot=** D **Sca=** 10E

O.E. BOSCH 1006209429

BOSCH 0001208220 0001208223 0001208232
0001208409 0001208423 0001211227
0001211228 0001211239 0001211243
0001311113

FORD(D)

BOSCH

2968

B= 12 **E=** 47 **F=** 27 **Y=** 13 **L=**62

P= 55 **Z=** 10 **Rot=** D **Sca=** 10E

O.E. BOSCH 1006209430

BOSCH 0001157022

FORD(D)

3003

B= 12 **E=** 47 **F=** 27 **Y=** 13 **L=**62

P= 54 **Z=** 8 **Rot=** S **Sca=** 10E

O.E. BOSCH 1006209088 1006209438

BOSCH 0001157016

MOTO GUZZI

3127

B= 12 **E=** 47 **F=** 26 **Y=** 15 **L=**64

P= 59 **Z=** 9 **Rot=** D **Sca=** 10E

O.E. BOSCH 1006209469 1006209470 1006209473
FIAT 9936671

BOSCH 0001311146 0001314026 0001314027
0001314028 0001314029 0001314030
0001314033 0001314034 0001314035
0001314036 0001314037 0001314038
0001316004

FIAT 4392461 5997307 5997309

FIAT, MERCEDES, PEUGEOT, SEAT, TALBOT, VOLKSWAGEN

3169

B= 12 **E=** 47 **F=** 26 **Y=** 15 **L=**64

P= 59 **Z=** 9 **Rot=** S **Sca=** 10E

O.E. BOSCH 1006209448

BOSCH 0001208213 0001208222 0001311134
0001311135 0001311138 0001314022

PEUGEOT, PORSCHE

3195

B= 12 **E=** 47 **F=** 30 **Y=** 15 **L=**64

P= 59 **Z=** 9 **Rot=** D **Sca=** 10E

O.E. BOSCH 1006209406 1006209428 1006209449
1006209472 9001692096

BOSCH 0001208204 0001211225 0001311100
0001311150 0001316007

BMW, FORD(D), MERCEDES, NSU, STEYR-PUCH

BOSCH

3213

B= 12 **E=** 47 **F=** 37 **Y=** 15 **L=**64

P= 59 **Z=** 9 **Rot=** D **Sca=** 10E

O.E. BOSCH 9001690003

3216

B= 12 **E=** 47 **F=** 28 **Y=** 15 **L=**64

P= 59 **Z=** 8 **Rot=** D **Sca=** 10E

O.E. BOSCH 9001692097

MAZDA

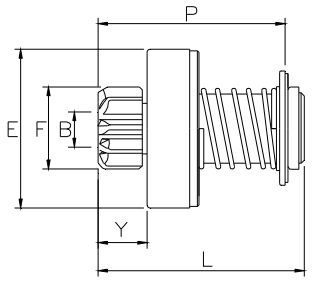

BOS550

1517

B= 12 **E=** 54 **F=** 34 **Y=** 14 **L=**64

P= 59 **Z=** 9 **Rot=** D **Sca=** 10E

O.E. BOSCH 1006209436

BOSCH 0001314017

HOLDER, ORENSTEIN U.KOPP

BOSCH

2029

B= 12 **E=** 54 **F=** 47 **Y=** 14 **L=**64

P= 59 **Z=** 13 **Rot=** D **Sca=** 10E

O.E. BOSCH 1006209419

BOSCH 0001311054

BOMAG, HATZ, HOLDER

2058

B= 12 **E=** 54 **F=** 33 **Y=** 25 **L=**75

P= 70 **Z=** 10 **Rot=** D **Sca=** 10E

O.E. BOSCH 1006209482 1006209914

BOSCH 0001314047

HATZ

2231

B= 12 **E=** 54 **F=** 30 **Y=** 14 **L=**64

P= 59 **Z=** 9 **Rot=** D **Sca=** 10E

O.E. BOSCH 1006209479

BOSCH 0001316006

LOMBARDINI

2295

B= 12 **E=** 54 **F=** 26 **Y=** 25 **L=**75

P= 70 **Z=** 9 **Rot=** D **Sca=** 10E

O.E. BOSCH 1006209481 1006209925

BOSCH 0001314046 0001314049 0001316011

HATZ

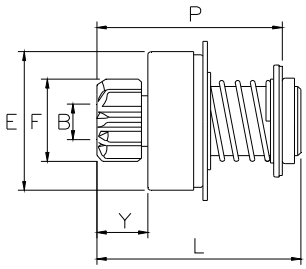

BOS555

2802

B= 12 **E=** 47 **F=** 29 **Y=** 15 **L=**64

P= 59 **Z=** 11 **Rot=** D **Sca=** 10E

O.E. BOSCH 1006209167 2006209167

BOSCH 0001211990

FORD(D)

2809

B= 12 **E=** 47 **F=** 26 **Y=** 14 **L=**64

P= 59 **Z=** 9 **Rot=** D **Sca=** 10E

O.E. BOSCH 1006209403 2006209163

BOSCH 0001208040 0001208055 0001211025 0001211987 0001211988 0001211995 0001211996

ALFA ROMEO, FORD(D)

2810

B= 12 **E=** 47 **F=** 30 **Y=** 14 **L=**64

P= 59 **Z=** 11 **Rot=** D **Sca=** 10E

O.E. BOSCH 1006209413 1006209435 2006209164 2006209272

FIAT 82277186 82305280 9925779 9934972 9937634

BOSCH 0001208044 0001208051 0001208052 0001311040 0001311044 0001314006

BOSCH

FIAT 4262641

FERRARI, FIAT, LANCIA

2830

B= 11 **E=** 47 **F=** 26 **Y=** 12 **L=**62

P= 57 **Z=** 9 **Rot=** S **Sca=** 10E

O.E. BOSCH 1006209162 1006209424 1006209431 1007010019 2006209162 9001042021 9001082362 9001082555 9001082669 F000AL1003

BOSCH 0001204102 0001208403 0001208411 0001208412 0001208416 0001208417 0001208418 0001208419 0001211223 0001211224 0001211257 0001211258 0001211992 0001211993 0001211998 0001314012 0001314013 9000082009 9000082032 9000082034 9000082046 9000082047 9000082049 9000082060 9000082062 9000082073 9000082077

FORD(D), PORSCHE, VOLKSWAGEN

2843

B= 12 **E=** 47 **F=** 26 **Y=** 15 **L=**64

P= 59 **Z=** 9 **Rot=** D **Sca=** 10E

O.E. BOSCH 1006209400 1006209403 1006209405 1006209412 1006209417 2006209163 9001082750

BOSCH 0001208040 0001208054 0001208055 0001211025 0001211209 0001211210 0001211213 0001211214 0001211216 0001211217 0001211218 0001211219 0001211220 0001211230 0001211233 0001211234 0001211235 0001211236 0001211244 0001211245 0001211247 0001211248 0001211249 0001211987 0001211988 0001211995 0001211996 0001311041 0001311046 0001311049 0001314014 0001314015

AUDI, FORD(D), OPEL, VOLKSWAGEN

2866

B= 12 **E=** 47 **F=** 27 **Y=** 14 **L=**64

P= 59 **Z=** 10 **Rot=** D **Sca=** 10E

O.E. BOSCH 1006209437 2006209321

BOSCH 0001208049 0001211206 0001211989

FORD(D)

2874

B= 12 **E=** 47 **F=** 34 **Y=** 15 **L=**64

P= 59 **Z=** 9 **Rot=** S **Sca=** 10E

O.E. BOSCH 1006209083 1006209433

BOSCH 0001314003

GOLDONI, SLANZI

2878

B= 12 **E=** 47 **F=** 26 **Y=** 15 **L=**64

P= 59 **Z=** 9 **Rot=** D **Sca=** 10E

O.E. BOSCH 1006209402 2006209273

BOSCH 0001313003 0001313005 0001313006 0001313007 0001314002 0001314005

MERCEDES

2879

B= 12 **E=** 47 **F=** 26 **Y=** 14 **L=**64

P= 59 **Z=** 9 **Rot=** S **Sca=** 10E

O.E. BOSCH 1006209441 2006209323

BOSCH 0001208100 0001208101 0001211200 0001211201

VOLKSWAGEN

3016

B= 11 **E=** 47 **F=** 26 **Y=** 24 **L=**73

P= 69 **Z=** 9 **Rot=** S **Sca=** 10E

O.E. BOSCH 1006209423 9001042013 9001042032

BOSCH 0001211221 0001211222 0001211251 0001211252 0001211253 0001211254

VOLKSWAGEN

3071

B= 12 **E=** 47 **F=** 30 **Y=** 14 **L=**64

P= 59 **Z=** 9 **Rot=** D **Sca=** 10E

O.E. BOSCH 1006209085 1006209434

BOSCH 0001211986

DAF

3094

B= 12 **E=** 47 **F=** 30 **Y=** 14 **L=**64

P= 59 **Z=** 9 **Rot=** D **Sca=** 10E

O.E. BOSCH 1006209081 1006209444 9001693029

BOSCH 0001311042 0001314001

ARONA, BMW, FERRARI (M.A.), LOMBARDINI

BOSCH

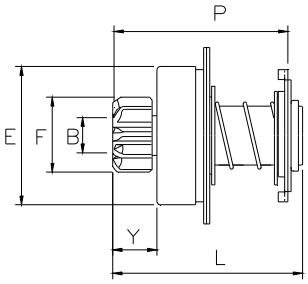

BOS560

1932

B= 12 **E=** 47 **F=** 30 **Y=** 15 **L=**64

P= 57 **Z=** 11 **Rot=** S **Sca=** 10E

O.E. BOSCH 1006209082 1006209432

BOSCH 0001315002

AUDI, CITROEN, VOLVO PENTA

2086

B= 12 **E=** 47 **F=** 29 **Y=** 15 **L=**64

P= 57 **Z=** 9 **Rot=** S **Sca=** 10E

O.E. BOSCH 1006209090 1006209440

BOSCH 0001314008

HOLDER

BOSCH

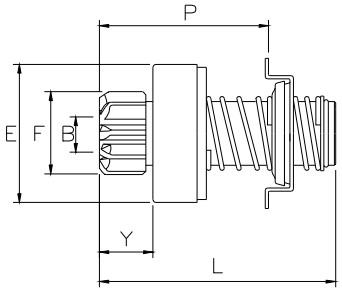

BOS565

2808

B= 12 **E=** 47 **F=** 28 **Y=** 13 **L=**71

P= 48 **Z=** 8 **Rot=** S **Sca=** 06E

O.E. BOSCH 1006209131 2006209156

BOSCH 0001157006

MOTO GUZZI

BOSCH

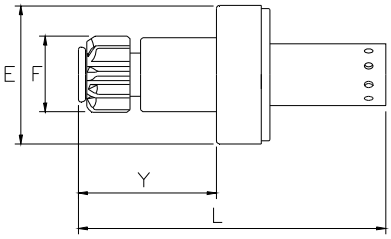

BOS570

1607

E= 47 **F=** 26 **Y=** 48 **L=** 98 **Z=**9

Rot= D **Sca=** 10E

O.E. BOSCH 1006209050 1006209054 1006209120
2006209282

BOSCH 0001212001 0001215001 0001215002

FARYMANN, GUTBROD, SCHANZLIN

2895

E= 47 **F=** 26 **Y=** 54 **L=** 108 **Z=**9

Rot= S **Sca=** 10E

O.E. BOSCH 1006209450 2006209280

BOSCH 0001212005 0001212006 0001212007
0001212012 0001212013 0001212204
0001212205 0001212208 0001212209
0001212212 0001212214 0001312100
0001312110

PORSCHE, VOLKSWAGEN

BOSCH

2974

E= 47 **F=** 26 **Y=** 53 **L=** 108 **Z=**9

Rot= D **Sca=** 10E

O.E. BOSCH 1006209451
FIAT 9935948

BOSCH 0001212206 0001212207 0001212210
0001212400 0001212401 0001312101
0001312102 0001312103 0001312104
0001312105 0001312106 0001312107

FIAT 4412878

AUDI, FIAT, MERCEDES, PORSCHE, VOLKSWAGEN

3200

E= 47 **F=** 26 **Y=** 54 **L=** 108 **Z=**9

Rot= D **Sca=** 10E

O.E. BOSCH 1006209452

BOSCH 0001312108 0001312109

VOLKSWAGEN

BOSCH

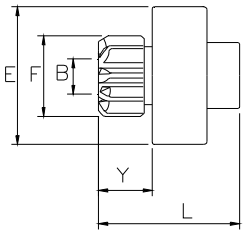

BOS575

2876

B= 12 **E=** 47 **F=** 30 **Y=** 13 **L=**38

Z= 9 **Rot=** S **Sca=** 06E

O.E. BOSCH 2006209310

BOSCH 0001160002 0001160015

BENELLI, LAVERDA, MOTO GUZZI

2877

B= 12 **E=** 47 **F=** 27 **Y=** 13 **L=**38

Z= 8 **Rot=** S **Sca=** 06E

O.E. BOSCH 2006209312

BOSCH

MOTO GUZZI

2882

B= 12 **E=** 47 **F=** 30 **Y=** 13 **L=**38

Z= 9 **Rot=** D **Sca=** 06E

O.E. BOSCH 1006209161 2006209311

BOSCH 0001160003 0001160013

BENELLI, GUTBROD, LAVERDA, LOMBARDINI

BOSCH

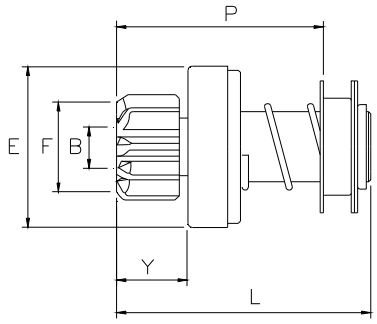

BOS580

1546

B= 12 **E=** 54 **F=** 26 **Y=** 18 **L=**71

P= 54 **Z=** 9 **Rot=** D **Sca=** 10E

O.E. BOSCH 2006209471
ISKRA 16.900.920 16900920

BOSCH 0001362047 0001362069 0001362070
0001362077 0001362078 0001362083

ISKRA 11.130.300 11.130.399 11.130.885

AUDI, MERCEDES, VOLKSWAGEN, VOLVO

BOSCH

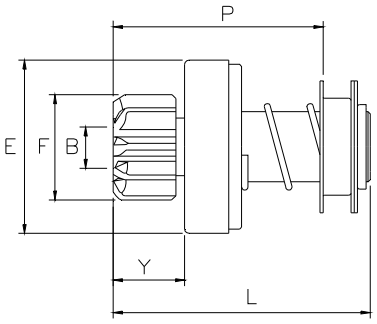

BOS585

1534

B= 12 **E=** 58 **F=** 28 **Y=** 19 **L=**71

P= 54 **Z=** 10 **Rot=** D **Sca=** 10E

O.E. BOSCH 2006209477 2006209501

BOSCH 0001363106 0001363119 0001363120

MERCEDES

2051

B= 12 **E=** 58 **F=** 27 **Y=** 19 **L=**71

P= 54 **Z=** 10 **Rot=** D **Sca=** 10E

O.E. BOSCH 2006209503

BOSCH 0001363123

2997

B= 12 **E=** 58 **F=** 26 **Y=** 19 **L=**71

P= 54 **Z=** 9 **Rot=** D **Sca=** 10E

O.E. BOSCH 2006209500
DELCO R. 19024526

BOSCH 0001362038 0001362600 0001362601
0001362605 9000143408

MERCEDES, SCHANZLIN, VOLKSWAGEN

3017

B= 12 **E=** 58 **F=** 26 **Y=** 21 **L=**73

P= 55 **Z=** 9 **Rot=** D **Sca=** 10E

O.E. BOSCH 2006209241 2006209242 2006209249 2006209331 2006209332

BOSCH 0001362001 0001362003 0001362004 0001362007 0001362027 0001362028 0001362029 0001362030

CLAAS, HANOMAG, MERCEDES, SCHANZLIN, STEYR-PUCH

3018

B= 14,3 **E=** 58 **F=** 30 **Y=** 20 **L=**73

P= 56 **Z=** 9 **Rot=** D **Sca=** 10E

O.E. BOSCH 2006209478

BOSCH 0001362037 0001362071

OPEL

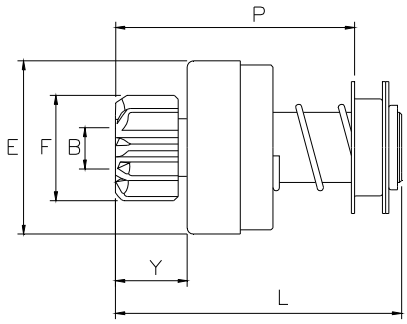

BOS590

1513

B= 14,3 **E=** 60 **F=** 39 **Y=** 17 **L=**74

P= 56 **Z=** 10 **Rot=** D **Sca=** 10E

O.E. BOSCH 2006209482 9001066239

BOSCH 0001362067

BOSCH

1514

B= 14,3 **E=** 60 **F=** 39 **Y=** 22 **L=**91

P= 73 **Z=** 11 **Rot=** D **Sca=** 10E

O.E. BOSCH 2006209410 2006209440

BOSCH 0001359063 0001359085 0001359092 0001359096 0001359098 0001359107 9000143106 9000143111 9000143112 9000143301 9000143303

CASE, CLAAS, EBRO, IRION, VOLVO

1515

B= 14,3 **E=** 60 **F=** 40 **Y=** 17 **L=**74

P= 56 **Z=** 10 **Rot=** D **Sca=** 10E

O.E. BOSCH 2006209474

BOSCH 0001362048 0001362049 0001362084 0001362100

HOLDER, NISSAN

1516

B= 14,3 **E=** 60 **F=** 40 **Y=** 21 **L=**91

P= 74 **Z=** 10 **Rot=** D **Sca=** 10E

O.E. BOSCH 2006209452 2006209495 2006209532
DELCO R. 19024643
FIAT 9959813
IVECO 93159768

BOSCH 0001362302 0001362324 0001367002 0001367017 0001367020 0001367047 0001367048 0001367051 0001367057 0001367066 0001367070 0001367071 0001367076 0001367077 0001367302 0001368023 0001368034 0001368040 0001368044 0001368052 0001368060 0001368066 0001368068 0001368070 0001368072 0001368076 0001368082 0001368087 0001368306 0001368312 0001369002 0001369012 9000143412 9000143415 9000143416 9000143601

IVECO 4854185

BAUDOUIN, DAF, EBRO, INT.HARVESTER(D), IVECO, JOHN DEERE, LAVERDA, MACK, PEGASO, PERKINS, RENAULT V.I., VOLVO

1553

B= 14,3 **E=** 60 **F=** 47 **Y=** 17 **L=**74

P= 56 **Z=** 12 **Rot=** D **Sca=** 10E

O.E. BOSCH 2006209466
DELCO R. 19025713

BOSCH 0001362307

FORD(D)

1555

B= 14,3 **E=** 60 **F=** 35 **Y=** 21 **L=**91

P= 74 **Z=** 9 **Rot=** D **Sca=** 10E

O.E. BOSCH 086264492 2006209492 2006209529
2006209530 2006209536 2006209930
DELCO R. 19024520 19025715
EFEL 11634
FIAT 79034927 8122157 9959619

BOSCH 0001362051 0001362063 0001362096
0001362097 0001362300 0001362306
0001362309 0001363116 0001364301
0001366018 0001366021 0001367001
0001367004 0001367005 0001367007
0001367010 0001367011 0001367012
0001367014 0001367019 0001367021
0001367023 0001367026 0001367027
0001367030 0001367031 0001367033
0001367034 0001367039 0001367045
0001367046 0001367049 0001367050
0001367052 0001367059 0001367068
0001367074 0001367300 0001367301
0001367303 0001368001 0001368002
0001368003 0001368005 0001368007
0001368008 0001368010 0001368011
0001368012 0001368013 0001368014
0001368017 0001368018 0001368021
0001368022 0001368024 0001368028
0001368030 0001368031 0001368032
0001368033 0001368035 0001368047
0001368055 0001368061 0001368062
0001368063 0001368300 0001368301
0001368302 0001368303 0001368307
0001368309 0001368316

ABG, AGRIFULL, AHLMANN, CARRARO, CLAAS, FAHR, FARYMANN, FENDT, FIAT, FIAT ALLIS, FUCHS, HATRA, INT.HARVESTER(D), IRMER U.ELZE, IVECO, KAELBLE, KHD, LAMBORGHINI, LIEBHERR, LINDE, LOMBARDINI, MENGELE, MERCEDES, POCLAIN, VOLVO, ZETTELMEYER

1556

B= 14,3 **E=** 60 **F=** 41 **Y=** 21 **L=**91

P= 74 **Z=** 11 **Rot=** D **Sca=** 10E

O.E. BOSCH 2006209531 2006209537 2006209933
DELCO R. 19070161

BOSCH 0001364203 0001364204 0001364206
0001364300 0001368037 0001368056
0001368305 0001368310

DAF, KHD, MAN/BUSSING, PEGASO, VALMET

1559

B= 14,3 **E=** 60 **F=** 32 **Y=** 22 **L=**91

P= 74 **Z=** 10 **Rot=** D **Sca=** 10E

O.E. BOSCH 2006209414 2006209444 9002453077

BOSCH 0001359090

JOHN DEERE

BOSCH

1562

B= 14,3 **E=** 60 **F=** 38 **Y=** 22 **L=**91

P= 74 **Z=** 10 **Rot=** D **Sca=** 10E

O.E. BOSCH 2006209498

BOSCH 0001366019 0001368043

MAN/BUSSING

1563

B= 14,3 **E=** 60 **F=** 30 **Y=** 22 **L=**91

P= 74 **Z=** 9 **Rot=** D **Sca=** 10E

O.E. BOSCH 2006209307 2006209347

BOSCH 0001359023

CASE

1564

B= 14,3 **E=** 60 **F=** 39 **Y=** 22 **L=**91

P= 74 **Z=** 10 **Rot=** D **Sca=** 10E

O.E. BOSCH 2006209462 2006209499
DELCO R. 19070167

BOSCH 0001362093 0001362310 0001362327
0001362328 0001363127 0001367006
0001367022 0001367035 0001367040
0001367041 0001367042 0001367055
0001367056 0001367063 0001367069
0001368026 0001368027 0001368036
0001368038 0001368042 0001368051
0001368053 0001368064 0001368065
0001369013 0001369015 0001369023
0001369200 0001369201

DAF, FORD(GB), HANOMAG, INT.HARVESTER(D), LINDE, M. F., MARSHALL FOWLER, PERKINS, STEYR-PUCH, VALMET

1582

B= 14,3 **E=** 60 **F=** 41 **Y=** 20 **L=**91

P= 74 **Z=** 11 **Rot=** D **Sca=** 10E

O.E. BOSCH 2006209423 2006209450

BOSCH 0001364101 0001364102 0001364103
0001364104 0001364200 0001364201
0001364205 0001365006 9000143305
9000143501

BARREIROS, DAF, DODGE, INT.HARVESTER(D), KHD, PEGASO, RENAULT V.I.

1655

B= 14,3 **E=** 60 **F=** 32 **Y=** 22 **L=**91

P= 73 **Z=** 10 **Rot=** D **Sca=** 10E

O.E. BOSCH 2006209427 2006209457 2006209459 2006209931
DELCO R. 19070221

BOSCH 0001362312 0001362316 0001362319 0001362321 0001367037 0001368059 0001369001 0001369005 0001369021

JOHN DEERE

1656

B= 14,3 **E=** 60 **F=** 33 **Y=** 17 **L=**74

P= 56 **Z=** 9 **Rot=** D **Sca=** 10E

O.E. BOSCH 2006209468

BOSCH 0001363108 0001366025

CLAAS, D.K.W., IRION, MERCEDES

1673

B= 14,3 **E=** 60 **F=** 39 **Y=** 22 **L=**91

P= 73 **Z=** 11 **Rot=** D **Sca=** 10E

O.E. BOSCH 2006209113 2006209123 2006209304 2006209344 2006209403

BOSCH 0001358050 0001359026 0001359030 0001359046 9000143100 9000143302

BAUTZ, CLAAS, PEGASO, VOLVO

1674

B= 14,3 **E=** 60 **F=** 46 **Y=** 22 **L=**91

P= 73 **Z=** 13 **Rot=** D **Sca=** 10E

O.E. BOSCH 2006209415 2006209445

BOSCH 0001359086 9000143107 9000143114 9000143115

CLAAS, EBRO, VOLVO

1773

B= 14,3 **E=** 60 **F=** 40 **Y=** 23 **L=**91

P= 70 **Z=** 10 **Rot=** D **Sca=** 10E

O.E. BOSCH 2006209432

BOSCH 0001367054

BOSCH

1774

B= 14,3 **E=** 60 **F=** 36 **Y=** 17 **L=**74

P= 56 **Z=** 11 **Rot=** D **Sca=** 10E

O.E. BOSCH 2006209465

BOSCH 0001362700

KHD

1856

B= 14,3 **E=** 60 **F=** 38 **Y=** 21 **L=**91

P= 74 **Z=** 10 **Rot=** D **Sca=** 10E

O.E. BOSCH 2006209533 2006209539 2006209932
DELCO R. 19025747 91216076

BOSCH 0001368016 0001368081 0001368311

MAN/BUSSING

1862

B= 14,3 **E=** 60 **F=** 35 **Y=** 22 **L=**91

P= 74 **Z=** 11 **Rot=** D **Sca=** 10E

O.E. BOSCH 2006209461
DELCO R. 19025729

BOSCH 0001368077

KHD

1865

B= 14,3 **E=** 60 **F=** 40 **Y=** 17 **L=**74

P= 56 **Z=** 11 **Rot=** D **Sca=** 10E

O.E. BOSCH 2006209479

BOSCH 0001362060 0001362090

EBRO

1866

B= 14,3 **E=** 60 **F=** 46 **Y=** 21 **L=**91

P= 74 **Z=** 12 **Rot=** D **Sca=** 10E

O.E. BOSCH 2006209538

BOSCH 0001368057

VOLVO

1867

B= 14,3 **E=** 60 **F=** 36 **Y=** 22 **L=**91

P= 73 **Z=** 9 **Rot=** D **Sca=** 10E

O.E. BOSCH 2006209460

BOSCH 0001362317 0001362318

KUBOTA

1911

B= 14,3 **E=** 60 **F=** 34 **Y=** 17 **L=**74

P= 56 **Z=** 9 **Rot=** S **Sca=** 10E

O.E. BOSCH 2006209488 2006209489

BOSCH 0001362094 0001362099 0001366005 0001366006 0001366013 9000143204

AGRIA, CARRARO

1912

B= 14,3 **E=** 60 **F=** 30 **Y=** 22 **L=**91

P= 73 **Z=** 9 **Rot=** D **Sca=** 10E

O.E. BOSCH 2006209428

BOSCH 0001367038

DAF, LEYLAND

1913

B= 14,3 **E=** 60 **F=** 47 **Y=** 17 **L=**74

P= 56 **Z=** 13 **Rot=** S **Sca=** 10E

O.E. BOSCH 2006209329

BOSCH 0001363103 0001366010

ABG, BOMAG, HATZ

1918

B= 14,3 **E=** 60 **F=** 37 **Y=** 22 **L=**91

P= 73 **Z=** 9 **Rot=** D **Sca=** 10E

O.E. BOSCH 2006209458 2006209543 2006209544
DELCO R. 19025648

BOSCH 0001367072 0001368069 0001368083 0001369007 0001369019 0001369025

CASE, DAF

BOSCH

1924

B= 14,3 **E=** 60 **F=** 39 **Y=** 22 **L=**91

P= 73 **Z=** 11 **Rot=** D **Sca=** 10E

O.E. BOSCH 2006209491 2006209535

BOSCH 0001362052 0001367004 0001367016 0001367025 0001367064 0001367065 9000143410 9000143600 9000143602 9000143603 9000143604

CLAAS, DODGE, PEGASO

1981

B= 14,3 **E=** 60 **F=** 30 **Y=** 22 **L=**91

P= 73 **Z=** 9 **Rot=** S **Sca=** 10E

O.E. BOSCH 2006209434

BOSCH 0001367061

CASE

1992

B= 14,3 **E=** 60 **F=** 46 **Y=** 22 **L=**91

P= 73 **Z=** 13 **Rot=** D **Sca=** 10E

O.E. BOSCH 2006209430 9001141146

BOSCH 0001367044 9000143419

EBRO, PERKINS

2017

B= 14,3 **E=** 60 **F=** 40 **Y=** 17 **L=**75

P= 57 **Z=** 11 **Rot=** D **Sca=** 10E

O.E. BOSCH 9001140222

BOSCH 9000143405

EBRO

2127

B= 14,3 **E=** 60 **F=** 34 **Y=** 23 **L=**91

P= 73 **Z=** 9 **Rot=** S **Sca=** 10E

O.E. BOSCH 2006209429 2006209490

BOSCH 0001362058 0001362104 0001366003 0001366029 0001368029 0001368080

AGRIA, FERRARI (M.A.), GOLDONI, LAMBORGHINI, LOMBARDINI, MOSA, RUGGERINI, VALPADANA

2844

B= 14,3 **E=** 60 **F=** 47 **Y=** 17 **L=**75

P= 57 **Z=** 12 **Rot=** D **Sca=** 10E

O.E. BOSCH 2006209407 2006209437

BOSCH 0001358201 0001358202

FORD(D)

2846

B= 14,3 **E=** 60 **F=** 37 **Y=** 22 **L=**91

P= 73 **Z=** 9 **Rot=** D **Sca=** 10E

O.E. BOSCH 2006209393 2006209398

BOSCH 0001359041

MAN/BUSSING, SAVIEM

2847

B= 14,3 **E=** 60 **F=** 34 **Y=** 17 **L=**75

P= 57 **Z=** 9 **Rot=** D **Sca=** 10E

O.E. BOSCH 2006209246 2006209336

BOSCH 0001362012 0001362013 0001362016
0001362017 0001362021 0001362024
0001362033 0001363002

ATLAS WEYHAUSEN, FENDT, FUCHS, HANOMAG, HOLDER, JENBACHER, KHD, LAMBORGHINI, LINDE

2848

B= 14,3 **E=** 60 **F=** 41 **Y=** 17 **L=**75

P= 57 **Z=** 11 **Rot=** D **Sca=** 10E

O.E. BOSCH 2006209245 2006209335

BOSCH 0001362009 0001362011 0001362022

ALFA ROMEO, JENBACHER, LAMBORGHINI, SAME

2856

B= 14,3 **E=** 60 **F=** 35 **Y=** 21 **L=**91

P= 74 **Z=** 9 **Rot=** D **Sca=** 10E

O.E. BOSCH 2006209406 2006209421 2006209422
2006209436 2006209446 9001083406
9001083436 9002453073
DELCO R. 19024517
EFEL 10438
FIAT 79028900 79028909 8122129
9008243 9926112 9957919

BOSCH 0001354084 0001359031 0001359055
0001359057 0001359062 0001359071
0001359072 0001359073 0001359074
0001359077 0001359083 0001359084
0001359087 0001359089 0001359091

BOSCH

0001359097 0001359100 0001359101
0001359111 0001359113 0001359118
0001359119 0001360004 0001360025
0001360027 0001360030 0001360031
0001360032 0001360034 0001360035
0001360036 0001360037 0001360038
0001360039 0001360040 0001360045
0001360046 0001360047 0001360049
0001360056 0001360057 0001360059
0001360061 0001360065 0001364100
0001364105 0001364108 0001365004
0001365005 0001365007 0001365008
9000083027 9000083045 9000083053
9000083054 9000083056 9000083060
9000083061 9000083063 9000083064
9000083065 9000083066 9000083067
9000083068 9000083074 9000083075
9000453077 9000453082 9000453083

FIAT 8962534

AHLMANN, AIFO, CARRARO, CASE, CLAAS, FIAT, KAELBLE, M. F., PALMIERI, POCLAIN, STEYR-PUCH, UNIC, VALMET

2867

B= 14,3 **E=** 60 **F=** 30 **Y=** 17 **L=**75

P= 57 **Z=** 9 **Rot=** D **Sca=** 10E

O.E. BOSCH 2006209248 2006209338

BOSCH 0001362014 0001362015

OPEL

2868

B= 14,3 **E=** 60 **F=** 40 **Y=** 22 **L=**91

P= 73 **Z=** 10 **Rot=** D **Sca=** 10E

O.E. BOSCH 2006209111 2006209394 2006209405
2006209435 9002453074
DELCO R. 19024521

BOSCH 0001359045 0001359054 0001359058
0001359061 0001359064 0001359065
0001359088 0001359095 0001359114
0001359117 0001360005 0001360020
0001360026 0001360044 0001360050
0001360051 0001360058 9000143103
9000143104 9000143105 9000143107
9000143108 9000143109 9000143110
9000143113 9000143300 9000143304

AVIA, EBRO, INT.HARVESTER(D), JOHN DEERE, LINDE, M. F., MAN/BUSSING, RENAULT V.I., SAVIEM, VOLVO

2869

B= 14,3 **E=** 60 **F=** 40 **Y=** 17 **L=**75

P= 57 **Z=** 10 **Rot=** D **Sca=** 10E

O.E. BOSCH 2006209244 2006209334

BOSCH 0001362008 0001362010 0001362019
9000143402 9000143404 9000143409

AVIA, EBRO, M. F.

2871

B= 14,3 **E=** 60 **F=** 46 **Y=** 22 **L=**91

P= 73 **Z=** 12 **Rot=** D **Sca=** 10E

O.E. BOSCH 2006209308 2006209348

BOSCH 0001359033 0001359035

INT.HARVESTER(D), M. F.

2910

B= 14,3 **E=** 60 **F=** 35 **Y=** 22 **L=**91

P= 73 **Z=** 9 **Rot=** D **Sca=** 10E

O.E. BOSCH 2006209417 2006209447
DELCO R. 19024519
FIAT 79034657 9918347 9928303
9935164 9935981 9956681
9958529 9981565 9983628

BOSCH 0001359102 0001359122 0001360043
0001360063

FIAT 4169095 4169096 4682999

FIAT, FIAT ALLIS, IVECO, O.M.

2913

B= 14,3 **E=** 60 **F=** 41 **Y=** 22 **L=**91

P= 73 **Z=** 11 **Rot=** D **Sca=** 10E

O.E. BOSCH 2006209408 2006209438 9002453010
DELCO R. 19024518

BOSCH 0001359004 0001359053 0001359056
0001359060 0001359075 0001359076
0001359099 0001359106 0001359108
0001359112 0001359124 0001360029
0001360033 0001360041 0001360042
0001360054 0001360064

CARRARO, DAF, EICHER, GULDNER, HATZ, JENBACHER, KHD, LAMBORGHINI, SAME, SCHLUTER, ZETOR

2936

B= 14,3 **E=** 60 **F=** 35 **Y=** 17 **L=**75

P= 57 **Z=** 9 **Rot=** D **Sca=** 10E

O.E. BOSCH 2006209240 2006209330 2006209418
2006209448
FIAT 79026236 8997796 9934739
9934977 9957820

BOSCH 0001362031 0001362032 0001363101

FIAT 4691200

ALFA ROMEO, FIAT ALLIS, IVECO, O.M.

BOSCH

2937

Solo su Ordinazione
Only on receipt of order
Seulement sur demand

B= 14,3 **E=** 60 **F=** 37 **Y=** 17 **L=**75

P= 57 **Z=** 9 **Rot=** D **Sca=** 10E

O.E. BOSCH 2006209243 2006209333

BOSCH 0001362005 0001362006

OPEL

2959

B= 14,3 **E=** 60 **F=** 32 **Y=** 22 **L=**91

P= 73 **Z=** 10 **Rot=** D **Sca=** 10E

O.E. BOSCH 2006209200 2006209201 2006209306
2006209346

BOSCH 0001359016

JOHN DEERE

2977

B= 14,3 **E=** 60 **F=** 41 **Y=** 17 **L=**74

P= 56 **Z=** 11 **Rot=** D **Sca=** 10E

O.E. BOSCH 2006209464 2006209475
DELCO R. 19070171

BOSCH 0001362035 0001362042 0001362059
0001362092 0001362095 0001363105
0001363117 0001363125 0001366011
0001366012 0001366024 0001366027

ALFA ROMEO, HATZ, JENBACHER, SAME, V.M.

3019

B= 14,3 **E=** 60 **F=** 37 **Y=** 17 **L=**74

P= 56 **Z=** 9 **Rot=** D **Sca=** 10E

O.E. BOSCH 2006209243 2006209333 2006209473
2006209481

BOSCH 0001362005 0001362006 0001362045
0001362061 0001362079 0001362086
0001363104 0001363126

FORD(D), PEUGEOT

3039

B= 14,3 **E=** 60 **F=** 35 **Y=** 17 **L=**74

P= 56 **Z=** 9 **Rot=** D **Sca=** 10E

O.E. BOSCH 2006209470 2006209483 9001451343
DELCO R. 19024523
FIAT 79026090 9936730 9937949
9956676 9983629

BOSCH 0001362039 0001362062 0001362073
0001362102 0001362105 0001362322
0001362323 0001363111 0001363122

FIAT 4728682

ALFA ROMEO, FIAT, FIAT ALLIS, IVECO, O.M.

3150

B= 14,3 **E=** 60 **F=** 34 **Y=** 17 **L=**74

P= 56 **Z=** 9 **Rot=** D **Sca=** 10E

O.E. BOSCH 2006209449 2006209469 2006209476
2006209485 2006209504
DELCO R. 19024524

BOSCH 0001362034 0001362036 0001362040
0001362041 0001362046 0001362050
0001362053 0001362072 0001362074
0001362075 0001362076 0001362091
0001362305 0001362308 0001362311
0001362313 0001362314 0001362320
0001363107 0001363109 0001363110
0001363112 0001363113 0001363114
0001363115 0001363124 0001366001
0001366002 0001366004 0001366009
0001366014 0001366015 0001366017
0001366020 0001366022 0001369014
0001369024

AGRIFULL, ALFA ROMEO, ARONA, CARRARO, GOLDONI, LAMBORGHINI, LOMBARDINI, MERCEDES, RUGGERINI, SLANZI

3155

B= 14,3 **E=** 60 **F=** 39 **Y=** 22 **L=**91

P= 73 **Z=** 10 **Rot=** D **Sca=** 10E

O.E. BOSCH 2006209413 2006209443

BOSCH 0001359067 0001359069 0001359081
0001359082 0001359104 0001359109
0001359110 0001360055

DODGE, FORD(D), M. F.

3186

B= 14,3 **E=** 60 **F=** 37 **Y=** 22 **L=**91

P= 73 **Z=** 9 **Rot=** D **Sca=** 10E

O.E. BOSCH 2006209411 2006209441

BOSCH 0001359068 0001359094 0001360060

MAN/BUSSING, RENAULT V.I., SAVIEM

BOSCH

3189

B= 14,3 **E=** 60 **F=** 35 **Y=** 22 **L=**91

P= 74 **Z=** 9 **Rot=** D **Sca=** 10E

O.E. BOSCH 2006209426
DELCO R. 19024527
FIAT 79033659 9817920 9959572

BOSCH 0001367028 0001367029 0001367082
0001368019 0001368020

AGRIFULL, FIAT ALLIS, IVECO, NEW HOLLAND, O.M.

3194

B= 14,3 **E=** 60 **F=** 27 **Y=** 17 **L=**74

P= 56 **Z=** 10 **Rot=** D **Sca=** 10E

O.E. BOSCH 2006209431

BOSCH 0001362081 0001362602 0001362603
0001362606 0001362607

FORD(D), PEUGEOT, TALBOT

3196

B= 14,3 **E=** 60 **F=** 41 **Y=** 22 **L=**91

P= 73 **Z=** 11 **Rot=** D **Sca=** 10E

O.E. BOSCH 2006209425 2006209494
DELCO R. 19024525

BOSCH 0001362064 0001362301 0001362303
0001362304 0001363118 0001366008
0001367008 0001367009 0001367013
0001367015 0001367018 0001367024
0001367032 0001367043 0001367067
0001368006 0001368009 0001368015
0001368025 0001368039 0001368041
0001368046 0001368049 0001368050
0001368058 0001368071 0001369009

BUKH A/S, CARRARO, EICHER, HATZ, INT.HARVESTER(D), JENBACHER, VOLKSWAGEN, ZETOR

BOSCH

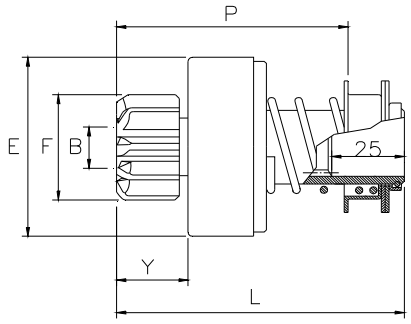

BOS595

1972

B= 14,3 **E=** 60 **F=** 35 **Y=** 21 **L=**91

P= 74 **Z=** 9 **Rot=** D **Sca=** 10E

O.E. BOSCH 2006209107 2006209119 2006209301 2006209341 2006209401

BOSCH 0001358048 0001358049 0001359012 0001359013 0001359014 0001359017 0001359023 0001359025 0001359027 0001359028 0001359032 0001359038 0001359043 0001359044 0001359049 0001359051 0001360007 0001360008 0001360010 0001360012 0001360017 0001360018 0001360022 0001360023 0001360024

ABG, AGRIA, CLAAS, FIAT ALLIS, IVECO, LOMBARDINI, MERCEDES, SAME, SAVIEM

1973

B= 14,3 **E=** 60 **F=** 40 **Y=** 22 **L=**91

P= 73 **Z=** 10 **Rot=** D **Sca=** 10E

O.E. BOSCH 2006209305 2006209345

BOSCH 0001359002 0001359008 0001359009 0001359011 0001359020 0001359034 0001360013 9000143101

DAF, M. F., RENAULT V.I.

BOSCH

1974

B= 14,3 **E=** 60 **F=** 35 **Y=** 22 **L=**91

P= 73 **Z=** 9 **Rot=** D **Sca=** 10E

O.E. BOSCH 2006209118 2006209122 2006209303 2006209343

BOSCH 0001359021 0001360015

FIAT, IVECO

1975

B= 14,3 **E=** 60 **F=** 41 **Y=** 22 **L=**91

P= 73 **Z=** 11 **Rot=** D **Sca=** 10E

O.E. BOSCH 2006209109 2006209120 2006209302 2006209342

BOSCH 0001358051 0001359001 0001359003 0001359007 0001359010 0001359019 0001359024 0001359040 0001359050 0001360002 0001360009 0001360016

BUKH A/S, HENSCHEL, KASSBOHRER, STEYR-PUCH, V.M., VOLKSWAGEN

BOSCH

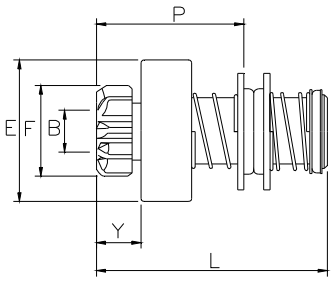

BOS600

1746

B= 12 **E=** 47 **F=** 30 **Y=** 15 **L=**77

P= 49 **Z=** 9 **Rot=** D **Sca=** 03E

O.E. BOSCH 1006209020 1006209143

BOSCH 0001204004

VOLKSWAGEN

2408

B= 14,3 **E=** 47 **F=** 30 **Y=** 15 **L=**79

P= 50 **Z=** 9 **Rot=** S **Sca=** 03E

O.E. BOSCH 1000090200

BOSCH

VOLKSWAGEN

2427

B= 14,3 **E=** 47 **F=** 30 **Y=** 15 **L=**77

P= 49 **Z=** 9 **Rot=** D **Sca=** 03E

O.E. BOSCH 1006208030 1006208037 1006209010 1006209015 1006209123 1006209901

BOSCH 0001203008 0001205017 0001304002 0001304012 0001304013 0001305008 0001352003

BMW, BORGWARD, FORD(D), MERCEDES, OPEL

BOSCH

2438

B= 12 **E=** 47 **F=** 26 **Y=** 17 **L=**77

P= 49 **Z=** 9 **Rot=** D **Sca=** 03E

O.E. BOSCH 1006209012 1006209014 1006209017 1006209125 1006209902

BOSCH 0001203016 0001305016 0001308006

MERCEDES, VOLVO

2560

B= 14,3 **E=** 47 **F=** 29 **Y=** 17 **L=**77

P= 50 **Z=** 9 **Rot=** D **Sca=** 03E

O.E. BOSCH 1006208036 1006209011 1006209016 1006209124 1006209903

BOSCH

HOLDEN, VOLVO

2566

B= 14,3 **E=** 47 **F=** 33 **Y=** 15 **L=**79

P= 50 **Z=** 9 **Rot=** S **Sca=** 03E

O.E. BOSCH 1006208331

2619

B= 14,3 **E=** 47 **F=** 35 **Y=** 17 **L=**81

P= 52 **Z=** 10 **Rot=** D **Sca=** 03E

O.E. BOSCH 1006208050

2647

B= 14,3 **E=** 47 **F=** 35 **Y=** 15 **L=**79

P= 50 **Z=** 9 **Rot=** D **Sca=** 03E

O.E. BOSCH 1009999029

BOSCH

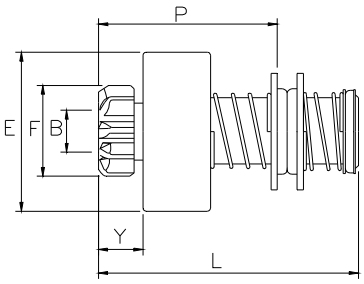

BOS605

1654

B= 14,3 **E=** 54 **F=** 33 **Y=** 22 **L=**90

P= 63 **Z=** 9 **Rot=** D **Sca=** 10E

O.E. BOSCH 2006209088 2006209221

BOSCH 0001354095 9000143200

CLAAS, IRION, MERCEDES, MEVOSA, SEAT

1776

B= 14,3 **E=** 54 **F=** 38 **Y=** 22 **L=**90

P= 63 **Z=** 10 **Rot=** D **Sca=** 10E

O.E. BOSCH 2006209089

BOSCH 0001354094

INT.HARVESTER(D)

1927

B= 14,3 **E=** 54 **F=** 40 **Y=** 22 **L=**90

P= 63 **Z=** 10 **Rot=** D **Sca=** 10E

O.E. BOSCH 2006209087 2006209224

BOSCH 9000143201

SAVIEM

BOSCH

2401

B= 14,3 **E=** 54 **F=** 30 **Y=** 15 **L=**79

P= 50 **Z=** 9 **Rot=** D **Sca=** 03E

O.E. BOSCH 2006208030

BOSCH

OPEL

2404

B= 14,3 **E=** 54 **F=** 34 **Y=** 15 **L=**79

P= 51 **Z=** 9 **Rot=** D **Sca=** 03E

O.E. BOSCH 2006208060

BOSCH 0001308008

FARYMANN

2493

B= 14,3 **E=** 54 **F=** 40 **Y=** 19 **L=**90

P= 63 **Z=** 10 **Rot=** D **Sca=** 03E

O.E. BOSCH 2006209037 2006209049 2006209195 2006209907 9001083445

BOSCH 9000083000

M. F.

2622

B= 14,3 **E=** 54 **F=** 30 **Y=** 15 **L=**79

P= 51 **Z=** 9 **Rot=** S **Sca=** 03E

O.E. BOSCH 2006208361

2623

B= 14,3 **E=** 54 **F=** 30 **Y=** 15 **L=**79

P= 51 **Z=** 9 **Rot=** D **Sca=** 03E

O.E. BOSCH 2006208062

BOSCH 0001308001 0001308007

MERCEDES

2628

B= 14,3 **E=** 54 **F=** 34 **Y=** 15 **L=**79

P= 51 **Z=** 9 **Rot=** S **Sca=** 03E

O.E. BOSCH 2006208360

BOSCH

2635

B= 14,3 **E=** 54 **F=** 40 **Y=** 23 **L=**94

P= 67 **Z=** 10 **Rot=** D **Sca=** 03E

O.E. BOSCH 2006209039 2006209199 2006209909

2638

B= 12 **E=** 54 **F=** 26 **Y=** 18 **L=**81

P= 57 **Z=** 9 **Rot=** D **Sca=** 03E

O.E. BOSCH 1006209151 2006209020 2006209060

BOSCH 0001307014 0001307019

MERCEDES

2645

B= 14,3 **E=** 54 **F=** 46 **Y=** 15 **L=**90

P= 61 **Z=** 13 **Rot=** D **Sca=** 03E

O.E. BOSCH 2006208070

2656

B= 14,3 **E=** 54 **F=** 40 **Y=** 19 **L=**90

P= 63 **Z=** 10 **Rot=** S **Sca=** 03E

O.E. BOSCH 2006209038 2006209908

6130

NEW !

B= 14,3 **E=** 54 **F=** 40 **Y=** 15 **L=**95

P= 66 **Z=** 10 **Rot=** S **Sca=** 03E

O.E. BOSCH DGT15L16Z

BOSCH

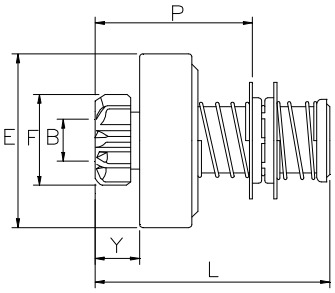

BOS610

0121

Solo su Ordinazione
Only on receipt of order
Seulement sur demand

B= 14,3 **E=** 59 **F=** 47 **Y=** 18 **L=**89

P= 60 **Z=** 13 **Rot=** D **Sca=** 03E

O.E. BOSCH 2006208010

0133

B= 14,3 **E=** 59 **F=** 41 **Y=** 19 **L=**90

P= 63 **Z=** 11 **Rot=** D **Sca=** 03E

O.E. BOSCH 2006208013 2006209021 2006209032
2006209181 2006209902
FEMSA 15053-4 9003336212

BOSCH 0001354010 0001354029 0001354034
0001354036 0001354040 0001354046
0001354049 0001354065 0001355004

FEMSA 9000333611 MTL 12-11 MTL 12-5

AUSA, BAUTZ, DITER, GULDNER, HANOMAG, HATZ, KHD, MASERATI, SAME, ZETTELMEYER

0139

B= 14,3 **E=** 59 **F=** 34 **Y=** 19 **L=**90

P= 63 **Z=** 9 **Rot=** D **Sca=** 03E

O.E. BOSCH 2006209022 2006209030 2006209183
2006209900 9001083444

BOSCH 0001354006 0001354012 0001354016
0001354021 0001354023 0001354025
0001354027 0001354041 0001354048

0001354055 0001354064 0001354068
0001354085 0001354087 9000083015

BAUTZ, CARRARO, EICHER, FENDT, LAMBORGHINI, LOMBARDINI, MERCEDES

1121

B= 14,3 **E=** 56 **F=** 47 **Y=** 18 **L=**90
P= 61 **Z=** 13 **Rot=** S **Sca=** 03E

1133

B= 14,3 **E=** 59 **F=** 41 **Y=** 19 **L=**90
P= 63 **Z=** 11 **Rot=** S **Sca=** 03E

O.E. BOSCH 2006208301 2006209036 2006209193
2006209353 2006209906

BOSCH 0001354011

ARONA

1139

B= 14,3 **E=** 59 **F=** 34 **Y=** 19 **L=**90
P= 63 **Z=** 9 **Rot=** S **Sca=** 03E

O.E. BOSCH 2006208300 2006209035 2006209191
2006209351 2006209905

BOSCH 0001354007 0001354038 0001355006

AGRIA, CARRARO, RUGGERINI

2040

B= 14,3 **E=** 59 **F=** 34 **Y=** 19 **L=**90
P= 63 **Z=** 9 **Rot=** D **Sca=** 03E

O.E. BOSCH 9003336213
FEMSA 15053-5

FEMSA MTL 12-14 MTL 12-21 MTL 12-6
MTL 12-8

MINSEL, RUGGERINI, V.M.

2402

B= 14,3 **E=** 59 **F=** 33 **Y=** 19 **L=**90
P= 63 **Z=** 9 **Rot=** D **Sca=** 03E

O.E. BOSCH 2006208006 2006208905 2006209034
2006209048 2006209188 2006209189
2006209904
FEMSA 15053-3 9003336211

BOSCH 0001354031

FEMSA MTL 12-4 MTL 12-9

BOSCH

CLAAS, MERCEDES, MEVOSA, SEAT

2403

B= 14,3 **E=** 59 **F=** 40 **Y=** 19 **L=**90
P= 63 **Z=** 11 **Rot=** D **Sca=** 03E

O.E. BOSCH 2006208004 2006209040 2006209058
2006209202 2006209203 2006209910
FEMSA 15053-1 9003336209

FEMSA MTL 12-1

EBRO

2492

B= 14,3 **E=** 59 **F=** 35 **Y=** 19 **L=**90
P= 63 **Z=** 9 **Rot=** D **Sca=** 03E

O.E. BOSCH 2006209046 2006209047 2006209067
2006209211 2006209914
FIAT 9007947

BOSCH 0001354067 0001354070

FIAT ALLIS

2498

B= 14,3 **E=** 59 **F=** 34 **Y=** 19 **L=**90
P= 63 **Z=** 9 **Rot=** D **Sca=** 03E

O.E. BOSCH 2006209043 2006209068 2006209212
2006209915

BOSCH 0001354064

MERCEDES

2565

B= 14,3 **E=** 59 **F=** 38 **Y=** 19 **L=**90
P= 63 **Z=** 10 **Rot=** D **Sca=** 03E

O.E. BOSCH 2006209023 2006209031 2006209131
2006209184 2006209185 2006209901

BOSCH 0001354026 0001354032

INT.HARVESTER(D)

2624

B= 14,3 **E=** 59 **F=** 34 **Y=** 17 **L=**78
P= 53 **Z=** 9 **Rot=** D **Sca=** 03E

O.E. BOSCH 1006209146 2006208101 2006208948
2006209052 2006209053 2006209061
2006209924

BOSCH 0001307007 0001307008 0001307009
0001307017 0001307022 0001307023

GOLDONI, GULDNER, HATZ, HOLDER, SLANZI

2634

B= 14,3 **E=** 59 **F=** 47 **Y=** 20 **L=**90

P= 63 **Z=** 13 **Rot=** D **Sca=** 03E

O.E. BOSCH 2006209024 2006209033 2006209187 2006209903

BOSCH 0001354009

JENBACHER

2637

B= 14,3 **E=** 59 **F=** 46 **Y=** 19 **L=**90

P= 63 **Z=** 13 **Rot=** D **Sca=** 03E

O.E. BOSCH 2006209041 2006209059 2006209141 2006209205 2006209911

2639

B= 14,3 **E=** 59 **F=** 41 **Y=** 17 **L=**78

P= 53 **Z=** 11 **Rot=** D **Sca=** 03E

O.E. BOSCH 1006209148 2006208100 2006209050 2006209051 2006209054 2006209062 2006209925

BOSCH 0001307004 0001307013 0001307020

KHD, MAG-MOTOSACOCHE

2650

B= 14,3 **E=** 59 **F=** 36 **Y=** 19 **L=**90

P= 63 **Z=** 10 **Rot=** D **Sca=** 03E

O.E. BOSCH 2006209042 2006209066 2006209206 2006209207 2006209912

2760

B= 14,3 **E=** 59 **F=** 34 **Y=** 19 **L=**90

P= 63 **Z=** 9 **Rot=** D **Sca=** 10E

O.E. BOSCH 2006209086 2006209095 2006209215 2006209229

BOSCH 0001354080 0001354082 0001354088 0001354091 0001354092 0001354093 0001354097 0001354099 0001354100 0001354103 0001355014 0001355015

AGRIA, BAUTZ, CARRARO, EICHER, FARYMANN, FENDT, GOLDONI, GUTBROD, HANOMAG, INT.HARVESTER(D), IRMER U.ELZE, LAMBORGHINI, LOMBARDINI, RUGGERINI, SCHANZLIN, SLANZI, STEYR-PUCH

BOSCH

2832

B= 14,3 **E=** 59 **F=** 34 **Y=** 19 **L=**78

P= 53 **Z=** 9 **Rot=** S **Sca=** 03E

O.E. BOSCH 1006209149 2006209065 2006209928

BOSCH 0001307024 0001307025

GOLDONI, SABB MOTOR, SLANZI

2872

B= 14,3 **E=** 59 **F=** 30 **Y=** 19 **L=**90

P= 63 **Z=** 9 **Rot=** S **Sca=** 03E

O.E. BOSCH 2006209219

BOSCH 0001354086

LAMBORGHINI

2873

B= 14,3 **E=** 59 **F=** 34 **Y=** 19 **L=**90

P= 63 **Z=** 9 **Rot=** S **Sca=** 10E

O.E. BOSCH 2006209220 2006209380

BOSCH 0001354089

AGRIA, CARRARO, LOMBARDINI, RUGGERINI

3055

B= 14,3 **E=** 59 **F=** 41 **Y=** 19 **L=**90

P= 63 **Z=** 11 **Rot=** D **Sca=** 10E

O.E. BOSCH 2006209028 2006209217

BOSCH 0001354081 0001354083 0001354090 0001354108 0001354113 0001355020

AGRIA, GULDNER, HATZ, MASERATI, SAME

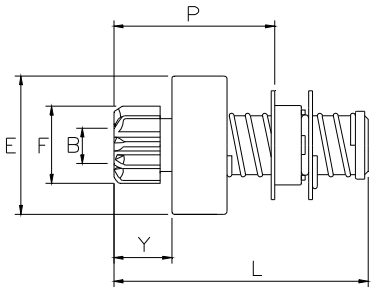

BOS615

1652

B= 12 **E=** 47 **F=** 26 **Y=** 20 **L=**79

P= 51 **Z=** 9 **Rot=** D **Sca=** 08E

O.E. BOSCH 9001140225 9005140196

BOSCH 9000141017 9000141018

TALBOT

2399

B= 12 **E=** 47 **F=** 29 **Y=** 14 **L=**72

P= 44 **Z=** 9 **Rot=** D **Sca=** 08E

O.E. BOSCH 2006209004

BOSCH 0001155002

ALFA ROMEO, RENAULT

2406

B= 12 **E=** 47 **F=** 28 **Y=** 13 **L=**72

P= 44 **Z=** 8 **Rot=** D **Sca=** 08E

O.E. BOSCH 1006209135 2006209005 2006209007
FIAT 82187551

BOSCH 0001155004

LANCIA

BOSCH

2434

B= 12 **E=** 47 **F=** 27 **Y=** 24 **L=**82

P= 54 **Z=** 8 **Rot=** D **Sca=** 08E

O.E. BOSCH 2006209003

BOSCH

FIAT NECKAR

2439

B= 12 **E=** 47 **F=** 30 **Y=** 13 **L=**72

P= 44 **Z=** 9 **Rot=** D **Sca=** 08E

O.E. BOSCH 2006209001

BOSCH 0001154001

AUDI

2446

B= 12 **E=** 47 **F=** 26 **Y=** 12 **L=**72

P= 44 **Z=** 9 **Rot=** D **Sca=** 08E

O.E. BOSCH 1006209132 1006209139 2006209010
2006209011 2006209014 2006209250

BOSCH 0001154007 0001155009

OPEL

2626

B= 14,3 **E=** 47 **F=** 30 **Y=** 16 **L=**71

P= 53 **Z=** 9 **Rot=** D **Sca=** 03E

O.E. BOSCH 1006208060 1006209144

BOSCH 0001204002

AUDI

2682

B= 14,3 **E=** 47 **F=** 30 **Y=** 12 **L=**74

P= 50 **Z=** 9 **Rot=** S **Sca=** 03E

O.E. BOSCH 1006208370 1006208932 1006209019
1006209153 1006209300 1006209900
9001082421

BOSCH 0001205003 0001205015

PORSCHE, VOLKSWAGEN

BOSCH

2736

B= 12 **E=** 47 **F=** 26 **Y=** 24 **L=**82

P= 54 **Z=** 9 **Rot=** S **Sca=** 08E

O.E. BOSCH 2006209016
FIAT 9916083

BOSCH 0001155014

FIAT

2818

B= 12 **E=** 47 **F=** 28 **Y=** 22 **L=**79

P= 51 **Z=** 10 **Rot=** D **Sca=** 08E

O.E. BOSCH 9001140041 9001140067 9001140209

BOSCH 9000141003 9000141007

BARREIROS

3112

B= 12 **E=** 47 **F=** 26 **Y=** 14 **L=**72

P= 44 **Z=** 9 **Rot=** S **Sca=** 08E

O.E. BOSCH 9001140207

BOSCH 9000141006 9000141008

CHRYSLER

3113

Solo su Ordinazione
Only on receipt of order
Seulement sur demand

B= 12 **E=** 47 **F=** 29 **Y=** 14 **L=**72

P= 44 **Z=** 9 **Rot=** S **Sca=** 08E

O.E. BOSCH 1006209136 9001140206 9001140212

BOSCH 0001155008 9000141004 9000141015

CITROEN, KOENIG

BOSCH

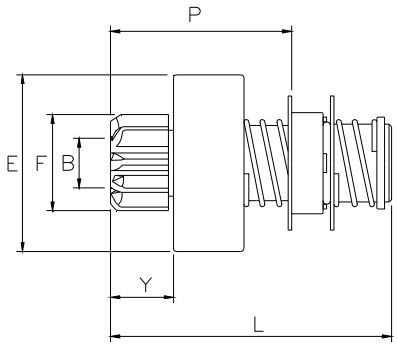

BOS620

2444

B= 14,3 **E=** 60 **F=** 35 **Y=** 18 **L=**92

P= 68 **Z=** 9 **Rot=** D **Sca=** 03E

O.E. BOSCH 2006209071 2006209366 2006209386
2006209916
FIAT 8122123

BOSCH 0001358017 0001358038 0001358046
0001358047

ALFA ROMEO, ARONA, CARRARO, CLAAS, KHD, LAMBORGHINI, LOMBARDINI, POCLAIN

2573

B= 14,3 **E=** 60 **F=** 41 **Y=** 18 **L=**92

P= 68 **Z=** 11 **Rot=** D **Sca=** 03E

O.E. BOSCH 2006203022 2006203025 2006209072
2006209073 2006209388 2006209917

BOSCH 0001358018 0001358020 0001358027
0001358033

BUKH A/S, GULDNER, HATZ, JENBACHER, KHD, LAMBORGHINI, SAME, SCHLUTER, STEYR-PUCH

2576

B= 14,3 **E=** 60 **F=** 40 **Y=** 18 **L=**92

P= 68 **Z=** 11 **Rot=** D **Sca=** 03E

O.E. BOSCH 2006203026 2006209077 2006209370
2006209919

BOSCH

CLAAS

2697

B= 14,3 **E=** 60 **F=** 32 **Y=** 18 **L=**92

P= 68 **Z=** 10 **Rot=** D **Sca=** 03E

O.E. BOSCH 2006209085 2006209372 2006209392 2006209922

BOSCH 0001358041

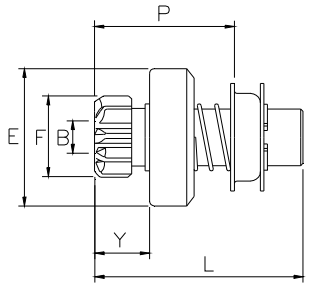

BOS625

2433

B= 12 **E=** 47 **F=** 27 **Y=** 21 **L=**77

P= 49 **Z=** 8 **Rot=** D **Sca=** 06R

O.E. BOSCH 2006208080 2006208090

BOSCH

FIAT NECKAR

2436

B= 12 **E=** 47 **F=** 28 **Y=** 34 **L=**90

P= 62 **Z=** 9 **Rot=** D **Sca=** 06R

O.E. BOSCH 2006208050

BOSCH

2448

B= 12 **E=** 47 **F=** 27 **Y=** 13 **L=**69

P= 41 **Z=** 8 **Rot=** D **Sca=** 06R

O.E. BOSCH 2006208043

BOSCH

LLOYD

2627

B= 12 **E=** 47 **F=** 27 **Y=** 21 **L=**77

P= 49 **Z=** 8 **Rot=** S **Sca=** 06R

O.E. BOSCH 2006208380

FIAT NECKAR

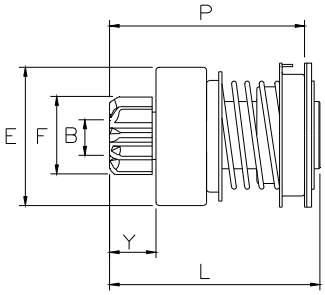

BOS630

2407

B= 12 **E=** 47 **F=** 30 **Y=** 15 **L=**68

P= 53 **Z=** 9 **Rot=** D **Sca=** 10E

O.E. BOSCH 1006209030 1006209032 1006209033 1006209039 1006209048 1006209049 1006209056 1006209071 1006209105 1006209110 1006209140

BOSCH 0001207003 0001207006 0001207012 0001207014 0001207015 0001208004

0001208007 0001208032 0001209001
0001209006 0001209014 0001211020
0001214001 0001310005 0001310010
0001310013 0001311007 0001311016

ALFA ROMEO, AUDI, BMW, DAF, FORD(D), GLAS, MERCEDES, OPEL, PORSCHE, VOLKSWAGEN

2431

B= 12 **E=** 47 **F=** 28 **Y=** 16 **L=**68

P= 53 **Z=** 8 **Rot=** D **Sca=** 10E

O.E. BOSCH 1006209028 1006209035 1006209036
1006209070 1006209118

BOSCH 0001211001 0001211002 0001211004
0001211016 0001211023

ALFA ROMEO

2443

B= 12 **E=** 47 **F=** 26 **Y=** 15 **L=**68

P= 53 **Z=** 9 **Rot=** D **Sca=** 10E

O.E. BOSCH 1006209029 1006209031 1006209034
1006209040 1006209047 1006209051
1006209052 1006209053 1006209055
1006209058 1006209066 1006209101
1006209127 1006209332 2006209165
2006209166

BOSCH 0001207010 0001208001 0001208003
0001208009 0001208011 0001208023
0001208025 0001208026 0001208030
0001208033 0001208038 0001208046
0001208047 0001208050 0001208058
0001208059 0001208061 0001209002
0001209003 0001209008 0001209012
0001211006 0001211010 0001211018
0001211991 0001310016 0001311001
0001311013 0001311019 0001311023
0001311024 0001311027 0001311029
0001311030 0001311031 0001311032
0001311034 0001311036 0001311037
0001311039 0001313001

ALFA ROMEO, AUDI, FORD(D), MERCEDES, OPEL, SAAB, VOLVO

2676

B= 12 **E=** 47 **F=** 26 **Y=** 15 **L=**68

P= 53 **Z=** 9 **Rot=** S **Sca=** 10E

O.E. BOSCH 1006209064 1006209128 1006209338

BOSCH 0001207013 0001211005 0001211017

NSU, VOLKSWAGEN

2740

B= 11 **E=** 47 **F=** 26 **Y=** 16 **L=**68

P= 53 **Z=** 9 **Rot=** D **Sca=** 10E

O.E. BOSCH 1006209042

BOSCH

2817

B= 12 **E=** 47 **F=** 29 **Y=** 14 **L=**68

P= 53 **Z=** 11 **Rot=** D **Sca=** 12E

O.E. BOSCH 1006209114 2006209320

BOSCH 0001211022

FORD(D)

2849

B= 12 **E=** 47 **F=** 30 **Y=** 15 **L=**68

P= 53 **Z=** 9 **Rot=** S **Sca=** 10E

O.E. BOSCH 1006209072 1006209073 1006209107

BOSCH 0001214002 0001311035

ARONA, LOMBARDINI, RUGGERINI

2865

B= 12 **E=** 47 **F=** 27 **Y=** 15 **L=**68

P= 53 **Z=** 10 **Rot=** D **Sca=** 10E

O.E. BOSCH 1006209108 2006209324

BOSCH 0001311038 0001311048

FORD(D), FORD(GB)

2870

B= 12 **E=** 47 **F=** 26 **Y=** 16 **L=**68

P= 53 **Z=** 9 **Rot=** S **Sca=** 10E

O.E. BOSCH 1006209103 2006209168

BOSCH 0001208048

SLANZI

BOSCH

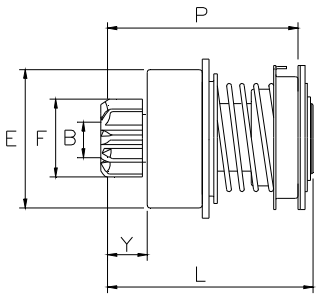

BOS635

1928

B= 12 **E=** 47 **F=** 30 **Y=** 15 **L=**68

P= 53 **Z=** 9 **Rot=** S **Sca=** 10E

O.E. BOSCH 1006209069 1006209111

BOSCH 0001208014

SKODA

2441

B= 12,5 **E=** 47 **F=** 30 **Y=** 13 **L=**66

P= 51 **Z=** 9 **Rot=** S **Sca=** 10E

O.E. BOSCH 1006209060 1006209067 1006209068 1006209117 1006209320 1006209323 1006209325

BOSCH 0001207001 0001207005

PORSCHE, VOLKSWAGEN

2442

B= 12,5 **E=** 47 **F=** 30 **Y=** 13 **L=**66

P= 51 **Z=** 9 **Rot=** S **Sca=** 10E

O.E. BOSCH 1006209059 1006209060 1006209067 1006209068 1006209117 1006209119 1006209320 1006209321 1006209322 1006209323 1006209324 1006209325

BOSCH 0001207001 0001207005 0001208006 0001208017 0001310007

BOSCH

VOLKSWAGEN

2694

B= 11 **E=** 47 **F=** 26 **Y=** 13 **L=**66

P= 51 **Z=** 9 **Rot=** S **Sca=** 10E

O.E. BOSCH 1006209061 1006209102 1006209104 1006209339 2006209160 2006209161

BOSCH 0001207016 0001207018 0001207019 0001211012

VOLKSWAGEN

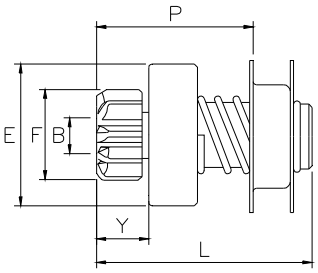

BOS640

2447

B= 12 **E=** 46 **F=** 30 **Y=** 12 **L=**69

P= 41 **Z=** 9 **Rot=** D **Sca=** 06R

O.E. BOSCH 2006208044 2006208045

BOSCH

DAF, SAAB

2618

B= 12 **E=** 46 **F=** 30 **Y=** 12 **L=**69

P= 41 **Z=** 9 **Rot=** D **Sca=** 06R

O.E. BOSCH 2006208040 2006208041

2642

B= 12 **E=** 46 **F=** 30 **Y=** 12 **L=**69

P= 41 **Z=** 9 **Rot=** S **Sca=** 06R

O.E. BOSCH 2006208340 2006208341

2657

B= 12 **E=** 46 **F=** 30 **Y=** 12 **L=**69

P= 41 **Z=** 9 **Rot=** D **Sca=** 06R

O.E. BOSCH 2006208046

2875

B= 14,3 **E=** 59 **F=** 34 **Y=** 19 **L=**90

P= 72 **Z=** 9 **Rot=** S **Sca=** 10E

O.E. BOSCH 2006209232

BOSCH 0001354200

GOLDONI, SLANZI

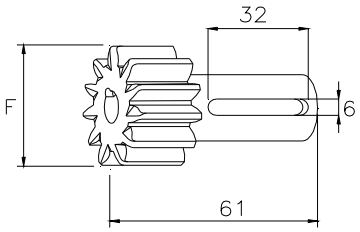

BOS650

2106

F= 46 **Z=** 12 **Rot=** D **Mat=** A

O.E. BOSCH 2006382190 9001084064

BOSCH 0001416061 0001416065 0001416077

BOSCH

0001417061 0001417062 0001417063
0001417065 0001417067 0001417075
9000084007 9000084009 9000084024

CASE, CATERPILLAR, VOLVO

3315

F= 35 **Z=** 9 **Rot=** D **Mat=** A

O.E. BOSCH 2006382013 2006382017 2006382020
2006382150 2006382176 2006383150
FIAT 8122127 8122128

BOSCH 0001410015 0001410016 0001410021
0001410022 0001410029 0001410041
0001410043 0001410052 0001410058
0001410078 0001410083 0001410088
0001410090 0001411009 0001411014
0001413001 0001413004 0001413006
0001413010 0001414003 0001414005
0001414009 0001414010 0001414011
0001414015 0001414018 0001414022
0001415001 0001415002 0001415006
0001415010 0001415027 0001416002
0001416013 0001416017 0001416022
0001416023 0001416024 0001416026
0001416028 0001416066 0001416074
0001416078 0001416079 0001416080
0001417001 0001417020 0001417026
0001417027 0001417028 0001417036
0001417037 0001417038 0001417049
0001417051 0001417058 0001417077
0001417078 0001418001 0001418003
0001418004 0001418008 0001418009
0001418014 0001418015

BERLIET, KASSBOHRER, MAN/BUSSING, MERCEDES, POCLAIN, SAVIEM, SCHLUTER, STEYR-PUCH

3317

F= 41 **Z=** 11 **Rot=** D **Mat=** A

O.E. BOSCH 2006382018 2006382152 2006382156
2006383152
EFEL 10779
FIAT 8122126 9004229 9984246
ISKRA 15.100.152 15100152

BOSCH 0001410019 0001410032 0001410034
0001410037 0001410044 0001410046
0001410050 0001410062 0001410063
0001410069 0001410074 0001410077
0001410087 0001410098 0001410102
0001410106 0001410111 0001410115
0001411005 0001411010 0001411012
0001411013 0001411015 0001411016
0001411036 0001413018 0001414008
0001414019 0001415008 0001415009
0001415011 0001415013 0001415017
0001416003 0001416005 0001416006
0001416007 0001416008 0001416009
0001416011 0001416012 0001416030
0001416031 0001416032 0001416033
0001416034 0001416035 0001416036
0001416039 0001416048 0001416049
0001416050 0001416053 0001416058
0001416062 0001416067 0001416068
0001416069 0001416070 0001416071
0001416075 0001416076 0001417002
0001417016 0001417022 0001417023
0001417024 0001417025 0001417033
0001417035 0001417042 0001417043
0001417044 0001417045 0001417047
0001417048 0001417054 0001417055
0001417056 0001417060 0001417066

0001417068 0001417071 0001417072

FIAT 61227993

ABG, AIFO, DAF, FAHR, FIAT, FORD(D), FORD(GB), HENSCHEL, IVECO, KASSBOHRER, KHD, LEYLAND, MAGIRUS-DEUTZ, MAN/BUSSING, MERCEDES, PEGASO, POCLAIN, SAVIEM, SCANIA, STEYR-PUCH, VOLVO, VOLVO PENTA, ZETTELMEYER

3318

F= 47 **Z=** 13 **Rot=** D **Mat=** A

O.E. BOSCH 2006382154 2006383154

BOSCH 0001410026 0001410027 0001410035
0001410047 0001410094 0001415007
0001416004

HANOMAG, M. F.

3322

F= 43 **Z=** 12 **Rot=** D **Mat=** A

O.E. BOSCH 2006383156 ALZR70E7X

3323

F= 56 **Z=** 12 **Rot=** D **Mat=** B

O.E. BOSCH 2006382158 2006382164

3332

F= 41 **Z=** 11 **Rot=** D **Mat=** A

O.E. BOSCH 2006382019 2006382172
FIAT 9920672

BOSCH 0001410065 0001411017 0001411021
0001411025 0001411026 0001411027
0001416052 0001417005 0001417006
0001417007 0001417059 0001417064
0001417073 0001417074 9000084015

FIAT 4179626 4684280

ASTRA, FIAT, FIAT ALLIS, IVECO, LAVERDA, O.M., UNIC

3339

F= 45 **Z=** 12 **Rot=** D **Mat=** A

O.E. BOSCH 2006382162
FIAT 9920368

BOSCH 0001410051 0001410092 0001411001
0001411031 0001411032 0001411101
0001416018 0001416051 0001417013
0001417014 0001417021 0001417029
0001417030 0001417050 0001417053

BARREIROS, DODGE, RENAULT M.A., RENAULT V.I.

BOSCH

3345

F= 42 **Z=** 11 **Rot=** D **Mat=** A

O.E. BOSCH 2006382174 2006383160

BOSCH 0001410067 0001410068 0001410116
0001415020 0001416043

DAF

3346

F= 39 **Z=** 10 **Rot=** D **Mat=** A

O.E. BOSCH 2006382178 2006382182 2006382188

BOSCH 0001410097 0001411019 0001415023
0001416046 0001417018 0001417026

BAUDOUIN, FIAT ALLIS, MWM(SUDD.BREMS.), SAVIEM

3348

F= 56 **Z=** 11 **Rot=** D **Mat=** A

O.E. BOSCH 2006382168

BOSCH 0001410061 0001411007

BERGERAT-MONNOV., CATERPILLAR

6244

NEW !

F= 50 **Z=** 13 **Rot=** D **Mat=** A

O.E. BOSCH C001403679

BOSCH

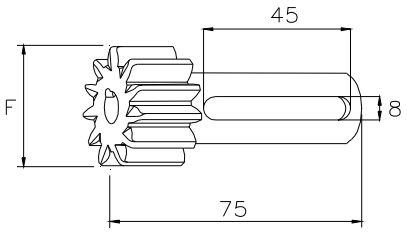

BOS650A

2121

F= 41 **Z=** 11 **Rot=** D **Mat=** A

O.E. BOSCH 2006382062

BOSCH 0001510001 0001510002 0001510008
0001510009 0001510017 0001510021
0001510022 0001510024 0001510030
0001510034 0001510035 0001510040

ATLAS COPCO, IVECO, KHD, MAGIRUS-DEUTZ

2124

F= 41 **Z=** 9 **Rot=** D **Mat=** A

O.E. BOSCH 2006382078

BOSCH 0001510018

KHD

2125

F= 48 **Z=** 11 **Rot=** D **Mat=** A

O.E. BOSCH 2006382066

BOSCH 0001510003 0001510023 0001510029
0001510039

KHD

BOSCH

2170

F= 35 **Z=** 9 **Rot=** D **Mat=** A

O.E. BOSCH 2006382060

BOSCH 0001510020 0001510025 0001510031
0001510032 0001510037 0001510038

KAELBLE, MERCEDES, MWM(SUDD.BREMS.)

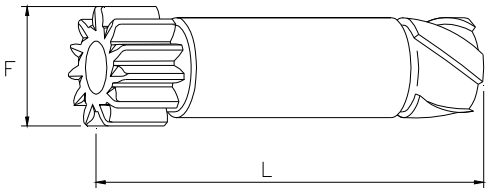

BOS660

0030

F= 41 **Z=** 11 **Rot=** D **Mat=** A **L=**120

O.E. BOSCH 2006380558 2006381558
FEMSA 3550
FIAT 9008738
ISKRA 18.100.021 18100021
MARELLI 74372580 74372630

BOSCH 0001401002 0001401044 0001401045
0001401046 0001402002 0001402051
0001402052 0001402053 0001402057
0001501003 0001501020 0001501032

FEMSA MTH 24-1 MTH 24-2 MTH 24-4

ISKRA 11.130.158

BERNA, KHD, SCANIA

0033

F= 35 **Z=** 9 **Rot=** D **Mat=** A **L=**120

O.E. BOSCH 2006380010 2006380410 2006381010
2006381410

CAV	5549-306BJ		
FIAT	8122125	9004794	9923779
ISKRA	18.100.098	18100098	
MARELLI	74372530		
BOSCH	0001401007	0001401025	0001401041
	0001401049	0001401050	0001401051
	0001401052	0001401061	0001401066
	0001401074	0001402008	0001402050
	0001402054	0001402055	0001402058
	0001402059	0001402060	0001402061
	0001402071	0001402075	0001402080
	0001402081	0001402083	0001501001
	0001501038		
FIAT	4127580	587624	8961386
	8962211	8962232	
ISKRA	10.130.121	10.130.123	11.130.005
	11.130.009	11.130.104	11.130.115
	11.130.148		
MARELLI	63211627	63211665	63211669
	63213127	63213812	63214349
	63214371	63216225	63216325

CLAYSON, FAUN, IRION, IVECO, MAN/BUSSING, MERCEDES, O.M.

0034

F= 47 **Z=** 13 **Rot=** D **Mat=** B **L=**120

O.E. BOSCH	2006380458	2006381458	
MARELLI	74350412	74350413	74350433
BOSCH	0001501005	0001501036	
MARELLI			

ALFA ROMEO, O.M.

1030

F= 41 **Z=** 11 **Rot=** S **Mat=** A **L=**120

O.E. BOSCH	2006380559	2006381559
MARELLI	74372560	74372600
BOSCH	0001501004	

ARONA

1033

F= 35 **Z=** 9 **Rot=** S **Mat=** A **L=**120

O.E. BOSCH	2006380411	2006381411
MARELLI	74372510	
BOSCH	0001501002	

KHD

1034

F= 47 **Z=** 13 **Rot=** S **Mat=** B **L=**120

O.E. BOSCH	2006381459
BOSCH	0001501006

BOSCH

1235

F= 40 **Z=** 11 **Rot=** D **Mat=** A **L=**120

O.E. BOSCH	2006380560
BOSCH	0001501019

VOLVO

2235

F= 40 **Z=** 11 **Rot=** D **Mat=** B **L=**120

O.E. BOSCH	2006381560	
BOSCH	0001401057	0001402069

AHLMANN, DAF

3301

F= 39 **Z=** 10 **Rot=** D **Mat=** A **L=**120

O.E. BOSCH	2006380500	
CAV	5549-306CH	
ISKRA	18.100.104	18100104
ISKRA	10.130.141	11.130.320

A.E.C., BEDFORD, E.R.F., HESTAIR DENNIS, SEDDON ATKINSON

3302

F= 39 **Z=** 11 **Rot=** D **Mat=** A **L=**120

O.E. BOSCH	DZR71/508Z	DZR71/510Z

3303

F= 42 **Z=** 11 **Rot=** D **Mat=** A **L=**120

O.E. BOSCH	2006380503

3304

F= 45 **Z=** 13 **Rot=** D **Mat=** A **L=**120

O.E. BOSCH	2006380452

3305

F= 45 **Z=** 12 **Rot=** D **Mat=** A **L=**120

O.E. BOSCH	2006380578	
CAV	5549-306AU	5549-306CS

ALLIS CHALMERS, DODGE, GUY, HESTAIR DENNIS, LEYLAND, SCAMMEL

3306

F= 46 **Z=** 13 **Rot=** D **Mat=** A **L=**120

O.E. BOSCH 2006380450

3307

F= 52 **Z=** 11 **Rot=** D **Mat=** A **L=**120

O.E. BOSCH 2006380492 DZR2L501Z

3308

F= 53 **Z=** 15 **Rot=** D **Mat=** A **L=**120

O.E. BOSCH 2006380468

3310

F= 35 **Z=** 9 **Rot=** D **Mat=** A **L=**117

O.E. BOSCH 2006380402

3311

F= 45 **Z=** 13 **Rot=** D **Mat=** A **L=**120

O.E. BOSCH DZR2L508Z

3330

F= 35 **Z=** 9 **Rot=** D **Mat=** B **L=**120

O.E. BOSCH 2006381014 2006381414

3334

F= 40 **Z=** 11 **Rot=** S **Mat=** B **L=**120

O.E. BOSCH 2006381561

3335

F= 39 **Z=** 11 **Rot=** D **Mat=** A **L=**120

O.E. BOSCH 2006380572 2006380574

3338

F= 36 **Z=** 9 **Rot=** D **Mat=** A **L=**117

O.E. BOSCH 2006380422
FIAT 9924611

BOSCH 0001401073

SOMECA

BOSCH

3340

F= 56 **Z=** 12 **Rot=** D **Mat=** A **L=**115

O.E. BOSCH 2006380448

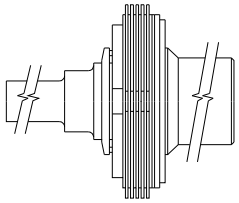

BOS805

3539

Rot= D

O.E. BOSCH	2003162001	2003162005	2003162006
	2003162016	2006401527	KB.....KIT52B
FIAT	1290205	79052241	9926536

BOSCH	0001410015	0001410016	0001410019
	0001410021	0001410022	0001410026
	0001410029	0001410032	0001410034
	0001410035	0001410037	0001410041
	0001410043	0001410044	0001410046
	0001410047	0001410050	0001410051
	0001410052	0001410058	0001410061
	0001410062	0001410063	0001410065
	0001410067	0001410068	0001410069
	0001410074	0001410077	0001410078
	0001410083	0001410087	0001410088
	0001410090	0001410092	0001410094
	0001410097	0001410098	0001410102
	0001410106	0001410111	0001410115
	0001410116	0001411001	0001411005
	0001411007	0001411009	0001411010
	0001411012	0001411013	0001411014
	0001411015	0001411016	0001411017
	0001411019	0001411021	0001411025
	0001411026	0001411027	0001411031
	0001411032	0001411036	0001411101
	0001413001	0001413004	0001413006
	0001413010	0001413018	0001414001
	0001414003	0001414008	0001414009
	0001414010	0001414011	0001414015
	0001414018	0001414019	0001414022
	0001415001	0001415002	0001415006
	0001415007	0001415008	0001415009

0001415010	0001415011	0001415013
0001415017	0001415020	0001415023
0001415027	0001416002	0001416003
0001416004	0001416005	0001416009
0001416013	0001416017	0001416022
0001416023	0001416024	0001416026
0001416028	0001417001	0001417013
0001417016	0001417018	0001417023

6246

NEW !

Rot= D

O.E. BOSCH 2000780133 2007010044

BOSCH

0001510003	0001510009	0001510010
0001510011	0001510012	0001510013
0001510014	0001510017	0001510018
0001510019	0001510020	0001510021
0001510022	0001510023	0001510024
0001510025	0001510026	0001510027
0001510028	0001510029	0001510030
0001510031	0001510032	0001510033
0001510034	0001510035	0001510036
0001510037	0001510038	0001510039
0001510040	0001510041	0001608001

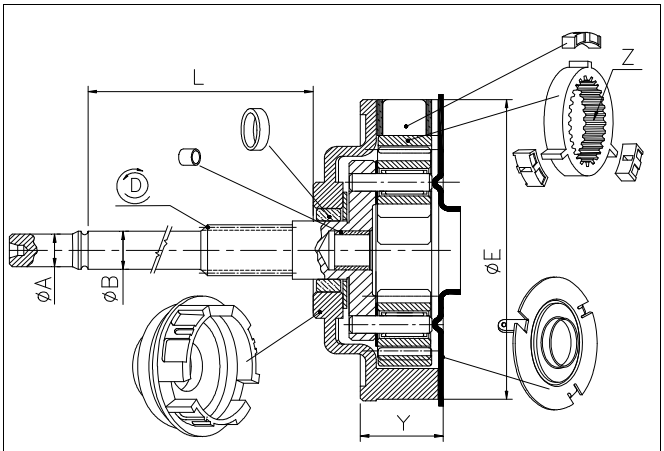

BOSR2C

2329

A= 12,4	**B=** 14	**C=** ---	**E=** 90	**Y=**24
L= 107	**Z=** 41	**Rot=** D	3478	3493
3718	3727	---	3480	3481

O.E. BOSCH 6033AD0233 6033AD3310 9001336244
IVECO 42537080

BOSCH

0001230001	0001230003	0001230004
0001230005	0001230006	0001230007

BOSCH

0001230008	0001230009	0001230010
0001230012	0001230023	0001230027
0001231001	0001231002	0001231003
0001231004	0001231005	0001231006
0001231007	0001231008	0001231009
0001231010	0001231011	0001231012
0001231013	0001231014	0001231016
0001231017	0001231029	0001231030
0001231034	0001231035	0001231036

DAF, IVECO, MERCEDES, NEW HOLLAND, RENAULT V.I., VOLVO

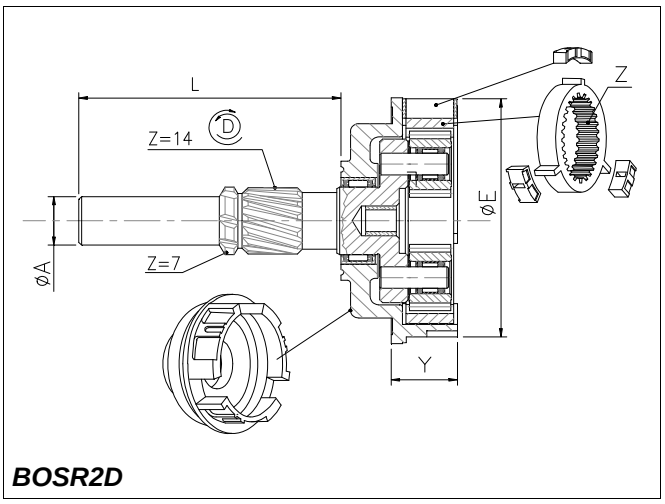

BOSR2D

6021

A= 18	**B=** ---	**C=** ---	**E=** 91	**Y=**23,2
L= 91,5	**Z=** 41	**Rot=** D	3478	---
---	---	---	3482	3481

O.E. BOSCH 6033AD5173 6033AD5351

BOSCH

0001241003	0001241004	0001241005
0001241006	0001241007	0001241014
0001241015	0001241019	

DAF, MAN/BUSSING, SCANIA

6162

NEW !

A= 18 **B=** --- **C=** --- **E=** 90 **Y=**23

L= 93 **Z=** 41 **Rot=** D --- ---

--- --- --- --- ---

BOSCH 0001241001 0001241008 0001241024
0001241119 0001261004 0001261006
0001261013 0001261025 0001261026
0001261028

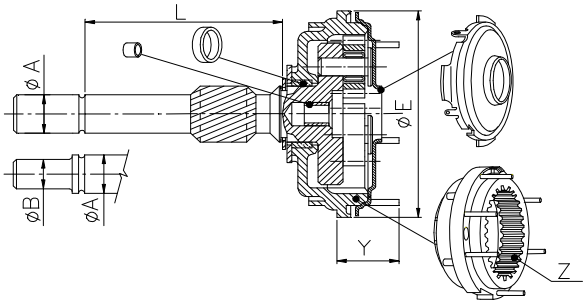

BOSR1A

1752

A= 12 **B=** --- **E=** 70 **Y=** 24 **Z=**37

L= 75 **Rot=** D 1659 3484 3717

3725

O.E. BOSCH 1006200001 1006200005 1006200010
1006200018 1006200022 1006200056
1006200123 1006200131

BOSCH 0001107061 0001108001 0001108002
0001108004 0001108007 0001108009
0001108010 0001108011 0001108012
0001108016 0001108017 0001108019
0001108020 0001108022 0001108023
0001108024 0001108025 0001108026
0001108027 0001108028 0001108029
0001108030 0001108031 0001108033
0001108035 0001108037 0001108038
0001108039 0001108040 0001108043
0001108044 0001108047 0001108048
0001108051 0001108052 0001108053
0001108056 0001108061 0001108062
0001108071 0001108072 0001108073
0001108075 0001108081 0001108082
0001108084 0001108085 0001108086
0001108091 0001108092 0001108093

BOSCH

0001108098 0001108100 0001108109
0001108111 0001108116 0001108117
0001108118 0001108119 0001108126
0001108129 0001108136 0001108137
0001108144 0001108146 0001108151
0001108152 0001108154 0001108159

1754

A= 12 **B=** --- **E=** 74 **Y=** 25 **Z=**42

L= 75 **Rot=** D 1703 3485 3717

3725

O.E. BOSCH 1006200006 1006200187 1007010098

BOSCH 0001110004 0001110007 0001110008
0001110011 0001110012 0001110013
0001110019 0001110022 0001110023
0001110027 0001110043 0001110044
0001110045 0001110046 0001110051
0001110052 0001110064 0001110065
0001110066 0001110067 0001110088
0001110090 0001110108 0001110111
0001110120

1755

A= 12 **B=** --- **E=** 74 **Y=** 25 **Z=**42

L= 75 **Rot=** D 1703 3485 3717

3725

O.E. BOSCH 1006200015
FIAT 9940739

BOSCH 0001110003 0001110005 0001110016
0001110024 0001110025 0001110042
0001110055 0001110082 0001110092
0001110102 0001110115 0001110125

1756

A= 12 **B=** 11 **E=** 74 **Y=** 25 **Z=**42

L= 75 **Rot=** S 1703 3485 3717

3725

O.E. BOSCH 1006200004 1006200021

BOSCH 0001110001 0001110002 0001110014
0001110015 0001110057

1857

A= 12 **B=** --- **E=** 70 **Y=** 17 **Z=**37

L= 93 **Rot=** S 3466 3484 3717

3725

O.E. BOSCH 1006200037 1006200130 1006200910

BOSCH 0001107003 0001107004 0001107022
0001107023

1858

A= 12 **B=** --- **E=** 74 **Y=** 24 **Z=**42
L= 72 **Rot=** D 3488 3485 3717
3725

O.E. BOSCH 1006200040

BOSCH 0001109001 0001109002 0001109006

1878

A= 12 **B=** --- **E=** 74 **Y=** 25 **Z=**42
L= 75 **Rot=** S 1703 3485 3717
3725

O.E. BOSCH 1006200027

BOSCH 0001109011 0001109012 0001110033

1906

A= 12 **B=** --- **E=** 70 **Y=** 18 **Z=**37
L= 97 **Rot=** S 3471 3484 3717
3725

O.E. BOSCH 1006200030 1006200041 1006200129

BOSCH 0001107005 0001107006 0001108076
0001108077 0001108096

1907

A= 12 **B=** --- **E=** 70 **Y=** 17 **Z=**37
L= 70 **Rot=** D 3466 3484 3717
3725

O.E. BOSCH 1006200042 1006200110 F000AL0110

BOSCH 0001107009 0001107012 0001107013
0001107015 0001107034 0001107060
9000081004 9000281004

1908

A= 12 **B=** 11 **E=** 70 **Y=** 17 **Z=**37
L= 70 **Rot=** S 3466 3484 3717
3725

O.E. BOSCH 1006200043 1006200128

BOSCH 0001107007 0001107008 0001107020
0001107021 0001107052

BOSCH

1925

A= 12 **B=** --- **E=** 74 **Y=** 25 **Z=**42
L= 96 **Rot=** S 1703 3485 3717
3725

O.E. BOSCH 1006200012 1006200183 1007010095

BOSCH 0001110009 0001110010 0001110031
0001110032 0001110061

1946

A= 12 **B=** 10 **E=** 70 **Y=** 17 **Z=**37
L= 70 **Rot=** D 3466 3484 3717
3725

O.E. BOSCH 1006200060

BOSCH 0001107019

CITROEN, FIAT, LANCIA, PEUGEOT

1948

A= 12 **B=** 10 **E=** 70 **Y=** 17 **Z=**36
L= 62 **Rot=** D 3474 3484 3717
3725

O.E. BOSCH 1006200062

BOSCH 0001100093 0001107010 0001107038

1949

A= 12 **B=** 10 **E=** 70 **Y=** 17 **Z=**36
L= 83 **Rot=** S 3474 3484 3717
3725

O.E. BOSCH 1006200063 1006200160 1006200180

BOSCH 0001107011 0001107039

1950

A= 12 **B=** 10 **E=** 70 **Y=** 17 **Z=**36
L= 62 **Rot=** D 3474 3484 3717
3725

O.E. BOSCH 1006200072 1006200148 1006200153

BOSCH 0001106011 0001106015 0001107030
0001107075 0001107077 0001107079
0001107088 0001107092 0001107093
0001115006

MERCEDES

BOSCH

1954

A= 12 **B=** --- **E=** 70 **Y=** 17 **Z=**37
L= 70 **Rot=** S 3466 3484 3717
3725

O.E. BOSCH 1006200064

BOSCH 0001107024

1955

A= 12 **B=** --- **E=** 70 **Y=** 17 **Z=**37
L= 70 **Rot=** D 3466 3484 3717
3725

O.E. BOSCH 1006200069 1006200127

BOSCH 0001107025 0001107026 0001107089

1956

A= 12 **B=** --- **E=** 70 **Y=** 18 **Z=**37
L= 76 **Rot=** D 3471 3484 3717
3725

O.E. BOSCH 1006200074 1006200158

BOSCH 0001107033

1965

A= 12 **B=** 11 **E=** 70 **Y=** 24 **Z=**37
L= 75 **Rot=** D 1659 3484 3717
3725

O.E. BOSCH 1006200007 1006200032

BOSCH 0001108013 0001108032 0001108045
0001108046 0001108066 0001108070
0001108105

2046

A= 12 **B=** --- **E=** 74 **Y=** 25 **Z=**42
L= 75 **Rot=** S 1703 3485 3717
3725

O.E. BOSCH 1006200020

BOSCH 0001110018

GOLDONI, LOMBARDINI, MOSA, RUGGERINI, V.M.

2151

A= 12 **B=** 10 **E=** 70 **Y=** 17 **Z=**37
L= 63 **Rot=** D 3466 3484 3717
3725

O.E. BOSCH 1006200095 1006200195

BOSCH 0001107043 0001107063 0001107066
0001107087 0001107097

FIAT, FORD(D), LANCIA

2212

A= 12 **B=** --- **E=** 74 **Y=** 24 **Z=**38
L= 66 **Rot=** D 4206 --- 3717
3725

O.E. BOSCH 1006200136

BOSCH 0001109034 0001109132
TOYOTA 28100-0B020

TOYOTA

2214

A= 12 **B=** 10 **E=** 70 **Y=** 17 **Z=**36
L= 70 **Rot=** D 3474 4201 3717
3725

O.E. BOSCH 1006200161

BOSCH 0001106012 0001106017 0001106022
0001106023

RENAULT

2269

A= 12 **B=** --- **E=** 70 **Y=** 17 **Z=**37
L= 65 **Rot=** D 3466 3484 3717
3725

O.E. BOSCH 1006200141

BOSCH 0001107062 0001107083

ALFA ROMEO, BMW, LIGIER, LOMBARDINI, MICROCAR

2314

A= 12 **B=** 11 **E=** 70 **Y=** 24 **Z=**37
L= 72 **Rot=** S 1659 3484 3717
3725

O.E. BOSCH 1006200036

BOSCH 0001108094 0001108095 0001108127

BOSCH

FIAT, LANCIA, SEAT, VOLKSWAGEN

2315

A= 12 **B=** --- **E=** 74 **Y=** 25 **Z=**42

L= 85 **Rot=** D 1703 3485 3717

3725

O.E. BOSCH 1006200044

BOSCH 0001109003 0001109008

HATZ

2318

A= 12 **B=** --- **E=** 70 **Y=** 17 **Z=**37

L= 61 **Rot=** D 3466 3484 3717

3725

O.E. BOSCH 1006200093

BOSCH 0001107047

RENAULT, VOLVO

2324

A= 12 **B=** 10 **E=** 70 **Y=** 24 **Z=**37

L= 74 **Rot=** D 1659 3484 3717

3725

O.E. BOSCH 1006200068 1006200135

BOSCH 0001108130 0001108133 0001108138
0001108210

CITROEN, FIAT, FORD(D), PEUGEOT

2325

A= 12 **B=** --- **E=** 70 **Y=** 24 **Z=**37

L= 61 **Rot=** D 3495 3484 3717

3725

O.E. BOSCH 1006200138

BOSCH 0001108171

SAAB

BOSCH

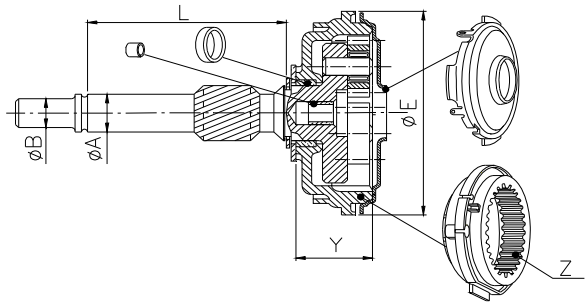

BOSR1B

2268

A= 11 **B=** 10 **E=** 66 **Y=** 12 **Z=**36

L= 65 **Rot=** D 3491 --- 3717

3725

O.E. BOSCH 1006200303 1006200304 1006200306
1006200307 1006200309

BOSCH 0001107401 0001107403 0001107404
0001107405 0001107406 0001107407
0001107408 0001107410 0001107411
0001107417 0001107418 0001107421
0001107422 0001107427 0001107428
0001107430 0001107446 0001107447
0001107490 0001107491

ALFA ROMEO, FIAT, LANCIA

BOSCH

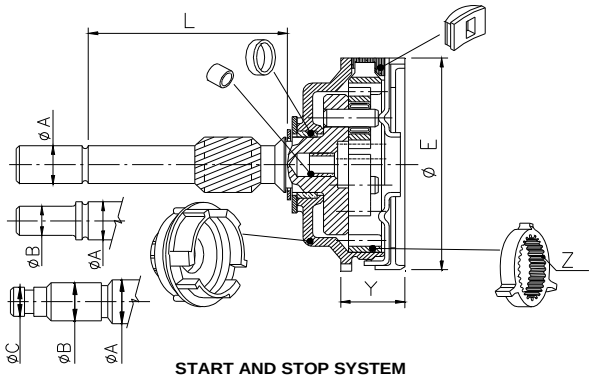

BOSR21A

6133

NEW !

A= 12	**B=** 10	**C=** ---	**E=** 70	**Y=** 25
L= 65	**Z=** 37	**Rot=** D	3487	---
3717	3725	---	3472	3457

BOSCH 0001138003 0001138005 0001138045 0001138047 0001138053 0001138061 0001138062

MINI

6134

NEW !

A= 12	**B=** ---	**C=** ---	**E=** 74	**Y=** 24
L= 68	**Z=** 37	**Rot=** D	3496	---
3717	3725	---	3479	3457

BOSCH 0001139001 0001139002 0001139015 0001139016

BMW

BOSCH

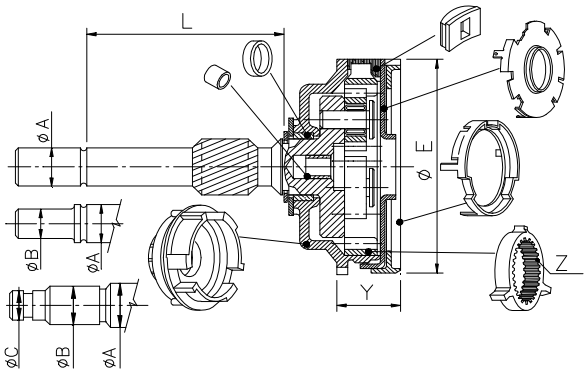

BOSR2A

1753

A= 12	**B=** ---	**C=** ---	**E=** 70	**Y=** 24
L= 75	**Z=** 37	**Rot=** D	3487	3453
3717	---	3455	3451	3457

O.E. BOSCH 1006200017 1006200048 1006200049 1006200104 1006200134 1006200903

BOSCH 0001108003 0001108018 0001108042 0001108054 0001108057 0001108063 0001108064 0001108065 0001108074 0001108078 0001108079 0001108080 0001108083 0001108087 0001108088 0001108089 0001108090 0001108101 0001108102 0001108106 0001108107 0001108108 0001108110 0001108112 0001108113 0001108114 0001108120 0001108121 0001108122 0001108124 0001108143 0001108149

1757

A= 12	**B=** ---	**C=** ---	**E=** 74	**Y=** 25
L= 75	**Z=** 42	**Rot=** D	3486	3454
3717	---	3456	3452	3458

O.E. BOSCH 1006200016 1006200039 1006200090 1006200152 1006200163 1006200902 1006200909 1007010090

BOSCH 0001109040 0001110028 0001110029 0001110030 0001110039 0001110041 0001110048 0001110049 0001110053 0001110054 0001110071 0001110072 0001110075 0001110078 0001110091 0001110105 0001110106 0001110107 0001110113 0001110122

1758

A= 12 **B=** --- **C=** --- **E=** 74 **Y=**25
L= 75 **Z=** 42 **Rot=** D 3486 3454
3717 --- 3456 3452 3458

O.E. BOSCH 1006200019 1006200904 F010AL1030

BOSCH 0001110017 0001110026 0001110079 0001110089 0001110095 0001110114 0001110999 F010AL0101

RENAULT, VOLVO

1788

A= 12 **B=** --- **C=** --- **E=** 70 **Y=**24
L= 75 **Z=** 37 **Rot=** S 3487 3453
3717 --- 3455 3451 3457

O.E. BOSCH 1006200014 1006200900

BOSCH 0001108021 0001108147

1909

A= 12 **B=** --- **C=** --- **E=** 70 **Y=**18
L= 69 **Z=** 37 **Rot=** D 3487 3453
3717 3725 3470 3472 3457

O.E. BOSCH 1006200058 1006200103

BOSCH 0001107017 0001107018 0001107044 0001107045

1942

A= 12 **B=** --- **C=** --- **E=** 74 **Y=**25
L= 96 **Z=** 42 **Rot=** S 3486 3454
3717 --- 3456 3452 3458

O.E. BOSCH 1006200055 1006200184

BOSCH 0001110062 0001110069 0001110070 0001110084 0001110085 0001110086 0001110087 0001110118 0001110119

1947

A= 12 **B=** 10 **C=** --- **E=** 70 **Y=**18
L= 75 **Z=** 37 **Rot=** D 3487 3453
3717 3725 3470 3451 3457

O.E. BOSCH 1006200070 1006200133

BOSCH 0001107027 0001107028 0001107029 0001107041

BOSCH

1959

A= 12 **B=** --- **C=** --- **E=** 70 **Y=**18
L= 75 **Z=** 37 **Rot=** D 3487 3453
3717 3725 3470 3451 3457

O.E. BOSCH 1006200057 1006200132

BOSCH 0001107014 0001107016

FORD(D)

1968

A= 12 **B=** 10 **C=** --- **E=** 70 **Y=**24
L= 75 **Z=** 37 **Rot=** D 3487 3453
3717 --- 3455 3451 3457

O.E. BOSCH 1006200061 1006200071 1006200111

BOSCH 0001108125 0001108128 0001108132 0001108139 0001108140 0001108141 0001108148 0001108150 0001108155 0001108156 0001108170 0001108177

CITROEN, FORD(D), OPEL, PEUGEOT, VAUXHALL

1969

A= 12 **B=** --- **C=** --- **E=** 70 **Y=**18
L= 67 **Z=** 36 **Rot=** D 3475 3453
3717 3725 3470 3472 3457

O.E. BOSCH 1006200087 1006200145

BOSCH 0001107037 0001107048 0001108157 0001108169 0001108190 0001108196

MERCEDES, SSANGYONG, VOLKSWAGEN

2000

A= 14 **B=** 11 **C=** 8 **E=** 74 **Y=**25
L= 75 **Z=** 42 **Rot=** S 3486 3454
3717 --- 3456 3479 3458

O.E. BOSCH 1006200088

BOSCH 0001124001 0001124002 0001124003 0001124004 0001124005 0001124006 0001124013 0001124014

2103

A= 12 **B=** 11 **C=** --- **E=** 74 **Y=**25
L= 75 **Z=** 42 **Rot=** S 3486 3454
3717 --- 3456 3452 3458

O.E. BOSCH 1006200077

BOSCH 0001110076 0001110077

FORD(D), SEAT, VOLKSWAGEN

2104

A= 14	**B=** 11	**C=** 8	**E=** 70	**Y=**18
L= 76	**Z=** 40	**Rot=** S	3499	3500
3717	3725	3470	3472	3457

O.E. BOSCH 1006200137 F000AL0128

BOSCH 0001121006 0001121007 0001121008 0001121009 0001121010 0001121011 0001121016 0001121017 0001121018 0001121019

AUDI, SEAT, SKODA, VOLKSWAGEN

2163

A= 12	**B=** ---	**C=** ---	**E=** 74	**Y=**25
L= 66	**Z=** 38	**Rot=** D	3489	3454
3717	---	3456	3479	3458

O.E. BOSCH 1006200096 1006200099 F010AL1012

BOSCH 0001109014 0001109018 0001109019 0001109025 0001109026 0001109028 0001109030 0001109031 0001109033 0001109036 0001109041 0001109042 0001109048 0001109200 0001109252 0001109253 0001110112 F002G20618 F002G20622

BMW, CITROEN, FIAT, LOMBARDINI, MERCEDES, OPEL, RUGGERINI, SSANGYONG, VOLVO

2172

A= 12	**B=** ---	**C=** ---	**E=** 70	**Y=**24
L= 69	**Z=** 36	**Rot=** D	3475	3453
3717	3725	3455	3472	3457

O.E. BOSCH 1006200105

BOSCH 0001115002 0001115007

VOLVO

2185

A= 12	**B=** ---	**C=** ---	**E=** 70	**Y=**18
L= 67	**Z=** 37	**Rot=** D	3487	3453
3717	3725	3470	3472	3457

O.E. BOSCH 1006200114

BOSCH 0001107054 0001107055 0001107067 0001107068 0001107069 0001107073 0001107074 0001107076

AUDI, VOLKSWAGEN

2209

A= 14	**B=** 11	**C=** 8	**E=** 74	**Y=**25
L= 87	**Z=** 42	**Rot=** S	3486	3454
3717	---	3456	3479	3458

O.E. BOSCH 1006200100 1006200109 1006200118

BOSCH 0001124011 0001124012 0001125003 0001125010

SEAT, VOLKSWAGEN

2210

A= 14	**B=** 11	**C=** 8	**E=** 74	**Y=**21
L= 76	**Z=** 38	**Rot=** D	3489	3454
3717	---	---	3479	3458

O.E. BOSCH 1006200126

BOSCH 0001125501 0001125502 0001125503 0001125504

VOLKSWAGEN

2211

A= 12	**B=** 10	**C=** ---	**E=** 70	**Y=**18
L= 64	**Z=** 36	**Rot=** D	3475	3453
3717	3725	3470	3472	3457

O.E. BOSCH 1006200125

BOSCH 0001107059 0001107082

FORD(D)

2213

A= 14	**B=** 11	**C=** 8	**E=** 74	**Y=**21
L= 76	**Z=** 42	**Rot=** D	3486	3454
3717	---	3456	3479	3458

O.E. BOSCH 1006200143

BOSCH 0001124015

PORSCHE

2313

A= 12	**B=** ---	**C=** ---	**E=** 74	**Y=**24
L= 125	**Z=** 42	**Rot=** D	3486	3454
3717	3725	3455	3452	3458

O.E. BOSCH 1006200034 1006200908

BOSCH 0001110059 0001110073 0001110081

PORSCHE

2316

A= 12 **B=** --- **C=** --- **E=** 70 **Y=**25
L= 74 **Z=** 36 **Rot=** D 3475 ---
3717 3725 3455 3451 3457
O.E. BOSCH 1006200047
BOSCH 0001108115 0001108145
BMW

2317

A= 11 **B=** 9 **C=** --- **E=** 70 **Y=**17
L= 67 **Z=** 36 **Rot=** D 3475 ---
3717 3725 3470 3472 3457
O.E. BOSCH 1006200083
BOSCH 0001107031 0001107032 0001107049
CHRYSLER

2319

A= 11 **B=** 10 **C=** --- **E=** 70 **Y=**24
L= 74 **Z=** 37 **Rot=** D 3487 ---
3717 3725 3455 3451 3457
O.E. BOSCH 1006200059 1006200098
BOSCH 0001108123 0001108134 0001108160
0001108995
CHRYSLER, DODGE

2320

A= 12 **B=** --- **C=** --- **E=** 74 **Y=**24
L= 71 **Z=** 37 **Rot=** D 3496 ---
3717 3725 3456 3479 3458
O.E. BOSCH 1006200101
BOSCH 0001109015 0001109052 0001109062
OPEL, SAAB, VAUXHALL

2322

A= 12 **B=** 10 **C=** --- **E=** 70 **Y=**24
L= 65 **Z=** 37 **Rot=** D 3487 ---
3717 3725 3455 3472 3457
O.E. BOSCH 1006200112
BOSCH 0001108162 0001108172 0001108178
0001108188 0001108204

BOSCH

CADILLAC, FIAT, SAAB

2326

A= 14 **B=** 11 **C=** 8 **E=** 74 **Y=**25
L= 75 **Z=** 42 **Rot=** S 3486 3454
3717 3725 3456 3479 3458
O.E. BOSCH 1006200122
BOSCH 0001125011
VOLKSWAGEN

2327

A= 12 **B=** --- **C=** --- **E=** 70 **Y=**25
L= 64 **Z=** 37 **Rot=** D 3487 ---
3717 3725 3455 3472 3457
O.E. BOSCH 1006200155
BOSCH 0001108180 0001108182 0001108186
RENAULT

2328

A= 14 **B=** 12 **C=** 8,40 **E=** 74 **Y=**24
L= 99 **Z=** 42 **Rot=** S 3489 ---
3717 3725 3456 3479 3458
O.E. BOSCH 1006200166
BOSCH 0001125016 0001125017 0001125018
0001125019 0001125046 0001125047
0001125048 0001125049 0001125605
0001125606
AUDI, VOLKSWAGEN

BOSCH

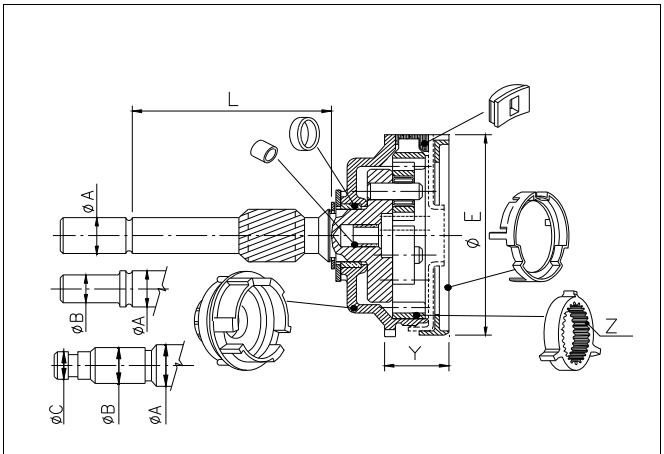

BOSR2A1

2323

A= 14	**B=** 11	**C=** 8	**E=** 74	**Y=** 24
L= 76	**Z=** 38	**Rot=** S	3489	---
3717	3725	3456	3479	3458

O.E. BOSCH 1006200117

BOSCH

0001125001	0001125002	0001125005
0001125006	0001125007	0001125008
0001125009	0001125012	0001125013
0001125021	0001125022	0001125031
0001125032	0001125035	0001125036
0001125042	0001125043	0001125051
0001125052		

AUDI, MERCEDES, SEAT, SKODA, VOLKSWAGEN

6123

A= 12	**B=** 10	**C=** ---	**E=** 70	**Y=** 17
L= 67	**Z=** 37	**Rot=** D	3487	---
3717	3725	3470	3472	---

BOSCH 0001137001 0001137002 0001137011

ALFA ROMEO, FIAT, LANCIA

BOSCH

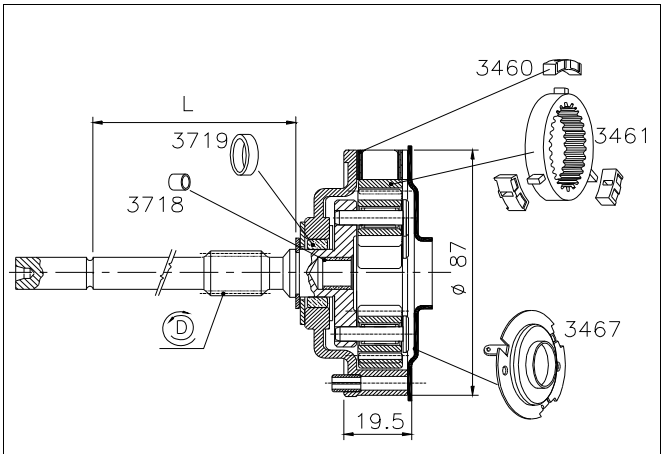

BOSR2B

1803

L= 82 | 3 | 3718 | 3467

O.E. BOSCH 9001337059

BOSCH

0001218004	0001218005	0001218007
0001218023	0001218105	0001218107
0001218115	0001218120	0001218122
0001218125	0001218126	0001218128
0001218135	0001218136	0001218145
0001218146	0001218152	0001218161
0001218168	0001218175	0001218176
0001218177		

1804

L= 85 | 4 | 3718 | 3467

O.E. BOSCH 9001337056 9001337062

BOSCH

0001218006	0001218016	0001218021
0001218029	0001218108	0001218109
0001218110	0001218123	0001218137
0001218139	0001218150	0001218156
0001218160	0001219001	0001219007
0001219009	0001219013	9000331419

1805

L= 82 | 6 | 3718 | 3467

O.E. BOSCH 9001337057 9003336296 9003337014

BOSCH

0001218101	0001218130	0001218134
0001218142	0001218148	0001218157
0001218163	0001218174	9000332402

BOSCH

1806

L= 82 | 4 | 3718 | 3467

O.E. BOSCH 9001337058

BOSCH 0001218002 0001218012 0001218015 0001218027 0001218028 0001218102 0001218103 0001218129 0001218154 0001218164 0001218167 0001219004 0001219008 0001219011 0001219012 0001219014 6033AB1J00 9000331401 9000331408 9000331409 9000331413 9000331414 9000331417 9000331418 9000331422 9000331425 9000331426 9000331427 9000331433 9000331443 9000332401

1807

L= 77 | 4 | 3718 | 3467

O.E. BOSCH 9001337075

BOSCH 9000331421 9000331424 9000331428

1843

L= 80 | 4 | 3718 | 3467

O.E. BOSCH 9001337061

BOSCH 0001219002 0001219003 0001219005 0001219006

VOLKSWAGEN

1845

L= 72 | 3 | 3718 | 3467

O.E. BOSCH 9001337067

BOSCH 9000331406

2055

L= 93 | 4 | 3718 | 3467

O.E. BOSCH 9001337069

BOSCH 0001218020

2123

L= 105 | 3 | 3717 | 3467

O.E. BOSCH 9001337073

BOSCH 0001218116 0001218117

VOLKSWAGEN

2215

L= 83 | 4 | 3718 | 3467

O.E. BOSCH 9001337074

BOSCH 0001218119 0001219010

2330

L= 77 | 3 | 3717 | 10758

O.E. BOSCH 9001337087

BOSCH 0001218162 0001218165

MERCEDES, STEYR-PUCH

2331

L= 80 | 3 | 3717 | 10758

O.E. BOSCH 9001337094

BOSCH 0001218172

KHD

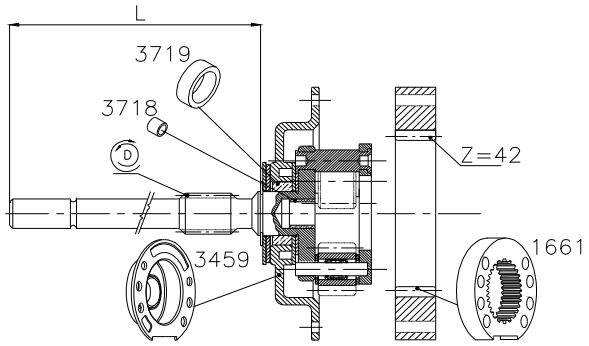

BOSAR1

QUESTE PARTI SONO COSTRUITE IN ACCIAIO,HANNO QUINDI UNA MAGGIORE DURATA RISPETTO ALLE ANALOGHE PARTI COSTRUITE IN PLASTICA

THESE COMPONENTS ARE MANUFACTURED IN STEEL,THEY HAVE THEREFORE A MUCH LONGER LIFE THAN THOSE IN PLASTIC.OUR REPLACEMENT STEEL COMPONENTS HAVE NO INCREASE IN NOISE LEVEL DURING OPERATION.

CES PIECES ENTIEREMENT FABRIQUEES EN ACIER,ONT UNE DUREE DE VIE BEAUCOUP PLUS IMPORTANTE QUE CELLES EN PLASTIQUE.

ESTAS PIEZAS,FABRICADAS TOTALMENTE EN ACERO,DISFRUTAN DE UNA VIDA MUCHO MAS DURADERA QUE SUS HOMOLOGAS DE PLASTICO.

DIESE TEILE SIND AUS STAHL HEGESTELLT , UND HABEN SOMIT EINEN NIEDRIGEREN VERSCHLEISS UND EINE HÖHERE LEBENSDAUER, ALS VERGLEICHBARE PRODUKTE IN PLASTIK.

1662

L= 92

O.E. BOSCH 9001140391 9001337069

BOSCH 0001218003 0001218020

1663

L= 81

O.E. BOSCH 9001140362

BOSCH 0001218001 0001218008 0001218009
0001218010 0001218011 0001218013
0001218014 0001218017 0001218018
0001218019 0001218022 0001218024
0001218025 0001218026 9000331401

BOSCH

9000331402 9000331405 9000331409
9000331412 9000331413 9000331417

1664

L= 84

O.E. BOSCH 1006200050 9003336268

BOSCH 0001218021 0001218029

1665

L= 89

O.E. BOSCH 9003336285

BOSCH 9000331411

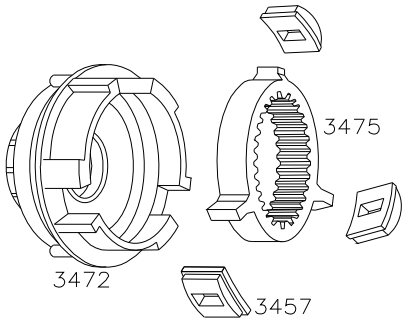

BOSP01

3473

O.E. BOSCH 1005821328

BOSCH

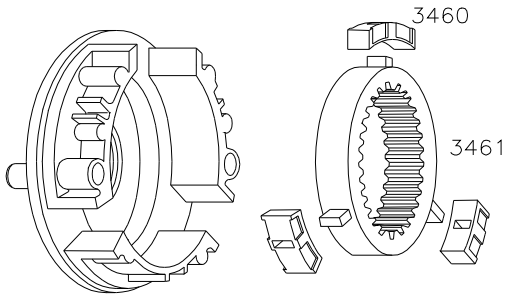

BOSP02

3464

O.E. BOSCH 9002338850

BOSCH

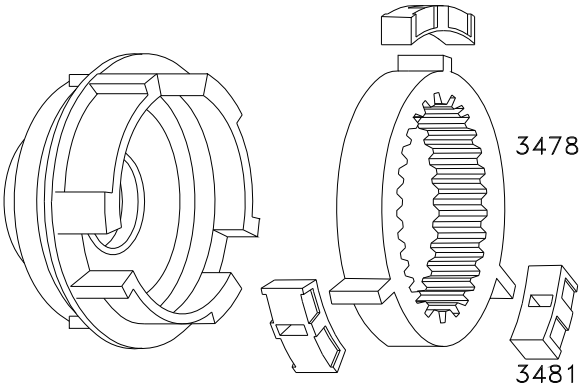

BOSP021

3483

O.E. BOSCH 6033AC5060

DAF, MAN/BUSSING, SCANIA

3494

O.E. BOSCH 9003337009

IVECO, MERCEDES, NEW HOLLAND, RENAULT V.I., VOLVO

BOSCH

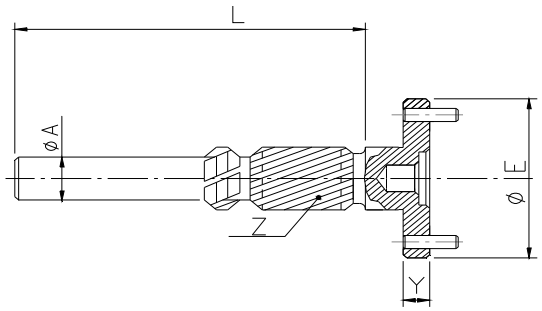

BOSP20

4205

A= 18	**B=** 0	**E=** 60	**Y=** 10	**Z=**14
L= 91	**Rot=** D	---	---	---

BOSCH 0001241003 0001241004 0001241005 0001241006 0001241007 0001241014 0001241015 0001241019

6020

BOSCH

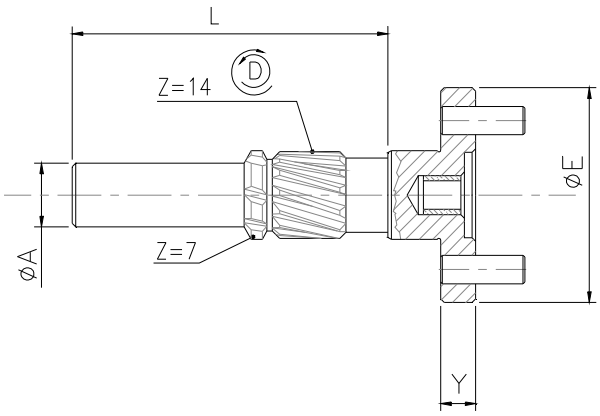

BOSRP2D

4217

NEW!

A= 18	**B=** ---	**E=** 60	**Y=** 10	**Z=**14
L= 93	**Rot=** D	---	---	---

BOSCH 0001241001

6161

6162

BOSCH

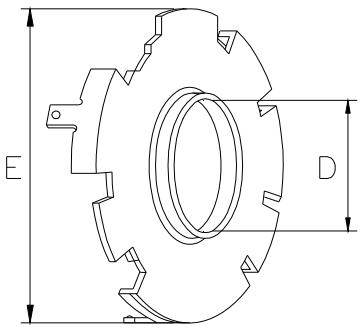

BOSP03

3453

E= 70 **D=** 18,5 **Cod=** 5917D

3454

E= 74 **D=** 25,5 **Cod=** 5896D

3500

E= 70 **D=** 22,3 **Cod=** 9790D

BOSCH

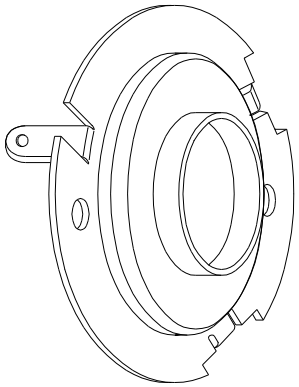

BOSP04

3467

Cod= 6288D

3493

Cod= 9983D

3505

Cod= 10758

BOSCH

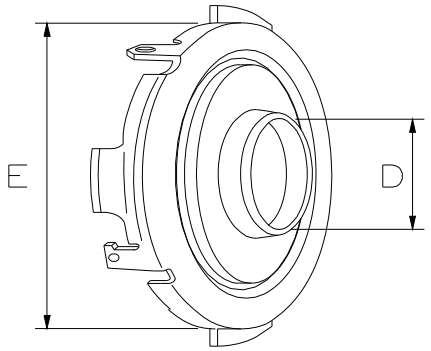

BOSP13

4201

E= 70 **D=** 18,5 **Cod=** 8763D

BOSCH

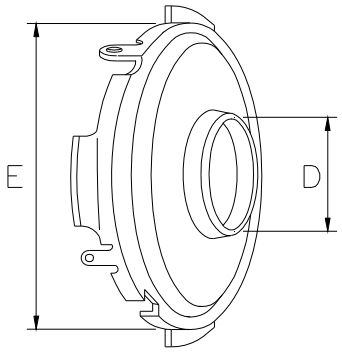

BOSP05

3484

E= 70 **D=** 18,5 **Cod=** 5618D

O.E. BOSCH 1000520035

3485

E= 74 **D=** 25,5 **Cod=** 5404D

BOSCH

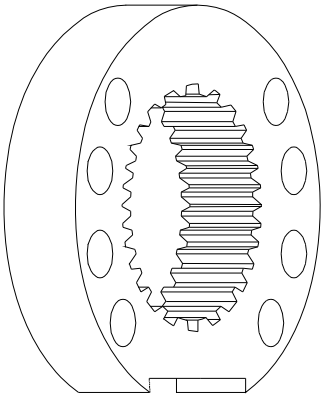

BOSP06

1661

Cod= 5248D

O.E. BOSCH 086398322 9001140322 9002338850

BOSCH

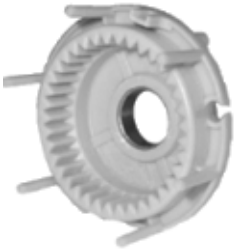

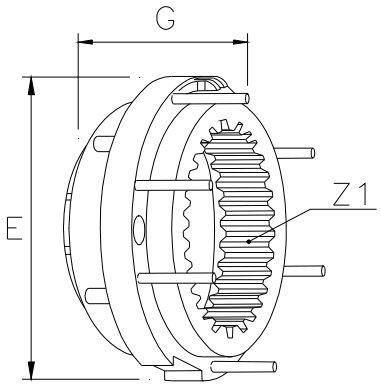

BOSP07

1659

E= 70 **G=** 24 **Z1=** 37 **Cod=** 5425D

O.E. BOSCH 1005821300 1005821307

1703

E= 74 **G=** 25 **Z1=** 42 **Cod=** 5397D

O.E. BOSCH 1005821303

3466

E= 70 **G=** 17 **Z1=** 37 **Cod=** 6766D

O.E. BOSCH 1005821312

3471

E= 70 **G=** 18 **Z1=** 37 **Cod=** 6925D

O.E. BOSCH 1005821314

3474

E= 70 **G=** 16 **Z1=** 36 **Cod=** 7128D

O.E. BOSCH 1005821321

BOSCH

3488

E= 74 **G=** 24 **Z1=** 42 **Cod=** 6793D

O.E. BOSCH 1005821313

3495

E= 70 **G=** 24 **Z1=** 37 **Cod=** 10008

4206

E= 74 **G=** 24 **Z1=** 38 **Cod=** 10662

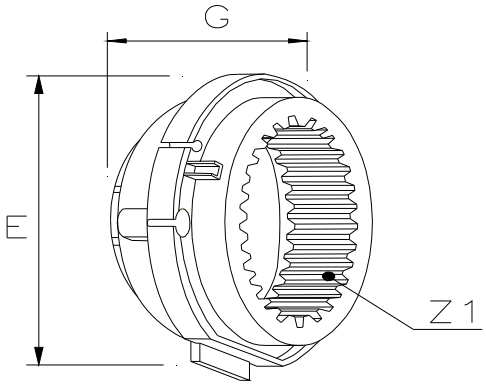

BOSP07A

3491

E= 66 **G=** 12 **Z1=** 36 **Cod=** 9651D

BOSCH

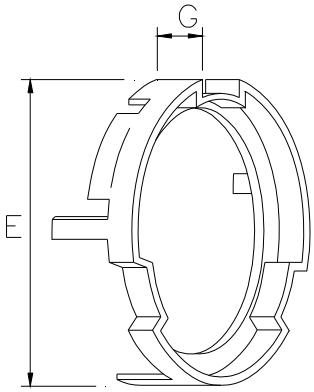

BOSP08

3455

E= 70 **G=** 17 **Cod=** 5934D

3456

E= 74 **G=** 12 **Cod=** 5903D

3470

E= 70 **G=** 12 **Cod=** 6919D

BOSCH

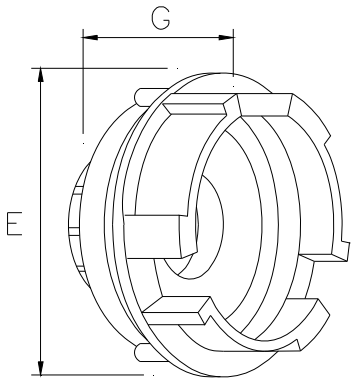

BOSP09

3451

E= 70 **G=** 28 **Cod=** 5929D

O.E. BOSCH 1005821308 1005821352

3452

E= 74 **G=** 32 **Cod=** 5893D

O.E. BOSCH 1005821306

3472

E= 70 **G=** 25 **Cod=** 6917D

3479

E= 74 **G=** 27 **Cod=** 7824D

O.E. BOSCH 1005821333

BOSCH

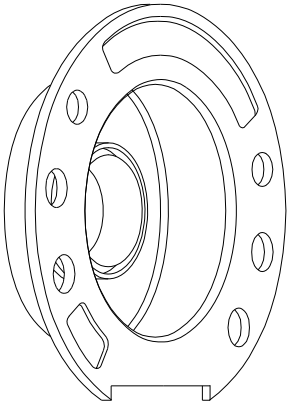

BOSP10

3459

Cod= 5499D

BOSCH

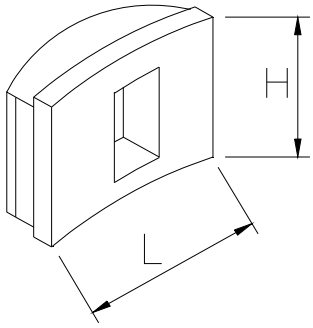

BOSP11

3457

H= 12 **L=** 20 **Cod=** 5916D

3458

H= 14 **L=** 20 **Cod=** 5895D

3460

H= 14 **L=** 25 **Cod=** 6287D

3481

H= 19 **L=** 30 **Cod=** 9982D

BOSCH

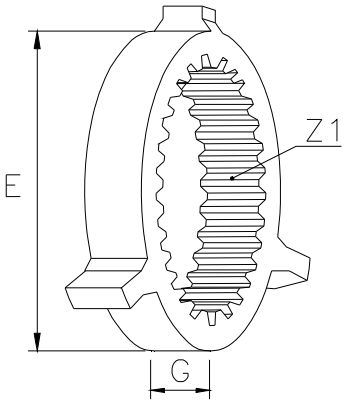

BOSP12

3461

E= 63,5 **G=** 13 **Z1=** 42 **Cod=** 6286D

O.E. BOSCH 9003336321

3475

E= 58 **G=** 10 **Z1=** 36 **Cod=** 7125D

3478

E= 76 **G=** 16,5 **Z1=** 41 **Cod=** 9981D

3486

E= 62 **G=** 14 **Z1=** 42 **Cod=** 5894D

3487

E= 58 **G=** 10 **Z1=** 37 **Cod=** 5915D

3489

E= 62 **G=** 14 **Z1=** 38 **Cod=** 8931D

3496

E= 62 **G=** 13 **Z1=** 37 **Cod=** 10045

3499

E= 58 **G=** 10 **Z1=** 40 **Cod=** 9788D

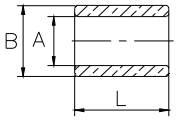

BOSA1

3651

A= 12,57 **B=** 16,56 **L=** 11,5

O.E. BOSCH 1000301046

3652

A= 12,56 **B=** 16,55 **L=** 14

O.E. BOSCH 1000301047

3653

A= 14,08 **B=** 17,6 **L=** 17

O.E. BOSCH 2000301001
FEMSA 3305-69

BOSCH

3654

A= 12,57 **B=** 16,55 **L=** 18

O.E. ALFA ROME	115400503000	115400503022	116760503000
	116760503002	141000503000	141000503011
	141000503014		
BOSCH	2000301000	2000301045	
CITR.-PEUG.	ND53312	ND53312B	ND5332
DAF	111545	249229	302203
FEMSA	3305-74		
FIAT	7122584	752042240	9918339
FORD	1513140	1543964	1596348
	2RD911339	6122077	71VB11167AA
	733F11186AA	82DB11135AA	83BB11135AA
	BF6T11135E		
ISKRA	15120011	15120012	15120094
IVECO	58873813	588742	8190143
MAN	81930200421	81930200422	A5000240937
	A5000240941		
MERCEDES	0001513250	0001513450	0001513650
	3431517050	A0001513250	A0001513450
	A0001513650	A3431517050	
NISSAN	1832625M1	1832628M1	234419X800
OPEL	02599903	1203200	
RENAULT	0003580506	0003580507	5000240941
	7701000509		
STEYR	406090726	609090704	61000090722
VOLKSWAG	04325022	061911213	061911213A
	061911213B		
VOLVO	241281	48109	6644949
	7048109	7241281	

3655

A= 19,13 **B=** 22,3 **L=** 10,3

O.E. BOSCH 2000301130

3656

A= 19,13 **B=** 25,09 **L=** 10

O.E. BOSCH 2000301002 2000301140
FEMSA 3305-71
FIAT 9018546

3657

A= 10,08 **B=** 14,09 **L=** 13

O.E. BOSCH 2000301128 9900333089
FEMSA 3305-44 3305-89

3658

A= 10,08 **B=** 14,09 **L=** 13

O.E. BOSCH 2000301013
FIAT 82187534 9916076

3659

A= 12,57 **B=** 16,55 **L=** 15,8

O.E. BOSCH 1000301042

3660

A= 12,07 **B=** 16,12 **L=** 16

O.E. BOSCH 1000301011
FIAT 82305274 9925774 9936661

3661

A= 14,36 **B=** 16,03 **L=** 18

O.E. BOSCH 1000301003

3662

A= 12,56 **B=** 16,55 **L=** 14

O.E. BOSCH 1000301002

3663

A= 14,35 **B=** 16 **L=** 10,4

O.E. BOSCH 1000301023 WMB50L16X

3664

A= 14,08 **B=** 17,58 **L=** 15

O.E. BOSCH 2000301000 2000301009
FEMSA 3305-70
FIAT 9918531

3665

A= 12,57 **B=** 16,56 **L=** 11,5

O.E. BOSCH 1000301001

3666

A= 12,06 **B=** 16,11 **L=** 14

O.E. BOSCH 1000301012
FIAT 82277181 9932916

3667

A= 16,67 **B=** 19,6 **L=** 19

O.E. BOSCH 2000301004
FIAT 9923764

3668

A= 21,1 **B=** 25,08 **L=** 26

O.E. BOSCH 2000301003
FEMSA 3305-68

BOSCH

3669

A= 14,35 **B=** 19,8 **L=** 20,5

O.E. BOSCH 2100301001

3670

A= 15,11 **B=** 18,09 **L=** 12,8

O.E. BOSCH 1100301001

3671

A= 15,05 **B=** 18,1 **L=** 20,5

O.E. BOSCH 1100301011

3672

A= 14,16 **B=** 19,8 **L=** 20,5

O.E. BOSCH 1100301010

3673

A= 14,4 **B=** 16 **L=** 23,5

O.E. BOSCH 2000301006
FIAT 79034660 9918348

3674

A= 14,36 **B=** 16,04 **L=** 27

O.E. BOSCH 2000301007

3675

A= 14,38 **B=** 16,04 **L=** 17

O.E. BOSCH 2000301051 WMB50E18X

3676

A= 22,08 **B=** 26,1 **L=** 23

O.E. BOSCH 2000301005
FIAT 9923780

3679

A= 18,07 **B=** 24,1 **L=** 10

O.E. BOSCH 2000301014

3680

A= 40,12 **B=** 48,04 **L=** 10,5

O.E. BOSCH 2000301015
FIAT 79052271 9920337

3681

A= 22,14 **B=** 28,07 **L=** 11,2

O.E. BOSCH 2000301016
FIAT 79052278 9920342

3682

A= 12,55 **B=** 16,56 **L=** 15,8

O.E. BOSCH 1000301000
FIAT 82277189 9920623

3683

A= 14,36 **B=** 16,03 **L=** 18

O.E. BOSCH 1000301037

3684

A= 16,67 **B=** 19,6 **L=** 19

O.E. BOSCH 2000301141

3685

A= 21,1 **B=** 25,08 **L=** 26

O.E. BOSCH 2000301131

3686

A= 22,05 **B=** 26,05 **L=** 28

O.E. BOSCH 2000301132
FEMSA 3305-1

3687

A= 14,08 **B=** 17,58 **L=** 15

O.E. BOSCH 2000301133

3688

A= 18,1 **B=** 22,05 **L=** 10,5

O.E. BOSCH 2000301137

3689

A= 12,37 **B=** 16,62 **L=** 15,8

O.E. BOSCH 1009999109

BOSCH

3697

A= 34,6 **B=** 44 **L=** 43

O.E. BOSCH 2000322110

3698

A= 15,1 **B=** 22,04 **L=** 13

O.E. BOSCH 1100301003

3700

A= 11,07 **B=** 13,6 **L=** 14

O.E. BOSCH 1000301021

3701

A= 14,04 **B=** 20,02 **L=** 10

O.E. BOSCH 1900301420

3702

A= 12,57 **B=** 16,55 **L=** 15,8

O.E. BOSCH 2000301019
FIAT 8997800

3703

A= 12,11 **B=** 14,1 **L=** 12

O.E. BOSCH 2000103023 2000301023
FIAT 9920615

3704

A= 19,11 **B=** 23,08 **L=** 9,8

O.E. BOSCH 2000301026
FIAT 8997795

3705

A= 19,12 **B=** 25,1 **L=** 12,8

O.E. BOSCH 2000301011
FEMSA 3305-72

3706

A= 15,07 **B=** 19,1 **L=** 12

O.E. BOSCH 2000301030

BOSCH

3707

A= 12,12 **B=** 14,11 **L=** 14

O.E. BOSCH 2000301036
FIAT 9936616

3708

A= 35,17 **B=** 41,1 **L=** 49

O.E. BOSCH WMB651/515X

3709

A= 19,1 **B=** 23,1 **L=** 13

O.E. BOSCH 2000301041 2000301049
FIAT 9926101

3710

A= 14,06 **B=** 18,03 **L=** 14

O.E. BOSCH 2000301043 2000301047
FIAT 79026097 9936720 9956667
9983619

3711

A= 17,65 **B=** 21,6 **L=** 9,5

O.E. BOSCH 1000301022
FIAT 82305276 9925776 9936662

3712

A= 12,57 **B=** 16,56 **L=** 11,5

O.E. BOSCH 1000301034

3713

A= 10,05 **B=** 16,55 **L=** 11,5

O.E. BOSCH 9001140347
FIAT 9939199

3714

A= 14,08 **B=** 20,03 **L=** 17

O.E. BOSCH 2000301037

3715

A= 10,11 **B=** 14,04 **L=** 9,9

O.E. BOSCH 1000301056 2000301056 F000AL1005
FIAT 9939772

3716

A= 18,02 **B=** 22 **L=** 8

O.E. BOSCH 1000301055 1000301074

3717

A= 8,09 **B=** 11,11 **L=** 8

O.E. BOSCH 1000301054

3718

A= 8,09 **B=** 11,11 **L=** 10

O.E. BOSCH 1000301054L

3719

A= 18,08 **B=** 22,04 **L=** 6,5

O.E. BOSCH 1000301055K

3721

A= 10,03 **B=** 16,55 **L=** 10,35

O.E. BOSCH 1000301061

3724

A= 12,55 **B=** 16,56 **L=** 9,9

O.E. BOSCH 1000301062

3725

A= 18,02 **B=** 22 **L=** 6

3727

A= 21,1 **B=** 25,08 **L=** 12

O.E. BOSCH 1000917003

3797

A= 28,3 **B=** 32,2 **L=** 10

O.E. BOSCH 1000390003 1000390004

4134

A= 15,75 **B=** 19,52 **L=** 10

O.E. BOSCH 9001083373

BOSCH

4158

A= 18,03 **B=** 22,1 **L=** 7

4163

A= 21 **B=** 25 **L=** 11,8

4168

A= 12,13 **B=** 13,62 **L=** 20

4171

A= 14,39 **B=** 16,03 **L=** 18

O.E. BOSCH 1000301003

4181

A= 19,13 **B=** 23,05 **L=** 13,2

O.E. BOSCH 2000301049

4182

A= 11,03 **B=** 13,54 **L=** 9

O.E. BOSCH 1000301072

4183

A= 10,03 **B=** 16,02 **L=** 10

O.E. BOSCH 9003330317
IVECO 42535275 9971891

4185

A= 12,63 **B=** 14,1 **L=** 10,5

O.E. BOSCH 1000301010

4188

A= 12,12 **B=** 14 **L=** 21

4191

A= 17,93 **B=** 22,1 **L=** 7,05

BOSCH

4199

A= 14,3 **B=** 16 **L=** 13,7

O.E. BOSCH 2000301024

4226

NEW !

A= 14,82 **B=** 16,02 **L=** 10,25

O.E. BOSCH 2000301044

4227

NEW !

A= 14,1 **B=** 20,05 **L=** 10

O.E. BOSCH 2000301025

4231

NEW !

A= 18,02 **B=** 22,24 **L=** 5,93

4232

NEW !

A= 14,23 **B=** 16,85 **L=** 10

4247

NEW !

A= 18,03 **B=** 22,1 **L=** 6

O.E. BOSCH 1000201055K

BOSCH

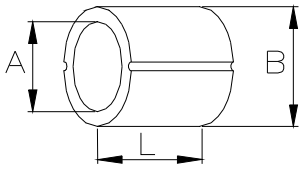

BOSA11

3794

A= 11,17 **B=** 13,5 **L=** 8

BOSCH

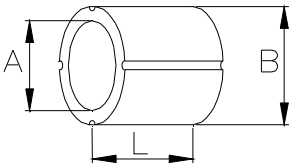

BOSA12

3795

A= 12,18 **B=** 15,14 **L=** 8,5

3796

A= 12,2 **B=** 14,2 **L=** 9

BOSCH

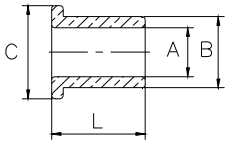

BOSA2

3690

A= 35,13 **B=** 44,05 **L=** 42,9 **C=** 45,4

3691

A= 35,13 **B=** 44,05 **L=** 49 **C=** 45,4

O.E. BOSCH 9009991236

3699

A= 26,09 **B=** 30,15 **L=** 11,4 **C=** 33

O.E. BOSCH 1000301013
FIAT 9935940

4107

A= 10,04 **B=** 16,55 **L=** 13,8 **C=** 18,5

O.E. BOSCH 1000301069

4225

NEW !

A= 26,13 **B=** 32,1 **L=** 11,6 **C=** 33,2

O.E. BOSCH 1000301027

BOSCH

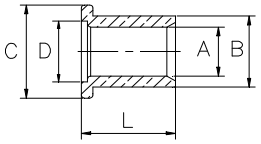

BOSA9

3720

A= 10,04 **B=** 16,55 **C=** 18,75 **D=** 13,3 **L=**14,75

O.E. BOSCH 1000322005

BOSCH

BOSKIT

4539K

A= 8,09	**B=** 11,11	**L=** 8		[1]
A= 10,04	**B=** 16,55	**L=** 14,75	**C=** 18,75	[1]
A= 12	**B=** 16	**L=** 10		[1]
A= 18,02	**B=** 22	**L=** 8		[1]

BOSKITB

4542K

A= 12,57	**B=** 16,55	**L=** 18	[1]
A= 14,06	**B=** 18,03	**L=** 14	[1]
A= 19,1	**B=** 23,1	**L=** 13	[1]

BOSCH

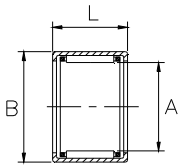

BOSCUS

3723

A= 12 **B=** 16 **L=** 10

O.E.	BOSCH	9001140384
	FORD	C6VY11135A
	MARELLI	83222270

BOSCH

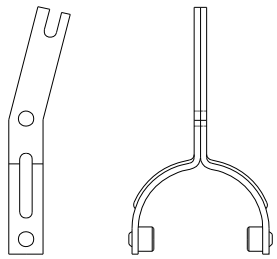

BOSFOR1

3401

O.E.	BOSCH	2001933074		
	FIAT	9916077		
	BOSCH	0001155006	0001155008	0001155015

BOSCH

BOSFOR3

3428

O.E. BOSCH	6033AC4002	6033AD5157	9003331931
BOSCH	0001223502	0001223503	0001223504
	0001223505	0001223506	0001223507
	0001230001	0001230002	0001230003
	0001230004	0001230005	0001230006
	0001230007	0001230008	0001230009
	0001230010	0001230012	0001230013
	0001230014	0001230018	0001230020
	0001230021	0001230022	0001230023
	0001230025	0001230026	0001230027
	0001231002	0001231003	0001231004
	0001231005	0001231007	0001231008
	0001231010	0001231011	0001231012
	0001231013	0001231014	0001231016
	0001231017	0001231018	0001231019
	0001231023	0001231026	0001231027
	0001231028	0001231029	0001231033
	0001231034	0001231035	0001231036
	0001231038	0001231039	0001231040
	0001231041	0001231045	0001231046
	0001241001	0001241003	0001241005
	0001241006	0001241007	0001241008
	0001241009	0001241014	0001241015
	0001241016	0001241019	0001241020
	0001241021	0001241023	0001261012
	F002G20720		

BRIGGS STRATTON

BRI001

6209

NEW !

O.E.	BRIGGS STR391135	398003	692024
	BRIGGS STR393499	394805	394807
	394808	394943	396306
	399169	399928	490420
	491308	494148	494198
	494990	495100	497401
	497594	497595	

BRIGGS & STRATTON

BUTEC

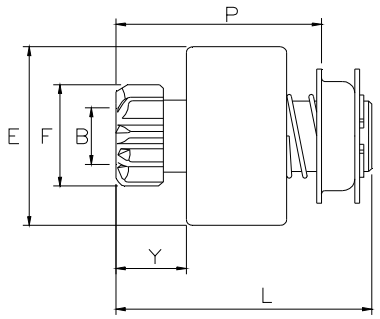

BUT070

1821

B= 14 **E=** 63 **F=** 32 **Y=** 31 **L=**91

P= 73 **Z=** 10 **Rot=** D **Sca=** 12E

O.E. BUTEC 856938

BUTEC 856766

CUMMINS

BUTEC

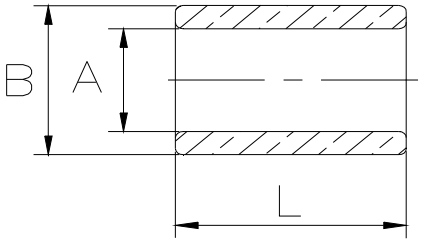

BUTA1

4235

A= 22,22 **B=** 28,6 **L=** 31,75

O.E. BUTEC 850139 855174

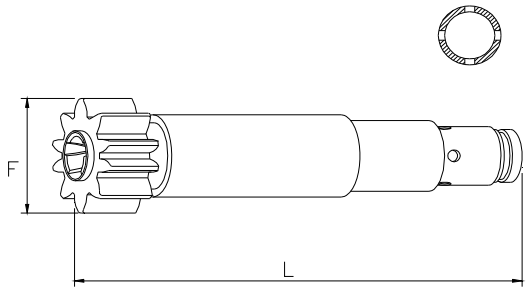

CAV005

3234

F= 39 **L=** 139 **Z=** 10 **Rot=** D

O.E. CAV 5933-332A 5933-820 5933-820S
FEMSA 9586-1

FEMSA MTC 252-2 MTC 252-6 MTC 252-7
MTC 402-15 MTC 402-2

ALLIS CHALMERS, AUSTIN, BEDFORD, COMMER/KARRIER, DODGE, MORRIS

3236

F= 39 **L=** 143 **Z=** 10 **Rot=** D

O.E. CAV 5933-453A

3255

F= 46 **L=** 139 **Z=** 13 **Rot=** D

O.E. CAV 5933-820J

3256

F= 39 **L=** 139 **Z=** 11 **Rot=** D

O.E. CAV 5933-820B 5933-820T

DAVID BROWN

CAV

3262

F= 41 **L=** 139 **Z=** 11 **Rot=** D

O.E. CAV 5933-820P

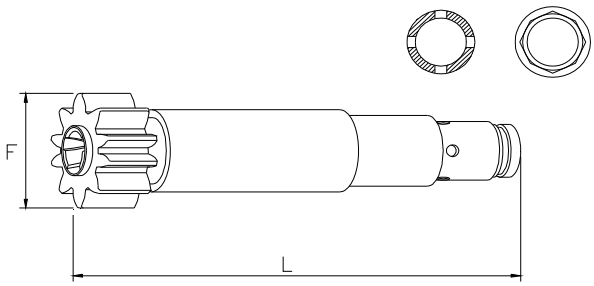

CAV005A

3265

Solo su Ordinazione
Only on receipt of order
Seulement sur demand

F= 39 **L=** 139 **Z=** 10 **Rot=** D

O.E. CAV 6211-66

AUSTIN, BEDFORD, COMMER/KARRIER, DODGE, HESTAIR DENNIS, M. F., MASSEY HARRIS, SEDDON ATKINSON

3267

F= 39 **L=** 139 **Z=** 11 **Rot=** D

O.E. CAV 6211-66B

3268

Solo su Ordinazione
Only on receipt of order
Seulement sur demand

F= 46 **L=** 139 **Z=** 13 **Rot=** D

O.E. CAV 6211-66D

COMMER/KARRIER, DODGE

CAV

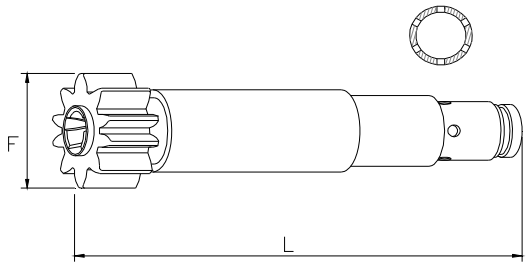

CAV005B

3279

F= 39 **L=** 139 **Z=** 10 **Rot=** D

O.E. CAV 5933-820A

CAV 1321650

CAV

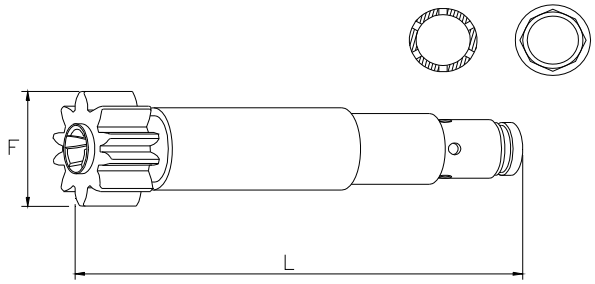

CAV005C

3278

F= 39 **L=** 139 **Z=** 10 **Rot=** D

O.E. CAV 6211-66L

CAV 1321021 1321032 1321150 1321182 1321511 1321651

SEDDON ATKINSON

3280

F= 39 **L=** 139 **Z=** 11 **Rot=** D

O.E. CAV 6211-66Q

CAV 1321471 1321491

ALBION, LEYLAND

CAV

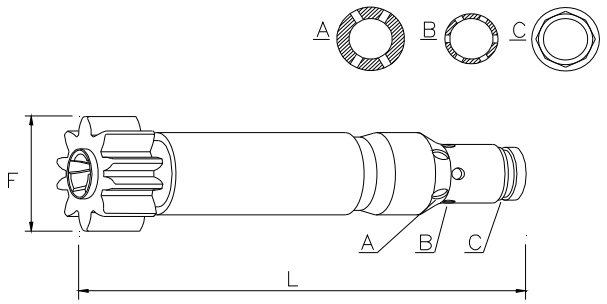

CAV010

2310

F= 46 **L=** 139 **Z=** 13 **Rot=** D

O.E. CAV 6211-375AQ

3277

Solo su Ordinazione
Only on receipt of order
Seulement sur demand

F= 39 **L=** 139 **Z=** 10 **Rot=** D

O.E. CAV 6211-375B

FORD(GB), PETBOW

3282

F= 39 **L=** 139 **Z=** 11 **Rot=** D

O.E. CAV 6211-375Z

CAV CA45F24-80M

6073

F= 39 **L=** 139 **Z=** 10 **Rot=** D

O.E. CAV 6211-375AR

6106

F= 35 **L=** 139 **Z=** 11 **Rot=** D

O.E. CAV 6211-995

CAV

6129

F= 39 **L=** 139 **Z=** 10 **Rot=** D

O.E. CAV 6211-1005

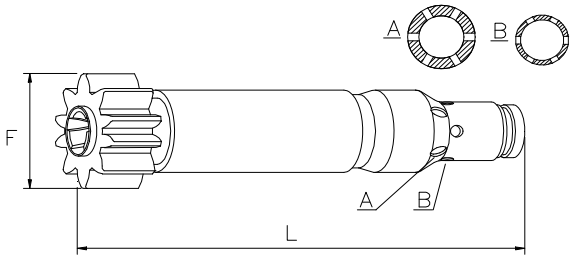

CAV010A

1793

F= 39 **L=** 139 **Z=** 10 **Rot=** D

O.E. CAV 6211-700B

CAV CA45G24-2

2300

F= 39 **L=** 139 **Z=** 10 **Rot=** D

O.E. CAV 6211-700V

2301

F= 46 **L=** 139 **Z=** 13 **Rot=** D

O.E. CAV 6211-700T

2302

F= 41 **L=** 139 **Z=** 11 **Rot=** D

O.E. CAV 6211-700N

CAV

2303

F= 39 **L=** 139 **Z=** 10 **Rot=** D

O.E. CAV 6211-700F

2304

F= 46 **L=** 139 **Z=** 12 **Rot=** D

O.E. CAV 6211-700E

2305

F= 46 **L=** 139 **Z=** 13 **Rot=** D

O.E. CAV 6211-700D

2306

F= 35 **L=** 139 **Z=** 11 **Rot=** D

O.E. CAV 6211-700AF

2307

F= 39 **L=** 139 **Z=** 11 **Rot=** S

O.E. CAV 6211-700AD

2308

F= 35 **L=** 139 **Z=** 11 **Rot=** D

O.E. CAV 6211-700AC

2309

F= 35 **L=** 139 **Z=** 11 **Rot=** D

O.E. CAV 6211-700AB

2311

F= 39 **L=** 139 **Z=** 10 **Rot=** D

O.E. CAV 6211-700W

2312

F= 36 **L=** 139 **Z=** 9 **Rot=** D

O.E. CAV 6211-700AL

6046

F= 46 **L=** 139 **Z=** 12 **Rot=** D

O.E. CAV 6211-700G

CAV

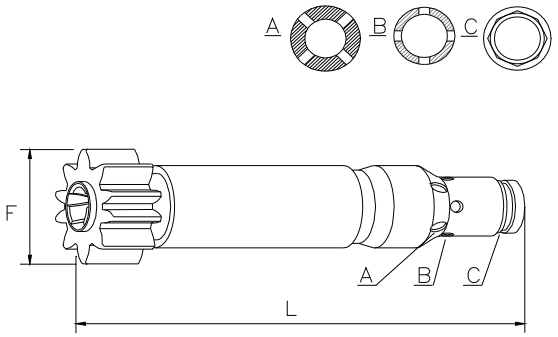

CAV010B

3276

Solo su Ordinazione
Only on receipt of order
Seulement sur demand

F= 39 **L=** 139 **Z=** 10 **Rot=** D

O.E. CAV 6211-375

BEDFORD, PERKINS

3283

F= 39 **L=** 139 **Z=** 10 **Rot=** D

O.E. CAV 6211-375V

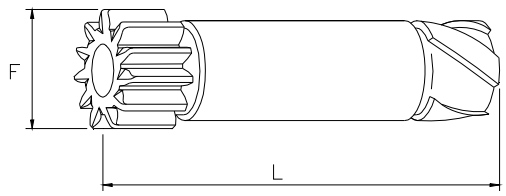

CAV210

3235

F= 39 **Z=** 11 **Rot=** D **Mat=** B **L=**120

O.E. CAV 5549-306J

AUSTIN, BEDFORD, E.R.F., M. F.

3238

F= 46 **Z=** 12 **Rot=** D **Mat=** B **L=**109

O.E. CAV 5549-306AM

3239

F= 46 **Z=** 13 **Rot=** D **Mat=** A **L=**117

O.E. CAV 5549-306 5549-306T

CAV 1386501

A.E.C., ROLLS-ROYCE

3243

F= 39 **Z=** 11 **Rot=** D **Mat=** A **L=**120

O.E. CAV 5549-306BW

3244

F= 39 **Z=** 11 **Rot=** D **Mat=** A **L=**120

CAV

O.E. CAV 5549-306BS

ALBION, ALLIS CHALMERS, SEDDON ATKINSON

3245

F= 46 **Z=** 13 **Rot=** D **Mat=** A **L=**120

O.E. BOSCH 2006381452
CAV 5549-306D 5549-306W

RUSTON & HORNSBY

3249

F= 39 **Z=** 11 **Rot=** S **Mat=** A **L=**120

O.E. CAV 5549-306BZ 5549-306L

COMMER/KARRIER, PERKINS

3250

F= 41 **Z=** 11 **Rot=** D **Mat=** B **L=**109

O.E. CAV 5549-306M

3251

F= 42 **Z=** 12 **Rot=** D **Mat=** B **L=**109

O.E. CAV 5549-306Y

3252

F= 47 **Z=** 13 **Rot=** D **Mat=** B **L=**117

O.E. CAV 5549-306BU

3254

F= 46 **Z=** 13 **Rot=** D **Mat=** A **L=**117

O.E. CAV 5549-306BY

3305

F= 45 **Z=** 12 **Rot=** D **Mat=** A **L=**120

O.E. BOSCH 2006380578
CAV 5549-306AU 5549-306CS

ALLIS CHALMERS, DODGE, GUY, HESTAIR DENNIS, LEYLAND, SCAMMEL

3324

F= 46 **Z=** 13 **Rot=** S **Mat=** B **L=**117

O.E. CAV 5549-306A

3325

F= 46 **Z=** 12 **Rot=** D **Mat=** A **L=**117

O.E. CAV 5549-306BV 5549-306CM

ATKINSON, E.R.F., FORDSON, GUY, LEYLAND, SCAMMEL

3326

F= 46 **Z=** 13 **Rot=** D **Mat=** A **L=**109

O.E. CAV 5549-306B 5549-306CP

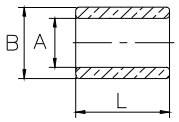

CAVA1

3730

A= 15,92 **B=** 19,03 **L=** 24,5

O.E. CAV 5506/6

3731

A= 21,66 **B=** 25,05 **L=** 27

O.E. CAV 5549/270

3732

A= 22,05 **B=** 26,05 **L=** 28

O.E. CAV 5549/307

CAV

3733

A= 16,67 **B=** 19,6 **L=** 19

O.E. CAV 5586/160 5586-160

3734

A= 15,94 **B=** 19,03 **L=** 19

O.E. CAV 5846/54

3735

A= 15,94 **B=** 19,13 **L=** 17,5

O.E. CAV 5846/54A 5846-54A
FEMSA 3305-20 3305-42

3736

A= 15,94 **B=** 19,13 **L=** 27

O.E. CAV 5846/163

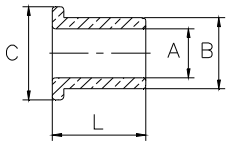

CAVA2

3739

A= 15,95 **B=** 19,13 **L=** 18 **C=** 23,7

O.E. CAV 6211/303

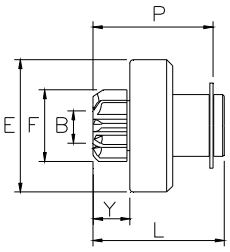

DEL001

2196

B= 12 **E=** 44 **F=** 26 **Y=** 15 **L=**45

P= 42 **Z=** 9 **Rot=** D **Sca=** 12E

O.E. DELCO R. 10451980 10475974

DELCO R. 10465298 10465384 10465459
21020761 323-1062 323-1396
323-490 9000794 9000833
9000837 9000839 9000840
9000847 9000859 96208781
96208782 96208783 96208785

DAEWOO, OPEL

2250

B= 12 **E=** 49 **F=** 36 **Y=** 19 **L=**48

P= 46 **Z=** 9 **Rot=** D **Sca=** 12E

2270

NEW !

B= 12 **E=** 46 **F=** 30 **Y=** 21 **L=**61

P= 54 **Z=** 11 **Rot=** D **Sca=** 12E

O.E. DELCO R. 10465293 10475616

DELCO R. 10465167 8000321 9000786
9000798 9000804 9000806
9000819 9000820 9000821
9000822 9000834 9000835
9000850 9000851 9000853
9000860 9000861 9000863

DELCO REMY

9000866 9000867 9000899

BUICK, CHEVROLET, GMC, OPEL, PONTIAC

2271

NEW !

B= 12 **E=** 46 **F=** 30 **Y=** 16 **L=**47

P= 45 **Z=** 11 **Rot=** D **Sca=** 12E

O.E. DELCO R. 10492409

DELCO R. 22506694 24506694 9000836
9000841 9000842 9000854
9000857 9000858 9000871
9000872 9000873 9000879
9000880 9000882 9000884
9000885 9000889 9000895

BUICK, CHEVROLET, GMC, PONTIAC

2344

B= 12 **E=** 44 **F=** 28 **Y=** 15 **L=**45

P= 42 **Z=** 8 **Rot=** D **Sca=** 12E

O.E. DAEWOO 3120A78B00
DELCO R. 1055503 96569440

DAEWOO 31100A78B00

DELCO R. 96275481 96325258 96451753
96518887

DAEWOO

6079

B= 12 **E=** 48 **F=** 36 **Y=** 22 **L=**61

P= 54 **Z=** 9 **Rot=** D **Sca=** 06E

O.E. DELCO R. 10510651

DELCO R. 8000032

FIAT 134705880

IVECO 55195967

CITROEN, FIAT, IVECO, PEUGEOT

6081

B= 10,7 **E=** 46 **F=** 24 **Y=** 14 **L=**44

P= 42 **Z=** 8 **Rot=** D **Sca=** 12E

O.E. DACIA 6001547546
MITSUBISHI M191X243BT

MITSUBISHI M0T45071 M0T45171 M0T45371

DACIA, RENAULT

DELCO REMY

6085

B= 12 **E=** 46 **F=** 26 **Y=** 16 **L=**47

P= 45 **Z=** 9 **Rot=** D **Sca=** 12E

DELCO R. 10452345 8000048 8000180
9000902 9000932 9000934
9000952 9000967

OPEL

6109

B= 12 **E=** 46 **F=** 25 **Y=** 22 **L=**61

P= 56 **Z=** 9 **Rot=** D **Sca=** 12E

O.E. DELCO R. 10476642

DELCO R. 10465294 323489 9000805
9000812

CADILLAC, OLDSMOBILE

6153

NEW !

B= 12 **E=** 46 **F=** 25 **Y=** 16 **L=**46

P= 44 **Z=** 9 **Rot=** D **Sca=** 06E

O.E. DELCO R. 10452348 10455504 10501804
10504515 10521484 8000045
8000058 89017523 9000856
9000868 9000876 9000881
9000896 9000901 9000933
9000939 9000948 9000977

DELCO R. 8000006 8000090 8000158
8000159 8000188 8000890
8000891 8000893 8000944
8000978 8000981

BUICK, CADILLAC, CHEVROLET, FIAT, GENERAL MOTORS, ISUZU, OLDSMOBILE, PONTIAC, SAAB

6241

NEW !

B= 12 **E=** 46 **F=** 29 **Y=** 16 **L=**47

P= 45 **Z=** 9 **Rot=** D **Sca=** 12E

DELCO R. 96627034 96843574

CHEVROLET, OPEL

DELCO REMY

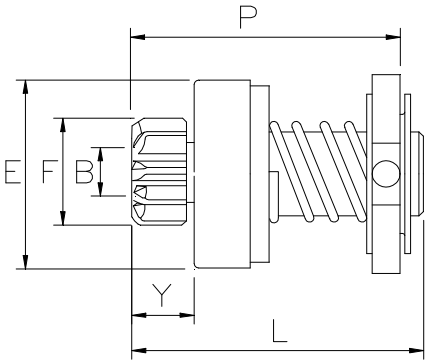

DEL002

2276

B= 12 **E=** 44 **F=** 26 **Y=** 21 **L=**69

P= 66 **Z=** 9 **Rot=** D **Sca=** 03E

O.E. DELCO R. 10468675 10473700 D2050

DELCO R. 10455010 10455011 10455012
10455013 10455025 10455026
10455042 10455053 9000773

CHEVROLET, GMC, OLDSMOBILE, PONTIAC

6077

B= 12 **E=** 44 **F=** 26 **Y=** 17 **L=**63

P= 60 **Z=** 9 **Rot=** D **Sca=** 06E

O.E. BOSCH 1987BE0051
DELCO R. 10497257
LUCAS PRE 223333

DELCO R. 9000751 9000756 9000758

DAEWOO, GMC, OPEL

DELCO REMY

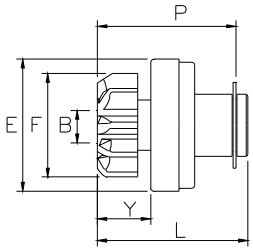

DEL003

2360

B= 12 **E=** 49 **F=** 46 **Y=** 21 **L=**51

P= 49 **Z=** 13 **Rot=** D **Sca=** 12E

FORD(D)

DELCO REMY

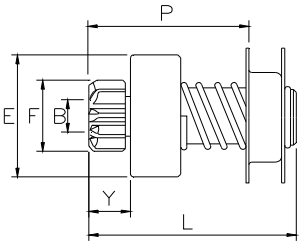

DEL005

1580

B= 12 **E=** 42 **F=** 30 **Y=** 17 **L=**66

P= 48 **Z=** 9 **Rot=** D **Sca=** 12E

O.E. DELCO R. 3471463 3491016

DELCO R. 3471157 3471159

BEDFORD

2904

B= 12 **E=** 42 **F=** 26 **Y=** 17 **L=**65

P= 48 **Z=** 9 **Rot=** D **Sca=** 12E

O.E. BENDIX 344511
DELCO R. 3471040 3471490 3471912
DR2000 DR2001 DR2003

DELCO R. 3471141 3471143 3471144

OPEL

DELCO REMY

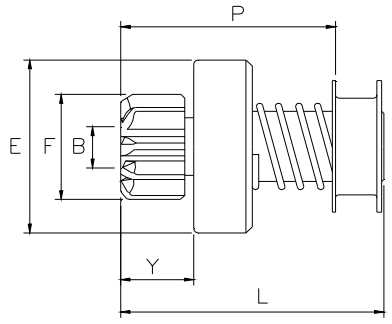

DEL010

1839

B= 14 **E=** 63 **F=** 46 **Y=** 24 **L=**86

P= 72 **Z=** 12 **Rot=** D **Sca=** 12E

O.E. DELCO R. 10457058 10457168

DELCO R. 10479606 10479613 1113273
1113279 1113280

ALLIS CHALMERS, NEW HOLLAND, PERKINS

2287

B= 14 **E=** 60 **F=** 32 **Y=** 30 **L=**85

P= 72 **Z=** 10 **Rot=** D **Sca=** 12E

O.E. DELCO R. 10456455 10457056 10457579

DELCO R. 10479604 10479614 10479615
10479617 10479618 10479621
10479634 1113269 1113270
1113292 1113295 1113296

CHEVROLET, CUMMINS, FORD(USA), GMC, JOHN DEERE

3225

B= 14,3 **E=** 60 **F=** 39 **Y=** 23 **L=**94

P= 76 **Z=** 10 **Rot=** D **Sca=** 03E

O.E. DELCO R. 10498623 1852719 1876857
1877355 1933471 1941119
1941157 1942950 1950058
1966931 1968355 1971707
D2024

DELCO REMY

DELCO R. 1107234 1107291 1107503
1107512 1107533 1107534
1107539 1107540 1107557
1107561 1107575 1107580
1107582 1107591 1107592
1107593 1107696 1107857
1107859 1107872 1108240
1108322 1108694 11088694

BUICK, CHEVROLET

6110

B= 14 **E=** 60 **F=** 34 **Y=** 25 **L=**85

P= 72 **Z=** 9 **Rot=** D **Sca=** 12E

O.E. DELCO R. 10457059 10457279

DELCO R. 10479620 1113286

ALLIS CHALMERS, FAHR

6111

B= 14 **E=** 60 **F=** 40 **Y=** 25 **L=**85

P= 72 **Z=** 10 **Rot=** D **Sca=** 12E

O.E. DELCO R. 10457057 10457579 D2054

DELCO R. 10479607 10479615 10479636
1113274 1113275 1113278
1113281 1113282 1113284
1113285 1113288 1113289
1113290 1113297

BOBCAT, CLARK, INT.HARVESTER(USA), JOHN DEERE, M. F., MACK, NEW HOLLAND, RENAULT V.I.

DELCO REMY

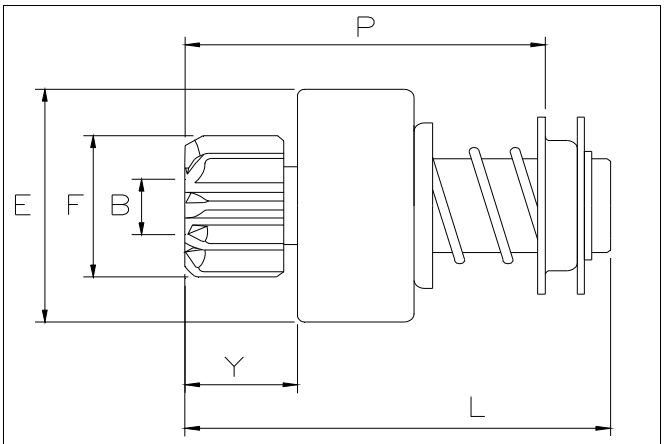

DEL015

6041

NEW !

B= 14 **E=** 62 **F=** 32 **Y=** 24 **L=**86

P= 72 **Z=** 10 **Rot=** D **Sca=** 12E

O.E. DELCO R. 10457121

DELCO R. 10479611 10479616 10479629
1113272 1113277 1113291

CASE, CUMMINS, JOHN DEERE

DELCO REMY

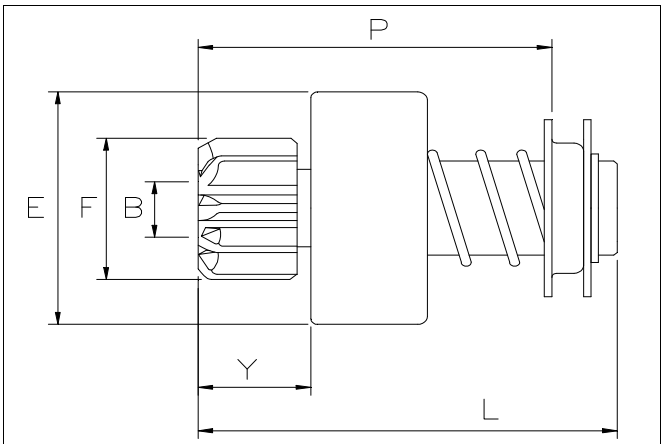

DEL016

6043

NEW !

B= 14 **E=** 62 **F=** 36 **Y=** 25 **L=**86

P= 64 **Z=** 9 **Rot=** D **Sca=** 12E

O.E. DELCO R. 10457362 10457368

DELCO R. 10461470 10479626 10479627
19024204

MERCEDES V.I.

DELCO REMY

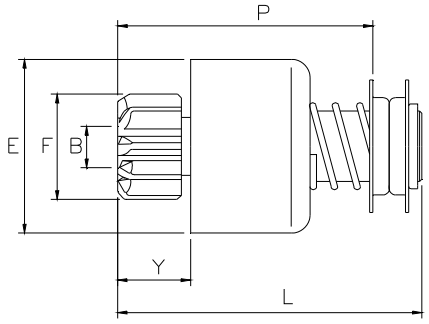

DEL030

6036

B= 14,3 **E=** 58 **F=** 46 **Y=** 19 **L=**99

P= 81 **Z=** 12 **Rot=** D **Sca=** 03E

O.E. DELCO R. 1985262 1987211

DELCO R.

1990310	1990319	1990321
1990498	1993707	1993709
1993713	1993719	1993728
1993729	1993732	1993742
1993745	1993851	

CASE, CATERPILLAR, CLARK, CUMMINS

6075

B= 14,3 **E=** 58 **F=** 40 **Y=** 19 **L=**100

P= 82 **Z=** 10 **Rot=** D **Sca=** 03E

O.E. BOSCH 1987BE0046
DELCO R. 1986244
FORD E6HZ11350A
FORD USA E6HZ11350A

DELCO R.

10461001	10461002	10461003
10461004	10461005	10461006
10461015	10461039	10461044
10461069	10478806	10478814
10478819	10478831	10478890
10478921	10478928	10478929
10478930	10478953	10478957
10478976	10479015	10479016
10479020	10479035	10479036
10479054	10479068	10479069
1990308	1990309	1990311
1990312	1990315	1990318
1990326	1990347	1990499
1993701	1993702	1993705
1993712	1993723	1993726

DELCO REMY

1993738	1993741	1993744
1993754	1993756	1993759
1993761	1993762	1993767
1993769	1993789	1993790
1993792	1993793	1993799
1993800	1993817	1993818
1993819	1993829	1993832
1993837	1993850	1993854
1993855	1993862	1993866
1993879	1993880	1993881
1993886	1993893	1993894
1993903	1993905	1993914
1993917	1993921	1993947
1993950	1993951	1993954
1993955	1993956	1993957
1993963	1993970	1993971
1993981	1993986	1993988
1993994	323818	323834
323835	323836	323837
323839	323840	323849
323868	323869	323879

CASE, CATERPILLAR, CLARK, FORD(USA), GMC,
INT.HARVESTER(USA), JOHN DEERE, KOMATSU, M. F., PERKINS

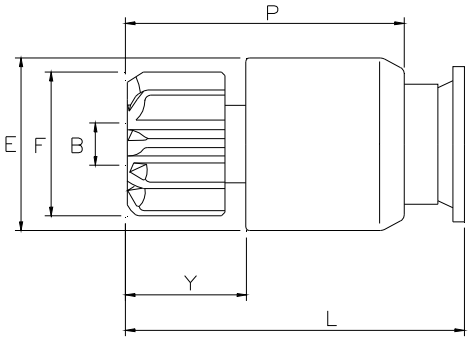

DEL040

6003

B= 16 **E=** 58 **F=** 46 **Y=** 25 **L=**102

P= 80 **Z=** 12 **Rot=** D **Sca=** 19R

O.E. DELCO R. 10472565

DELCO R. 10461085

ATLAS COPCO, HYSTER

DELCO REMY

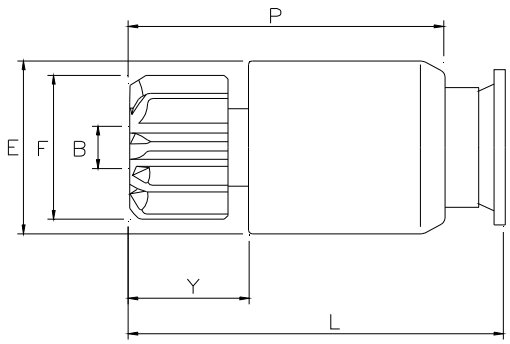

DEL050

2165

B= 16 **E=** 58 **F=** 42 **Y=** 34 **L=**118

P= 100 **Z=** 11 **Rot=** D **Sca=** 19R

O.E. BOSCH	2006202010	2006202011	F000AL1898
BOSCH	0001370003	0001370004	0001371004
	0001371005	0001371006	0001371007
	0001371008	0001371009	0001371010
	0001371013	0001371015	0001371016
	0001371019	0001372001	0001372002
	0001372003	0001372004	0001372005
	0001372006	0001372007	0001372008

MERCEDES, SCANIA

2167

B= 19 **E=** 58 **F=** 57 **Y=** 33 **L=**118

P= 97 **Z=** 11 **Rot=** D **Sca=** 19R

O.E. BOSCH	2006202001	2006202003	2006202012
BUTEC	850629	852760	852959
	858394		
DELCO R.	1918079	1932031	1985129
	2038564	D2021	
FIAT	79058494		
VALEO	594291		
BOSCH	0001420002	0001420006	0001420007
	0001420008	0001420010	0001420011
	0001420026	0001420027	0001421007
	0001421009	0001421010	
BUTEC	851082		

DELCO REMY

DELCO R.	1108894	1108895	1109234
	1109237	1109248	1109762
	1109767	1109823	1109863
	1109874	1109891	1113606
	1113612	1113619	1113730
	1113731	1113736	1113738
	1113741	1113747	1113751
	1113772	1113773	1113781
	1113783	1113784	1113785
	1113792	1113803	1113805
	1113807	1113808	1113809
	1113813	1113815	1113885
	2040302	2057511	
VALEO	D13HP709		

FIAT ALLIS, FIAT HITACHI, IVECO, MACK, RENAULT V.I.

2217

B= 16 **E=** 58 **F=** 57 **Y=** 32 **L=**120

P= 97 **Z=** 11 **Rot=** D **Sca=** 19R

O.E. BUTEC	851075	852763	852962
DELCO R.	1894211	1935487	1945487
	1952083	1955777	1967779
	1976884	8000066	800072
	830620	830820	
DELCO R.	1109222	1109223	1109224
	1109274	1109625	1109627
	1109629	1109630	1109631
	1109636	1109642	1109643
	1109646	1109647	1109649
	1109755	1109758	1109759
	1109768	1109769	1109771
	1109772	1109773	1109774
	1109775	1109781	1109788
	1109789	1109790	1109791
	1109796	1109797	1109798
	1109840	1109845	1109846
	1109940	1109961	1109963
	1109965	1109966	1109968
	1109970	1109971	1109972
	1109973	1109974	1109977
	1109978	1109979	1109980
	1109983	1109984	1109985
	1109986	1109987	1109988
	1109996	1109999	1113372
	1113375	1113406	1113500
	1113532	1113543	1113546
	1113638	1113643	1113645
	1113824	1113825	1113831
	1113832	1113833	1113835
	1113837	1113842	1113844
	1113845	1113846	1113847
	1113849	1113850	1113851
	1113854	1113855	1113858
	1113859	1113861	1113862
	1113864	1113865	1113866
	1113868	1113869	1113872
	1113876	1113877	1113878
	1113879	1113883	1113884
	1113887	1113892	1113893
	1113894	1113895	1113898
	1113899	1113900	1113902
	1113903	1113905	1113906
	1113908	1113909	1113910
	1113911	1113914	1113915
	1113916	1113918	1113920
	1113923	1113924	1113925
	1113928	1113930	1113934
	1113935	1113937	1113943
	1113945	1113952	1113954
	1113955	1113956	1113957
	1113958	1113965	1113966
	1113968	1113970	1113971
	1113972	1113973	1113974
	1113975	1113976	1113977

1113978	1113979	1113980
1113981	1113983	1113986
1113991	1113994	1113995
1113997	1113999	1114051
1114054	1114055	1114056
1114058	1114064	1114066
1114067	1114070	1114071
1114074	1114076	1114078
1114081	1114083	1114084
1114085	1114086	1114087
1114088	1114090	1114091
1114092	1114095	1114096
1114098	1114099	1114102
1114103	1114105	1114107
1114111	1114113	1114115
1114116	1114119	1114122
1114124	1114126	1114128
1114130	1114133	1114134
1114135	1114137	1114140
1114143	1114145	1114147
1114148	1114150	1114157
1114161	1114163	1114164
1114165	1114170	1114173
1114176	1114178	1114179
1114180	1114184	1114185
1114186	1114187	1114188
1114189	1114193	1114194
1114196	1114197	1114700
1114701	1114710	1114719
1114720	1114722	1114723
1114725	1114726	1114727
1114730	1114732	1114737
1114738	1114741	1114747
1114749	1114750	1114751
1114752	1114760	1114761
1114763	1114769	1114776
1114779	1114781	1114783
1114784	1114786	1114788
1114790	1114791	1114797
1114798	1114799	1114800
1114801	1114803	1114804
1114806	1114810	1114811
1114812	1114813	1114814
1114815	1114816	1114817
1114818	1114819	1114820
1114824	1114841	1114842
1114844	1114846	1114848
1114849	1114850	1114851
1114852	1114853	1114854
1114855	1114867	1114873
1114874	1114875	1114876
1114877	1114878	1114879
1114880	1114889	1114890
1114891	1114892	1114893
1114894	1114895	1114896
1114897	1114898	1114899
1114900	1114901	1114903
1114906	1114907	1114909
1114912	1114913	1114915
1114916	1114918	1114919
1114923	1114924	1114928
1114931	1114932	1114935
1114937	1114938	1114939
1114940	1114941	1114943
1114944	1114947	1114950
1114951	1114953	1114956
1114957	1114958	1114961
1114962	1114963	1114964
1114965	1114970	1114971
1114972	1114973	1114974
1114975	1114978	1114979
1114982	1114984	1114985
1114987	1114988	1114990
1114992	1114993	1114997
1114999	1990202	1990209
1990212	1990214	1990220
1990224	1990225	1990226
1990229	1990230	1990231
1990233	1990234	1990235
1990237	1990239	1990244
1990246	1990247	1990248
1990249	1990250	1990251
1990252	1990253	1990254
1990255	1990256	1990257

DELCO REMY

1990258	1990259	1990260
1990261	1990262	1990263
1990264	1990266	1990267
1990268	1990269	1990270
1990271	1990272	1990273
1990274	1990275	1990276
1990277	1990278	1990279
1990291	1990296	1990298
1990303	1990307	1990328
1990333	1990337	1990339
1990344	1990348	1990352
1990354	1990355	1990358
1990361	1990363	1990367
1990375	1990376	1990378
1990382	1990383	1990384
1990386	1990388	1990390
1990391	1990393	1990396
1990398	1990400	1990409
1990410	1990411	1990412
1990417	1990420	1990421
1990423	1990424	1990428
1990429	1990431	1990434
1990437	1990440	1990443
1990445	1990446	1990449
1990450	1990454	1990456
1990458	1990459	1990460
1990462	1990463	1990464
1990468	1990470	1990475
1990477	1990478	1990482
1990483	1990484	1990485
1990489	1990490	1990491
1990493	1990495	1991354
1993700	1993708	1993740
1993743	1993753	1993788
1993798	1993802	1993803
1993805	1993807	1993810
1993816	1993823	1993825
1993828	1993840	1993841
1993842	1993852	1993859
1993860	1993864	1993922
1993924	1993932	1993933
1993934	1993941	1993959

ALLIS CHALMERS, CASE, CATERPILLAR, CHEVROLET, CLARK, CUMMINS, DODGE, FIAT ALLIS, FORD(USA), HYSTER, INT.HARVESTER(USA), JOHN DEERE, KENWORTH, MACK, VOLVO

2218

B= 16 **E=** 58 **F=** 40 **Y=** 32 **L=**118

P= 97 **Z=** 10 **Rot=** D **Sca=** 19R

O.E.	BOSCH	9001453670		
	BUTEC	850674	850764	852759
		852958		
	DELCO R.	1846089	830622	
	DELCO R.	1113445	1113474	1113533
		1113693	1114195	

JOHN DEERE

2220

B= 16 **E=** 58 **F=** 50 **Y=** 32 **L=**120

P= 97 **Z=** 13 **Rot=** D **Sca=** 19R

O.E.	DELCO R.	1893562	1894214	1947920
		1971167	1977006	800069
	DELCO R.	1113830	1113852	1113871
		1113873	1113939	1113940
		1113985	1113988	1114077
		1114770	1114771	1114785
		1114789	1114796	1114836

1114839	1114865	1114904
1114920	1114921	1114926
1114927	1114934	1114996
1990223	1990326	1990346
1990347	1990377	1990435
1990438	1990448	1990473
1990479	1993785	1993786

CASE, CHEVROLET, CLARK, FORD(USA), INT.HARVESTER(USA), KENWORTH, M. F., MACK

2221

B= 16 **E=** 58 **F=** 57 **Y=** 32 **L=**120

P= 97 **Z=** 11 **Rot=** S **Sca=** 19R

O.E.	DELCO R.	1894212	1945879	1970527
		1977004	800067	830621
	DELCO R.	10478981	1109220	1109221
		1113856	1113857	1113874
		1113875	1113907	1113917
		1113953	1113984	1113996
		1114047	1114059	1114062
		1114063	1114075	1114080
		1114093	1114100	1114104
		1114106	1114183	1114702
		1114718	1114736	1114739
		1114778	1114792	1114807
		1114808	1114809	1114840
		1114902	1114922	1114925
		1114930	1114952	1114959
		1114960	1990213	1990215
		1990216	1990217	1990236
		1990242	1990245	1990265
		1990340	1990380	1990381
		1990389	1990395	1990430
		1990436	1990439	1990447
		1990494	1993827	1993849
		1993996	1993999	

CATERPILLAR, CHEVROLET

2222

B= 19 **E=** 58 **F=** 46 **Y=** 32 **L=**118

P= 97 **Z=** 12 **Rot=** S **Sca=** 19R

O.E.	BOSCH	2006202002		
	DELCO R.	1932604		
	BOSCH	0001421005	0001421014	0001421015
	DELCO R.	1109179	1113338	

2223

B= 16 **E=** 58 **F=** 46 **Y=** 32 **L=**120

P= 97 **Z=** 12 **Rot=** D **Sca=** 19R

O.E.	BUTEC	851073	852762	852961
	CATERPILLA	2P-7408	6N-3827	8S-8036
	DELCO R.	1893560	1894213	1936647
		1946945	1957846	1970711
		1977005	800068	
	DELCO R.	1109645	1109795	1109868
		1109998	1113353	1113360
		1113366	1113370	1113371
		1113378	1113379	1113382
		1113384	1113385	1113386

DELCO REMY

1113387	1113407	1113410
1113415	1113534	1113535
1113536	1113538	1113540
1113541	1113542	1113545
1113547	1113584	1113585
1113587	1113631	1113658
1113664	1113669	1113670
1113674	1113678	1113691
1113745	1113827	1113840
1113848	1113853	1113886
1113891	1113901	1113904
1113919	1113921	1113922
1113927	1113929	1113931
1113933	1113938	1113941
1113942	1113944	1113948
1113949	1113950	1113951
1113959	1113960	1113962
1113964	1113967	1113969
1113982	1113987	1113989
1113990	1113992	1113993
1113998	1114108	1114109
1114110	1114112	1114114
1114117	1114120	1114121
1114125	1114127	1114129
1114136	1114138	1114139
1114141	1114142	1114144
1114149	1114151	1114152
1114153	1114156	1114158
1114160	1114162	1114166
1114167	1114169	1114171
1114172	1114174	1114175
1114181	1114190	1114191
1114192	1114198	1114199
1114703	1114704	1114705
1114706	1114707	1114708
1114709	1114711	1114712
1114714	1114715	1114717
1114724	1114728	1114729
1114733	1114734	1114735
1114740	1114742	1114743
1114744	1114745	1114746
1114748	1114753	1114754
1114755	1114756	1114757
1114758	1114759	1114762
1114765	1114766	1114767
1114768	1114772	1114773
1114774	1114775	1114777
1114780	1114782	1114787
1114793	1114802	1114805
1114822	1114823	1114843
1114845	1114847	1114858
1114859	1114860	1114862
1114870	1114871	1114872
1114881	1114882	1114884
1114885	1114886	1114887
1114888	1114905	1114910
1114911	1114914	1114917
1114933	1114936	1114942
1114949	1114966	1114967
1114968	1114969	1114977
1114986	1114989	1114991
1990205	1990221	1990222
1990228	1990243	1990280
1990297	1990299	1990300
1990302	1990304	1990325
1990342	1990349	1990350
1990353	1990356	1990357
1990359	1990360	1990362
1990364	1990366	1990369
1990370	1990371	1990372
1990373	1990374	1990379
1990385	1990387	1990394
1990397	1990399	1990401
1990403	1990404	1990405
1990406	1990407	1990408
1990413	1990414	1990415
1990418	1990419	1990427
1990441	1990451	1990452
1990453	1990455	1990457
1990466	1990467	1990469
1990471	1990474	1990476
1990480	1990481	1990487
1990492	1990496	1990497
1993703	1993704	1993739

1993772	1993775	1993782
1993783	1993795	1993796
1993797	1993804	1993806
1993808	1993811	1993812
1993813	1993814	1993815
1993820	1993822	1993824
1993833	1993839	1993847
1993856	1993863	1993925
1993935	1993936	1993937
1993938	1993939	1993940
1993942	1993943	1993944

CASE, CATERPILLAR, CHEVROLET, CLARK, CUMMINS, DODGE, FIAT ALLIS, FORD(USA), HYSTER, INT.HARVESTER(USA), JOHN DEERE, KENWORTH, M. F., NEW HOLLAND, PERKINS, VOLVO

6002

B= 16 **E=** 58 **F=** 46 **Y=** 32 **L=**118

P= 97 **Z=** 12 **Rot=** D **Sca=** 19R

O.E. BOSCH 9001453601

BOSCH

0001371001	9000453064	9000453065
9000453067	9000453068	F000AL0302

MERCEDES

6045

B= 16 **E=** 57 **F=** 46 **Y=** 32 **L=**120

P= 97 **Z=** 12 **Rot=** S **Sca=** 19R

O.E. DELCO R. 1893561 1894218 1953151

DELCO R.

10461037	1113477	1114155
1114177	1114716	1114948
1990365	1990486	1993774
1993784	1993801	1993826

CASE, FORD(USA), JOHN DEERE, M. F., MPLS-MOLINE, NEW HOLLAND

6176

NEW !

B= 16 **E=** 58 **F=** 57 **Y=** 34 **L=**118

P= 100 **Z=** 11 **Rot=** D **Sca=** 19R

O.E. BOSCH 2006202015

BOSCH 0001371018 0001371020

CATERPILLAR, CLARK, CUMMINS

DELCO REMY

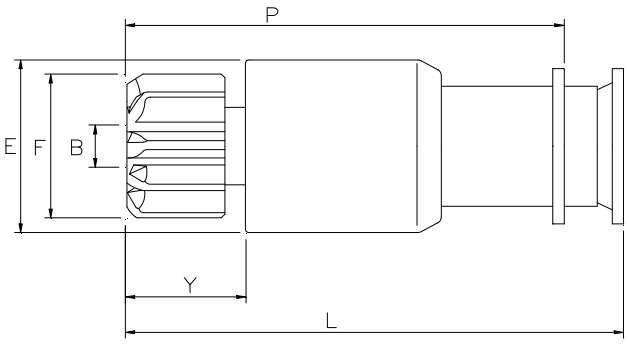

DEL060

6004

B= 16 **E=** 58 **F=** 57 **Y=** 32 **L=**170

P= 146 **Z=** 11 **Rot=** D **Sca=** 19R

O.E. DELCO R. 1894220

DELCO R.

10478846	10478853	1109294
1109299	1109633	1109635
1109641	1109644	1109793
1109794	1109832	1109835
1109969	1109989	1113867
1114713	1990227	1990238
1990241		

CATERPILLAR, FORD(USA), KENWORTH

6005

B= 16 **E=** 58 **F=** 46 **Y=** 32 **L=**170

P= 146 **Z=** 12 **Rot=** D **Sca=** 19R

O.E. DELCO R. 1894221 1979835 800077

DELCO R.

10478862	1109497	1109632
1109757	1109779	1109792
1109849	1109949	1990232
1990240	1990247	1990285
1993781		

CATERPILLAR, GMC

DELCO REMY

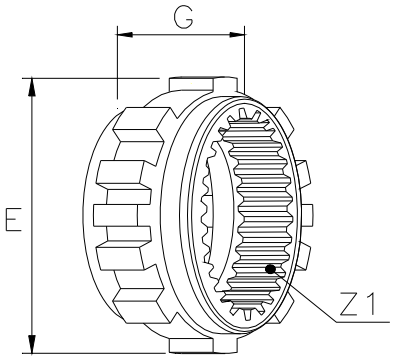

DELP01

4213

E= 66 **G=** 34 **Z1=** 48 **Cod=** 11746

O.E. DELCO R. 10475632

DELCO R.

8000032	9000786	9000798
9000804	9000805	9000806
9000812	9000819	9000820
9000821	9000822	9000834
9000835	9000844	9000850
9000851	9000853	9000860
9000861	9000862	9000863
9000864	9000865	9000866
9000867	9000899	9000900

FIAT 134705880

IVECO 55195967

BUICK, CADILLAC, CHEVROLET, CITROEN, FIAT, GMC, IVECO, OPEL, PEUGEOT, PONTIAC, SAAB

DELCO REMY

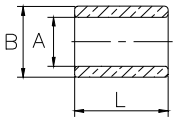

DELA1

3880

A= 14,31 **B=** 15,92 **L=** 20,7

O.E. DELCO R. 35058

3881

A= 14,35 **B=** 15,95 **L=** 19

O.E. DELCO R. 810620

3882

A= 14,32 **B=** 19,89 **L=** 20

O.E. DELCO R. 812823

3883

A= 12,76 **B=** 15,85 **L=** 21,7

O.E. DELCO R. 817047

3884

A= 12,8 **B=** 14,35 **L=** 19,8

O.E. DELCO R. 1839345

DELCO REMY

3885

A= 11,5 **B=** 15,87 **L=** 20,6

O.E. DELCO R. 1862383

3886

A= 12,02 **B=** 13,19 **L=** 18,2

O.E. DELCO R. 1923907 1984268

3887

A= 12,08 **B=** 14,08 **L=** 14

O.E. DELCO R. 3471069 3471553
FEMSA 3305-18

4137

A= 17,52 **B=** 22,3 **L=** 28,9

O.E. DELCO R. 1869755

4138

A= 21,13 **B=** 24,5 **L=** 31,75

O.E. DELCO R. 1894637 1923484

DELCO REMY

DELKIT

4509K

A= 12,08 **B=** 14,08 **L=** 14 [2]

O.E. DELCO R. 3471553

EFEL

EFEL

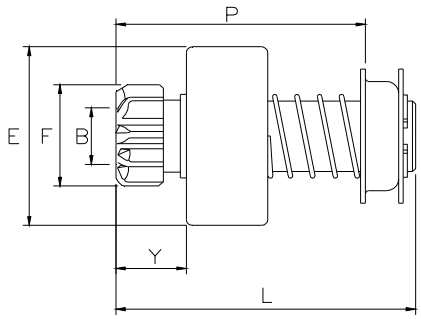

EFE010

1240

B= 14,3 **E=** 60 **F=** 34 **Y=** 18 **L=**101

P= 81 **Z=** 9 **Rot=** D **Sca=** 03E

O.E. EFEL 3351

EFEL

SAME

FEMSA

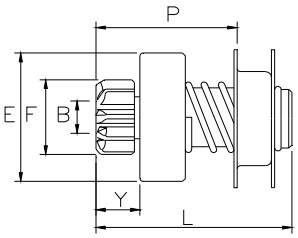

FEM001

2734

B= 12 **E=** 42 **F=** 30 **Y=** 16 **L=**65

P= 52 **Z=** 9 **Rot=** D **Sca=** 06R

O.E. FEMSA 1088

FASA

2742

B= 12 **E=** 36 **F=** 27 **Y=** 14 **L=**61

P= 45 **Z=** 8 **Rot=** S **Sca=** 06R

O.E. FEMSA 5252

FEMSA MTO 65-1

SEAT

2743

B= 12 **E=** 38 **F=** 29 **Y=** 10 **L=**55

P= 41 **Z=** 8 **Rot=** S **Sca=** 06R

O.E. FEMSA 6102 9001336201

FEMSA MTO 51-1 MTO 51-2

CITROEN

FEMSA

2747

B= 12 **E=** 36 **F=** 30 **Y=** 15 **L=**60

P= 42 **Z=** 9 **Rot=** D **Sca=** 06E

O.E. FEMSA 5429

FEMSA MTC 52-1 MTC 52-2

FASA

2753

B= 14 **E=** 46 **F=** 30 **Y=** 16 **L=**69

P= 48 **Z=** 9 **Rot=** D **Sca=** 03E

O.E. FEMSA 5761

FEMSA MTC 82-1 MTC 82-4 MTC 82-6
MTC 82-7

D.K.W., SEAT

3176

B= 12 **E=** 44 **F=** 27 **Y=** 15 **L=**67

P= 53 **Z=** 10 **Rot=** D **Sca=** 05E

O.E. FEMSA 17061-28 9001336232

FEMSA MOK 12-1

FORD(D)

FEMSA

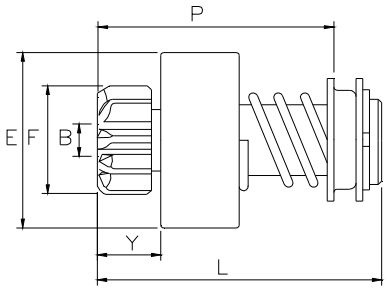

FEM002

1952

B= 14 **E=** 60 **F=** 39 **Y=** 20 **L=**80

P= 65 **Z=** 10 **Rot=** D **Sca=** 12E

O.E. FEMSA 32763-1 9003336249

FEMSA MOE 12-7 MOL 12-1

LAND ROVER SANTANA

FEMSA

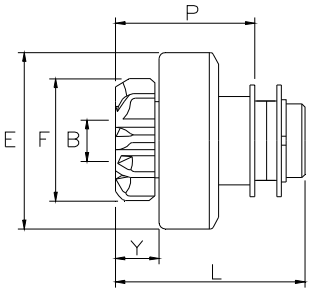

FEM003

1695

B= 14 **E=** 60 **F=** 46 **Y=** 14 **L=**61

P= 45 **Z=** 13 **Rot=** D **Sca=** 12E

O.E. FEMSA 19394-6

FEMSA MRF 24-11

IBERFRIO

3080

B= 14 **E=** 60 **F=** 39 **Y=** 14 **L=**61

P= 45 **Z=** 10 **Rot=** D **Sca=** 12E

O.E. FEMSA 19394-4 9003336221

FEMSA MRF 12-3 MRF 12-5

LAND ROVER SANTANA, SAVA

FEMSA

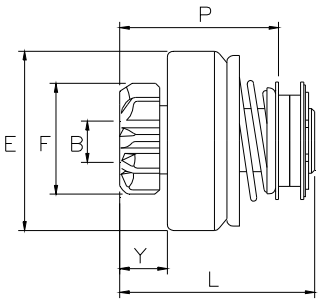

FEM004

1921

B= 14 **E=** 60 **F=** 41 **Y=** 14 **L=**61

P= 48 **Z=** 11 **Rot=** D **Sca=** 12E

O.E. BOSCH 9003336223
FEMSA 24894-7

BOSCH 9000335418
FEMSA MRF 12-18

MWM DITER

1951

B= 14 **E=** 60 **F=** 35 **Y=** 14 **L=**61

P= 48 **Z=** 9 **Rot=** D **Sca=** 12E

O.E. FEMSA 24894-6 9003336231

FEMSA 9000335417 MRF 12-17

MWM DITER

3114

B= 14 **E=** 60 **F=** 46 **Y=** 14 **L=**61

P= 48 **Z=** 13 **Rot=** D **Sca=** 12E

O.E. FEMSA 24894-3 9003336228

FEMSA MRF 12-24 MRF 24-23

FEMSA

AVIA, EBRO, SEAT

3115

B= 12 **E=** 60 **F=** 25 **Y=** 14 **L=**61

P= 48 **Z=** 9 **Rot=** D **Sca=** 12E

O.E. FEMSA 24894-4 9003336229

FEMSA MRF 12-14

PERKINS, SEAT

3116

B= 14 **E=** 60 **F=** 39 **Y=** 14 **L=**61

P= 48 **Z=** 10 **Rot=** D **Sca=** 12E

O.E. FEMSA 24894-5 9003336230

FEMSA MRF 12-15 MRF 12-16 MRF 12-26
MRF 24-13

LAND ROVER SANTANA, PERKINS, SAVA

3117

B= 14 **E=** 60 **F=** 43 **Y=** 14 **L=**61

P= 48 **Z=** 12 **Rot=** D **Sca=** 12E

O.E. FEMSA 24894-8 9003336233

FEMSA MRF 12-21

MERCEDES, PERKINS, SEAT

FEMSA

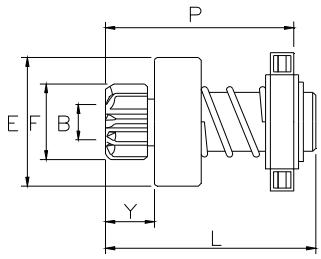

FEM005

1592

B= 12 **E=** 44 **F=** 30 **Y=** 16 **L=**68

P= 63 **Z=** 9 **Rot=** D **Sca=** 12E

O.E. FEMSA 17061-17 9001336225

FEMSA MOA 12-2

AUSTIN, MORRIS

3026

B= 12 **E=** 44 **F=** 27 **Y=** 15 **L=**67

P= 62 **Z=** 10 **Rot=** D **Sca=** 12E

O.E. FEMSA 17061-16 9001336224

FEMSA MOA 12-10

FORD(D)

3219

B= 12 **E=** 44 **F=** 26 **Y=** 15 **L=**67

P= 62 **Z=** 9 **Rot=** D **Sca=** 12E

O.E. FEMSA 17061-20 9001336228

FEMSA MOA 12-13 MOA 12-8

CITROEN, FORD(D), PEUGEOT

FEMSA

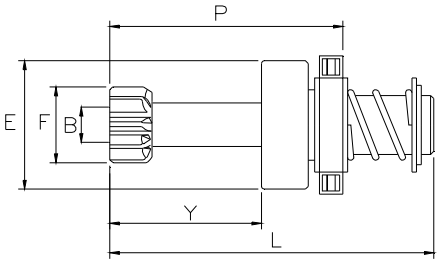

FEM010

3027

B= 12 **E=** 44 **F=** 26 **Y=** 47 **L=**102

P= 74 **Z=** 9 **Rot=** D **Sca=** 06E

O.E. FEMSA 17061-18 9001336226

FEMSA MOB 12-1

CITROEN

3157

B= 12 **E=** 44 **F=** 26 **Y=** 47 **L=**102

P= 74 **Z=** 9 **Rot=** D **Sca=** 05E

O.E. FEMSA 17061-27 9001336231

FEMSA MOB 12-2

CITROEN

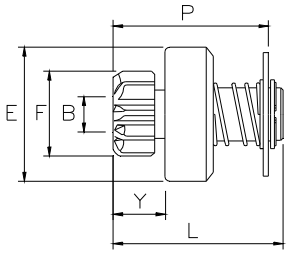

FEM040

2781

B= 12 **E=** 40 **F=** 27 **Y=** 16 **L=**61

P= 56 **Z=** 8 **Rot=** S **Sca=** 06R

O.E. FEMSA 9001336203 9328

FEMSA MTA 12-1 MTA 12-H25 MTA 12-H35 MTA 12-P1 MTA 12-P31

EBRO, SEAT

2782

B= 14 **E=** 46 **F=** 30 **Y=** 16 **L=**69

P= 59 **Z=** 9 **Rot=** D **Sca=** 03E

O.E. FEMSA 10612-1 9001336204

FEMSA MTB 12-1

MEVOSA

2783

B= 12 **E=** 36 **F=** 30 **Y=** 15 **L=**60

P= 55 **Z=** 9 **Rot=** D **Sca=** 06E

O.E. FEMSA 9819

FEMSA MTA 12-4

FASA

FEMSA

2796

B= 11,5 **E=** 42 **F=** 26 **Y=** 18 **L=**59

P= 54 **Z=** 9 **Rot=** D **Sca=** 06E

O.E. FEMSA 10612-3 9001336206

FEMSA MTA 12-14 MTA 12-H33 MTA 12-P15 MTA 12-P32

RENAULT

2797

B= 11,5 **E=** 42 **F=** 26 **Y=** 18 **L=**59

P= 54 **Z=** 9 **Rot=** S **Sca=** 06E

O.E. FEMSA 10612-4 9001336207

FEMSA MTA 12-6 MTA 12-H23

TALBOT

2820

B= 11,5 **E=** 44 **F=** 25 **Y=** 16 **L=**62

P= 54 **Z=** 9 **Rot=** S **Sca=** 06E

O.E. FEMSA 17061-2 9001336213

FEMSA MTA 12-13 MTA 12-41

EBRO, FIAT, SEAT

2938

B= 11,5 **E=** 42 **F=** 30 **Y=** 15 **L=**62

P= 54 **Z=** 9 **Rot=** S **Sca=** 06E

O.E. FEMSA 17061-12 9001336221

FEMSA MTA 12-30 MTA 12-P30

CITROEN

3015

B= 11,5 **E=** 44 **F=** 26 **Y=** 15 **L=**62

P= 54 **Z=** 9 **Rot=** D **Sca=** 12E

O.E. FEMSA 17061-15 9001336223

FEMSA MTA 12-19 MTA 12-37 MTA 12-38 MTA 12-39 MTA 12-43 MTA 12-P19 MTV 12-4 MTV 12-6 MTV 12-8

DAF, RENAULT, SEAT, TALBOT

3028

B= 11,5 **E=** 44 **F=** 26 **Y=** 16 **L=**62

P= 54 **Z=** 9 **Rot=** S **Sca=** 06E

O.E. FEMSA 17061-8 9001336217

FEMSA MTA 12-20 MTA 12-42 MTV 12-15 MTV 12-5 MTV 12-7 MTV 12-L5

SEAT, TALBOT

3029

B= 11,5 **E=** 42 **F=** 26 **Y=** 18 **L=**59

P= 54 **Z=** 9 **Rot=** S **Sca=** 06E

O.E. FEMSA 10612-5 9001336208

FEMSA MTA 12-7 MTA 12-H24 MTA 12-P7

RENAULT

3035

B= 11,5 **E=** 44 **F=** 28 **Y=** 16 **L=**62

P= 54 **Z=** 10 **Rot=** S **Sca=** 06E

O.E. FEMSA 17061-25 9001336229

FEMSA MTA 12-40

CITROEN

3052

B= 11,5 **E=** 42 **F=** 25 **Y=** 18 **L=**59

P= 54 **Z=** 9 **Rot=** S **Sca=** 06E

O.E. FEMSA 10612-8 9001336209

FEMSA MTA 12-3 MTA 12-P3

SEAT

FEMSA

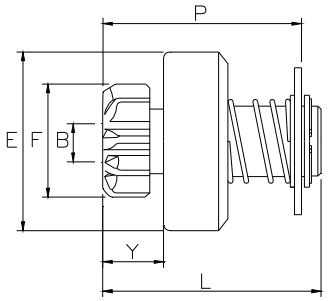

FEM040Z

2700

B= 14 **E=** 60 **F=** 41 **Y=** 19 **L=**70

P= 61 **Z=** 11 **Rot=** S **Sca=** 03E

O.E. FEMSA 9230-5

2780

B= 14 **E=** 60 **F=** 39 **Y=** 19 **L=**70

P= 64 **Z=** 10 **Rot=** D **Sca=** 03E

O.E. FEMSA 9230-3

LAND ROVER, SAVA

2784

B= 14 **E=** 60 **F=** 41 **Y=** 19 **L=**70

P= 63 **Z=** 11 **Rot=** D **Sca=** 03E

O.E. FEMSA 9230-1

MATACAS, SAVA

2821

B= 12 **E=** 60 **F=** 33 **Y=** 21 **L=**69

P= 63 **Z=** 9 **Rot=** D **Sca=** 03E

O.E. FEMSA 10870-4 9003336205

FEMSA MRC 12-20 MRC 12-21 MTC 12-20

MEVOSA

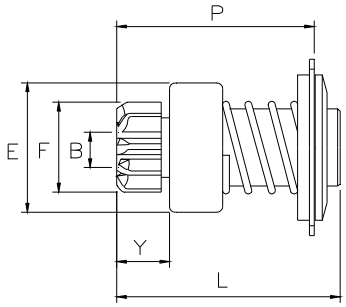

FEM045

1670

B= 12,5 **E=** 50 **F=** 26 **Y=** 15 **L=**68

P= 55 **Z=** 9 **Rot=** D **Sca=** 12E

O.E. FEMSA 17061-19 9001336227

FEMSA MTD 12-18

TALBOT

2819

B= 11,5 **E=** 44 **F=** 26 **Y=** 17 **L=**68

P= 57 **Z=** 9 **Rot=** D **Sca=** 12E

O.E. FEMSA 17061-9 9001336218

FEMSA MTS 12-10 MTS 12-37 MTS 12-50
MTS 12-P17 MTS 12-V26

RENAULT

FEMSA

2824

B= 11,5 **E=** 44 **F=** 25 **Y=** 17 **L=**71

P= 60 **Z=** 9 **Rot=** D **Sca=** 12E

O.E. FEMSA 17061-1

SEAT, SOMAVE

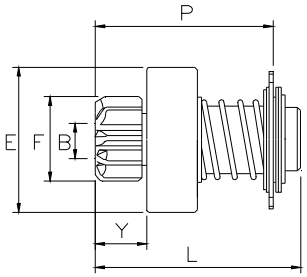

FEM047

1628

B= 12 **E=** 50 **F=** 30 **Y=** 17 **L=**66

P= 57 **Z=** 9 **Rot=** S **Sca=** 12E

O.E. FEMSA 25917-9 9001336237

FEMSA MOC 12-10

LOMBARDINI, MINSEL, RUGGERINI

FEMSA

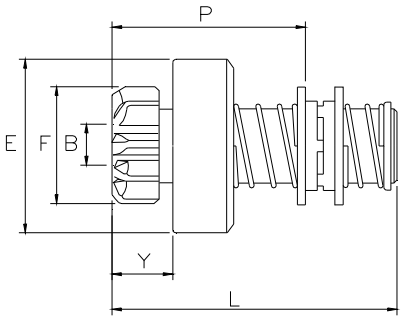

FEM060

1693

B= 14,3 **E=** 59 **F=** 34 **Y=** 19 **L=**90

P= 63 **Z=** 9 **Rot=** S **Sca=** 03E

O.E. FEMSA 150536 9003336214

LOMBARDINI, MINSEL, PASQUALI, RUGGERINI

2822

B= 14,3 **E=** 59 **F=** 40 **Y=** 19 **L=**90

P= 63 **Z=** 10 **Rot=** D **Sca=** 03E

O.E. FEMSA 15053-2 9003336210

FEMSA MTL 12-16 MTL 12-2 MTL 12-3

SAMA RENAULT, SAVA

FEMSA

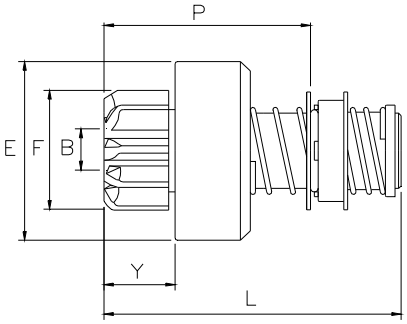

FEM065

2825

B= 14,3 **E=** 60 **F=** 40 **Y=** 19 **L=**92

P= 66 **Z=** 10 **Rot=** D **Sca=** 03E

O.E. FEMSA 15372-1 9003336216

FEMSA MTP 12-1 MTP 12-16

AVIA, EBRO, PERKINS, SAVA

3064

B= 14,3 **E=** 60 **F=** 40 **Y=** 22 **L=**92

P= 67 **Z=** 11 **Rot=** D **Sca=** 03E

O.E. FEMSA 15372-2 9003336217

FEMSA MTP 12-17 MTP 12-3 MTP 12-5

EBRO, PERKINS, SAVA

3079

B= 14,3 **E=** 60 **F=** 40 **Y=** 22 **L=**92

P= 67 **Z=** 11 **Rot=** D **Sca=** 03E

O.E. FEMSA 15372-5 9003336218

FEMSA MTP 24-2

PEGASO, SAVA

FEMSA

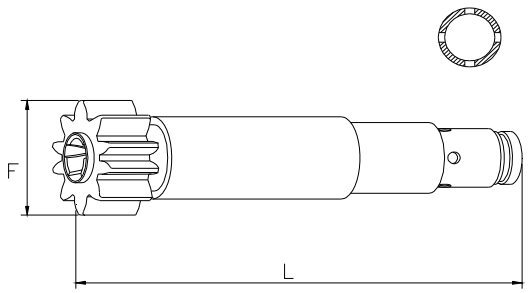

FEM205

3234

F= 39 **L=** 139 **Z=** 10 **Rot=** D

O.E.	CAV	5933-332A	5933-820	5933-820S
	FEMSA	9586-1		
	FEMSA	MTC 252-2	MTC 252-6	MTC 252-7
		MTC 402-15	MTC 402-2	

ALLIS CHALMERS, AUSTIN, BEDFORD, COMMER/KARRIER, DODGE, MORRIS

FEMSA

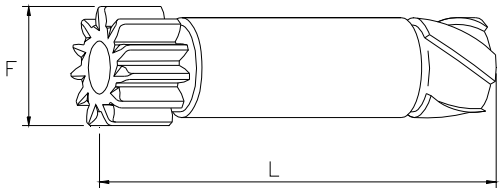

FEM210

0030

F= 41 **Z=** 11 **Rot=** D **Mat=** A **L=**120

O.E.	BOSCH	2006380558	2006381558	
	FEMSA	3550		
	FIAT	9008738		
	ISKRA	18.100.021	18100021	
	MARELLI	74372580	74372630	
	BOSCH	0001401002	0001401044	0001401045
		0001401046	0001402002	0001402051
		0001402052	0001402053	0001402057
		0001501003	0001501020	0001501032
	FEMSA	MTH 24-1	MTH 24-2	MTH 24-4
	ISKRA	11.130.158		

BERNA, KHD, SCANIA

FEMSA

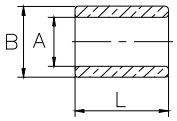

FEMA1

4061

A= 10,11 **B=** 14,04 **L=** 13,5

O.E. BOSCH 9900333013
FEMSA 3305-13

4068

A= 12,08 **B=** 16,09 **L=** 15

O.E. FEMSA 3305-39
VALEO 188237

4069

A= 15,97 **B=** 19,12 **L=** 19

O.E. FEMSA 3305-50

4070

A= 22,31 **B=** 26,11 **L=** 34

O.E. FEMSA 3305-51

4073

A= 12,04 **B=** 16,02 **L=** 16

O.E. FEMSA 3305-10

FEMSA

4074

A= 12,04 **B=** 15,93 **L=** 13,8

O.E. BOSCH 9900333103
FEMSA 3305-103

4075

A= 12,02 **B=** 16,04 **L=** 23,8

O.E. FEMSA 3305-11

4076

A= 10,08 **B=** 14,02 **L=** 15

O.E. FEMSA 3305-82

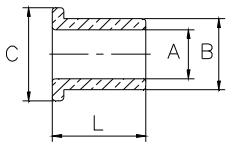

FEMA2

4060

A= 10,06 **B=** 14,06 **L=** 14,6 **C=** 16,7

O.E. BOSCH 9001330309
FEMSA 12665-9

4062

A= 16,05 **B=** 22,08 **L=** 20 **C=** 25,8

O.E. FEMSA 12665-3

FEMSA

4063

A= 14,06 **B=** 20,1 **L=** 17,4 **C=** 21,8

O.E. FEMSA 12665-5

4065

A= 12,06 **B=** 18,1 **L=** 17,5 **C=** 19,9

O.E. FEMSA 12665-10

4066

A= 14,06 **B=** 19,1 **L=** 18 **C=** 21

O.E. FEMSA 12665-11

4077

A= 10,06 **B=** 14,05 **L=** 13 **C=** 16,5

O.E. FEMSA 12665-12

FORD

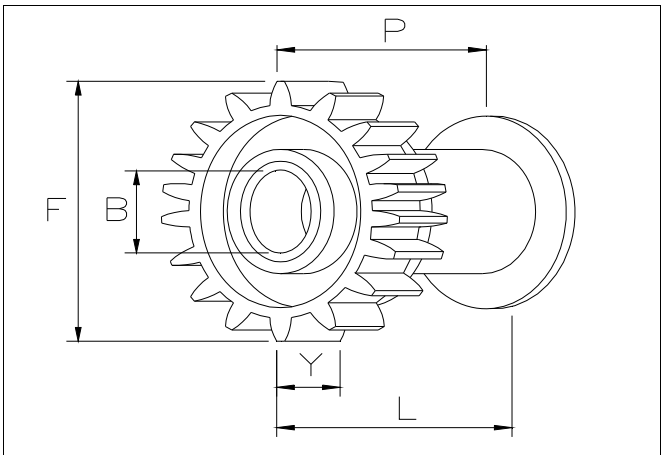

FOR006RB

6218

NEW !

B= 14,3 **E=** --- **F=** 52 **Y=** 13 **L=**45

P= 39 **Z=** 22 **Rot=** S **Sca=** ---

O.E. FORD F5RZ11A198A

FORD 1057661 1076141 1197912 1209193 1F1U11000AA 1F1Z11002AA

FORD(USA), LINCOLN, MERCURY

FORD

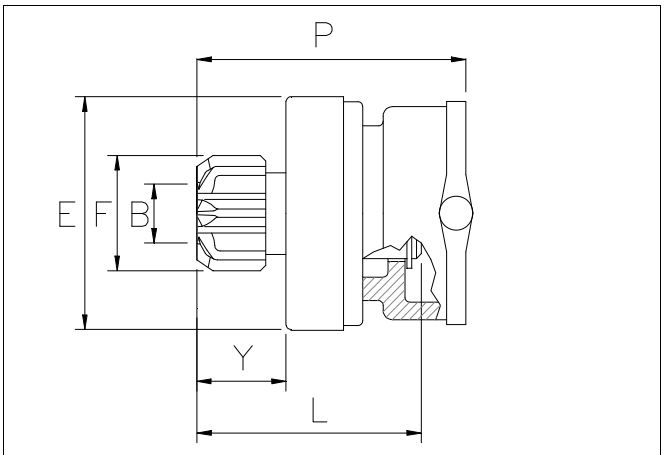

FOR010

2339

B= 12 **E=** 49 **F=** 27 **Y=** 18 **L=**46

P= 57 **Z=** 10 **Rot=** D **Sca=** 12E

FORD 98AB11000CB YS4U11000AA YS4U11000AB

FORD(D)

FORD

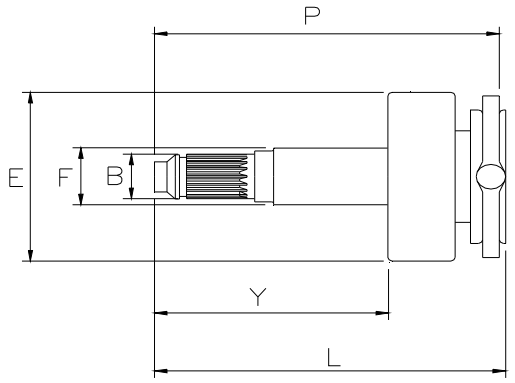

FOR003

2274

B= 12 **E=** 46 **F=** 19 **Y=** 53 **L=**82

P= 79 **Z=** 18 **Rot=** D **Sca=** 12E

O.E. FORD F81U11350AB STRC019

FORD 1W4U11000CA F81U11000AA F81U11000AB F81U11000AC F81U11000AD F81Z11002AA SA873 SA875 SA882 XL1U11000AA XL1U11000AB XL1U11000AC XL1Z11002AA XW4U11000CG XW4Z11002CG YC3U11000AA

FORD(USA), LINCOLN

FORD

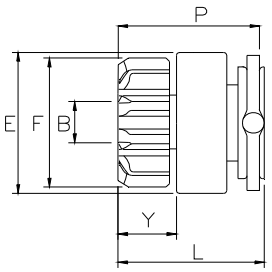

FOR005

2065

B= 12 **E=** 49 **F=** 45 **Y=** 17 **L=**47

P= 43 **Z=** 13 **Rot=** D **Sca=** 12E

O.E. FORD 10670-F7RU 10688

FORD 97VB11000AA 97VB11000AB 98VB11000 98VB11000B1A 98VB11000B3B 98VB11000BA

FORD(D)

2245

B= 12 **E=** 49 **F=** 38 **Y=** 17 **L=**47

P= 47 **Z=** 12 **Rot=** S **Sca=** 12E

FORD 1S7U11000BA 1S7U11000BB 1S7U11000BC 2S7T11000DA 97CA11000AB XS7U11000AB XS7U11000BA YC1U11000AA YC1U11000AB YC1U11000AE

FORD(D)

6052

B= 12 **E=** 49 **F=** 38 **Y=** 17 **L=**47

P= 43 **Z=** 12 **Rot=** D **Sca=** 12E

O.E. FORD F8RU10686

FORD F8RU11000AA

FORD, MAZDA, NISSAN

6066

B= 12 **E=** 49 **F=** 36 **Y=** 17 **L=**47

P= 45 **Z=** 11 **Rot=** D **Sca=** 12E

FORD 3M5T11000CD 3M5T11000CE 3M5T11000DC 4M5T11000FA

FORD(D)

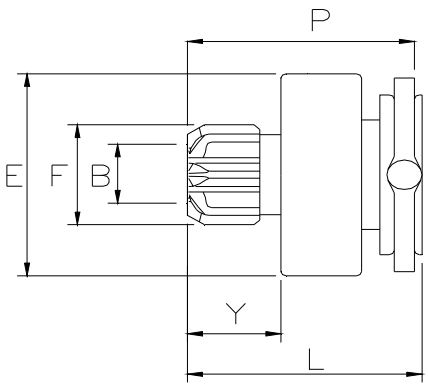

FOR005A

2115

B= 12 **E=** 49 **F=** 27 **Y=** 18 **L=**46

P= 43 **Z=** 10 **Rot=** D **Sca=** 12E

O.E. FORD 53R211350A F3RZ11350A F5RU11350RA

FORD 1S4U11000AA 2T1411000CC 93BB11000HB 93BB11000JB 96BB11000AA 97BB11000BB 97BB11000BC 98AB11000AD F3RZ11002B

FORD(D)

2275

B= 12 **E=** 46 **F=** 28 **Y=** 18 **L=**46

P= 43 **Z=** 10 **Rot=** D **Sca=** 12E

O.E. FORD E90Z11350A F5DZ11350A F90Z11350A SD-337

FORD E90F11000BA E90Y11002A E90Y11002B E9SF11000AA E9SF11000BA E9SZ11002A

FORD

E9SZ11002B F02U11000AA F02Z11002A F07U11000AA F0O11002A F0OU11000AA F0OY11002A F0TZ11002A F13U11000AA F13Z11002A F23U11000AA F23U11000BC F23Z11002A F23Z11002B F2DU11000AA F2DU11000BA F2DZ11002A F2TU11000AA F2TZ11002A F3DU11000AA F3DZ11002A FO2F11000AA FO7U11000AA FO7U11000BA FOCF11000BA FOCU11000BA FOFZ11002A

FORD(USA), LINCOLN

2362

B= 12 **E=** 49 **F=** 31 **Y=** 18 **L=**46

P= 43 **Z=** 12 **Rot=** D **Sca=** 12E

O.E. FORD F2VY11350A SD341

FORD F2VY11002A F3LU11000AA F3LY11002A SA789 SA822

FORD(USA), LINCOLN

6146

NEW !

B= 12 **E=** 46 **F=** 34 **Y=** 18 **L=**47

P= 43 **Z=** 11 **Rot=** D **Sca=** 06E

FORD 3M5T11000AB 3M5T11000AC 3M5T11000AD 3M5T11000AE 4S4T11000AA 6G9N11000AA 6G9N11000AB 6S4T11000AA

FORD(D), VOLVO

6177

NEW !

B= 12 **E=** 46 **F=** 30 **Y=** 18 **L=**47

P= 46 **Z=** 9 **Rot=** D **Sca=** 12E

O.E. FORD F0FZ11350A SD340

FORD 1387091 1387092 1480550 6G9N11000EB 6G9N11000EC FOCF11000AA FOCU11000AA SA779

FORD(D)

FORD

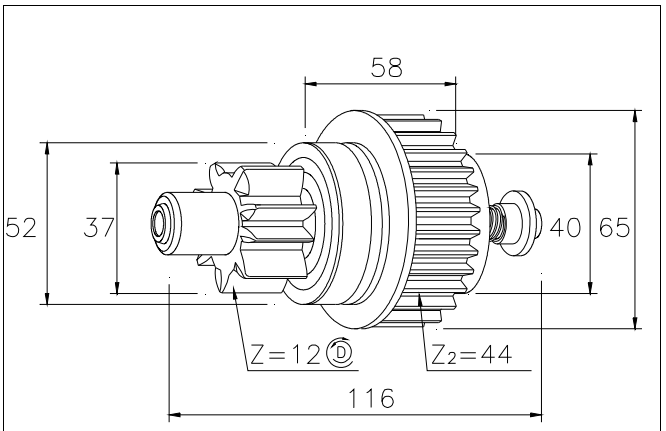

FOR040

2273

O.E. FORD 1C3U11350AB

FORD

1C3U11000AA	1C3U11000AB	1C3U11000AC
1C3U11000AD	1C3U11000AE	1C3Z11002AA
2C2411000AA	2C3T11000AA	2C3T11000AB
2C3Z11002A	3C3U11000AB	3C3U11000AC
3C3Z11002AA	3J17B11000AB	

FORD(USA)

FORD

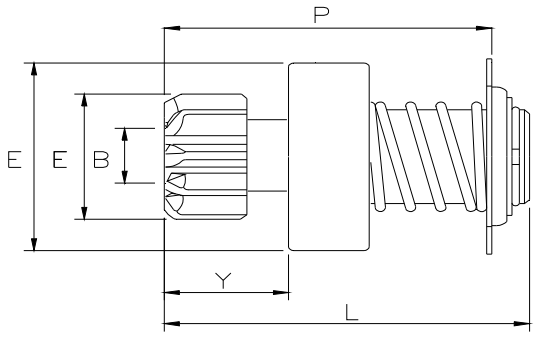

FOR035

6219

NEW !

B= 12 **E=** 48 **F=** 25 **Y=** 19 **L=**71

P= 61 **Z=** 9 **Rot=** D **Sca=** 04E

O.E. FORD

C1VF11350A	C1VY11350A	C20F11350C
C3VF11350A	C3VF11350C	C40F11350A
C40F11350B	C40Z11350A	C4OZ11350B
C5JF11350A	C6FY11350A	C6VY11350A
C6VY11350A1	C7AF11350A	C7AF11350A1
C8JF11350A	C8VF11350A	C8VF11350B
C8VF11350B1	C8VF11350D	C8VY11350A
C9HZ10350A	C9HZ11350A	D5AF11350AA
D6PF11a108BA	D6PZ11350B	

FORD

6DZ11002B	8DF11001AA	C0DF11001A
C0DF11001D	C1VF11001D	C2OF11001A
C2OF11001B	C2OF11001C	C2OF11001D
C2OF11001E	C2OZ11002A	C2OZ11002B
C2VF11001C	C2VY11002A	C3OF11001A
C3OF11001B	C3OZ11002A	C3VF11001A
C4OF11001A	C4OF11001B	C4TF11001B
C4TZ11002B	C4VF11001A	C4ZF11001A
C5AF11001A	C5TF11001A	C5TF11001B
C5TZ11002A	C5TZ11002D	C6AF11001A
C6AZ11002A	C6OF11001A	C6OZ11102A
C6VF11001A	C6VF11002A	C6VY11002A
C6VY11002B	C7AF11001A	C7AF11001B
C7AF11001C	C7AF11001E	C7AF11001F
C7OF11001A	C7VF11001A	C8AF11001A
C8AZ11002A	C9AF11001B	C9ZF11001A
D0AF11001A	D0AF11001B	D0AF11001C
D0AF11001E	D0OF11001A	D0TF11001A
D0ZF11001A	D0ZF11001B	D1AF11001AA
D1AF11002A	D1AZ11001A	D1AZ11002A
D2AF11001AA	D2AF11001BA	D2AF11001CA
D2AF11001DA	D2AF11001HA	D2AF11001JA
D2HF11001E	D2HF11001EA	D2OF11001AA
D2OF11001BA	D2TF11001AA	D2TF11001BA
D2ZF11001AA	D2ZF11001BA	D2ZF11001CA
D4OZ11002A	D4TZ11002D	D5AF11001EA
D5AZ11002C	D5FF11001AA	D5OF11001AA
D5OF11001BA	D5TF11001AA	D5TF11001DA
D6BF11001AA	D6BF11001BA	D6DZ11002A

D6DZ11002B	D6OF11001AA	D6OZ11002A
D6TF11001AA	D6TF11001BA	D6TF11001DA
D6TF11001EA	D6TZ11002A	D6TZ11002B
D6TZ11002D	D7AZ11002A	D7AZ11002B
D7DZ11001BA	D7DZ11002A	D7DZ11002B
D7HZ11002A	D7OZ11002A	D7OZ11002B
D7TZ11002A	D8AF11001AA	D8AF11001BA
D8BF11001AA	D8BF11001BA	D8BF11001CA
D8BZ11002A	D8FF11001DA	D8HF11001AA
D8OF11001AA	D8TF11001AA	D9HT11001AA
D9HZ11002A	E1AF11001BA	E1AZ11002B
E1BF11001AA	E1BF11001BA	E1BZ11002A
E1BZ11002B	E1HF11001AA	E1HZ11002A
E1TF11001AA	E1TF11001BA	E1TF11001CA
E1TZ11002A	E1TZ11002B	E1TZ11002C
E2AF11001DA	E2EF11001AA	E2FZ11002A
E2PF11001AA	E2PF11001CA	E2PZ11002A
E2SF11001AA	E2SZ11002A	E2TF11001AA
E2TZ11002A	E3EF11001AA	E3FZ11002A
E3TF11001AA	E3TZ11002E	E43F11001AA
E43Z11002A	E47F11001AA	E4EF11001BA
E4TF11001AA	E4TZ11002A	E69F11001AA
E69Z11002A	E6DF11001BA	E6DF11001E

FORD(USA), MERCURY

6220

NEW !

B= 12 **E=** 46 **F=** 29 **Y=** 17 **L=**70

P= 60 **Z=** 9 **Rot=** D **Sca=** 12E

O.E. FORD E4EF11350AA E4FZ11350A E4LF11350AA E4LY11350A EHEF11350AA

FORD E4EF11001AA E4FZ11002A E4LF11001AB E4LY11002A

FORD(USA), LINCOLN, MERCURY

6223

NEW !

B= 12 **E=** 48 **F=** 28 **Y=** 17 **L=**72

P= 62 **Z=** 10 **Rot=** D **Sca=** 04E

O.E. FORD E6EF11350AA E6FZ11350A

FORD E6EF11001AA E6FZ11002A E6FZ11002ARM

FORD(USA), MERCURY

6227

NEW !

B= 12 **E=** 48 **F=** 25 **Y=** 17 **L=**70

P= 61 **Z=** 9 **Rot=** D **Sca=** 03E

O.E. FORD E2BZ11350A E2PZ11350A

FORD

E25F11001AA	E25Y11002A	E25Z11002A
E2BF11001AA	E2BZ11002A	E37F11001AA
E3AF11001AA	E3AZ11002A	E3TF11001AA
E3TZ11002A	E3TZ11002D	E47F11001BA
E4AF11001AA	E4DF11001AA	E4DF11001BA
E4DZ11002B	E4SF11001AA	E4TF11001AA
E4TZ11002A	E4TZ11002B	E6DZ11002C
E7DF11001AA	E7ZF11001AA	E7ZZ11002A
E8DF11001AA	E8DZ11002A	

FORD(USA)

FORD

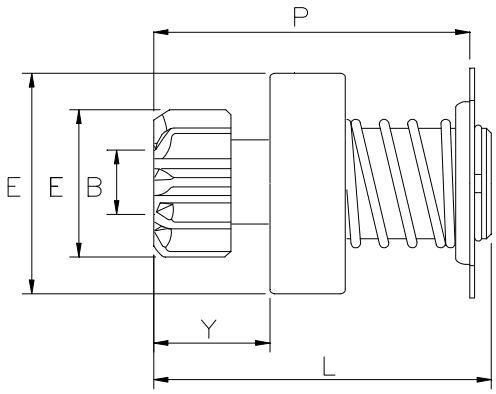

FOR036

6222

NEW !

B= 12 **E=** 48 **F=** 33 **Y=** 24 **L=**78

P= 75 **Z=** 10 **Rot=** D **Sca=** 04E

O.E. FORD C7NB11350 C7NB11350A

FORD C5NF11001B

FORD(USA), NEW HOLLAND

FORD

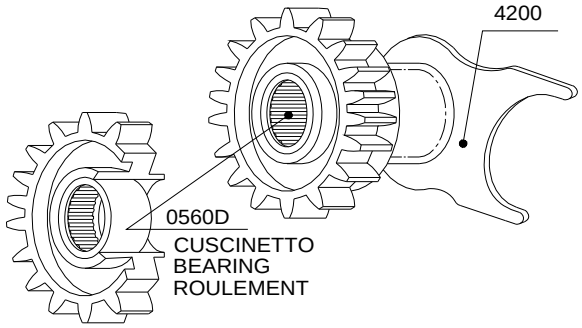

FOR005R

2321

FORD

1S7U11000BA	1S7U11000BB	1S7U11000BC
2S7T11000DA	97CA11000AB	XS7U11000AB
XS7U11000BA	YC1U11000AA	YC1U11000AB
YC1U11000AE		

FORD(D)

FORD

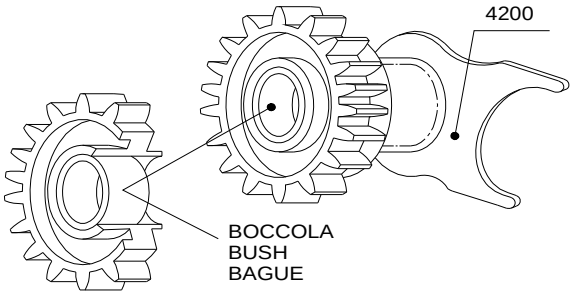

FOR005RB

2376

FORD

1S7U11000BA	1S7U11000BB	1S7U11000BC
2S7T11000DA	97CA11000AB	XS7U11000AB
XS7U11000BA	YC1U11000AA	YC1U11000AB
YC1U11000AE		

FORD(D)

FORD

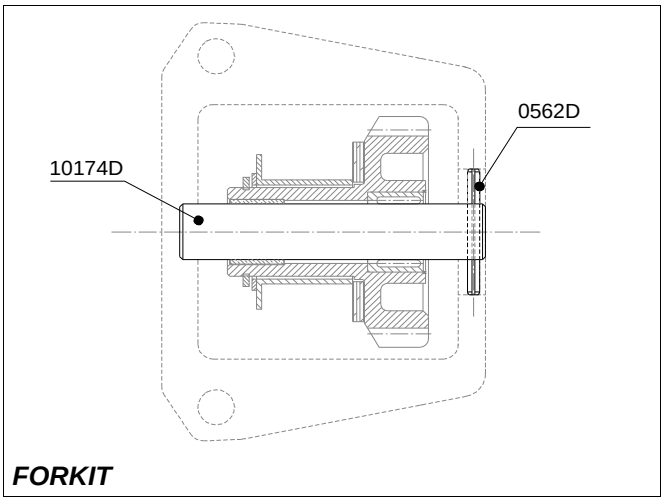

FORKIT

5017K

FORD	1S7U11000BA	1S7U11000BB	1S7U11000BC
	2S7T11000DA	97CA11000AB	XS7U11000AB
	XS7U11000BA	YC1U11000AA	YC1U11000AB
	YC1U11000AE		

FORD

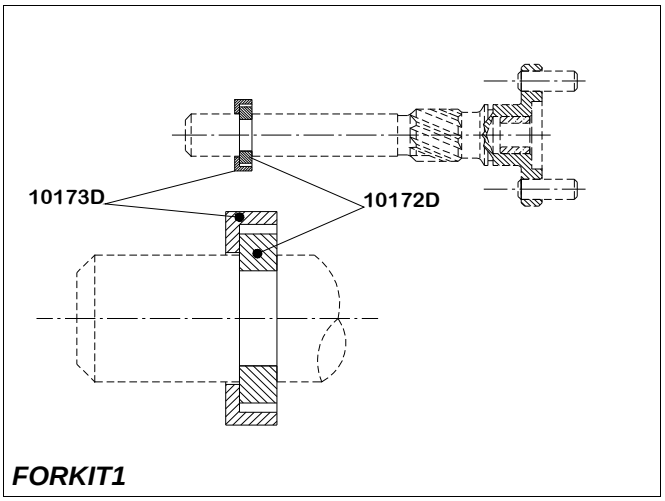

FORKIT1

5018K

FORD	1S4U11000AA	1S7U11000BA	1S7U11000BB
	1S7U11000BC	2S7T11000DA	93BB11000HB
	93BB11000JB	96BB11000AA	97BB11000BC
	97CA11000AB	98AB11000CB	F3RZ11002B
	XS7U11000AB	XS7U11000BA	YC1U11000AA
	YC1U11000AB	YC1U11000AE	YS4U11000AA
	YS4U11000AB		

FORD

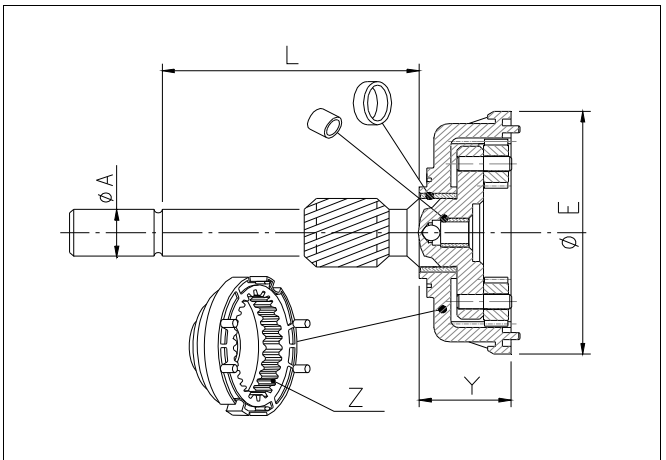

FORR1A

6001

A= 12 **B=** --- **E=** 72 **Y=** 28 **Z=**37

L= 59 **Rot=** D 3498 --- 4152

FORD 97VB11000AB 98VB11000 98VB11000B1A 98VB11000B3B 98VB11000BA

FORD(D)

FORD

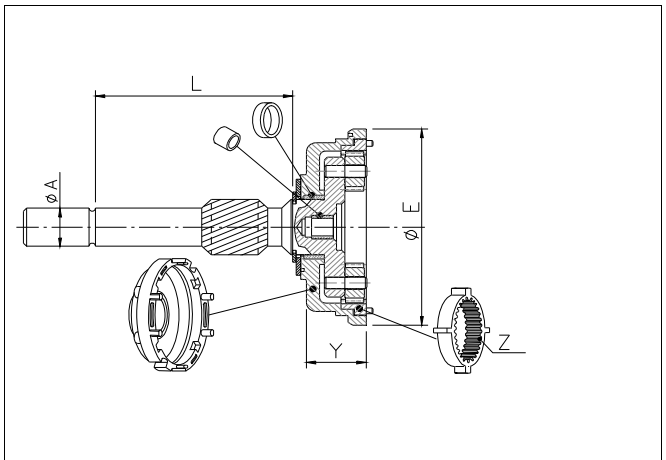

FORR2A

2341

A= 12 **B=** --- **C=** --- **E=** 72,5 **Y=**15

L= 60 **Z=** 37 **Rot=** S 4204 ---

4152 --- --- 3497 ---

FORD 1S7U11000BA 1S7U11000BB 1S7U11000BC 2S7T11000DA 97CA11000AB XS7U11000AB XS7U11000BA YC1U11000AA YC1U11000AB YC1U11000AC YC1U11000AD YC1U11000AE YC1U11000AF

FORD(D)

2342

A= 12 **B=** --- **C=** --- **E=** 72,5 **Y=**15

L= 60 **Z=** 37 **Rot=** D 4204 ---

4152 --- --- 3497 ---

FORD 1S4U11000AA 93BB11000HB 93BB11000JB 96BB11000AA 97BB11000BB 97BB11000BC F3RZ11002B

FORD(D)

FORD

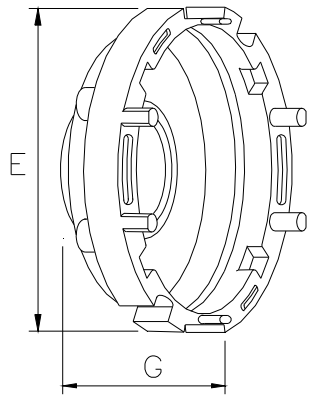

FORP01

3497

E= 72 **G=** 24 **Z1=** --- **Cod=** 10186

FORD 1S7U11000BA 1S7U11000BB 1S7U11000BC 2S7T11000DA 97CA11000AB XS7U11000AB XS7U11000BA YC1U11000A YC1U11000AB YC1U11000AE

FORD

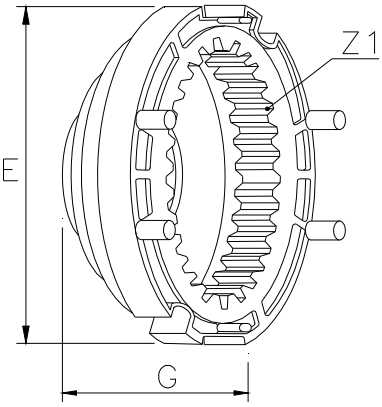

FORP02

3498

E= 72 **G=** 28 **Z1=** 37 **Cod=** 10188

O.E. FORD F7RU11165CA

FORD 97VB11000AB 98VB11000 98VB11000B1A 98VB11000B3B 98VB11000BA

FORD

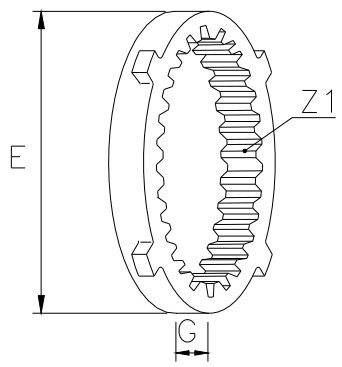

FORP12

4204

E= 58 **G=** 11 **Z1=** 37 **Cod=** 10706

FORD

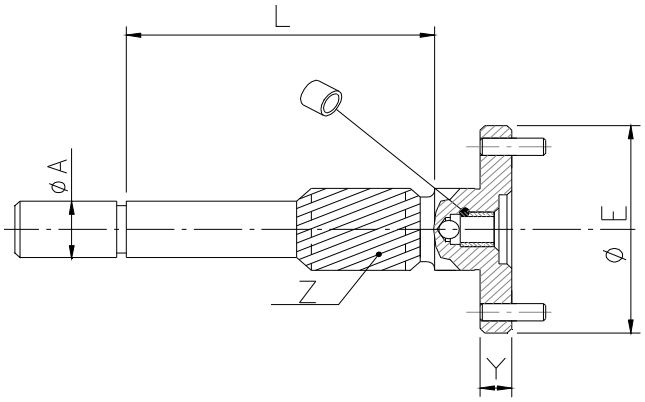

FORP20

4207

A= 12 **B=** 0 **E=** 44,5 **Y=** 7 **Z=**12

L= 59 **Rot=** D --- --- 4152

O.E. FORD F7RU11A160AB

FORD 97VB11000 97VB11000AB 98VB11000B1A 98VB11000B3B 98VB11000BA

FORD

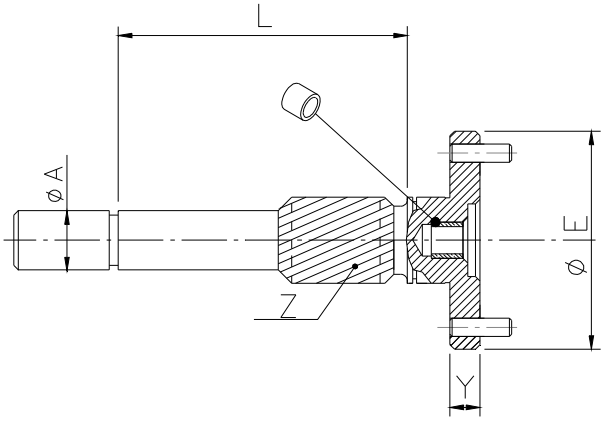

FORP21

4212

A= 12 **B=** 0 **E=** 44,3 **Y=** 7 **Z=**12

L= 59 **Rot=** D --- --- ---

FORD 96BB11000AA

FORD

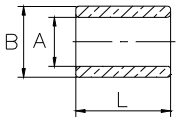

FORA1

4151

A= 8,09 **B=** 12,45 **L=** 10

4152

A= 10,15 **B=** 13,96 **L=** 10

O.E. FORD E90Z11135A

4187

A= 7,06 **B=** 11,99 **L=** 10

4190

A= 14,35 **B=** 17,26 **L=** 12,5

HARLEY DAVIDSON

HARLEY DAVIDSON

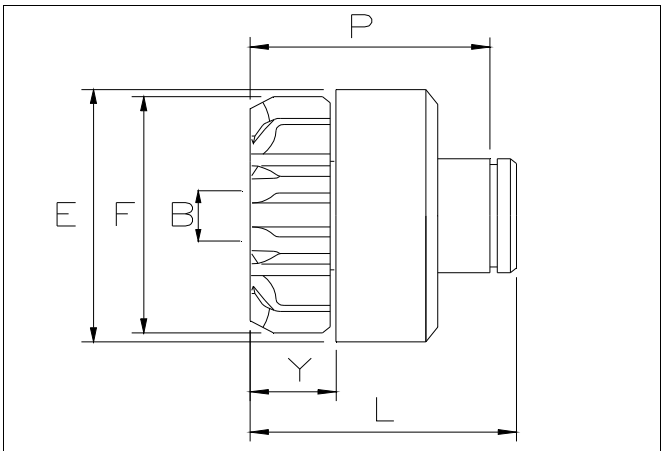

HAR001

6213

NEW !

B= 12 **E=** 54 **F=** 43 **Y=** 12 **L=**41

P= 37 **Z=** 11 **Rot=** D **Sca=** 19E

O.E. HARLEY DA 31443-65 31443-65A

HARLEY DA 3145564 3145564A

HARLEY-DAVIDSON

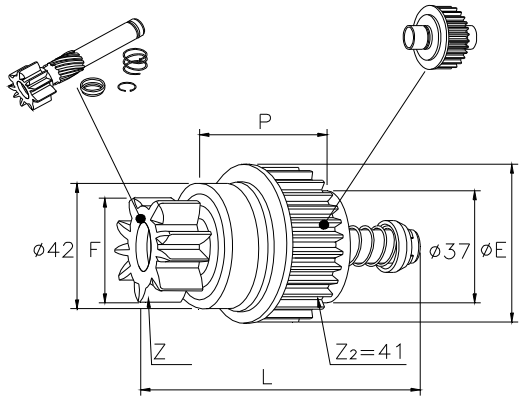

HIT025

1716

E= 54 **F=** 36 **L=** 87 **P=** 48 **Z=**9

Rot= D 1726 1725

O.E. HITACHI	2114-15507	2114-45014	2114-85501
	2130-75004		
NISSAN	23312-06T00	23312-10G00	23312-11M00
	23312-W1700		
HITACHI	S114-357B	S114-367	S114-395A
	S114-471	S114-472	S114-482
	S13-101	S13-102	S13-104
	S13-105	S13-105A	S13-326
	S13-327	S13-502A	S13-66A
	S13-69	S13-81	S13-92A
NISSAN	23300-09E00	23300-10G02	23300-15900
	23300-1S900	23300-54A01	23300-54A05
	23300-6T001	23300-83W00	23300-V0703
	23300-V7200	23300-V7260	23300-W2804

NISSAN

1717

E= 54 **F=** 28 **L=** 87 **P=** 48 **Z=**8

Rot= D 1727 1725

O.E. HITACHI	2114-35507	2114-95008	
NISSAN	23312-M4902		
HITACHI	S114-252F	S114-322A	S114-393

NISSAN

HITACHI

1737

E= 54 **F=** 30 **L=** 87 **P=** 48 **Z=**9

Rot= D 1738 1725

O.E. HITACHI	2114-55506	2114-85008	
ISUZU	8941155680	8-94115568-0	
MASSEY FE	3281-856-M91	3282-879-M91	3284-903-M91
NISSAN	23312-H9100	23312-N5900	23312-V5301
OPEL	1203150	1203152	
HITACHI	S114-254D	S114-255A	S114-258C
	S114-265	S114-290B	S114-344
	S114-374B	S114-401B	S114-403B
	S114-429	S114-449	S114-458
	S114-473	S114-480	S114-481A
	S114-850	S13-100	S13-115
	S13-121	S13-62B	S13-70A
	S13-83		
ISUZU	8-94115567-1	8-94117163-1	8-94136448-1
	8-94400276-1	8-94468150-0	8-94469496-1
NISSAN	23300-N5903	23300-R2000	23300-U7502
	23300-Y7001		
OPEL	1202146		

NISSAN, OPEL, TOYOSHA

1822

E= 54 **F=** 26 **L=** 87 **P=** 48 **Z=**9

Rot= D 1823 1725

O.E. HITACHI	2130-35004	
VOLVO	1367094	
HITACHI	S13-91	S13-91A
VOLVO	1328391-6	

VOLVO

1905

E= 54 **F=** 28 **L=** 94 **P=** 48 **Z=**8

Rot= S 1916 1917

O.E. HITACHI	2114-65509		
NISSAN	23312-36A00		
HITACHI	S114-440	S114-475	S114-475A
NISSAN	23300-36A00	23300-84A01	

NISSAN

HITACHI

6084

E= 54 **F=** 33 **L=** 87 **P=** 50 **Z=**9

Rot= D 2279 1725

O.E. HITACHI 2130-35009 2130-75002 2130-75003 2130-75504 2130-85003 2130-85004

NISSAN 23312-25F00

HITACHI S114-338A S13-75 S13-82 S13-87 S13-89A S13-89B S13-92

NISSAN 23300-25F00

DAEWOO, HYSTER, ISUZU

6258

NEW !

E= 54 **F=** 29 **L=** 87 **P=** 48 **Z=**9

Rot= S --- ---

O.E. HITACHI 2130-65006

HITACHI S114-451A S114-477 S114-851 S114-851A S13-125

YANMAR

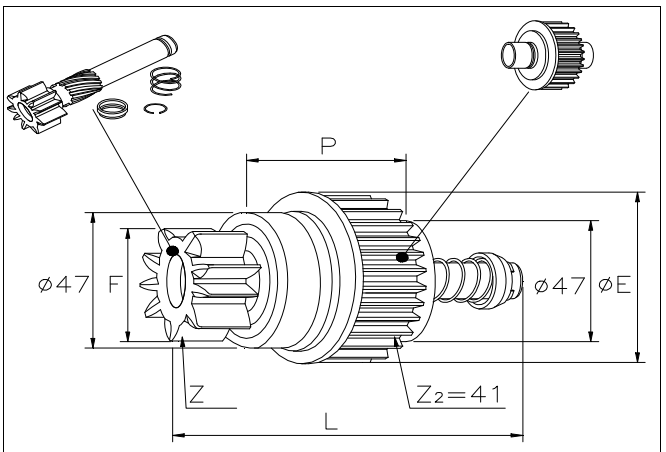

HIT025C

6259

NEW !

E= 64 **F=** 35 **L=** 100 **P=** 56 **Z=**9

Rot= D --- ---

O.E. HITACHI 2240-2500 2240-8500 2240-9500

HITACHI

HITACHI S24-03A S24-03B S24-03C S24-13 S25-120 S25-120A S25-161

ISUZU

6260

NEW !

E= 64 **F=** 32 **L=** 100 **P=** 56 **Z=**9

Rot= D --- ---

O.E. HITACHI 2240-1501 2240-5500 SDV38756

HITACHI S24-07 S24-12

ISUZU 8944234520

ISUZU

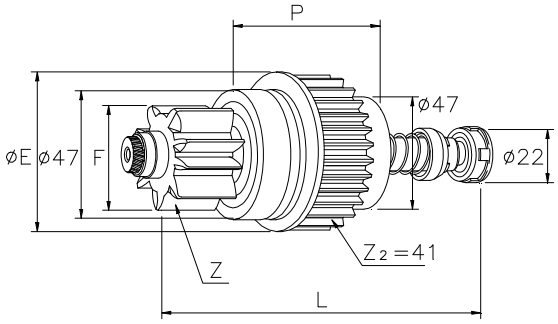

HIT025CB

6266

NEW !

E= 64 **F=** 40 **L=** 132 **P=** 56 **Z=**11

Rot= S --- ---

O.E. HITACHI 2250-45006

HITACHI S25-505 S25-505A S25-505C S25-505E S25-505F S25-505G

ISUZU

HITACHI

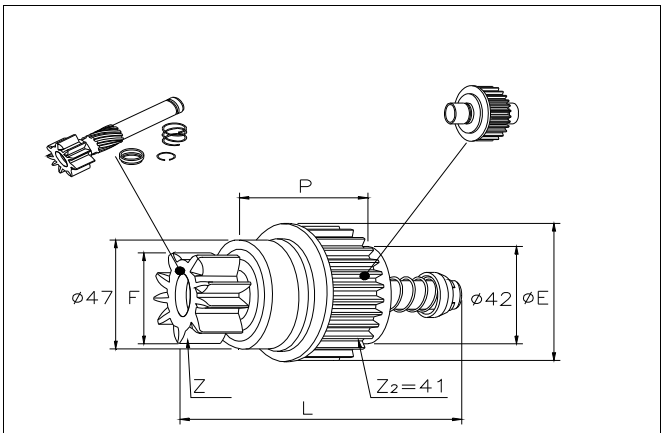

HIT025D

6268

NEW !

E= 64 **F=** 35 **L=** 92 **P=** 53 **Z=**9

Rot= D --- ---

HITACHI S14-100D S14-100E S14-101
S14-101C

CHEVROLET

HITACHI

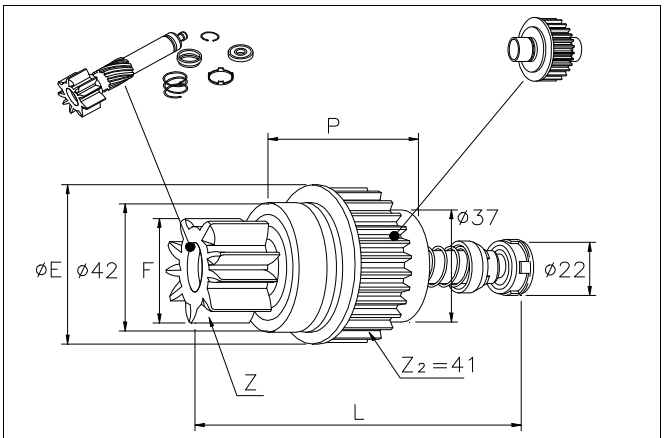

HIT025A

1904

E= 54 **F=** 36 **L=** 94 **P=** 48 **Z=**9

Rot= D 2228 1725

O.E. HITACHI 2130-15005 2130-15505 2130-95007
NISSAN 23312-43G00

HITACHI S13-106 S13-106B S13-126

NISSAN

2143

E= 54 **F=** 33 **L=** 94 **P=** 48 **Z=**9

Rot= D 2229 1725

O.E. HITACHI 2130-25005 2140-1500 2140-15003
ISUZU 8944355630 8-94435563-0

HITACHI S13-111 S13-112 S13-113
S13-114 S14-03

ISUZU 8-94410409-0 8-94417925-0 8-94433912-0
8-94460417-0

ISUZU, OPEL

HITACHI

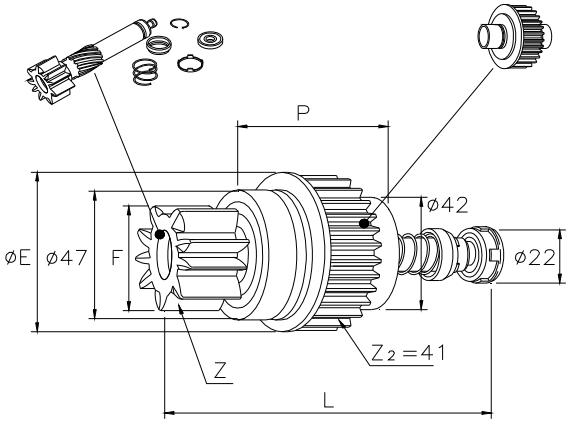

HIT025AB

1899

E= 64 **F=** 36 **L=** 99 **P=** 53 **Z=**9

Rot= D --- ---

O.E. HITACHI 2240-4500 2240-7500
NISSAN 23312-02N00

HITACHI S13-107A
NISSAN 23300-10T02

NISSAN, ROVER

6171

NEW !

E= 64 **F=** 40 **L=** 116 **P=** 68 **Z=**11

Rot= S --- ---

O.E. HITACHI 2240-2501 2240-6501
ISUZU 8-97161793-0

HITACHI S25-163 S25-163A S25-163B
S25-163C S25-163E S25-163F
S25-163G S25-167

ISUZU, NISSAN

HITACHI

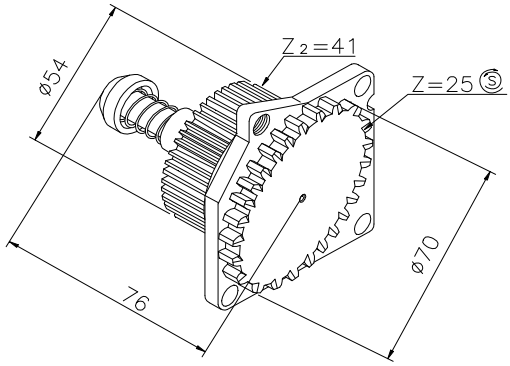

HIT025B

1933

O.E. HITACHI 2114-15012
NISSAN 23312-37A00

HITACHI S114-441A S114-441B
NISSAN 23300-37A00

NISSAN

HITACHI

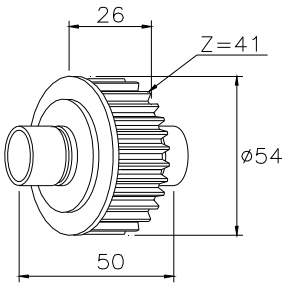

HIT025RL

1725

Rot= D

O.E. HITACHI	2114-25505	2114-4502	2114-75008
	2130-4502		
ISUZU	8941155690	8-94115569-0	
NISSAN	23354-11M00	23354-M4901	

HITACHI	S114-252F	S114-254D	S114-255A
	S114-258C	S114-290B	S114-322A
	S114-344	S114-357B	S114-367
	S114-374B	S114-393	S114-395A
	S114-401B	S114-403B	S114-429
	S114-449	S114-458	S114-480
	S114-480A	S13-100	S13-101
	S13-102	S13-105A	S13-115
	S13-121	S13-294	S13-327
	S13-62B	S13-66A	S13-69
	S13-70A	S13-75	S13-81
	S13-82B	S13-83	S13-84B
	S13-87	S13-89A	S13-89B
	S13-92A	S13-94	S13-94A
ISUZU	8-94115567-1	8-94117163-1	8-94136448-1
	8-94400276-1	8-94468150-0	8-94469496-1
YANMAR	129400-77012		

KOMATSU, NISSAN, VOLVO, YANMAR

HITACHI

1716

1717

1737

1822

1904

2143

1917

Rot= S

O.E. HITACHI	2114-25509
NISSAN	23354-16E01

1905

1933

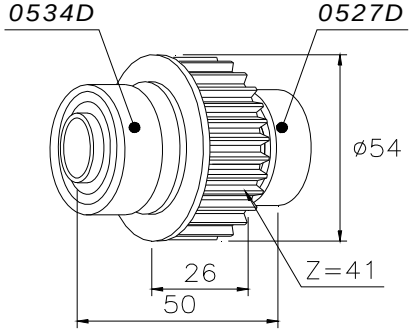

HIT025CU

2371

Rot= D 1725

O.E. HITACHI	2114-25500	2114-55505	2114-55550

2372

Rot= S 1917

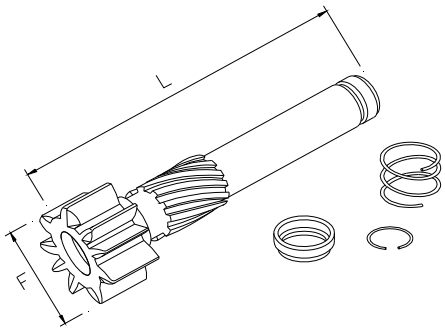

HIT025RO

1726

F= 36 **L=** 87 **Z=** 9 **Rot=** D

O.E. HITACHI	2114-95501		
NISSAN	23357-V0700	23357-W1700	
HITACHI	S114-357B	S114-367	S114-395A
	S114-471	S114-472	S114-482
	S13-101	S13-102	S13-104
	S13-105A	S13-327	S13-66A
	S13-69	S13-81	S13-92A
NISSAN	23300-09E00	23300-10G02	23300-54A01
	23300-54A05	23300-83W00	23300-V0703
	23300-V7200	23300-V7260	23300-W2804

1716

1727

F= 28 **L=** 87 **Z=** 8 **Rot=** D

O.E. HITACHI	2114-65008		
NISSAN	23357-M4901		
HITACHI	S114-252F	S114-322A	S114-393
	S114-478		
NISSAN	23300-M4904		

1717

HITACHI

1738

F= 30 **L=** 87 **Z=** 9 **Rot=** D

O.E. HITACHI	2114-55008		
ISUZU	8942335830	8-94233583-0	
NISSAN	23357-N5900		
HITACHI	S114-254D	S114-255A	S114-258C
	S114-265	S114-290B	S114-296A
	S114-344	S114-374B	S114-401B
	S114-403B	S114-429	S114-449
	S114-458	S114-474	S114-476
	S114-480	S13-100	S13-115
	S13-121	S13-62B	S13-70A
	S13-83		
ISUZU	8-94115567-1	8-94117163-1	8-94136448-1
	8-94400276-1	8-94468150-0	8-94469496-1
NISSAN	23300-N5903	23300-R2000	23300-U7502
	23300-Y7001		

1737

1823

F= 26 **L=** 87 **Z=** 9 **Rot=** D

O.E. VOLVO	1377095
VOLVO	1328391-6
VOLVO	

1822

1916

F= 28 **L=** 94 **Z=** 8 **Rot=** S

O.E. HITACHI	2114-75009	2114-75509
NISSAN	23357-36A00	

1905

2279

F= 33 **L=** 87 **Z=** 9 **Rot=** D

O.E. HITACHI	2130-95003		
NISSAN	23357-25F00		
HITACHI	S13-289A	S13-75	S13-84
	S13-87	S13-89	

6084

HITACHI

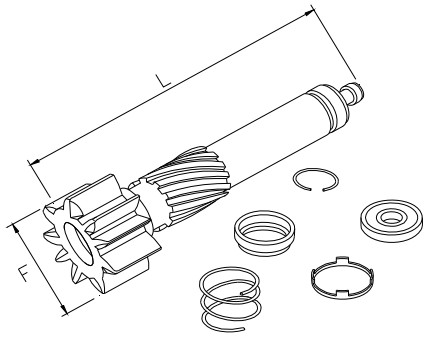

HIT025AR

2228

F= 36 **L=** 94 **Z=** 9 **Rot=** D

O.E. HITACHI 2130-1503
NISSAN 23357-43G00

HITACHI S13-106 S13-106B S13-126

NISSAN

1904

2229

F= 33 **L=** 94 **Z=** 9 **Rot=** D

O.E. HITACHI 2130-2503 2130-25032
ISUZU 8943246220 8-94324622-0

HITACHI S13-111 S13-112 S13-113
S13-114 S14-03

ISUZU 8-94410409-0 8-94417925-0 8-94433912-0
8-94460417-0

ISUZU, OPEL

2143

HITACHI

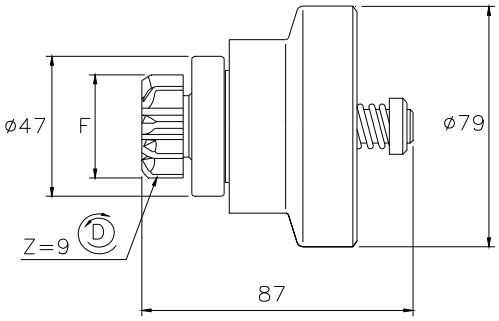

HIT029

1977

F= 36

O.E. HITACHI 2130-65001
NISSAN 23312-V0700

HITACHI S13-47A S13-49A S13-56A

NISSAN 23300-V0702 23300-W2802

NISSAN

1997

F= 33

O.E. HITACHI 2130-95001

HITACHI S13-60

TOYOSHA

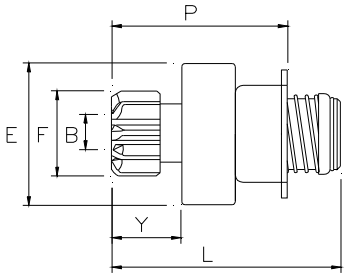

HIT030

1604

B= 12,5 **E=** 48 **F=** 29 **Y=** 32 **L=**78

P= 66 **Z=** 9 **Rot=** D **Sca=** 05E

O.E. HITACHI 2114-15008
HONDA 31207-671-015

HONDA

1838

B= 12 **E=** 48 **F=** 26 **Y=** 30 **L=**76

P= 64 **Z=** 9 **Rot=** D **Sca=** 05E

O.E. HITACHI 2114-95007
VOLVO 1276460

HITACHI S114-232 S114-237

VOLVO

1893

B= 12,5 **E=** 48 **F=** 30 **Y=** 30 **L=**76

P= 64 **Z=** 9 **Rot=** D **Sca=** 05E

O.E. HITACHI 2114-15003
NISSAN 23312-C0600

HITACHI S114-184

NISSAN 23300-C0600

NISSAN

HITACHI

3067

B= 12,5 **E=** 48 **F=** 28 **Y=** 15 **L=**61

P= 49 **Z=** 8 **Rot=** D **Sca=** 05E

O.E. HITACHI 2114-65004 2114-95002
NISSAN 23312-M1500 23312-M1501

HITACHI S114-161 S114-161B S114-161E
S114-161F

NISSAN 23300-M1503

NISSAN

3125

B= 12,5 **E=** 48 **F=** 30 **Y=** 15 **L=**61

P= 49 **Z=** 9 **Rot=** D **Sca=** 05E

O.E. HITACHI 2114-55004 2114-65001
HONDA 31207-634-005
ISUZU 8942332770 8-94233277-0
NISSAN 23312-H5000 23312-H6900

HITACHI S108-63 S108-89 S114-140
S114-141 S114-149 S114-160F
S114-162D S114-163F S114-211

HONDA 31200-679-0053 31200-679-0350

NISSAN 23300-B5002 23300-H5004

HONDA, NISSAN

3227

B= 12,5 **E=** 48 **F=** 30 **Y=** 15 **L=**61

P= 42 **Z=** 9 **Rot=** D **Sca=** 05E

O.E. HITACHI 2114-45004 2114-45007 2114-75001
ISHIKAWAJI 185866050
ISUZU 8942082960 8-94208296-0 8942082961
8-94208296-1
NISSAN 23312-N3300 23312-U6000 23312-V6000
23312-Y0700

HITACHI S114-126M S114-170E S114-172E
S114-173F S114-177 S114-182G
S114-218A S114-240 S114-247A
S114-248 S114-298 S114-301
S114-381

ISHIKAWAJI 185086320 185086321

ISUZU 5-81100130-0 5-81100137-0 8-94224388-0
8-94234065-0

NISSAN 23300-N3304 23300-U0102 23300-Y0501
23300-Y0701

NISSAN

HITACHI

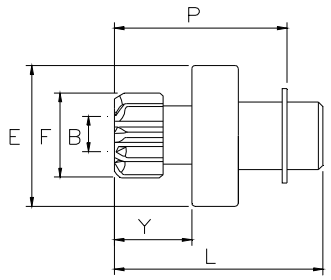

HIT031

1587

B= 12,5 **E=** 48 **F=** 28 **Y=** 37 **L=**82

P= 70 **Z=** 8 **Rot=** S **Sca=** 10E

O.E. HITACHI 2114-15004 2114-15504
NISSAN 23312-73C00 23312-M8000
SUBARU 49286-6401

HITACHI S114-315 S114-316 S114-362
S114-364 S114-418 S114-419
S114-424 S114-435A S114-556
S114-630

NISSAN 23300-70Y00 23300-74Y00 23300-M8000
23300-M8001 23300-M8200

NISSAN, SUBARU

1588

B= 12,5 **E=** 48 **F=** 28 **Y=** 15 **L=**60

P= 47 **Z=** 8 **Rot=** D **Sca=** 05E

O.E. HITACHI 2114-15550 2114-25100 2114-45504
2114-65016
NISSAN 23312-73Y00 23312-D0100

HITACHI S114-319 S114-320 S114-348
S114-376B S114-389A S114-390A
S114-391A S114-413A S114-603
S114-604 S114-607 S114-623
S114-653 S114-653A S114-653B

NISSAN 23300-01E00 23300-03E00 23300-06E00
23300-18C00 23300-57M00 23300-57M05
23300-D0100 23300-D0200 23300-V5202
23300-W0402

HITACHI

DATSUN, NISSAN

1589

B= 12,5 **E=** 48 **F=** 28 **Y=** 20 **L=**65

P= 53 **Z=** 8 **Rot=** D **Sca=** 05E

O.E. HITACHI 2114-22540
NISSAN 23312-M8100

NISSAN

1708

B= 12,5 **E=** 48 **F=** 29 **Y=** 20 **L=**65

P= 53 **Z=** 9 **Rot=** D **Sca=** 05E

O.E. HITACHI 2114-25504 2114-25540 2114-95005
2114-95505
NISSAN 23312-M8101

HITACHI S114-317 S114-317A S114-317B
S114-318 S114-318A S114-345
S114-345A S114-345B S114-377
S114-378 S114-378A S114-378B
S114-435B

NISSAN 23300-15A00 23300-15A05 23300-15A06
23300-M8101 23300-M8301 23300-M8501
23300-M8502

NISSAN

1852

B= 12,5 **E=** 48 **F=** 29 **Y=** 32 **L=**77

P= 64 **Z=** 9 **Rot=** D **Sca=** 05E

O.E. HITACHI 2114-15508
HONDA 31207-PEO-0050
ISUZU 5811230360 5-81123036-0

HITACHI S114-385 S114-387 S114-395
S114-395D S114-396 S114-396D
S114-411 S114-412 S114-614

HONDA 31200-PC5-9120 31200-PEO-0050 31200-PEO-0150
31200-PEO-9200 31200-PM5-L020

ISUZU 5-81100192-0 5-81100215-0 8-94234981-0

HONDA

2067

B= 12 **E=** 48 **F=** 26 **Y=** 32 **L=**77

P= 64 **Z=** 9 **Rot=** S **Sca=** 10E

HITACHI S114-553 S114-553A

SEAT, VOLKSWAGEN

HITACHI

2076

B= 12 **E=** 48 **F=** 26 **Y=** 15 **L=**60

P= 47 **Z=** 9 **Rot=** D **Sca=** 05E

HITACHI S114-554 S114-554A

VOLKSWAGEN

2251

B= 12,5 **E=** 48 **F=** 28 **Y=** 15 **L=**60

P= 48 **Z=** 8 **Rot=** S **Sca=** 10E

O.E. HITACHI 2114-45508

HITACHI S114-414 S114-414A S114-651
S114-651A

YANMAR

6270

NEW !

B= 12,5 **E=** 48 **F=** 29 **Y=** 37 **L=**82

P= 70 **Z=** 9 **Rot=** D **Sca=** 10E

HITACHI S114-566

HONDA, ROVER

HITACHI

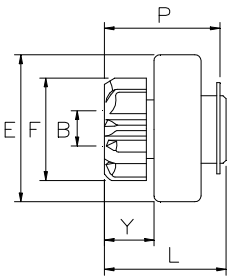

HIT032

2072

B= 12,5 **E=** 48 **F=** 35 **Y=** 15 **L=**38

P= 31 **Z=** 11 **Rot=** D **Sca=** 05E

O.E. HITACHI 2114-25554

HITACHI S114-808 S114-883

OPEL

2176

B= 12,5 **E=** 48 **F=** 28 **Y=** 15 **L=**38

P= 31 **Z=** 8 **Rot=** D **Sca=** 10E

O.E. HITACHI 2114-15016
NISSAN 23312-50Y01

HITACHI S114-750 S114-758 S114-762A
S114-765 S114-766A S114-775A
S114-800 S114-800A S114-800B
S114-816

NISSAN 23300-0M302

NISSAN

HITACHI

2230

B= 12,5 **E=** 48 **F=** 34 **Y=** 15 **L=**38

P= 31 **Z=** 13 **Rot=** D **Sca=** 10E

HITACHI S114-829 S114-829A S114-829B S114-829C

HONDA, OPEL

6112

B= 12,5 **E=** 48 **F=** 29 **Y=** 14 **L=**49

P= 49 **Z=** 9 **Rot=** D **Sca=** 10E

O.E. HITACHI 2114-45012
NISSAN 23312-42L60

HITACHI S114-505 S114-507 S114-509 S114-526 S114-526A S114-527 S114-527A

NISSAN 23300-01N00 23300-20P00 23300-57N60 23300-G8400

NISSAN

6136

NEW !

B= 12,5 **E=** 48 **F=** 28 **Y=** 15 **L=**38

P= 31 **Z=** 10 **Rot=** D **Sca=** 10E

FIAT 55193356

HITACHI S114-905 S114-906 S114-907

FIAT, LANCIA

HITACHI

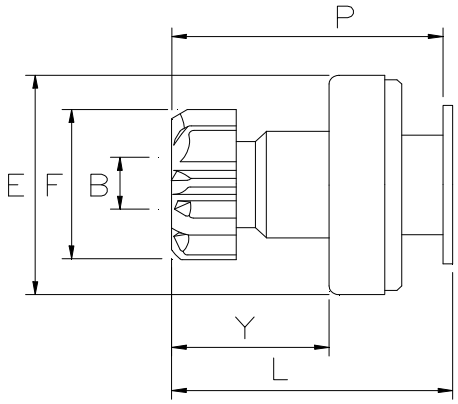

HIT032A

2297

B= 12,5 **E=** 48 **F=** 28 **Y=** 37 **L=**61

P= 54 **Z=** 8 **Rot=** S **Sca=** 10E

O.E. HITACHI 2114-35016

HITACHI S114-769

NISSAN

6033

B= 12,5 **E=** 48 **F=** 28 **Y=** 37 **L=**68

P= 66 **Z=** 8 **Rot=** S **Sca=** 10E

O.E. HITACHI 2114-95015

HITACHI S114-535

NISSAN

6150

NEW !

B= 12 **E=** 47 **F=** 28 **Y=** 51 **L=**75

P= 72 **Z=** 8 **Rot=** S **Sca=** 10E

O.E. HITACHI 2114-45016
NISSAN 23312-31U00

HITACHI S114-801A

INFINITI, NISSAN

HITACHI

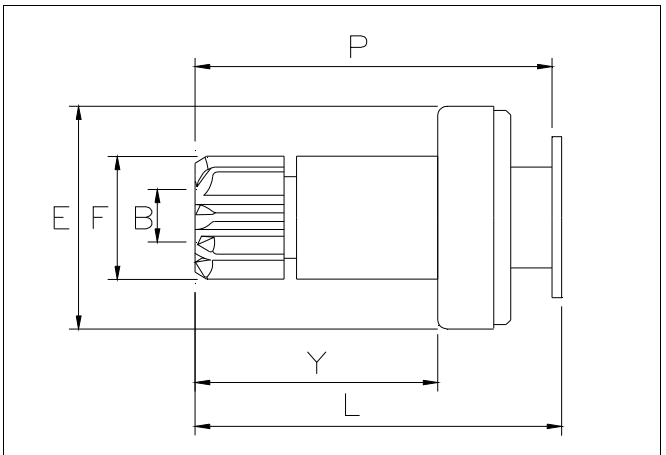

HIT032B

6120

B= 16 **E=** 46 **F=** 30 **Y=** 43 **L=**78

P= 76 **Z=** 9 **Rot=** D **Sca=** 10E

O.E. HITACHI 2114-35551
NISSAN 23312-12G02

HITACHI S114-503A S114-516 S114-516A
S114-516B S114-528 S114-528A

NISSAN 23300-12G02 23300-12G03 23300-12G05

NISSAN

6264

NEW !

B= 15 **E=** 48 **F=** 29 **Y=** 40 **L=**66

P= 63 **Z=** 9 **Rot=** D **Sca=** 05E

O.E. HITACHI 2114-95014
NISSAN 23312-53J01

HITACHI S114-558 S114-659 S114-700A
S114-700B S114-701 S114-701A
S114-701B S114-701C S114-705
S114-705A S114-705B S114-705C
S114-705D S114-705E S114-753
S114-753A S114-753B S114-753C
S114-762 S114-827 S114-843

ACURA, ISUZU, NISSAN, OPEL

HITACHI

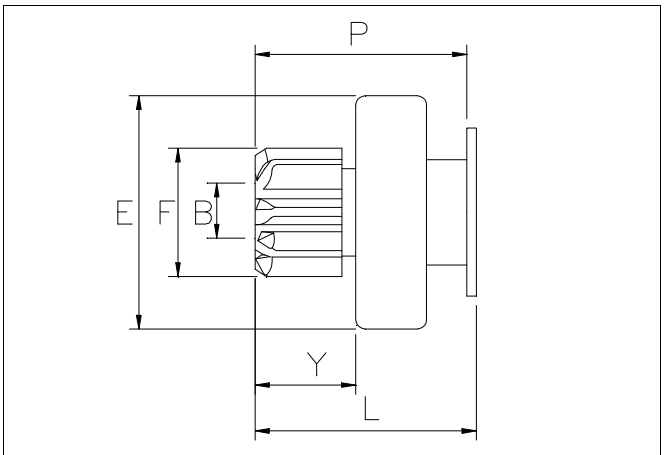

HIT032C

6262

NEW !

B= 12,5 **E=** 48 **F=** 28 **Y=** 24 **L=**49

P= 47 **Z=** 8 **Rot=** D **Sca=** 10E

O.E. NISSAN 23312-1E400

HITACHI S114-754 S114-754A

NISSAN

6265

NEW !

B= 12,5 **E=** 48 **F=** 27 **Y=** 21 **L=**44

P= 42 **Z=** 10 **Rot=** D **Sca=** 10E

HITACHI S114-831 S114-902 S114-922

INFINITI, NISSAN, RENAULT

6269

NEW !

B= 12,5 **E=** 48 **F=** 28 **Y=** 38 **L=**61

P= 59 **Z=** 8 **Rot=** S **Sca=** 10E

HITACHI S114-862

NISSAN

HITACHI

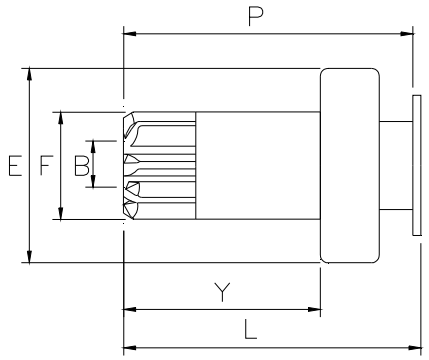

HIT032D

6178

NEW !

B= 12,5 **E=** 48 **F=** 28 **Y=** 36 **L=**61

P= 58 **Z=** 8 **Rot=** D **Sca=** 10E

O.E. HITACHI 2114-25016
NISSAN 23312-2J200

HITACHI S114-804 S114-804A S114-805 S114-805A S114-806 S114-806A S114-818A S114-831

NISSAN 23300-2J200 23300-2J201 23300-2J205 23300-2J206 23300-5J201

NISSAN

6261

NEW !

B= 12,5 **E=** 48 **F=** 32 **Y=** 50 **L=**75

P= 73 **Z=** 10 **Rot=** S **Sca=** 10E

O.E. HITACHI 2114-45100
NISSAN 23312-31U01

HITACHI S114-801B S114-801C S114-875

NISSAN 23300-31U02

INFINITI, NISSAN, VOLKSWAGEN

HITACHI

6271

NEW !

B= 12,5 **E=** 48 **F=** 34 **Y=** 50 **L=**75

P= 73 **Z=** 11 **Rot=** S **Sca=** 10E

O.E. HITACHI 2114-35556
NISSAN 23312-24900 23312-2Y900

HITACHI S114-801D

INFINITI, NISSAN

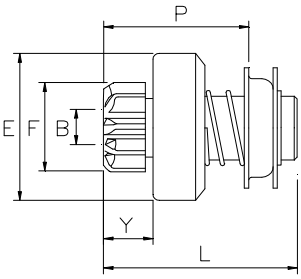

HIT033

1544

B= 12,5 **E=** 48 **F=** 28 **Y=** 15 **L=**62

P= 46 **Z=** 8 **Rot=** D **Sca=** 05E

O.E. HITACHI 2114N-2550
NISSAN 23312-M0100

HITACHI S114-208 S114-208A/F

NISSAN 23300-M1500 23300-M1501 23300-M1502 23300-M1503 23300-M5902 23300-M5903

NISSAN

3066

B= 13 **E=** 48 **F=** 29 **Y=** 15 **L=**62

P= 45 **Z=** 9 **Rot=** D **Sca=** 05E

O.E. HITACHI 2114-1560 2114N-1550 2114N-4550
ISUZU 9821233010 9-82123301-0

HITACHI

NISSAN	23312-10600	23312-10605	23312-21000
	23312-43601	23312-E3000	23312-E6081
HITACHI	S114-103	S114-118	S114-121
	S114-122	S114-87	S114-91K
	S114-92K		

DATSUN, ISUZU, NISSAN

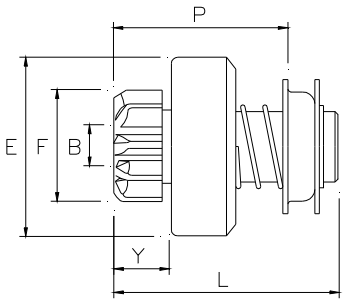

HIT035

1598

B= 14 **E=** 60 **F=** 36 **Y=** 18 **L=**69

P= 53 **Z=** 9 **Rot=** D **Sca=** 12E

O.E. HITACHI	2120-25001	2120-45002	2120-55002
	2120-85001	2130-25002	2250-35001
NISSAN	23312-37504	23312-76201	23312-V0601
	23312-Z9002		
HITACHI	S12-19C	S12-63B	S12-63C
	S13-45B	S13-46A	
NISSAN	23300-31W02	23300-31W04	23300-37508
	23300-V0603	23300-Z7005	

ISUZU, NISSAN

1599

B= 14 **E=** 60 **F=** 41 **Y=** 18 **L=**69

P= 53 **Z=** 11 **Rot=** D **Sca=** 12E

O.E. HITACHI	2250-45003	2250-85004
NISSAN	23312-C6800	23312-J2003
HITACHI	S25-131A	S25-155D

HITACHI

NISSAN	23300-C6801	23300-C8703	23300-C8704

NISSAN

1712

B= 14 **E=** 60 **F=** 39 **Y=** 19 **L=**70

P= 54 **Z=** 10 **Rot=** D **Sca=** 12E

O.E. HITACHI	1303ST	2130-3500	2130-45002
HITACHI	S12-84	S12-85	S13-61A
	S13-73	S13-74	

FORD(D), LUGLI, PERKINS

1853

B= 14 **E=** 60 **F=** 44 **Y=** 18 **L=**69

P= 53 **Z=** 15 **Rot=** D **Sca=** 12E

O.E. HITACHI	2120-45001	2130-55005	2130-6500
	2130-65002	2250-6500	
NISSAN	23313-90005		
YANMAR	X-2130550050	X-2130650020	
HITACHI	S12-23	S12-47	S12-52
	S12-77A	S12-83	S13-24A
	S13-37	S13-41A	S13-67
	S13-78	S13-79	
YANMAR	120130-77010	121254-77011	121370-77010
	121400-77010	121750-77011	124250-77012
	171058-77010	171079-77010	

HONDA, YANMAR

3217

B= 14 **E=** 60 **F=** 33 **Y=** 18 **L=**69

P= 53 **Z=** 9 **Rot=** D **Sca=** 12E

O.E. HITACHI	2120-35001	2120-3500A	2120-7500
	2120-7530	2120-7550	
ISUZU	5811230020	5-81123002-0	5811230070
	5-81123007-0	9821212380	9-82121238-0
HITACHI	S12-24A	S12-48	S12-58
	S12-82	S13-06A	S13-25
	S13-28	S13-45B	
ISUZU	5-81100057-1	5-81100074-0	5-81100080-0
	5-81100099-0	9-82100183-2	

HYSTER, ISUZU, JEEP, NISSAN

HITACHI

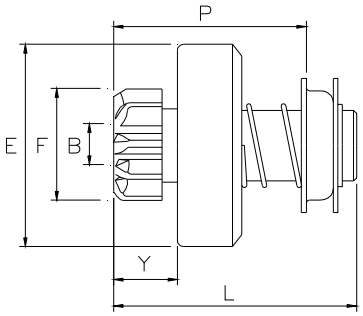

HIT035A

1920

B= 16 **E=** 68 **F=** 41 **Y=** 20 **L=**77

P= 61 **Z=** 11 **Rot=** D **Sca=** 12E

O.E.	BOSCH	1987BE0055		
	HITACHI	2250-25003	2250-25004	2250-45004
		2250-85005	2270-8500	
	NISSAN	23312-T9000	23312-T9003	23314-Z9002
	HITACHI	S25-110G	S25-110L	S25-125A
		S25-125B	S25-156	S25-158A
		S25-158B	S25-160	S25-162
	NISSAN	23300-06J02	23300-06J04	23300-C8601
		23300-Z5505	23300-Z5509	23300-Z5512

NISSAN

1983

B= 14 **E=** 68 **F=** 41 **Y=** 19 **L=**76

P= 60 **Z=** 11 **Rot=** D **Sca=** 12E

O.E.	HITACHI	2250-9550		
	NISSAN	23314-Z9000		
	HITACHI	S25-128	S25-64A	S25-64E
	NISSAN	23300-L6000		

NISSAN

HITACHI

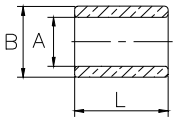

HITA1

3991

A= 14,02 **B=** 18,04 **L=** 17

O.E.	HITACHI	2130-1310	2130-2601
	ISUZU	5811190120	5-81119012-0
	NISSAN	23319-61503	23338-61503
	SIEMENS	A6232	

4100

A= 12,54 **B=** 15,09 **L=** 18,5

O.E.	HITACHI	2114-2661
	NISSAN	23319-M0100

4101

A= 17,5 **B=** 20,1 **L=** 7,5

O.E.	HITACHI	2114-1452
	NISSAN	23441-10600

4102

A= 11,52 **B=** 15,08 **L=** 11,8

O.E.	HITACHI	2114-4352
	NISSAN	23338-E6800

HITACHI

4103

A= 13,02 **B=** 16,09 **L=** 18

O.E.	HITACHI	2114-1661	2114-5601
	NISSAN	23319-10600	

4104

A= 11,55 **B=** 15,08 **L=** 14

O.E.	HITACHI	2106-1601	2106-2352	2144-1352
	NISSAN	23338-09900		

4105

A= 11,07 **B=** 15,08 **L=** 15

O.E.	HITACHI	2114-3601	2114-6601	2144-3601
	NISSAN	23319-21000		

4110

A= 12,72 **B=** 16,08 **L=** 15

O.E.	HITACHI	2114-4601
	NISSAN	23319-E3100

4111

A= 13,02 **B=** 16,08 **L=** 15

O.E.	HITACHI	2114-3661
	NISSAN	23319-E6800

4112

A= 12,52 **B=** 16,08 **L=** 15

O.E.	HITACHI	2114-4661	2114-5661	2144-4661
	ISKRA	15.120.161	15120161	
	NISSAN	23319-N3300		

4113

A= 12,5 **B=** 16,1 **L=** 12

O.E.	HITACHI	2114-1601	2114-5352	2114-8661
		2114-9352	2270-3502	
	ISUZU	8942082950	8-94208295-0	
	NISSAN	23338-N3300		

4157

A= 22,07 **B=** 26 **L=** 5,19

4160

A= 12,1 **B=** 16,03 **L=** 5,5

HITACHI

4164

A= 6,84 **B=** 11 **L=** 8

4169

A= 18,12 **B=** 22,04 **L=** 6,79

O.E.	HITACHI	2114-44101
	NISSAN	23319-97E00

4174

A= 16,05 **B=** 21,1 **L=** 16,9

O.E.	HITACHI	2250-3601

4175

A= 12 **B=** 16,3 **L=** 22,5

O.E.	HITACHI	2114-1605

4186

A= 13,15 **B=** 14,55 **L=** 18,5

4189

A= 20,35 **B=** 26,5 **L=** 12,5

O.E.	HITACHI	2120-4401

4192

A= 11,52 **B=** 15,08 **L=** 13

O.E.	HITACHI	2114-1352
	NISSAN	23338-21000

4193

A= 14 **B=** 18 **L=** 20

O.E.	HITACHI	2120-2601

4195

A= 6,04 **B=** 9,81 **L=** 7,04

4224

NEW !

A= 6,16 **B=** 10 **L=** 8,91

HITACHI

4228

NEW !

A= 20,12 **B=** 25,12 **L=** 9,25

O.E. HITACHI 2114-9601

HURRICANE

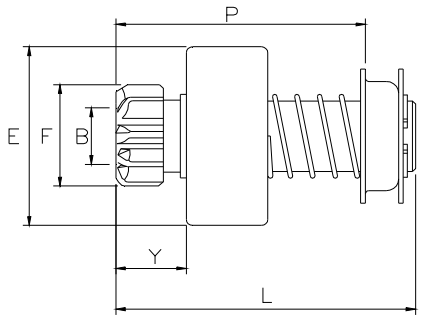

HUR010

2713

B= 14,3 **E=** 60 **F=** 41 **Y=** 18 **L=**79

P= 61 **Z=** 11 **Rot=** D **Sca=** 03E

O.E. HURRICANE 33400

HURRICANE

IKA ELECT.

IKA ELECT.

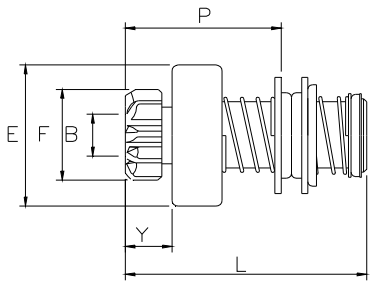

IKA050

2686

B= 14,2 **E=** 48 **F=** 30 **Y=** 15 **L=**79

P= 50 **Z=** 9 **Rot=** D **Sca=** 03E

O.E. IKA ELECT. 8202-220

IKA ELECT. 82024/4

WARTBURG

IMOSA

IMOSA

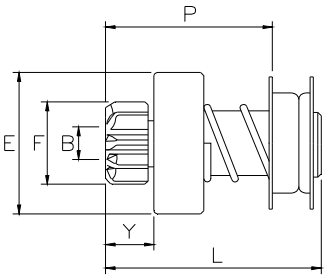

IMO070

2701

B= 14,3 **E=** 48 **F=** 30 **Y=** 15 **L=**59

P= 44 **Z=** 9 **Rot=** D **Sca=** 03E

O.E. LANCOR DC18000

IMOSA

INTERNATIONAL

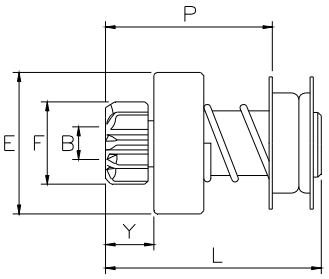

INT070

2757

B= 12	**E=** 48	**F=** 30	**Y=** 24	**L=**74
P= 58	**Z=** 9	**Rot=** D	**Sca=** 03E	

ISKRA

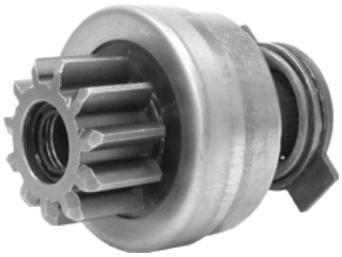

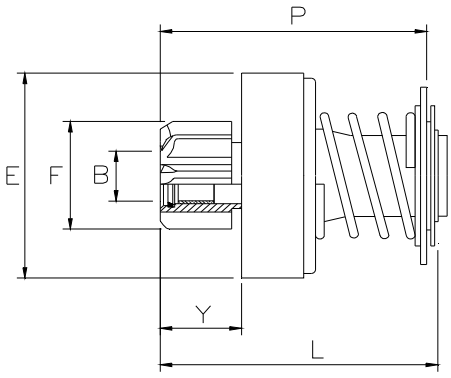

ISK050

6023

B= 14,3 **E=** 60 **F=** 46 **Y=** 24 **L=**82

P= 75 **Z=** 10 **Rot=** D **Sca=** 10E

O.E. ISKRA 16.900.064 16.900.674 16.911.674

ISKRA 11.131.150 11.131.638 11.131.775

KAMAZ, LIAZ, URSUS

ISKRA

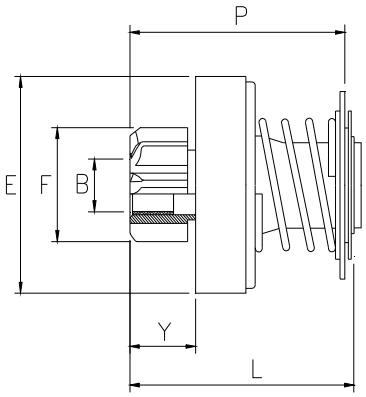

ISK060

6047

B= 14,3 **E=** 60 **F=** 40 **Y=** 24 **L=**82

P= 75 **Z=** 10 **Rot=** D **Sca=** 10E

O.E. ISKRA 16.902.382

ISKRA 11.130.785 11.130.945 11.130.999
11.131.014 11.131.027 11.131.077
11.131.300 11.131.352 11.131.356
11.131.398 11.131.407 11.131.490
11.131.573 11.131.574 11.131.575
11.131.723 11.131.790 11.131.920

AVELING BARFORD, BARBER GREEN, CASE, CUMMINS, DAVID BROWN, DENNIS, INT.HARVESTER(D), IVECO, JCB, LANDINI, M. F., MUIRHILL, NEW HOLLAND, PERKINS, RELIANCE TRUCKS, RENAULT M.A., RENAULT V.I., URSUS

6172

NEW !

B= 14,3 **E=** 60 **F=** 35 **Y=** 19 **L=**82

P= 75 **Z=** 9 **Rot=** D **Sca=** 06E

O.E. ISKRA 16.911.910

ISKRA 11.131.754 11.132.137 11.132.138
11.132.140 11.132.141 11.132.142

FAHR

6211

NEW !

B= 14 **E=** 62 **F=** 32 **Y=** 20 **L=**82

P= 76 **Z=** 10 **Rot=** D **Sca=** 10E

O.E. ISKRA 16.902.381

ISKRA

11.130.748	11.131.167	11.131.318
11.131.855	11.131.883	11.131.929
11.132.062	AZF4227	AZF4240
AZF4253	AZF4284	AZF4559
AZF4582		

RENAULT M.A.

6212

NEW !

B= 14 **E=** 62 **F=** 39 **Y=** 20 **L=**82

P= 76 **Z=** 10 **Rot=** D **Sca=** 10E

O.E. ISKRA 16.902.379

ISKRA

11130904	11130941	11131060
11131065	11131092	11131145
11131191	11131227	11131228
11131237	11131370	11131375
11131382	11131397	11131430
11131433	11131436	11131464
11131488	11131507	11131508
11131520	11131550	11131611
11131612	11131613	11131640
11131658	11131705	11131706
11131709	11131763	11131782
11131783	11131784	11131792
11131811	11131856	11131893
11131894	11131896	11131897
11131898	11131900	11131930
11131945	11131965	11131987
11132012	11132056	11132069
11132070	11132073	11132118
AZF4102	AZF4115	AZF4116
AZF4119	AZF4122	AZF4129
AZF4131	AZF4132	AZF4135
AZF4143	AZF4158	AZF4159
AZF4160	AZF4164	AZF4170
AZF4183	AZF4184	AZF4185
AZF4196	AZF4204	AZF4205
AZF4206	AZF4208	AZF4214
AZF4228	AZF4242	AZF4243
AZF4245	AZF4246	AZF4247
AZF4248	AZF4254	AZF4258
AZF4260	AZF4266	AZF4270
AZF4283	AZF4287	AZF4288
AZF4291	AZF4304	AZF4520
AZF4524	AZF4541	AZF4542
AZF4550	AZF4553	AZF4562
AZF4568	AZF4569	AZF4570
AZF4595	AZF4597	AZF4598

EICHER, HANOMAG, JCB, M. F., PERKINS

6229

NEW !

B= 12 **E=** 58 **F=** 34 **Y=** 26 **L=**65

P= 75 **Z=** 9 **Rot=** D **Sca=** 14E

O.E. ISKRA 16.911.597

ISKRA 11131949 AZE6555 IS1217

KHD

ISKRA

6230

NEW !

B= 14,3 **E=** 62 **F=** 32 **Y=** 20 **L=**82

P= 76 **Z=** 10 **Rot=** D **Sca=** 10E

O.E. ISKRA 16.902.792 16.908.807

ISKRA

11.130.793	11.131.274	11.131.359
11.131.374	11.131.376	AZF4510
AZF45182	AZF4521	AZF4596

BOBCAT, CLARK, INGERSOLL-RAND, JOHN DEERE, RENAULT M.A.

6231

NEW !

B= 14,3 **E=** 62 **F=** 32 **Y=** 28 **L=**85

P= 82 **Z=** 10 **Rot=** D **Sca=** 14E

O.E. ISKRA 16.902.854

ISKRA 11.131.802 AZE4176 IS1090

BOMAG, CUMMINS, DRESSER, FORD(USA), FREIGHTLINER, INGERSOLL-RAND, KENWORTH

6235

NEW !

B= 14,3 **E=** 62 **F=** 39 **Y=** 19 **L=**76

P= 70 **Z=** 10 **Rot=** D **Sca=** 14E

O.E. ISKRA 16.902.507

ISKRA

11.131.279	11.131.315	11.131.605
11.131.606	11.131.696	11.131.716
11.131.761	11.131.780	11.131.781
11.131.890	11.131.892	11.131.932
AZE4151	IS1207	IS1208

ATLAS COPCO, BOBCAT, M. F.

ISKRA

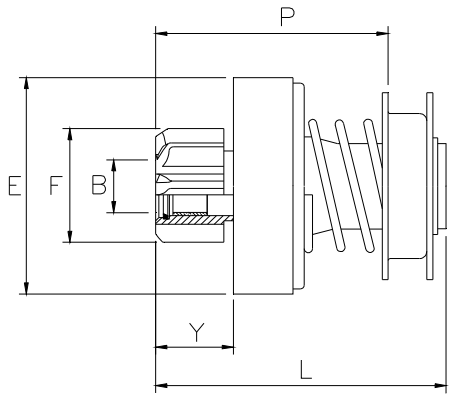

ISK070

6151

NEW !

B= 14,3 **E=** 60 **F=** 40 **Y=** 23 **L=**82

P= 66 **Z=** 10 **Rot=** D **Sca=** 10E

O.E. ISKRA	16.901.751	16.902.004	16.902.816
ISKRA	11.130.408	11.130.596	11.130.598
	11.130.605	11.130.679	11.130.703
	11.130.739	11.130.745	11.130.796
	11.130.798	11.130.799	11.130.860
	11.130.896	11.130.936	11.130.940
	11.130.977	11.131.038	11.131.082
	11.131.086	11.131.319	11.131.348
	11.131.377	11.131.388	

BERLIET, BOBCAT, CASE, CLARK, CUMMINS, IMR, IVECO, JOHN DEERE, M. F., MACK, MAN/BUSSING, RENAULT M.A., RENAULT V.I., SAVIEM, TAM, URSUS

ISKRA

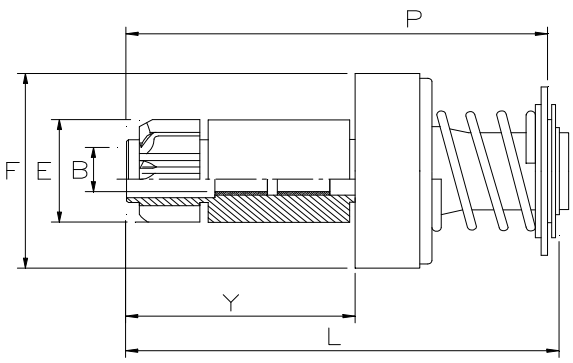

ISK080

6234

NEW !

B= 12 **E=** 60 **F=** 40 **Y=** 76 **L=**136

P= 129 **Z=** 10 **Rot=** D **Sca=** 10E

O.E. ISKRA	16.902.036		
ISKRA	11.131.260	11.131.411	11.131.491
	11.131.501	11.131.798	11.131.830
	11.131.839	11.132.104	AZF4687
	IS1114		

CASE, FIAT, IVECO, M. F., NEW HOLLAND

ISKRA

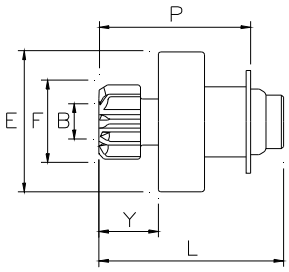

ISK005

1766

B= 12 **E=** 48 **F=** 26 **Y=** 16 **L=**56

P= 49 **Z=** 9 **Rot=** D **Sca=** 12E

O.E. ISKRA 16.901.392 16.901.408 16.901.512
16901392 16901408 16901512

ISKRA 11.130.328 11.130.338 11.130.346
11.130.392 11.130.395 11.130.418
11.130.529 11.130.556 11.130.582

CITROEN, PEUGEOT, RENAULT

1768

B= 12 **E=** 48 **F=** 26 **Y=** 16 **L=**56

P= 49 **Z=** 9 **Rot=** D **Sca=** 12E

O.E. ISKRA 16.900.922 16900922

ISKRA 11.130.193 11.130.244 11.130.291
11.130.590

RENAULT, VOLKSWAGEN, VOLVO

1789

B= 12 **E=** 48 **F=** 26 **Y=** 16 **L=**53

P= 48 **Z=** 9 **Rot=** D **Sca=** 12E

O.E. ISKRA 16.900.542 16900542

ISKRA 11.130.208

ISKRA

CITROEN, PEUGEOT, RENAULT

2180

B= 12 **E=** 47,5 **F=** 27 **Y=** 16 **L=**56

P= 49 **Z=** 10 **Rot=** D **Sca=** 12E

O.E. ISKRA 16.901.988

ISKRA 11.130.483

FORD(D)

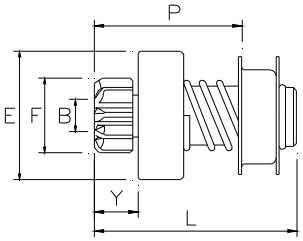

ISK010

1536

B= 11,5 **E=** 44 **F=** 26 **Y=** 17 **L=**65

P= 49 **Z=** 9 **Rot=** D **Sca=** 12E

O.E. ISKRA 16.900.089 16900089

ISKRA 11.130.029 11.130.102 11.130.162
11.130.166 11.130.209 11.130.217
11.130.218 11.130.219 11.130.234

AUTOBIANCHI, CITROEN, FIAT, LANCIA, OPEL, PEUGEOT, RENAULT, SEAT, TALBOT, VAUXHALL, VOLVO, ZASTAVA

1545

B= 11,5 **E=** 44 **F=** 25 **Y=** 16 **L=**64

P= 48 **Z=** 9 **Rot=** S **Sca=** 06E

O.E. ISKRA 16.900.068 16900068

ISKRA 11.130.034

RENAULT

2911

B= 11,5 **E=** 44 **F=** 26 **Y=** 18 **L=**66

P= 50 **Z=** 9 **Rot=** D **Sca=** 12E

O.E. ISKRA 18.900.383 18900383

ISKRA 10.130.105

ZASTAVA

2912

B= 11,5 **E=** 44 **F=** 27 **Y=** 15 **L=**63

P= 47 **Z=** 8 **Rot=** S **Sca=** 06E

O.E. ISKRA 18.900.382

ISKRA 10.130.100

ZASTAVA

2916

B= 11,5 **E=** 44 **F=** 29 **Y=** 10 **L=**58

P= 42 **Z=** 9 **Rot=** S **Sca=** 06E

O.E. ISKRA 18.900.297 18900297

ISKRA 10.130.072

CITROEN

3095

B= 11,5 **E=** 44 **F=** 27 **Y=** 16 **L=**64

P= 48 **Z=** 10 **Rot=** S **Sca=** 06E

O.E. ISKRA 16.900.102 16900102

ISKRA 11.130.084 11.130.085

CITROEN

3096

B= 11,5 **E=** 44 **F=** 29 **Y=** 16 **L=**64

P= 48 **Z=** 9 **Rot=** S **Sca=** 06E

O.E. ISKRA 16.900.057 16900057

ISKRA 11.130.007

CITROEN

ISKRA

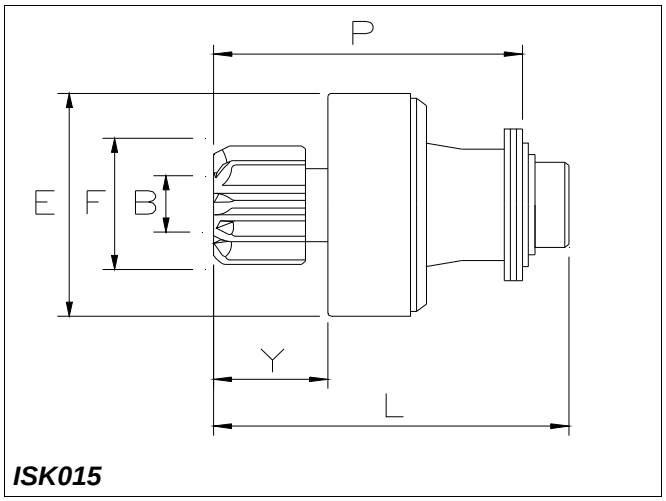

ISK015

6225

B= 12 **E=** 48 **F=** 28 **Y=** 16 **L=**56

P= 50 **Z=** 8 **Rot=** S **Sca=** 12E

O.E. ISKRA 16.902.326

ISKRA 11.130.809 AZE1540

FORD(D), KIA, MAZDA

ISKRA

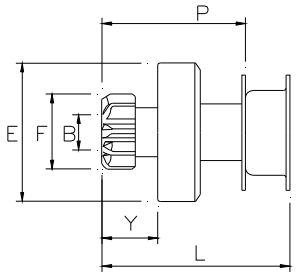

ISK020

1750

B= 12 **E=** 48 **F=** 26 **Y=** 17 **L=**58

P= 43 **Z=** 9 **Rot=** D **Sca=** 12E

O.E. ISKRA 16.901.442

ISKRA 11.130.351 11.130.352

OPEL

1781

B= 12 **E=** 48 **F=** 26 **Y=** 17 **L=**59

P= 44 **Z=** 9 **Rot=** S **Sca=** 06E

O.E. ISKRA 16.900.672

ISKRA 11.130.246

PEUGEOT

1820

B= 12 **E=** 48 **F=** 26 **Y=** 17 **L=**62

P= 47 **Z=** 9 **Rot=** S **Sca=** 12E

O.E. ISKRA 16.900.974

ISKRA 11.130.334

VOLKSWAGEN

ISKRA

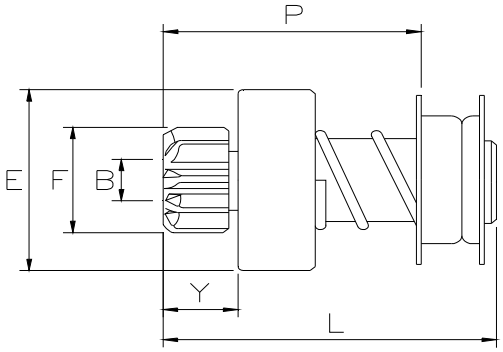

ISK025

6224

NEW !

B= 12 **E=** 55 **F=** 30 **Y=** 15 **L=**56

P= 40 **Z=** 9 **Rot=** D **Sca=** 12E

O.E. ISKRA 16.904.956

ISKRA 11.130.805 AZE1539

PEUGEOT

ISKRA

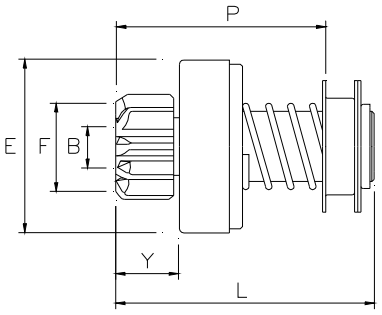

ISK030

1780

B= 14,3 **E=** 60 **F=** 35 **Y=** 19 **L=**76

P= 59 **Z=** 9 **Rot=** D **Sca=** 10E

O.E. ISKRA 16.900.254 16.903.087 16900254
16900879 16903087

ISKRA 11.130.117 11.130.247 11.130.319
11.130.432 11.130.503 11.130.510
11.130.531 11.130.551 11.130.552
11.130.567 11.130.585 11.130.612
11.130.618 11.130.645 11.130.669
11.130.670 11.130.706 11.130.971
11.131.015

AGRIA, AGRIFULL, ARONA, BAUTZ, BOMAG, CLAAS, FIAT, GOLDONI, GUTBROD, HENSCHEL, IVECO, KHD, LOMBARDINI, MAGIRUS-DEUTZ, RUGGERINI, SAME, SCHANZLIN, UTB (UNIVERSAL TRAKT.BRASOV), V.M.

1829

B= 14,3 **E=** 60 **F=** 35 **Y=** 22 **L=**82

P= 65 **Z=** 9 **Rot=** D **Sca=** 10E

O.E. ISKRA 16.900.117

ISKRA 11.130.026 11.130.141 11.130.151
11.130.198

MAGIRUS-DEUTZ, RUMANIAN FIAT

ISKRA

1993

B= 14,3 **E=** 60 **F=** 34 **Y=** 17 **L=**79

P= 63 **Z=** 9 **Rot=** D **Sca=** 10E

O.E. ISKRA 16.901.722 16901722

ISKRA 11.130.402

AGRIA, AGRIFULL, V.M.

2041

B= 14,3 **E=** 60 **F=** 35 **Y=** 19 **L=**82

P= 66 **Z=** 9 **Rot=** D **Sca=** 10E

O.E. ISKRA 16.901.658 16901658

ISKRA 11.130.254 11.130.407 11.130.409
11.130.412 11.130.484 11.130.491

LAMBORGHINI, SAME

2050

B= 14,3 **E=** 60 **F=** 35 **Y=** 19 **L=**76

P= 59 **Z=** 9 **Rot=** D **Sca=** 10E

O.E. ISKRA 16.900.253

ISKRA 11.130.140 11.130.146 11.130.199

AGRIFULL, AIFO, FIAT, IVECO, O.M., ZASTAVA

2117

B= 14,25 **E=** 60 **F=** 35 **Y=** 19 **L=**75

P= 59 **Z=** 9 **Rot=** D **Sca=** 10E

O.E. ISKRA 16.900.879

ISKRA 11.130.123 11.130.203 11.130.216
11.130.500 11.130.532 11.130.697

AGRIFULL, FIAT, FIAT ALLIS, IVECO, O.M.

2154

NEW !

B= 14,3 **E=** 60 **F=** 40 **Y=** 27 **L=**84

P= 68 **Z=** 10 **Rot=** D **Sca=** 10E

O.E. ISKRA 16.900.151 16900151

ISKRA 11.130.076 11.130.200 11.130.373

IMR, IMT, TAM

2155

B= 14,3 **E=** 60 **F=** 25 **Y=** 22 **L=**82

P= 66 **Z=** 9 **Rot=** D **Sca=** 10E

O.E. ISKRA 16.900.284 16900284

ISKRA 11.130.124 11.130.225 11.130.322

AIFO, ASTRA, BENFRA, FIAT, IVECO, O.M., ZASTAVA

2156

B= 14,3 **E=** 60 **F=** 41 **Y=** 25 **L=**82

P= 65 **Z=** 11 **Rot=** D **Sca=** 10E

O.E. ISKRA 16.901.752 16901752

ISKRA 11.130.179 11.130.201 11.130.414
11.130.595 11.130.626 11.130.686
11.130.692 11.130.705 11.130.710
11.130.734 11.130.821 11.130.861
11.130.887 11.130.895 11.131.017

HURLIMANN, LAMBORGHINI, SAME, STEYR-PUCH

2158

B= 14,3 **E=** 60 **F=** 35 **Y=** 24 **L=**81

P= 64 **Z=** 9 **Rot=** D **Sca=** 10E

O.E. ISKRA 16.903.017

ISKRA 11.130.502

RUGGERINI

2173

B= 14,3 **E=** 60 **F=** 35 **Y=** 25 **L=**92

P= 66 **Z=** 9 **Rot=** D **Sca=** 10E

O.E. ISKRA 16.901.657

ISKRA 11.130.366 11.130.403 11.130.490
11.130.492

AGRIFULL, AIFO, FIAT, IVECO

2174

B= 14,3 **E=** 60 **F=** 40 **Y=** 27 **L=**85

P= 68 **Z=** 10 **Rot=** D **Sca=** 10E

O.E. ISKRA 16.901.753

ISKRA 11.130.367 11.130.411 11.130.419

IMR, IMT, INT.HARVESTER(D), LANDINI, M. F., PERKINS, TAM, URSUS

ISKRA

2175

B= 14,3 **E=** 60 **F=** 35 **Y=** 19 **L=**77

P= 60 **Z=** 9 **Rot=** D **Sca=** 10E

O.E. ISKRA 16.901.769 16901769

ISKRA 11.130.410 11.130.937

AGRIFULL, AIFO, FIAT, IVECO

2260

B= 14,3 **E=** 60 **F=** 38 **Y=** 20 **L=**82

P= 66 **Z=** 10 **Rot=** D **Sca=** 10E

O.E. ISKRA 16.903.392 16903392

ISKRA 11.130.534 11.130.537 11.130.783
11.130.784

MAN/BUSSING

2264

B= 14,3 **E=** 60 **F=** 41 **Y=** 19 **L=**76

P= 58 **Z=** 11 **Rot=** D **Sca=** 10E

O.E. ISKRA 16.900.880 16900880

ISKRA 11.130.250 11.130.309 11.130.521
11.130.554 11.130.630 11.130.682
11.130.838 11.130.839 11.131.013

LAMBORGHINI, LAND ROVER, SAME

6032

B= 14,3 **E=** 60 **F=** 40 **Y=** 19 **L=**77

P= 60 **Z=** 10 **Rot=** D **Sca=** 10E

O.E. ISKRA 16.901.694 16901694

ISKRA 11.130.509 11.130.520 11.130.526
11.130.579 11.130.624 11.130.627
11.130.629 11.130.631 11.130.632
11.130.659 11.130.711 11.130.872
11.130.875 11.130.890 11.130.998
11.131.018

CASE, HANOMAG, HY-MAC, JCB, LANDINI, M. F., NEW HOLLAND, RENAULT M.A.

6095

B= 14,3 **E=** 60 **F=** 34 **Y=** 17 **L=**76

P= 60 **Z=** 9 **Rot=** S **Sca=** 10E

O.E. ISKRA 16.903.095 16903095

ISKRA 11.130.525 11.130.535 11.130.707
11.130.732 11.131.029

AGRIA, CARRARO, FAHR, GOLDONI, LOMBARDINI, MOSA, PASQUALI, RUGGERINI, SABB MOTOR, SLANZI

6096

B= 14,3 **E=** 60 **F=** 46 **Y=** 23 **L=**82

P= 65 **Z=** 10 **Rot=** D **Sca=** 10E

O.E. ISKRA 16.911.260

ISKRA 11.131.522

KAMAZ

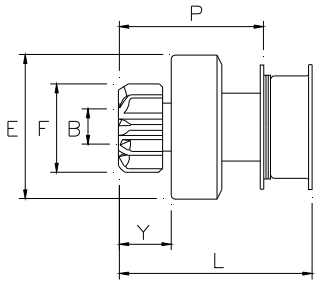

ISK040

1871

B= 12 **E=** 48 **F=** 30 **Y=** 17 **L=**62

P= 47 **Z=** 11 **Rot=** S **Sca=** 06E

O.E. ISKRA 16.903.035

ISKRA 11.130.505

LADA VAZ

2265

B= 12 **E=** 48 **F=** 30 **Y=** 17 **L=**62

P= 47 **Z=** 11 **Rot=** S **Sca=** 06E

O.E. ISKRA 16.900.035 16900035

ISKRA

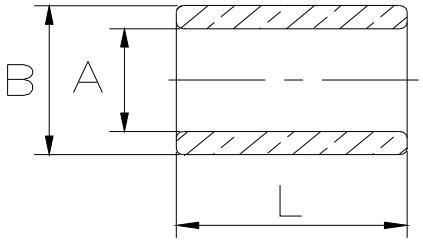

ISKA1

4044

A= 12,04 **B=** 15,03 **L=** 11,9

O.E. ISKRA 15.120.022 15.120.087
VARIE

4052

A= 11,6 **B=** 14,08 **L=** 13

O.E. ISKRA 17.120.305

4053

A= 12,04 **B=** 16,02 **L=** 16

O.E. ISKRA 17.120.203

4055

A= 14,33 **B=** 18,05 **L=** 18

O.E. ISKRA 15.120.010 15.120.153 15.120.155
15.120.243

4056

A= 14,04 **B=** 20,02 **L=** 10

O.E. ISKRA 15.120.012

ISKRA

4057

A= 12,57 **B=** 16,03 **L=** 18

O.E. ISKRA 15.120.089

4058

A= 10 **B=** 14,03 **L=** 13,5

O.E. ISKRA 17.120.057

4179

A= 10,1 **B=** 15,01 **L=** 10

O.E. ISKRA 16.906.373

4194

A= 12,47 **B=** 15,85 **L=** 18

O.E. ISKRA 15.120.089

4236

NEW !

A= 12,12 **B=** 15,04 **L=** 13,9

O.E. ISKRA 16.906.372

ISKRA

LUCAS

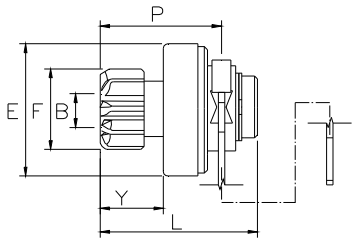

LUC005

1577

B= 12 **E=** 43 **F=** 26 **Y=** 15 **L=**48

P= 35 **Z=** 9 **Rot=** D **Sca=** 09E

O.E. LUCAS 54291912 TMB168

LUCAS 26602D/H 26614B/D 26618A/E 26622A/D

AUSTIN, FIAT, RELIANT

1578

B= 12 **E=** 43 **F=** 27 **Y=** 15 **L=**48

P= 35 **Z=** 10 **Rot=** D **Sca=** 09E

O.E. LUCAS 54291911 TMB167
MARELLI 85541488 85541544

LUCAS 26600E/F 26601E/F 26609F/J 26613E/H 26616A/B 26619A/D 26620A 26621A/B 26624A/D 26626A/B 26628A 26654B/D 26678A 26678B 26678D 26679B 26680B 26681B 26689 26695 27004

MARELLI 63226695 63227004 63227005 63227006 63227007 63227008 63227009 63227010 63227014 63227016 63227017 63227028 63227038

FORD(D), LEYLAND, NISSAN, ROVER

LUCAS

1700

B= 12 **E=** 43 **F=** 26 **Y=** 22 **L=**55

P= 43 **Z=** 9 **Rot=** S **Sca=** 09E

O.E. LUCAS 54292395 TNB174

LUCAS 26604E/J 26606E/H 26647A/E

ROVER

1762

B= 12 **E=** 43 **F=** 29 **Y=** 16 **L=**48

P= 36 **Z=** 9 **Rot=** D **Sca=** 09E

O.E. LUCAS 54291468 TMB178

LUCAS 26629A 26630A 26653A 26668A

1769

B= 12 **E=** 43 **F=** 27 **Y=** 28 **L=**56

P= 48 **Z=** 10 **Rot=** S **Sca=** 09E

O.E. LUCAS 54291543 54292929 TMB174

LUCAS 26702E/K 26717A 26811A 26812A/D

AUSTIN, ROVER

1801

B= 12 **E=** 43 **F=** 27 **Y=** 15 **L=**44

P= 36 **Z=** 10 **Rot=** D **Sca=** 09E

O.E. LUCAS 54290840 TMB171

LUCAS 26707A/L 26708 26713A/D 26716B 26804A/E 26809A 26810A 26816 26823 26824

FORD(D), ROVER

1813

B= 12 **E=** 43 **F=** 28 **Y=** 15 **L=**48

P= 35 **Z=** 8 **Rot=** S **Sca=** 09E

O.E. LUCAS 54292500 TMB185

LUCAS 26646B/D

1826

B= 12 **E=** 43 **F=** 29 **Y=** 16 **L=**48

P= 36 **Z=** 9 **Rot=** S **Sca=** 09E

O.E. LUCAS 54291763 TMB184

LUCAS 26631A/D

1827

B= 12 **E=** 43 **F=** 29 **Y=** 16 **L=**44

P= 36 **Z=** 11 **Rot=** D **Sca=** 09E

O.E. LUCAS 54291244 TMB191

LUCAS 26802B

FIAT

1847

B= 12 **E=** 43 **F=** 39 **Y=** 15 **L=**48

P= 35 **Z=** 10 **Rot=** D **Sca=** 09E

O.E. LUCAS 54293450

LUCAS 26664A

1910

B= 12 **E=** 43 **F=** 28 **Y=** 15 **L=**48

P= 35 **Z=** 8 **Rot=** D **Sca=** 09E

O.E. LUCAS 54292464 TMB196
MARELLI 85541503
NISSAN 23312-90J00

LUCAS 26667 27022 27047

MARELLI 63227022 63227043 63227046
63227047 63227051 63227577

NISSAN 23300-70J00

NISSAN

2038

B= 12 **E=** 43 **F=** 28 **Y=** 15 **L=**44

P= 36 **Z=** 8 **Rot=** D **Sca=** 09E

O.E. LUCAS 54293287 TMB194

LUCAS 26715B

NISSAN

LUCAS

2101

B= 12 **E=** 43 **F=** 26 **Y=** 15 **L=**43

P= 35 **Z=** 9 **Rot=** D **Sca=** 03E

O.E. LUCAS 54290867
MARELLI 54290867

LUCAS 26805 26820 26826

MARELLI 63226820 63226826 63226826
63226838 63226839

FORD(D)

2334

B= 12 **E=** 43 **F=** 27 **Y=** 15 **L=**48

P= 35 **Z=** 10 **Rot=** S **Sca=** 09E

O.E. LUCAS 54295253
MARELLI 54295253

LUCAS 26688B

MARELLI 63226688 63227041

ROVER

LUCAS

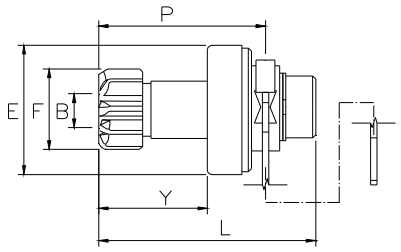

LUC005M

1636

B= 12 **E=** 43 **F=** 27 **Y=** 28 **L=**61

P= 48 **Z=** 10 **Rot=** S **Sca=** 09E

O.E. LUCAS 54292179 TNB176
MARELLI 54292179

LUCAS 26607E/J 26692 26696
MARELLI 63226692 63227044

ROVER

1763

B= 12 **E=** 43 **F=** 27 **Y=** 28 **L=**61

P= 48 **Z=** 10 **Rot=** D **Sca=** 09E

O.E. LUCAS 54292742 TMB180

LUCAS 26649A/B 26656A/E

FORD(D)

LUCAS

1799

B= 12 **E=** 43 **F=** 26 **Y=** 39 **L=**72

P= 59 **Z=** 9 **Rot=** S **Sca=** 09E

O.E. LUCAS 54242576 54292576 54294289
54295254 TMB189
MARELLI 54295254

LUCAS 26633A/B 26659B/D 26660B/D
26662A 26663A 26690
26694

MARELLI 63226693 63226694 63227034
63227035

ROVER

1800

B= 12 **E=** 43 **F=** 30 **Y=** 28 **L=**61

P= 48 **Z=** 9 **Rot=** D **Sca=** 09E

O.E. LUCAS 54292698 TMB179

LUCAS 26648A/B 26648E 26655A
26657A/E 26686

FORD(GB)

2053

B= 12 **E=** 43 **F=** 26 **Y=** 49 **L=**78

P= 68 **Z=** 9 **Rot=** D **Sca=** 09E

O.E. LUCAS 54291353 TNB175
MARELLI 54291353

LUCAS 26701
MARELLI 63226701 63226719

ROVER

LUCAS

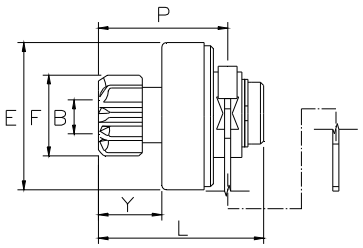

LUC005N

1764

B= 12 **E=** 50 **F=** 27 **Y=** 21 **L=**50

P= 42 **Z=** 10 **Rot=** D **Sca=** 09E

O.E. LUCAS 54291735 TMB182

LUCAS 26913A 26921 26925 26929A/B 26930A 26931A/B 26935B

FORD(D)

1812

B= 12 **E=** 50 **F=** 30 **Y=** 21 **L=**50

P= 42 **Z=** 9 **Rot=** D **Sca=** 09E

O.E. LUCAS 54290304 54290804 TMB172
MARELLI 85541375

LUCAS 26800D/H 26903B/D 26907B 26909B/D 26923A/D

MARELLI 63226800

LAND ROVER

LUCAS

1815

B= 12 **E=** 50 **F=** 39 **Y=** 21 **L=**50

P= 42 **Z=** 10 **Rot=** D **Sca=** 09E

O.E. LUCAS 54290638 TMB183

LUCAS 26808A 26914A/F 26920A/E 26922B 26927A 26928A 26932A

FORD(D)

1868

B= 12 **E=** 50 **F=** 26 **Y=** 26 **L=**56

P= 48 **Z=** 9 **Rot=** D **Sca=** 09E

O.E. LUCAS 54291022 TMB173
MARELLI 85541381

LUCAS 26801B/F

MARELLI 63226801

LAND ROVER

1869

B= 12 **E=** 50 **F=** 32 **Y=** 21 **L=**51

P= 42 **Z=** 10 **Rot=** D **Sca=** 09E

O.E. LUCAS 54292857 TMB190
MARELLI 54292857

LUCAS 26803A/D 26919

MARELLI 63226803

LISTER PETTER

2009

B= 12 **E=** 50 **F=** 28 **Y=** 21 **L=**50

P= 42 **Z=** 8 **Rot=** D **Sca=** 09E

O.E. LUCAS 54293455
MARELLI 54293455

LUCAS 26814A

MARELLI 63226814

NISSAN

LUCAS

2039

B= 12 **E=** 50 **F=** 27 **Y=** 21 **L=**50

P= 42 **Z=** 10 **Rot=** D **Sca=** 09E

O.E. LUCAS 54294957
MARELLI 54294957 85541389

MARELLI 63226935 63226942 63226945

FIAT, FORD(D)

2102

B= 12 **E=** 48 **F=** 36 **Y=** 22 **L=**52

P= 44 **Z=** 11 **Rot=** S **Sca=** 09E

O.E. MARELLI 85541370

LUCAS 26950B
MARELLI 63226849

PIAGGIO

2113

B= 12 **E=** 48 **F=** 26 **Y=** 23 **L=**52

P= 44 **Z=** 9 **Rot=** S **Sca=** 09E

O.E. U.R.S.S. 2110-3708620

LUCAS
U.R.S.S. 2110-3708010

LADA VAZ

6097

B= 12 **E=** 48 **F=** 30 **Y=** 20 **L=**52

P= 40 **Z=** 11 **Rot=** D **Sca=** 03E

O.E. U.R.S.S. 2101-3708610

U.R.S.S. 21213-3708010

LADA VAZ

LUCAS

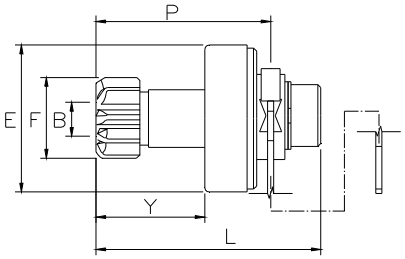

LUC006

1931

B= 12 **E=** 50 **F=** 28 **Y=** 36 **L=**65

P= 57 **Z=** 8 **Rot=** D **Sca=** 09E

O.E. LUCAS 54293451 TMB197
MARELLI 54293451
NISSAN 23312-93J00

LUCAS 26813 26834 26841
MARELLI 63226834 63226845 63226846
NISSAN 23300-70J10 23300-70J11 23300-70J12

NISSAN

LUCAS

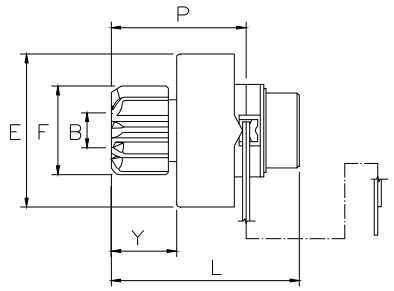

LUC020

1579

B= 12 **E=** 52 **F=** 30 **Y=** 20 **L=**59

P= 44 **Z=** 9 **Rot=** D **Sca=** 12E

O.E. LUCAS 54290401 TMB161

LUCAS 25379A/B

ROVER

1605

B= 12 **E=** 52 **F=** 26 **Y=** 38 **L=**78

P= 62 **Z=** 9 **Rot=** S **Sca=** 12E

O.E. LUCAS 54267736 TMB145

LUCAS 25349A 25350A 25351A

AUSTIN, M.G.

LUCAS

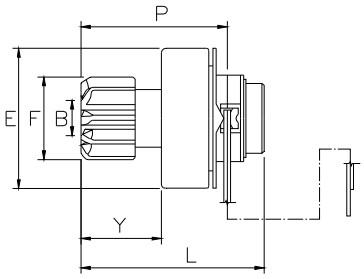

LUC030

1511

B= 12 **E=** 48 **F=** 30 **Y=** 20 **L=**59

P= 44 **Z=** 11 **Rot=** D **Sca=** 12E

O.E. FIAT 9937298 9938952
LUCAS 54267004 54267478 54267487
TNB159

FIAT 4469693 5959701

LUCAS 25339A/K 25355A/F

FIAT

1575

B= 12 **E=** 48 **F=** 32 **Y=** 21 **L=**61

P= 45 **Z=** 10 **Rot=** D **Sca=** 12E

O.E. LUCAS 54265745 TMB154

LUCAS 25360A 25362A 25370A
25388A

LEYLAND

1576

B= 12 **E=** 48 **F=** 32 **Y=** 20 **L=**59

P= 44 **Z=** 10 **Rot=** D **Sca=** 12E

O.E. LUCAS 54265648

1584

B= 12 **E=** 48 **F=** 27 **Y=** 21 **L=**61

P= 45 **Z=** 10 **Rot=** D **Sca=** 12E

O.E. LUCAS 54269979 TMB155

LUCAS 25361A

ROVER

1586

B= 12 **E=** 48 **F=** 34 **Y=** 41 **L=**81

P= 66 **Z=** 11 **Rot=** S **Sca=** 12E

O.E. LUCAS 54291147 TMB162

LUCAS 25375A/B 25377A/B 25387A/B 25411A

AUSTIN, M.G., ROVER

2226

B= 12 **E=** 48 **F=** 28 **Y=** 20 **L=**60

P= 44 **Z=** 8 **Rot=** S **Sca=** 12E

O.E. LUCAS 54267142 TNB158

LUCAS 25340D

HARLEY-DAVIDSON

2335

B= 12 **E=** 48 **F=** 39 **Y=** 20 **L=**58

P= 44 **Z=** 10 **Rot=** D **Sca=** 12E

3175

B= 12 **E=** 48 **F=** 27 **Y=** 20 **L=**59

P= 44 **Z=** 10 **Rot=** D **Sca=** 12E

O.E. LUCAS 54265558 TNB154

LUCAS 25326A/E 25331A/D 25332A/E 25333A 25335A/B 25336A 25338A/B 25344A/B 25356A 25357A 25383A 25384A 25397A 25398A 25404A 25405A

FORD(GB), LEYLAND

LUCAS

3211

B= 12 **E=** 48 **F=** 26 **Y=** 20 **L=**59

P= 44 **Z=** 9 **Rot=** D **Sca=** 12E

O.E. LUCAS 54265559 54268658 TNB155

LUCAS 25337A/B

OPEL

6126

NEW !

B= 12 **E=** 48 **F=** 26 **Y=** 12 **L=**51

P= 37 **Z=** 9 **Rot=** D **Sca=** 09E

O.E. BOSCH 1987BE0016
LUCAS PRE 227785 228139 35257525 35258139

LUCAS PRE 35258380

RENAULT

6157

NEW !

B= 12 **E=** 47 **F=** 30 **Y=** 14 **L=**54

P= 40 **Z=** 11 **Rot=** D **Sca=** 09E

O.E. LUCAS PRE 227965 228138

FIAT

LUCAS

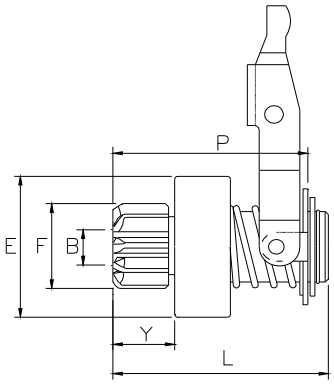

LUC040

1503

B= 12 **E=** 48 **F=** 30 **Y=** 19 **L=**68

P= 62 **Z=** 9 **Rot=** S **Sca=** 12E

O.E. LUCAS 54243419 54247152 TNB135

LUCAS 25219A/K 25373A

1583

B= 12 **E=** 48 **F=** 30 **Y=** 20 **L=**68

P= 63 **Z=** 9 **Rot=** S **Sca=** 12E

O.E. LUCAS 54263262 TNB150

LUCAS 25279A/B 25284A/D

SKODA

1786

B= 12 **E=** 48 **F=** 30 **Y=** 20 **L=**68

P= 63 **Z=** 11 **Rot=** D **Sca=** 12E

O.E. LUCAS 54245314 TNB140

LUCAS 25145A/J 25146A/K 25156A/R 25157A/V 25159A/N 25183A/N 25184A/R 25185A/N 25216A/H

FORD(GB)

LUCAS

2838

B= 12 **E=** 48 **F=** 26 **Y=** 20 **L=**68

P= 63 **Z=** 9 **Rot=** D **Sca=** 12E

O.E. LUCAS 54243957 54246242 54247078 54268335 54268679 TNB136 TNB141

LUCAS 25213A/K 25214A/J 25262A/D 25268A/B 25282A/J 25292A/D 60925019 60925020

FORD(GB), OPEL, RELIANT, TRIUMPH, VAUXHALL

2887

B= 12 **E=** 48 **F=** 30 **Y=** 20 **L=**68

P= 63 **Z=** 9 **Rot=** D **Sca=** 12E

O.E. LUCAS 54244686 54246005 54247077 54247181 TNB137

LUCAS 25137A/N 25165A/Q 25166A/F 25167A/N 25168A/H 25178A/D 25178E/L 25182A/J 25186A/J 25187A/D 25190A/B 25191A/B 25209A/F 25215A/H 25223A/H 25234A/F 25246A/E 25253A/H 25255A/H 25264A/H 25266A/E 25269A/F 25273A/D 25274A/D 25277A/F 25278A/E 25281A/E 25283A/F 25287A/D 25290A/K 25291A/E 25294A/D 25298A/E 25299A/D 25329A/B 25330A/D 25342A/B 25343A/B 25346A/D 25347A/B 25348A/D

AUSTIN, BEDFORD, FORD(GB), HILLMAN, LEYLAND, LOTUS, MORRIS, PRINCESS, SINGER, SUNBEAM, TALBOT, VAUXHALL

2975

B= 12 **E=** 48 **F=** 27 **Y=** 20 **L=**68

P= 63 **Z=** 10 **Rot=** D **Sca=** 12E

O.E. LUCAS 54245568 54246123 54247295 54265549 TNB153

LUCAS 25204A/L 25205A/L 25206A/T 25210A/D 25249A/F 25250A/J 25270A/K 25271A/F 25272A/H 25288A/H 25289A/J 25311A/F 25368A 25400A

FORD(GB), MORGAN, RELIANT

2985

B= 12 **E=** 48 **F=** 30 **Y=** 20 **L=**68

P= 63 **Z=** 9 **Rot=** D **Sca=** 12E

O.E. LUCAS 54247076

3164

B= 12 **E=** 48 **F=** 32 **Y=** 20 **L=**68

P= 63 **Z=** 10 **Rot=** D **Sca=** 12E

O.E. LUCAS 54260159 TNB148

LUCAS 25259A/D 25280A/F 25327A/D

LEYLAND

3210

B= 12 **E=** 48 **F=** 28 **Y=** 20 **L=**68

P= 63 **Z=** 8 **Rot=** D **Sca=** 12E

O.E. LUCAS 54266367

NISSAN

3223

B= 12 **E=** 48 **F=** 26 **Y=** 20 **L=**68

P= 63 **Z=** 9 **Rot=** S **Sca=** 12E

O.E. LUCAS 54245187 TNB138

LUCAS 25180A/R 25207A/J

RELIANT, TRIUMPH

LUCAS

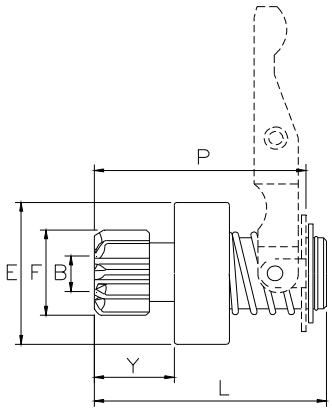

LUC040A

3068

B= 12 **E=** 48 **F=** 29 **Y=** 26 **L=**75

P= 67 **Z=** 9 **Rot=** D **Sca=** 12E

O.E. LUCAS 54243657 54246252 54249032
54249041 54249043 54262658
TNB142 TNB147 TNB149

LUCAS 25642A/F 25647A/L 25651A/B
25662A/E 25674A/E 25684A/J
25686A/H 25689A/J 25691A/K
25692A/J 25695A/F 25699A/J
25704A/D 25706A/D 25707A/D
25710A/D 25714A/D 25718A/D
25719A/D 25720A/D 25722A/D
25728A/D 25729A/D 25734A/D
25739A/D 25742A 25743A/D
25755A 25756A

BEDFORD, DAIMLER, FORD(GB), JAGUAR, LOTUS, MORRIS, PRINCESS, RELIANT, TRIUMPH, TVR, VAUXHALL, WOLSELEY

3078

B= 12 **E=** 48 **F=** 26 **Y=** 26 **L=**75

P= 67 **Z=** 9 **Rot=** D **Sca=** 12E

O.E. LUCAS 54246253 54249034 54249042
TNB144

LUCAS 25648A/K 25683A/D 25685A/E
25687A/L 25698A/K 25700A/D
25701A/D 25703A/E 25712A/H
25716A/H 25717A/D 25730A/D
25731A/D 25735A/E 25745A

FORD(GB), RELIANT, ROVER, TRIUMPH, TVR

LUCAS

3140

B= 12 **E=** 48 **F=** 27 **Y=** 26 **L=**75

P= 67 **Z=** 10 **Rot=** D **Sca=** 12E

O.E. LUCAS 54245950 54246251 54249040 TNB146

LUCAS 25643A/J 25644A/K 25675A/D 25754A 27466A

FORD(GB)

3181

B= 12 **E=** 48 **F=** 32 **Y=** 26 **L=**75

P= 67 **Z=** 10 **Rot=** D **Sca=** 12E

O.E. LUCAS 54247179 54249035 TNB145

LUCAS 25654A/H 25705A/D 25721A/D 25732A/E

M.G.

3226

B= 12 **E=** 48 **F=** 39 **Y=** 26 **L=**75

P= 68 **Z=** 10 **Rot=** D **Sca=** 12E

O.E. LUCAS 54247178 54249033 TNB143

LUCAS 25649A/L 25709A/D 25711A/D

HILLMAN, M.G., MORRIS, RELIANT, RILEY, ROVER, SINGER, TRIUMPH, TVR, WOLSELEY

LUCAS

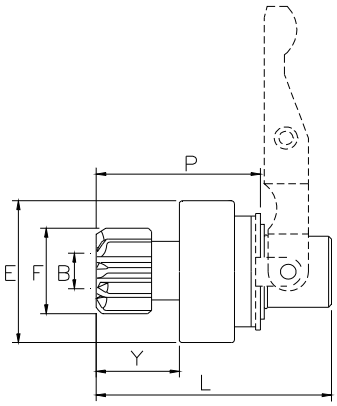

LUC050

1508

B= 12 **E=** 48 **F=** 26 **Y=** 26 **L=**75

P= 52 **Z=** 9 **Rot=** D **Sca=** 12E

O.E. LUCAS 54262100 54263923 TNB151

LUCAS 25696A/L 25697A/L 25724A/E

LAND ROVER

1687

B= 12 **E=** 48 **F=** 29 **Y=** 26 **L=**75

P= 53 **Z=** 9 **Rot=** D **Sca=** 12E

O.E. LUCAS 54268017 TNB157

LUCAS 25749A 25750A

LAND ROVER

LUCAS

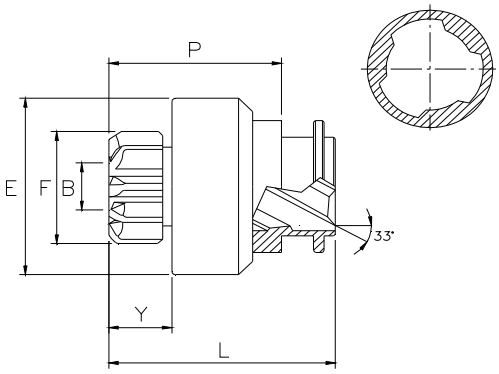

LUC060

2696

B= 17 **E=** 60 **F=** 39 **Y=** 21 **L=**70

P= 52 **Z=** 10 **Rot=** D **Sca=** 03E

O.E. LUCAS 54246724 54256984 54259800 TMB104

LUCAS 26208A/E 26211A/L

ASEA, FORD(GB)

2791

B= 17 **E=** 60 **F=** 39 **Y=** 24 **L=**73

P= 55 **Z=** 10 **Rot=** D **Sca=** 03E

O.E. LUCAS 54246725 54259688 TMB105

LUCAS 26236A/K 26238A/L 26248A/L 26256A/E 26259A/K 26264A/F 26271A/E 26279A/E 26281A/E 26283A/F 26285A/E 26287A/E 26288A/E 26310A/D 26321A/B

BALKANCAR, BARBER GREEN, BERLIET, LANCER BOSS, LAND ROVER, LINDNER, M. F., NEW HOLLAND, POCLAIN, SANDERSON, SCHILTER

LUCAS

2807

B= 17 **E=** 60 **F=** 39 **Y=** 21 **L=**70

P= 52 **Z=** 11 **Rot=** D **Sca=** 03E

O.E. LUCAS 54246728 54258309 TMB107

LUCAS 26215A/F

BONSER, DAVID BROWN

2859

B= 17 **E=** 60 **F=** 46 **Y=** 24 **L=**73

P= 55 **Z=** 13 **Rot=** D **Sca=** 03E

O.E. LUCAS 54242449 54246730 60600081 TMB109

LUCAS 26275A/E 26280A/E 26306A/D

BEDFORD

3222

B= 17 **E=** 60 **F=** 39 **Y=** 24 **L=**73

P= 55 **Z=** 11 **Rot=** D **Sca=** 03E

O.E. LUCAS 54242044 54246729 TMB108

LUCAS 26278A/F 26301A/E

ALLIS CHALMERS, AVELING BARFORD, BONSER, DAVID BROWN, MARSHALL FOWLER

LUCAS

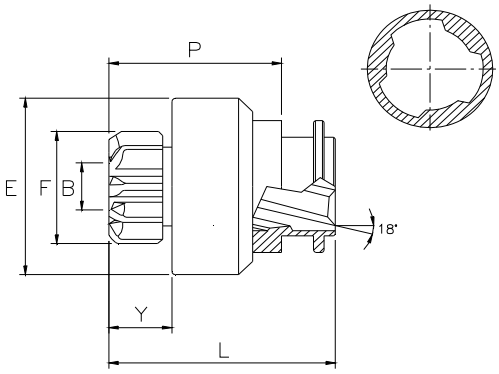

LUC060A

2732

B= 17 **E=** 60 **F=** 39 **Y=** 21 **L=**70

P= 52 **Z=** 10 **Rot=** D **Sca=** 03E

O.E. LUCAS 54240795 54243848 54246661 54247188 54258190 60600210 TMB101

LUCAS 26211M/T 26227A/Q 26291A/D 26305A/B 26312A

ASEA, FORD(GB)

2756

B= 17 **E=** 60 **F=** 39 **Y=** 24 **L=**73

P= 55 **Z=** 10 **Rot=** D **Sca=** 03E

O.E. LUCAS 54240593 54245900 54246733 60600211 TMB111

LUCAS 26246A/L 26273A/D 26274A/D 26294A/B 26295A/B 26304A/B

BERLIET, DODGE, LAVERDA, LEYLAND, M. F., POCLAIN

LUCAS

2794

B= 17 **E=** 60 **F=** 46 **Y=** 24 **L=**73

P= 55 **Z=** 13 **Rot=** D **Sca=** 03E

O.E. LUCAS 54244977 54246736 60600224 TMB114

LUCAS 26297A/B 26298A/B

BEDFORD

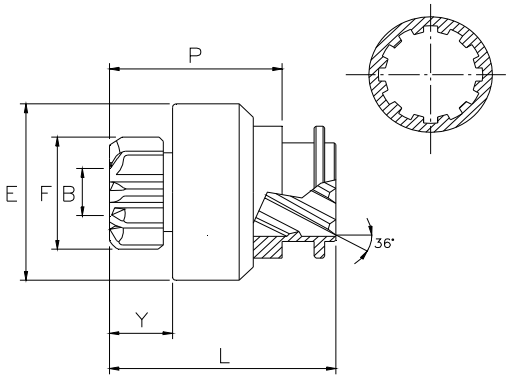

LUC060B

1507

B= 14,3 **E=** 60 **F=** 35 **Y=** 24 **L=**73

P= 55 **Z=** 9 **Rot=** D **Sca=** 12E

O.E. LUCAS 54263382 54291439 TMB135 TMB165

LUCAS 26394A/D 27440A/B 27563A/D

M. F., RUMANIAN FIAT

1561

B= 14,3 **E=** 60 **F=** 37 **Y=** 24 **L=**73

P= 55 **Z=** 9 **Rot=** D **Sca=** 12E

O.E. LUCAS 54267317 TMB150

LUCAS 27460A/B

LAND ROVER

1565

B= 17 **E=** 60 **F=** 38 **Y=** 24 **L=**73

P= 55 **Z=** 10 **Rot=** D **Sca=** 12E

O.E. LUCAS 54268175 TNB163

LUCAS 27456A/D

ROVER

1567

B= 17 **E=** 60 **F=** 46 **Y=** 20 **L=**70

P= 52 **Z=** 13 **Rot=** D **Sca=** 12E

O.E. LUCAS 54268140 TNB167
MARELLI 85541459

LUCAS 27501A/E 27531A/D 27577
MARELLI 63227501

FORD(GB)

1667

B= 17 **E=** 60 **F=** 39 **Y=** 21 **L=**70

P= 52 **Z=** 10 **Rot=** D **Sca=** 12E

O.E. LUCAS 54247393 54268139 54290585
TMB148 TMB170
MARELLI 85541462 85541466

LUCAS 27500A/J 27504A/B 27506A/D
27507A/B 27511A 27516A/D
27528A/D 27553A/D 27554A/B
27562A/B 27569A
MARELLI 63227553 63227554

FORD(GB), M. F.

1760

B= 14,3 **E=** 60 **F=** 37 **Y=** 17 **L=**67

P= 47 **Z=** 9 **Rot=** D **Sca=** 12E

O.E. LUCAS 54266535 TMB141

LUCAS 27400A/B 27402A/B 27454A

PEUGEOT

LUCAS

1770

B= 14,3 **E=** 60 **F=** 35 **Y=** 24 **L=**73

P= 55 **Z=** 9 **Rot=** D **Sca=** 12E

O.E. FIAT 8122744
LUCAS 54263878 TMB136

LUCAS 27401A/B

ALFA ROMEO, IVECO

1872

B= 14,3 **E=** 60 **F=** 37 **Y=** 20 **L=**70

P= 51 **Z=** 9 **Rot=** D **Sca=** 12E

O.E. LUCAS 26253074

LUCAS 26925056

MAHINDRA

2013

B= 17 **E=** 60 **F=** 39 **Y=** 24 **L=**73

P= 55 **Z=** 10 **Rot=** D **Sca=** 12E

O.E. LUCAS 54268141 54294922 TNB108
TNB165
MASSEY FE 1897316M91
MARELLI 54268141 54294922 85541454
85541479

LUCAS 27502A/D 27503A/D 27510
27513A 27514A/B 27515A/E
27518A/E 27519A/D 27522A/D
27523A/D 27524A/B 27525A/B
27526A/D 27527A/B 27532A/D
27536A/D 27537A/B 27538A/D
27539A/F 27540A/H 27541A/D
27550A/B 27559A/E 27565B/D
27568A 27570A/F 27571A/B
27572A/B 27573 27574
27583D 27588A/B

MARELLI 63227502 63227510 63227515
63227518 63227523 63227539
63227541 63227559 63227565
63227568 63227570 63227571
63227572 63227574 63227582
63227583 63227584 63227585
63227588 63227589 63227590
63227591 63227592 63227593
63227594 63227596 63227597
63227598 63227599 63227600
63227602 63227603

BERLIET, CASE, DODGE, LANCER BOSS, M. F., PERKINS, ROSENLEW, ROVER

2015

B= 17 **E=** 60 **F=** 41 **Y=** 23 **L=**72

P= 54 **Z=** 11 **Rot=** D **Sca=** 12E

O.E. LUCAS 54292964

ALLIS CHALMERS, AVELING BARFORD, BONSER, DAVID BROWN

2907

B= 17 **E=** 60 **F=** 39 **Y=** 24 **L=**73

P= 55 **Z=** 10 **Rot=** D **Sca=** 12E

O.E. BOSCH 1987BE0024
LUCAS 54247034 54247036 54247134 54295155 60600024 TMB120
MARELLI 54247034 54295155 85541490

LUCAS 26236L 26238M/Q 26248M 26256H 26259L/N 26264H/K 26271F/J 26279F/K 26281F/J 26283H/K 26285F 26287F/J 26288F 26288H 26310E/F 26321D/F 26347A/B 26364A/F 26370B/E 26375A/D 26387A/E 26391A/B 26412A 26413A 26422A 27403A 27407A 27408A 27409A/D 27411A/B 27414A 27415A/D 27417A/D 27420A/B 27424A/B 27425A 27426A/F 27427A/E 27429A/B 27432A/E 27433A/D 27435A 27439A 27446A 27459A 27461A/B 27464A/B 27468A/B 27469A 27470A/B 27474A/B 27480A

MARELLI 63226604 63227025 63227408 63227409 63227415 63227417 63227425 63227468 63227470 63227474 63227478 63227479 63227480 63227483 63227484 63227486 63227487 63227488

AEBI, ASEA, BALKANCAR, BARBER GREEN, EICHER, FORD(GB), LAND ROVER, LEYLAND, M. F., MUIRHILL, RELIANCE TRUCKS, SANDERSON, SCHILTER

2932

B= 17 **E=** 60 **F=** 46 **Y=** 24 **L=**73

P= 55 **Z=** 13 **Rot=** D **Sca=** 12E

O.E. LUCAS 54247397 60600078 TMB125

LUCAS 26275F/K 26280F/J 26306E/H 27412A/D 27416A/D 27423A 27452A 27475A

AVELING BARFORD, BALKANCAR, CASE, LANCER BOSS, M. F., MARSHALL FOWLER, RELIANCE TRUCKS

3004

B= 17 **E=** 60 **F=** 39 **Y=** 24 **L=**73

P= 55 **Z=** 11 **Rot=** D **Sca=** 12E

O.E. LUCAS 54247396 60600077 TMB124

LUCAS 26278H 26301H 27413A/D 27421A/B 27463A/D

ALLIS CHALMERS, AVELING BARFORD, BONSER, DAVID BROWN, MARSHALL FOWLER

LUCAS

3131

B= 14,3 **E=** 60 **F=** 35 **Y=** 24 **L=**73

P= 55 **Z=** 9 **Rot=** D **Sca=** 12E

O.E. FIAT 9956595
LUCAS 54248606 TMB130

LUCAS 26372A/B 26385A/B 26390A 26390B/E 27430A/B

IVECO

3183

B= 12 **E=** 60 **F=** 26 **Y=** 34 **L=**83

P= 65 **Z=** 9 **Rot=** D **Sca=** 12E

O.E. LUCAS 54248959 TMB132

LUCAS 26346E/K 26381E/F 26383A/D 27428A/F

DAIMLER, JAGUAR

3185

B= 17 **E=** 60 **F=** 37 **Y=** 24 **L=**73

P= 55 **Z=** 10 **Rot=** D **Sca=** 12E

O.E. LUCAS 54248156 60600378 TMB129

LUCAS 26371A/F 26400A/B 26400D 27431A/B 27438A 27451B/E

ASEA, AVELING BARFORD, BALKANCAR, DODGE, LEYLAND, RELIANCE TRUCKS

6154

NEW !

B= 14,3 **E=** 60 **F=** 39 **Y=** 23 **L=**73

P= 55 **Z=** 10 **Rot=** D **Sca=** 12E

O.E. LUCAS 26255474

LUCAS 26925188D 26925189D 26925194D 26925198D 26925200D

CASE, LAND ROVER, M. F.

LUCAS

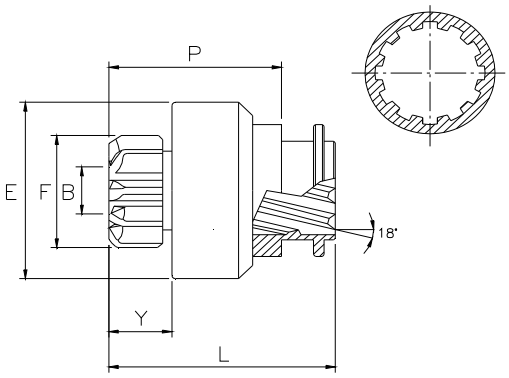

LUC060C

1635

B= 14,3 **E=** 60 **F=** 35 **Y=** 24 **L=**73

P= 55 **Z=** 9 **Rot=** D **Sca=** 12E

O.E. LUCAS 54263748 54268928 54269213 TMB166

LUCAS 26437A/B

2831

B= 17 **E=** 60 **F=** 39 **Y=** 24 **L=**73

P= 55 **Z=** 10 **Rot=** D **Sca=** 12E

O.E. LUCAS 54244928 54244938 54246285 54246654 54266324 60600066 TMB100

LUCAS 26246M 26273E/F 26273H/M 26274E/F 26274H/N 26290B 26294D/E 26294F/Q 26295D/Q 26304D 26323A 26343A/K 26344A/F 26345A/J 26351A/H 26357A/E 26358A/H 26365A/F 26366A/F 26369A/J 26374A/F 26376A/L 26378A/H 26393A/F 26403A/D 26404A/D 26408A/E 26409A/E 26410A/B 26411A/B 26414A/E 26427A 26436A/B

BAMFORD, BARBER GREEN, BERLIET, EICHER, LAVERDA, M. F., NEW HOLLAND, POCLAIN, RELIANT

LUCAS

2851

B= 17 **E=** 60 **F=** 46 **Y=** 20 **L=**70

P= 52 **Z=** 13 **Rot=** D **Sca=** 12E

O.E. LUCAS 54246340 54246739 54247184 TMB116

LUCAS 26317B/H 26355A/J 26356A/M 26361A/E 26388A/F 26407A/F

BONSER, FORD(GB), LANCER BOSS

2852

B= 17 **E=** 60 **F=** 39 **Y=** 21 **L=**70

P= 52 **Z=** 10 **Rot=** D **Sca=** 12E

O.E. LUCAS 54243783 54246738 54246896 54247187 TMB115

LUCAS 26211U 26227R/V 26265J/M 26291E 26305D/N 26312B 26316A/D 26316A/M 26329A/L 26329D/K 26338A/F 26339A/K 26341A/J 26352A/L 26379A/F 26395A/H 26430A/D 26431A/B

ASEA, AVELING BARFORD, BALKANCAR, BAMFORD, BARBER GREEN, BONSER, FORD(GB), HESTAIR DENNIS, LANCER BOSS, MUIRHILL, NEW HOLLAND, RELIANCE TRUCKS, SANDERSON

3074

B= 17 **E=** 60 **F=** 49 **Y=** 24 **L=**73

P= 55 **Z=** 14 **Rot=** D **Sca=** 12E

O.E. LUCAS 54261078 TMB134

LUCAS 26386A/L

VOLKSWAGEN

3171

B= 17 **E=** 60 **F=** 46 **Y=** 24 **L=**73

P= 55 **Z=** 13 **Rot=** D **Sca=** 12E

O.E. LUCAS 54246740 60600116 TMB117

LUCAS 26297D/J 26298D/J 26359A/F 26360A/F 26402A/E 26423A/D

BEDFORD

LUCAS

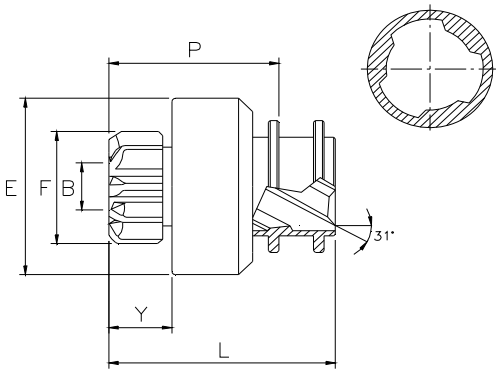

LUC060D

2060

B= 17 **E=** 60 **F=** 40 **Y=** 22 **L=**73

P= 55 **Z=** 11 **Rot=** S **Sca=** 03E

O.E. LUCAS	54242438	54246727	TMB106
LUCAS	26207 27410A	26270 27418A	26300

LISTER PETTER

LUCAS

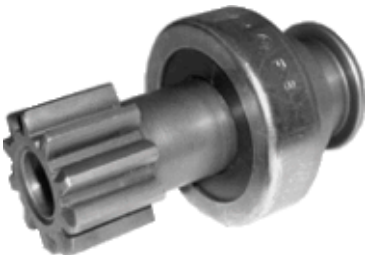

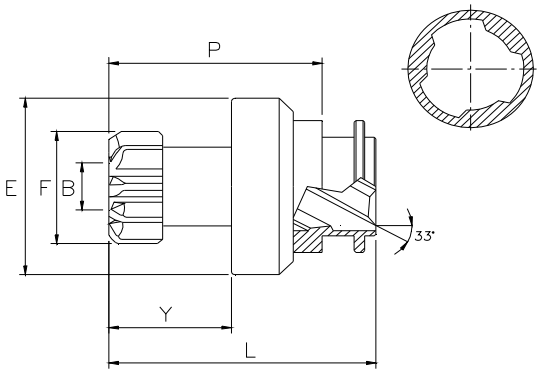

LUC060H

2792

B= 17 **E=** 60 **F=** 39 **Y=** 51 **L=**101

P= 83 **Z=** 10 **Rot=** D **Sca=** 03E

O.E. LUCAS	54246663	54257675	TMB103
LUCAS	26233A/J	26286A/E	26320A/B

AUSTIN, DODGE, LANCER BOSS

LUCAS

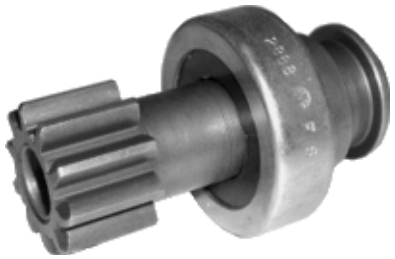

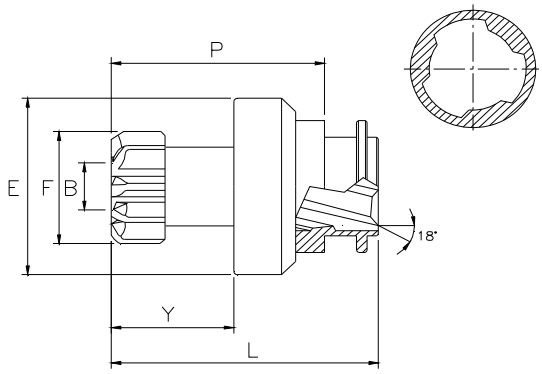

LUC060I

2888

B= 17 **E=** 60 **F=** 39 **Y=** 51 **L=**101

P= 83 **Z=** 10 **Rot=** D **Sca=** 03E

O.E. LUCAS 54246090 54246734 54258545 60600209 TMB112

LUCAS 26234A/J

BEDFORD, M. F.

LUCAS

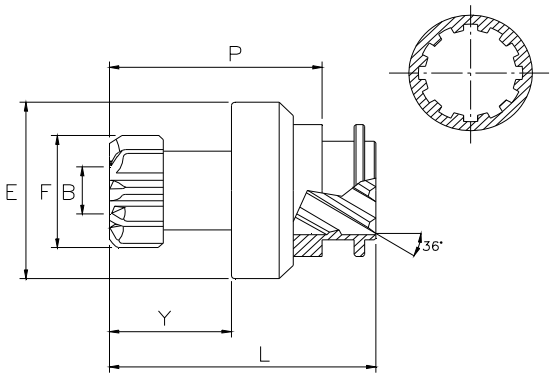

LUC060L

1512

B= 17 **E=** 60 **F=** 46 **Y=** 51 **L=**101

P= 83 **Z=** 13 **Rot=** D **Sca=** 12E

O.E. LUCAS 54247398 60600080 TMB126

LUCAS 26302E/H 27422A 27465A/B

DODGE, FORD(GB)

1814

B= 14,3 **E=** 60 **F=** 32 **Y=** 50 **L=**101

P= 83 **Z=** 10 **Rot=** D **Sca=** 12E

O.E. LUCAS 54290474 54294338 TNB173

LUCAS 27564A/F 27576

DAF, E.R.F.

1935

B= 17 **E=** 60 **F=** 41 **Y=** 51 **L=**101

P= 83 **Z=** 11 **Rot=** D **Sca=** 12E

O.E. LUCAS 54268565 TNB172

LUCAS 27512A/D

BALKANCAR, ROSENLEW, VALMET, ZETOR

LUCAS

2014

B= 17 **E=** 60 **F=** 39 **Y=** 51 **L=**101

P= 83 **Z=** 10 **Rot=** D **Sca=** 12E

O.E. LUCAS 54268142 54295133 TNB169
MARELLI 85541541

LUCAS 27508A/D 27509A/B 27533A/E
27543A/D 27545A/B 27546A/B
27551A/B 27552A/B 27556A
27558A/E 27575

BEDFORD, DODGE, LEYLAND

2930

B= 17 **E=** 60 **F=** 39 **Y=** 51 **L=**101

P= 82 **Z=** 10 **Rot=** D **Sca=** 12E

O.E. LUCAS 54247389 60600038 TMB121

LUCAS 26233K/M 26286F/J 26320D/J
26348A/D 27419A/D 27436A
27443A 27449A/D 27462A/B

AUSTIN, BEDFORD, DODGE, LANCER BOSS, LEYLAND

LUCAS

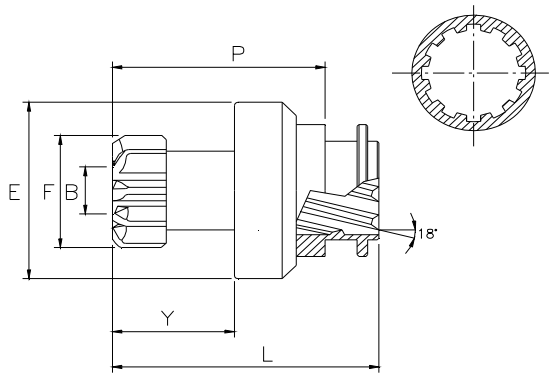

LUC060M

1500

B= 17 **E=** 68 **F=** 41 **Y=** 51 **L=**101

P= 83 **Z=** 11 **Rot=** D **Sca=** 12E

O.E. LUCAS 54246796 TNB104

LUCAS 27305A/K

VALMET

1501

B= 17 **E=** 68 **F=** 46 **Y=** 51 **L=**101

P= 83 **Z=** 12 **Rot=** D **Sca=** 12E

O.E. LUCAS 54246205 TNB103

LUCAS 27307A/H 27320A/F

LANCER BOSS, PERKINS

1502

B= 17 **E=** 68 **F=** 46 **Y=** 51 **L=**101

P= 83 **Z=** 13 **Rot=** D **Sca=** 12E

O.E. LUCAS 54248867 TNB105

LUCAS 27312A/F

1504

B= 17 **E=** 60 **F=** 41 **Y=** 51 **L=**101

P= 83 **Z=** 11 **Rot=** D **Sca=** 12E

O.E. LUCAS 54246741 TMB118

LUCAS 26284A/E 26342A/B 26342D/L

ROSENLEW, VALMET

1816

B= 14,3 **E=** 60 **F=** 35 **Y=** 50 **L=**101

P= 83 **Z=** 9 **Rot=** D **Sca=** 12E

O.E. LUCAS 54263193 54266054 54267530
TMB139

LUCAS 26417A/L

MERCEDES

3091

B= 17 **E=** 60 **F=** 39 **Y=** 51 **L=**101

P= 83 **Z=** 10 **Rot=** D **Sca=** 12E

O.E. LUCAS 54243781 54246662 TMB102

LUCAS 26234K 26336A/R 26337A/H
26349A/H 26363A/J 26367A/D
26382A/B 26384A/B 26389A/D
26398A/H 26416A/E 26420A/B
26421A/B 26428A/B 26429A/B
26433A/B 26435A/B

BEDFORD, INT.HARVESTER(GB), M. F.

3184

B= 17 **E=** 68 **F=** 39 **Y=** 51 **L=**101

P= 83 **Z=** 10 **Rot=** D **Sca=** 12E

O.E. LUCAS 54245266 TNB102

LUCAS 27301A/K 27304A/L 27309A/E
27310A/K 27311A/H 27313A/E
27315A/E 27316A/H 27317A/F
27323A/F 27324A 27325A/B

DODGE, LANCER BOSS, MUIRHILL, RELIANCE TRUCKS, SEDDON ATKINSON

LUCAS

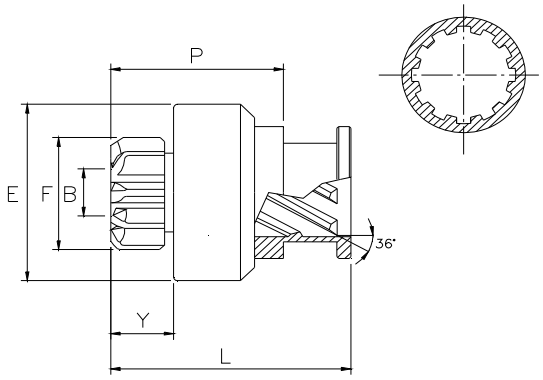

LUC060N

2168

B= 12 **E=** 60 **F=** 26 **Y=** 16 **L=**62

P= 48 **Z=** 9 **Rot=** D **Sca=** 12E

O.E. LUCAS 26253621

LUCAS 2692512A

TATA

2195

B= 12 **E=** 60 **F=** 28 **Y=** 16 **L=**62

P= 48 **Z=** 10 **Rot=** D **Sca=** 12E

LUCAS

MAHINDRA

LUCAS

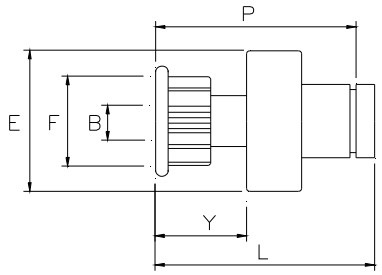

LUC055

1978

B= 12 **E=** 49,5 **F=** 35 **Y=** 32 **L=**61

P= 60 **Z=** 11 **Rot=** S **Sca=** 03E

RENAULT, REYNARD

LUCAS

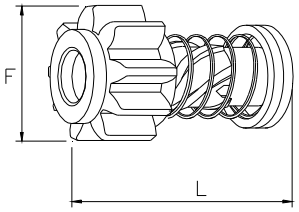

LUC061

1539

F= 46 **L=** 60 **Z=** 13 **Rot=** D **Sca=**04R

O.E.	FEMSA	14898-2	9003336208
	LUCAS	54251756	TLB106
	FEMSA	MTE 12-1	
	LUCAS	26163A/F	26373A

BALKANCAR, BEDFORD, VOLVO

LUCAS

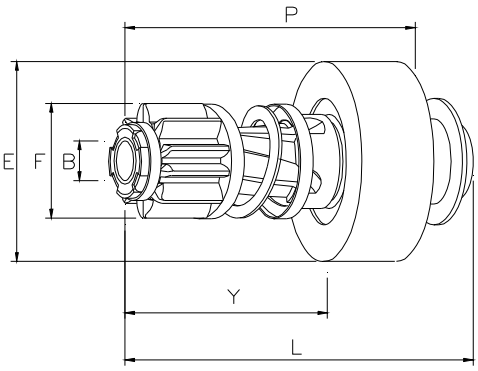

LUC062

2677

B= 14,3 **E=** 68 **F=** 40 **Y=** 61 **L=**107

P= 92 **Z=** 10 **Rot=** D **Sca=** 06R

O.E. LUCAS 292124 TLB118+TLB188

LUCAS

26147A/H	26147J/M	26148A/F
26148H/N	26151A/F	26151H/N
26153A/H	26153J/N	26154A/H
26154J/N	26166A/D	26166E/L
26178A/E	26189A/F	26192A/B
26193A/D	26196A/B	26198A
26200A	26201A	26219A/B
26220A	26255A	

AUSTIN, FERGUSON, INT.HARVESTER(GB), LEYLAND, M. F., NEW HOLLAND

2678

B= 14,3 **E=** 68 **F=** 40 **Y=** 61 **L=**107

P= 92 **Z=** 11 **Rot=** D **Sca=** 06R

O.E. LUCAS 292130 60600341 TLB117+TLB188

LUCAS

26133A/J	26133K/R	26146A/F
26146H/N	26158A/D	26158E/K
26159A/D	26159E/J	26167A/D
26167E/L	26169A/D	26169E/K
26173A	26173B/F	26177A/F
26185A/E	26206A/B	26212A
26244A		

ALLIS CHALMERS, AUSTIN, DAVID BROWN, DODGE, FORD(GB), FORDSON, NUFFIELD, SCAMMEL, TRIUMPH

LUCAS

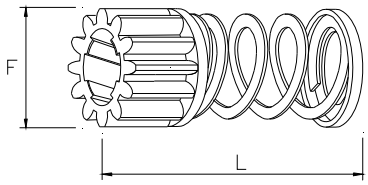

LUC064RO

2466

F= 40 **L=** 73 **Z=** 11 **Rot=** D **Sca=**04E

O.E. LUCAS 291859 292134 54255513
54256689 54256889 TLB101

2678

2467

F= 40 **L=** 73 **Z=** 10 **Rot=** D **Sca=**04E

O.E. LUCAS 292031 54256098 54256687
TLB100

2677

LUCAS

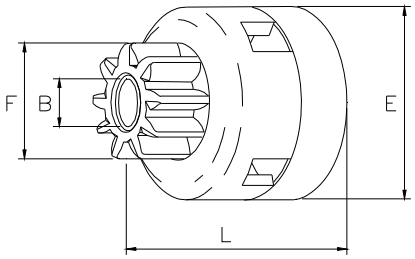

LUC065

2411

Solo su Ordinazione
Only on receipt of order
Seulement sur demand

B= 14,4 **E=** 68 **F=** 40 **Y=** 20 **L=**65

Z= 11 **Rot=** D

O.E. LUCAS 291559 TLB110

FORD(GB), INT.HARVESTER(GB)

LUCAS

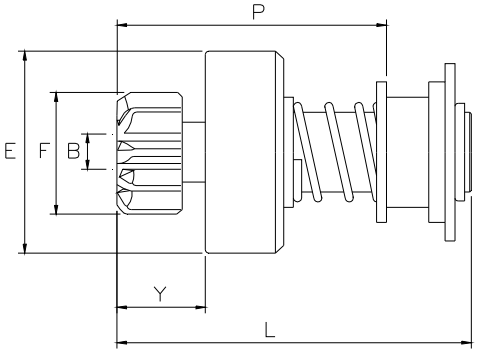

LUC063

2497

B= 14,3 **E=** 68 **F=** 40 **Y=** 28 **L=**112

P= 86 **Z=** 11 **Rot=** D **Sca=** 06R

O.E. LUCAS 291484 TLB110+TLB165

LUCAS 26132A/F 26132H/R 26143A/H
26143J/Q 26172A/L

FORD(GB), INT.HARVESTER(GB)

LUCAS

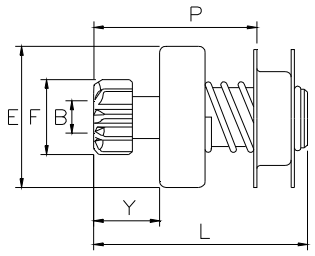

LUC070

2661

B= 12 **E=** 48 **F=** 26 **Y=** 19 **L=**69

P= 53 **Z=** 9 **Rot=** D **Sca=** 03E

O.E. LUCAS 54255694

2693

B= 12 **E=** 48 **F=** 26 **Y=** 19 **L=**69

P= 52 **Z=** 9 **Rot=** D **Sca=** 03E

O.E. LUCAS 54241315 54259915

2698

B= 12 **E=** 48 **F=** 30 **Y=** 25 **L=**74

P= 57 **Z=** 9 **Rot=** D **Sca=** 03E

O.E. LUCAS 54240613 54256976

FORD(GB), HILLMAN, RELIANT, SINGER

2727

B= 12 **E=** 48 **F=** 26 **Y=** 24 **L=**74

P= 57 **Z=** 9 **Rot=** D **Sca=** 03E

O.E. LUCAS 54257112 TNB130

LUCAS

2745

B= 12 **E=** 48 **F=** 26 **Y=** 24 **L=**74

P= 59 **Z=** 9 **Rot=** D **Sca=** 03E

O.E. LUCAS 54255405

2746

B= 12 **E=** 48 **F=** 26 **Y=** 14 **L=**64

P= 49 **Z=** 9 **Rot=** D **Sca=** 03E

O.E. LUCAS 62250626

2788

B= 12 **E=** 48 **F=** 30 **Y=** 20 **L=**68

P= 52 **Z=** 9 **Rot=** D **Sca=** 03E

O.E. LUCAS 54241313 54255664 TNB161

LUCAS 25140A/E 25203A/E

FORD(GB)

LUCAS

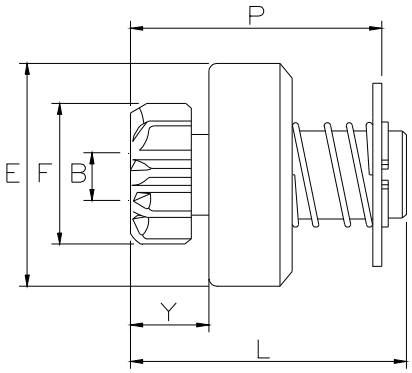

LUC075

6121

B= 15 **E=** 60 **F=** 40 **Y=** 28 **L=**95

P= 90 **Z=** 10 **Rot=** D **Sca=** 03E

O.E. BOSCH 1987BE0003
LUCAS PRE 227814 32557814 35255870
35256861 35257814

LUCAS PRE 35256034 35256425 35256433
35256519 35256520 35256637
35256900 35257188 35257720
35258930

FIAT, IVECO

LUCAS

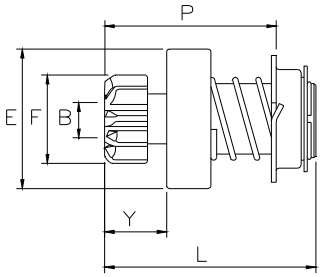

LUC080

2772

B= 12 **E=** 48 **F=** 30 **Y=** 20 **L=**68

P= 56 **Z=** 11 **Rot=** D **Sca=** 12E

O.E. LUCAS 54241966 54246119

BONSER, FORD(GB)

2787

B= 12 **E=** 48 **F=** 30 **Y=** 20 **L=**68

P= 46 **Z=** 9 **Rot=** D **Sca=** 12E

O.E. LUCAS 54241761

BEDFORD, HILLMAN, PLYMOUTH

LUCAS

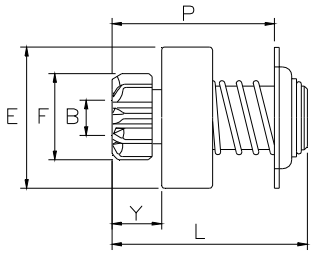

LUC090

2748

B= 12 **E=** 48 **F=** 26 **Y=** 14 **L=**64

P= 51 **Z=** 9 **Rot=** D **Sca=** 03E

O.E. LUCAS 62250591

2774

B= 12 **E=** 48 **F=** 30 **Y=** 16 **L=**64

P= 52 **Z=** 9 **Rot=** D **Sca=** 03E

O.E. LUCAS 62250726

2806

B= 12 **E=** 48 **F=** 26 **Y=** 39 **L=**89

P= 76 **Z=** 9 **Rot=** D **Sca=** 03E

O.E. LUCAS 62250734

LUCAS

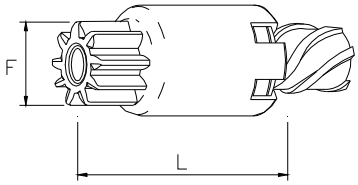

LUC100

2572

F= 29 **L=** 58 **Z=** 9 **Rot=** S

O.E. LUCAS 54259514

LUCAS

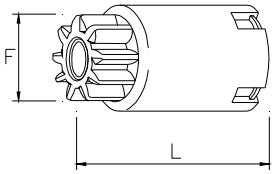

LUC110

2410

Solo su Ordinazione
Only on receipt of order
Seulement sur demand

F= 29 **L=** 58 **Z=** 9 **Rot=** S

O.E. LUCAS 250698 TLB107

LUCAS 25147DM35

2413

F= 29 **L=** 65 **Z=** 9 **Rot=** D

O.E. LUCAS 291346

MORRIS, WOLSELEY

2414

Solo su Ordinazione
Only on receipt of order
Seulement sur demand

F= 29 **L=** 65 **Z=** 10 **Rot=** S

O.E. LUCAS 291101 TLB109

LUCAS 25038E/H

2415

F= 29 **L=** 57 **Z=** 10 **Rot=** D

O.E. LUCAS 291349

2419

F= 29 **L=** 53 **Z=** 9 **Rot=** S

LUCAS

O.E. LUCAS 54250372

3065

Solo su Ordinazione
Only on receipt of order
Seulement sur demand

F= 29 **L=** 65 **Z=** 9 **Rot=** S

O.E. LUCAS 291050 TLB108

LUCAS 25555A/F 25598A 25609A/E 25624A

AUSTIN, MORRIS, VAUXHALL, WOLSELEY

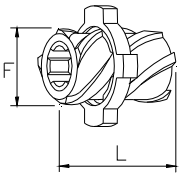

LUC120

2459

O.E. LUCAS 250716

LUCAS

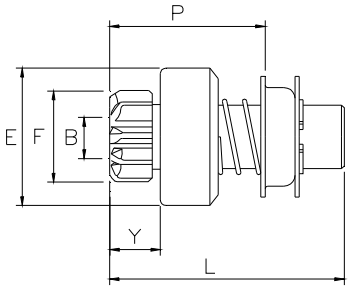

LUC170

0197

B= 12 **E=** 48 **F=** 27 **Y=** 14 **L=**70

P= 44 **Z=** 8 **Rot=** D **Sca=** 06R

O.E. LUCAS 291642 291867 292052

LUCAS 25304A

ALFA ROMEO

2400

B= 12 **E=** 48 **F=** 27 **Y=** 14 **L=**62

P= 45 **Z=** 8 **Rot=** D **Sca=** 03E

O.E. LUCAS 54250708

LUCAS

ALFA ROMEO

2744

B= 12 **E=** 48 **F=** 26 **Y=** 19 **L=**78

P= 54 **Z=** 9 **Rot=** D **Sca=** 03E

O.E. LUCAS 54252080

LUCAS

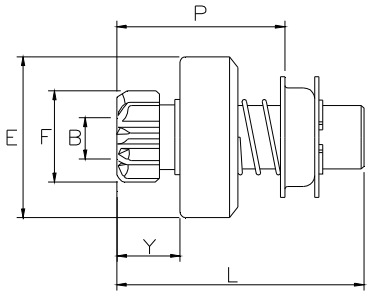

LUC170R

2562

B= 14,3 **E=** 54 **F=** 30 **Y=** 17 **L=**69

P= 51 **Z=** 9 **Rot=** D **Sca=** 03E

O.E. LUCAS 54252626 TNB101

LUCAS 25128A/B 25132A 25181A

HILLMAN, SINGER, SUNBEAM

2580

B= 14,3 **E=** 56 **F=** 37 **Y=** 21 **L=**79

P= 62 **Z=** 9 **Rot=** D **Sca=** 03E

O.E. LUCAS 54250979

2793

B= 14,3 **E=** 54 **F=** 30 **Y=** 21 **L=**82

P= 66 **Z=** 9 **Rot=** D **Sca=** 03E

O.E. LUCAS 54252015 60600331 TMB138

LUCAS 26252A/D 26272A/E 26313A/B

DAIMLER, JAGUAR

LUCAS

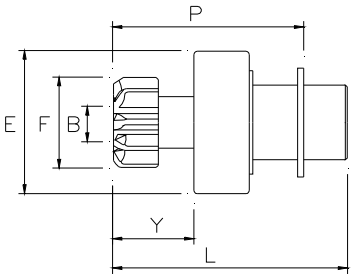

LUC180

2789

B= 12 **E=** 46 **F=** 26 **Y=** 26 **L=**75

P= 68 **Z=** 9 **Rot=** D **Sca=** 03E

O.E. LUCAS 54242521 60600329 TNB134

LUCAS 26266A/F 26267A/F

BEDFORD, LAND ROVER

2886

B= 12 **E=** 48 **F=** 32 **Y=** 26 **L=**75

P= 61 **Z=** 10 **Rot=** D **Sca=** 03E

O.E. LUCAS 54240984 TNB133

LUCAS 25604A/D 25616A/J 25660A/B

M.G.

2924

B= 12 **E=** 48 **F=** 39 **Y=** 25 **L=**75

P= 60 **Z=** 10 **Rot=** D **Sca=** 03E

O.E. LUCAS 54240704

LUCAS 25602A/B 25621A/E 25673A
25702A

ROVER

LUCAS

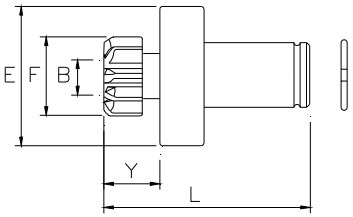

LUC190

1859

B= 12 **E=** 48 **F=** 28 **Y=** 26 **L=**74

Z= 8 **Rot=** S **Sca=** 12E

O.E. LUCAS 26253685A

LUCAS

SUZUKI

LUCAS

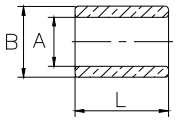

LUCA1

3901

A= 9,6 **B=** 12,77 **L=** 16

O.E. LUCAS 253035

3902

A= 12,07 **B=** 15,1 **L=** 12,8

O.E. LUCAS 253111

3903

A= 12,74 **B=** 15,85 **L=** 19

O.E. LUCAS 250626 TCB127

3904

A= 19,12 **B=** 20,7 **L=** 20,3

O.E. LUCAS 250678 TCB126

3905

A= 12,76 **B=** 15,84 **L=** 12,7

O.E. LUCAS 251477 TCB125

LUCAS

3906

A= 19,11 **B=** 20,7 **L=** 17,9

O.E. LUCAS 251942 253316 TCB124

3907

A= 15,92 **B=** 17,53 **L=** 17,5

O.E. LUCAS 270883

3908

A= 16,17 **B=** 19,06 **L=** 15

O.E. LUCAS 270008

3909

A= 12,77 **B=** 14,36 **L=** 17,4

O.E. LUCAS 256112

3910

A= 19,06 **B=** 22,2 **L=** 21

O.E. LUCAS 250641

3911

A= 22,24 **B=** 23,84 **L=** 17,6

O.E. LUCAS 256113

3912

A= 15,86 **B=** 19,16 **L=** 30

O.E. LUCAS 270882

3913

A= 15,97 **B=** 19,12 **L=** 19

O.E. LUCAS 255491 TCB123

3914

A= 22,29 **B=** 25,48 **L=** 33,8

O.E. LUCAS 270038 TCB122

3915

A= 22,28 **B=** 25,46 **L=** 22,6

O.E. LUCAS 255853 255859

3916

A= 19,06 **B=** 20,66 **L=** 10,5

O.E. LUCAS 250528

3917

A= 22,27 **B=** 25,45 **L=** 27,8

O.E. LUCAS 270017

3918

A= 15,95 **B=** 19,14 **L=** 15

O.E. LUCAS 270330

3919

A= 12,76 **B=** 15,91 **L=** 16,5

O.E. LUCAS 271364 TCB120

3920

A= 15,11 **B=** 18,2 **L=** 22,2

O.E. FEMSA 3305-30
LUCAS 227818 UTB110A

3921

A= 15,11 **B=** 18,21 **L=** 19

O.E. LUCAS 220258

3922

A= 15,06 **B=** 18,2 **L=** 20,6

O.E. LUCAS 227713 UTB110B

3923

A= 12,74 **B=** 15,85 **L=** 19

O.E. LUCAS 220418 220598

3924

A= 15,97 **B=** 19,15 **L=** 31

O.E. FEMSA 3305-31
LUCAS 239263

LUCAS

3925

A= 15,97 **B=** 19,15 **L=** 24,6

O.E. LUCAS 238567

3926

A= 14,06 **B=** 17,06 **L=** 19,7

O.E. FEMSA 3305-57
LUCAS 54252236 TCB113

3927

A= 25,47 **B=** 28,65 **L=** 17,4

O.E. LUCAS 271733 TCB119

3928

A= 25,47 **B=** 28,65 **L=** 21,6

O.E. LUCAS 54252494 TCB112

3929

A= 8,04 **B=** 11,16 **L=** 12

O.E. LUCAS 200231

3932

A= 15,1 **B=** 18,2 **L=** 25

O.E. LUCAS 54210144

3933

A= 12,08 **B=** 15,07 **L=** 16,9

O.E. LUCAS 54252054

3934

A= 25,5 **B=** 28,66 **L=** 19

O.E. LUCAS 54251857

3935

A= 12,79 **B=** 15,94 **L=** 15,8

O.E. LUCAS 54252023

3936

A= 17,07 **B=** 21,05 **L=** 22

O.E. LUCAS 54255966

3937

A= 12,8 **B=** 15,95 **L=** 14

O.E. LUCAS 54256132 TCB111

3939

A= 12,75 **B=** 19,14 **L=** 14

O.E. LUCAS 54250589 54257833

3944

A= 14,32 **B=** 17,62 **L=** 18

O.E. LUCAS 54255190

4135

A= 15,93 **B=** 20,7 **L=** 43,64

4140

A= 12,07 **B=** 15,09 **L=** 14

4141

A= 12,1 **B=** 15,08 **L=** 17

4142

A= 14,36 **B=** 17,53 **L=** 22

4143

A= 12,09 **B=** 15,08 **L=** 19

4144

A= 12,02 **B=** 15,07 **L=** 12

O.E. LUCAS 54269480

4145

A= 12,02 **B=** 15,07 **L=** 8

O.E. LUCAS 54269790

LUCAS

4165

A= 14,32 **B=** 17,62 **L=** 22,2

4238

A= 12,03 **B=** 13,5 **L=** 18,8

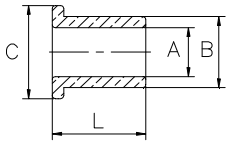

LUCA2

3938

A= 28,56 **B=** 31,8 **L=** 13 **C=** 38,1

O.E. LUCAS 54256151

3941

A= 19,1 **B=** 22,25 **L=** 20,6 **C=** 25,4

O.E. LUCAS 54252322

3942

A= 11,15 **B=** 15,85 **L=** 16 **C=** 26

O.E. LUCAS 54241267

4136

A= 4,17 **B=** 6,15 **L=** 3,18 **C=** 11,1

4146

A= 11,11 **B=** 14,34 **L=** 9 **C=** 18

4147

A= 16,54 **B=** 20,08 **L=** 8 **C=** 22

O.E. LUCAS 54268925

LUCKIT

4501K

A= 12,75	**B=** 19,14	**L=** 14		[1]
A= 12,8	**B=** 15,95	**L=** 14		[1]
A= 17,07	**B=** 21,05	**L=** 22		[1]
A= 28,56	**B=** 31,8	**L=** 13	**C=** 38,1	[1]

O.E. LUCAS 54243853 61194019 SSP0020
TCB118

4502K

A= 11,17	**B=** 15,86	**L=** 12,8		[1]
A= 19,1	**B=** 22,25	**L=** 20,6	**C=** 25,4	[1]

O.E. LUCAS 54244773 TCB117

4503K

A= 11,15	**B=** 15,85	**L=** 16	**C=** 26	[1]
A= 12,08	**B=** 15,07	**L=** 16,9		[1]

O.E. LUCAS 54245342

4504K

A= 11,15	**B=** 15,85	**L=** 16	**C=** 26	[1]
A= 12,08	**B=** 15,07	**L=** 16,9		[1]
A= 19,06	**B=** 20,66	**L=** 10,5		[1]

O.E. LUCAS 60600087

LUCAS

4505K

A= 11,17	**B=** 15,86	**L=** 12,8		[1]
A= 22,32	**B=** 26,23	**L=** 34	**C=** 31,7	[1]

O.E. LUCAS 60600175 TCB109

4506K

A= 11,17	**B=** 15,86	**L=** 12,8		[1]
A= 11,18	**B=** 15,85	**L=** 19		[1]
A= 19,1	**B=** 22,25	**L=** 20,6	**C=** 25,4	[1]

O.E. LUCAS 60600178 TCB108

4507K

A= 12,79	**B=** 15,94	**L=** 15,8		[1]
A= 14,32	**B=** 17,62	**L=** 18		[1]
A= 25,5	**B=** 28,66	**L=** 19		[1]

O.E. LUCAS 60600333 TCB104

4508K

A= 12,5	**B=** 16,1	**L=** 12		[1]
A= 12,52	**B=** 16,08	**L=** 15		[1]
A= 17,5	**B=** 20,1	**L=** 7,5		[1]

O.E. LUCAS 36521219

4510K

A= 11,17	**B=** 15,85	**L=** 12,6	**C=** 26,18	**D=** 24,1	[1]
A= 12,07	**B=** 15,09	**L=** 14			[1]

O.E. FIAT 9937300
LUCAS 54245343 TCB116

4511K

A= 12,1	**B=** 15,08	**L=** 17		[1]
A= 12,8	**B=** 15,95	**L=** 14		[1]

O.E. LUCAS 60600327 TCB105

4512K

A= 12,75	**B=** 19,14	**L=** 14		[1]
A= 12,8	**B=** 15,95	**L=** 14		[1]
A= 14,36	**B=** 17,53	**L=** 22		[1]
A= 28,56	**B=** 31,8	**L=** 13	**C=** 38,1	[1]

O.E. LUCAS 60600306 TCB106

LUCAS

4513K

A= 12,09	**B=** 15,08	**L=** 19		[1]
A= 12,8	**B=** 15,95	**L=** 14		[1]
A= 28,56	**B=** 31,8	**L=** 13	**C=** 38,1	[1]

O.E. LUCAS 60600047 TCB110

4536K

A= 12,02	**B=** 15,07	**L=** 8	[1]
A= 12,02	**B=** 15,07	**L=** 12	[1]

O.E. LUCAS 60600914 TCB129

4537K

A= 11,11	**B=** 14,34	**L=** 9	**C=** 18	[1]
A= 12,02	**B=** 15,07	**L=** 8		[1]
A= 12,02	**B=** 15,07	**L=** 12		[1]
A= 16,54	**B=** 20,08	**L=** 8	**C=** 22	[1]
A= 28,56	**B=** 31,8	**L=** 13	**C=** 38,1	[1]

O.E. LUCAS 60600924 TCB130

4538K

A= 11,11	**B=** 14,34	**L=** 9	**C=** 18	[1]
A= 12	**B=** 16	**L=** 10		[1]
A= 12,02	**B=** 15,07	**L=** 8		[1]
A= 16,54	**B=** 20,08	**L=** 8	**C=** 22	[1]

O.E. LUCAS 60600956 TCB131

MANDO

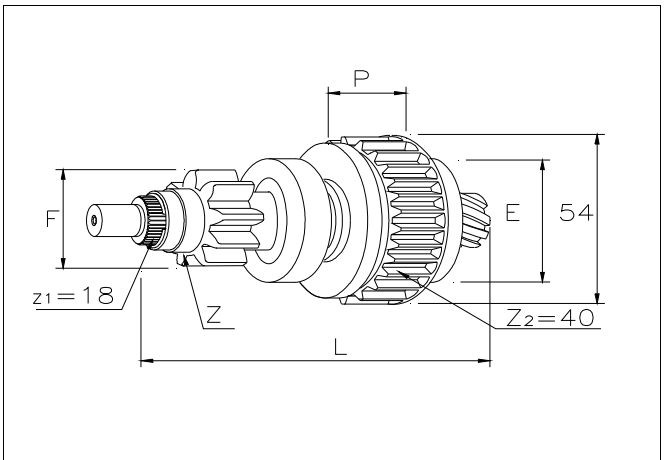

MAD001

6207

NEW !

E= 42 **F=** 35 **L=** 134 **P=** 28 **Z=**11

Rot= S --- ---

MANDO MG122423

KIA

MANDO

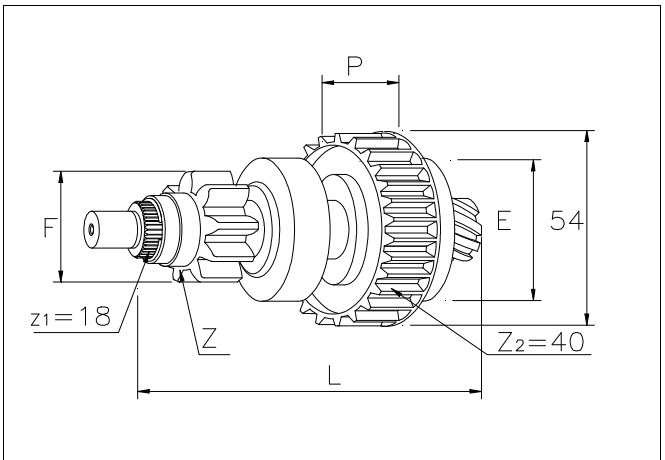

MAD002

6226

NEW !

E= 42 **F=** 34 **L=** 134 **P=** 26 **Z=**11

Rot= S --- ---

POONGSUN 03111-4200

KIA

MAGNETON

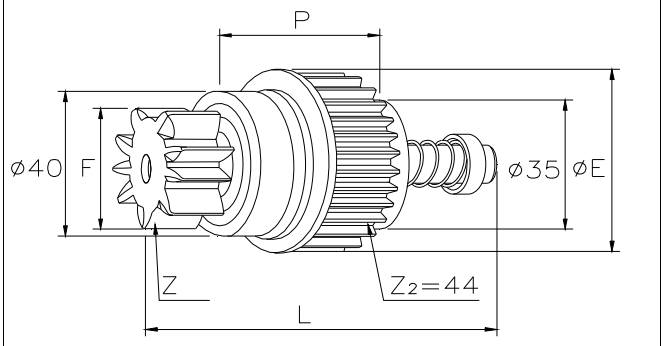

MAG001

6208

NEW !

E= 45 **F=** 25 **L=** 79 **P=** 42 **Z=**9

Rot= D --- ---

O.E. MAGNETON FOR 9141322

MAGNETON 9141322

CHEVROLET, ZAZ

MAGNETON

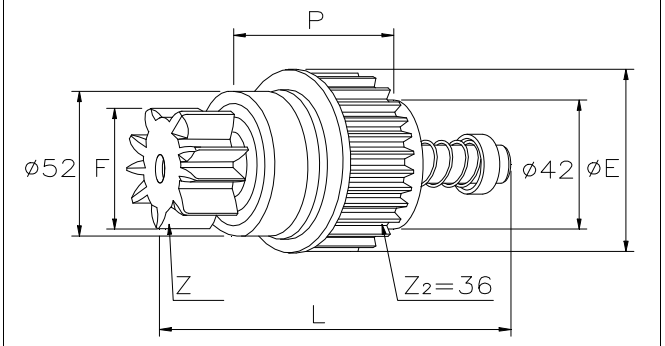

MAG002

6197

NEW !

E= 55 **F=** 34 **L=** 108 **P=** 56 **Z=**9

Rot= D --- ---

O.E. MAGNETON 443937152070

MAGNETON 443115142723 443115142763 443115144723
MST72300 MST76300

DAEWOO, GAZ, LDV

6202

NEW !

E= 55 **F=** 36 **L=** 108 **P=** 56 **Z=**10

Rot= D --- ---

O.E. MAGNETON 7153180 7153360 7153780

MAGNETON 443115142780 9142780 9142783
9172780

BELARUS

6203

NEW !

E= 55 **F=** 36 **L=** 107 **P=** 56 **Z=**10

Rot= D --- ---

BELARUS

MAGNETON

6204

NEW !

E= 55 **F=** 40 **L=** 107 **P=** 56 **Z=**11

Rot= D --- ---

O.E. MAGNETON 7152130

MAGNETON 9142722 9142742

URSUS, VALMET, ZETOR

6205

NEW !

E= 55 **F=** 40 **L=** 105 **P=** 56 **Z=**10

Rot= D --- ---

ATLAS COPCO, BARBER GREEN, CASE, DAEWOO, PERKINS

6206

NEW !

E= 55 **F=** 40 **L=** 105 **P=** 56 **Z=**10

Rot= D --- ---

O.E. MAGNETON 7152060

MAGNETON 9142702 9142709 9142720
9142728 9142729 9142743
9142764 9142765 9172702

AVIA, BARBER GREEN, BEDFORD, CASE, LANCER BOSS, NEW HOLLAND, PERKINS

MAGNETON

MAKO

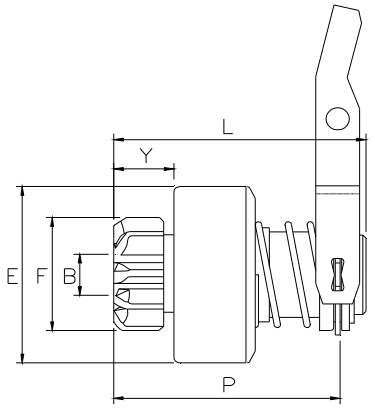

MAK090

1779

B= 14,3 **E=** 60 **F=** 41 **Y=** 17 **L=**77

P= 69 **Z=** 11 **Rot=** D **Sca=** 12E

O.E. MAKO 72312381

MARELLI

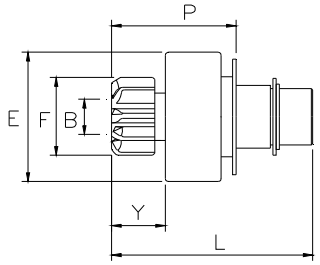

MAR019

1929

B= 11,5 **E=** 44 **F=** 26 **Y=** 17 **L=**64

P= 37 **Z=** 9 **Rot=** D **Sca=** 06E

O.E. FIAT 9945556
MARELLI 85540971 85541780

FIAT 46414994 46415504 46416879
46416897 7733966 7772459
7772462 7785949

MARELLI 63101000 63101002 63101008
63102003 63102004 63102007
63102008 63103002 63103003
63103025 63103026 63222888
63222889 63222900 63222901
63222905 63222908 63222909
63222936 63223035 63223085
63223101 63223108 63223109
63223200 63223303

AUTOBIANCHI, FIAT, LANCIA, SEAT

2045

B= 12 **E=** 44 **F=** 26 **Y=** 39 **L=**84

P= 57 **Z=** 9 **Rot=** S **Sca=** 06E

O.E. MARELLI 85541100

MARELLI 30000A 30001A 30002A
30003A 63223103 63223104
63230001 63293103 63293104

ROVER

MARELLI

2074

B= 11,5 **E=** 44 **F=** 23 **Y=** 17 **L=**64

P= 38 **Z=** 8 **Rot=** D **Sca=** 12E

O.E. MARELLI 85541280 85541710 85541870

MARELLI 63101015 63101018 63101021
63101023 63102018 63102020
63102021 63102022 63103007
63103008 63103015 63103022
63103023 63103024

FIAT, LANCIA

2091

B= 12 **E=** 44 **F=** 26 **Y=** 34 **L=**79

P= 52 **Z=** 9 **Rot=** S **Sca=** 06E

O.E. MARELLI 85541180

MARELLI 63223304

PIAGGIO

2099

B= 11,5 **E=** 44 **F=** 26 **Y=** 18 **L=**61

P= 34 **Z=** 9 **Rot=** D **Sca=** 12E

O.E. MARELLI 85541080

MARELLI 63223039 63293029 63293039

SEAT, VOLKSWAGEN

2100

B= 11 **E=** 44 **F=** 26 **Y=** 19 **L=**58

P= 36 **Z=** 9 **Rot=** D **Sca=** 12E

O.E. MARELLI 85541390

MARELLI 63101007 63191007

SMART

2179

B= 12 **E=** 44 **F=** 28 **Y=** 16 **L=**62

P= 36 **Z=** 8 **Rot=** D **Sca=** 06E

O.E. MARELLI 85541220

MARELLI 63102000 63192000 63223106

NISSAN

MARELLI

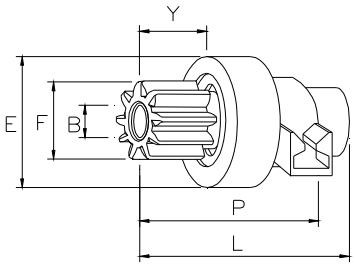

MAR020

1531

B= 11,5 **E=** 44 **F=** 26 **Y=** 21 **L=**64

P= 42 **Z=** 9 **Rot=** D **Sca=** 12E

O.E. FIAT 9939915
MARELLI 74893901

FIAT

1568

1631

1660

2090

B= 12 **E=** 48 **F=** 28 **Y=** 16 **L=**53

P= 41 **Z=** 10 **Rot=** D **Sca=** 10E

O.E. MARELLI 85540831 85541050

MARELLI 63223433

BMW

MARELLI

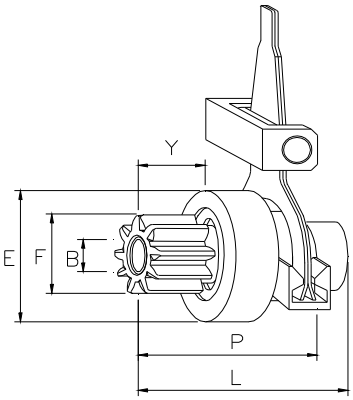

MAR020B

1568

B= 11,5 **E=** 44 **F=** 26 **Y=** 21 **L=**64

P= 42 **Z=** 9 **Rot=** D **Sca=** 12E

O.E. FIAT 9940577
MARELLI 74896531 83221541 85540081

MARELLI 63221830 63221832

AUTOBIANCHI, FIAT

SENZA FORCELLINO
WITHOUT FORK
SANS FOURCHETTE
SIN HORIQUILLA
OHNE GABEL

1531

MARELLI

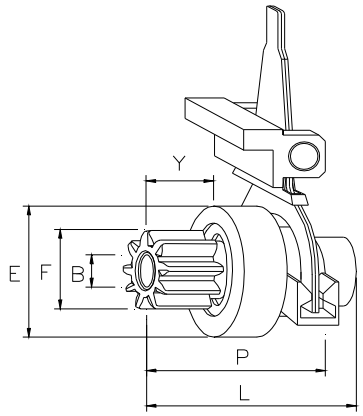

MAR020C

1631

B= 11,5 **E=** 44 **F=** 26 **Y=** 21 **L=**64

P= 42 **Z=** 9 **Rot=** D **Sca=** 12E

O.E.	FIAT	9941306		
	MARELLI	85540411		
	FIAT	7589547	7589655	
	MARELLI	63222831	63222832	63222833
		63222836	63222837	63222838
		63222897	63223001	63223031
		63223032	63223033	63223034

AUTOBIANCHI, FIAT, LANCIA, SEAT

SENZA FORCELLINO
WITHOUT FORK
SANS FOURCHETTE
SIN HORIQUILLA
OHNE GABEL

1531

MARELLI

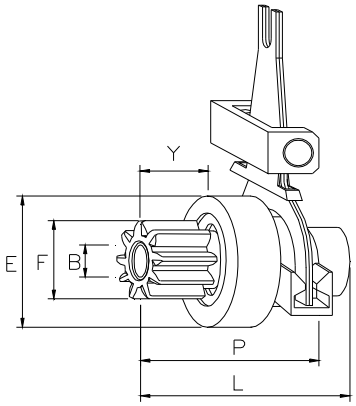

MAR020D

1660

B= 11,5 **E=** 44 **F=** 26 **Y=** 21 **L=**64

P= 42 **Z=** 9 **Rot=** D **Sca=** 12E

O.E.	FIAT	9939915	9941300	
	MARELLI	74893901	85540381	
	MARELLI	63101003	63221800	63221834
		63221890	63221892	

AUTOBIANCHI, FIAT, SEAT

SENZA FORCELLINO
WITHOUT FORK
SANS FOURCHETTE
SIN HORIQUILLA
OHNE GABEL

1531

MARELLI

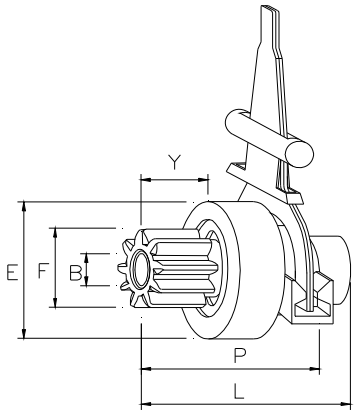

MAR020K

1747

B= 12 **E=** 47 **F=** 30 **Y=** 15 **L=**52

P= 42 **Z=** 11 **Rot=** D **Sca=** 10E

O.E. FIAT 9941846
MARELLI 85540321 85541040

FIAT 7679933 7696591

MARELLI 63223430 63223431 63223432
63223436 63223530 63223531
63223532 63223533

ALFA ROMEO, FIAT, LANCIA, LOMBARDINI

1772

B= 12 **E=** 47 **F=** 26 **Y=** 15 **L=**52

P= 42 **Z=** 9 **Rot=** D **Sca=** 10E

O.E. MARELLI 85540861

MARELLI 63223434 63223438 63223494

AUDI

MARELLI

1960

B= 12 **E=** 47 **F=** 29 **Y=** 15 **L=**52

P= 42 **Z=** 9 **Rot=** D **Sca=** 10E

O.E. MARELLI 85540881 85541030

MARELLI 63111000 63223435 63223639

BMW, LANCIA

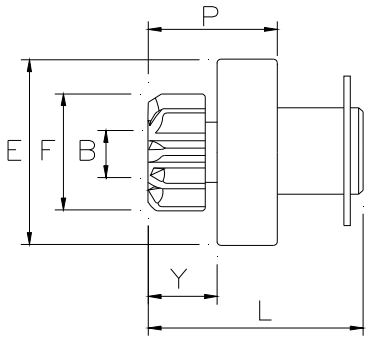

MAR021

2027

B= 12 **E=** 48 **F=** 29 **Y=** 16 **L=**50

P= 32 **Z=** 9 **Rot=** D **Sca=** 10E

O.E. MARELLI 85541270

MARELLI 63111005 63111007 63223537
63223730

ALFA ROMEO, BMW, FIAT, LANCIA

2094

B= 12 **E=** 50 **F=** 30 **Y=** 16 **L=**50

P= 32 **Z=** 11 **Rot=** D **Sca=** 10E

O.E. MARELLI 83227285

MARELLI 63112003 63113003 63113004

FIAT

2153

B= 12 **E=** 48 **F=** 35 **Y=** 16 **L=**50

P= 32 **Z=** 11 **Rot=** D **Sca=** 10E

O.E. MARELLI 83226407 85541300

MARELLI 428000-0660 63113001 63113002 63193001 63280071

ALFA ROMEO, BMW, FIAT

2208

B= 12 **E=** 48 **F=** 28 **Y=** 31 **L=**66

P= 47 **Z=** 8 **Rot=** D **Sca=** 10E

O.E. MARELLI 54294771
NISSAN 23354-2F200

MARELLI 63111001 63191001 63223534

NISSAN 23300-2F000 23300-4E210 23300-53J11 23300-63J10 23300-63J11 23300-70J12

NISSAN

2225

B= 12 **E=** 48 **F=** 26 **Y=** 15 **L=**47

P= 32 **Z=** 9 **Rot=** D **Sca=** 10E

O.E. FIAT 9948333
MARELLI 85541750 85541810

MARELLI 63111016 63111017 63111036

FIAT

2365

B= 12 **E=** 50 **F=** 38 **Y=** 15 **L=**51

P= 32 **Z=** 12 **Rot=** S **Sca=** 10E

MARELLI 63187051

FORD(D)

6124

NEW !

B= 12 **E=** 48 **F=** 30 **Y=** 16 **L=**51

P= 33 **Z=** 11 **Rot=** D **Sca=** 10E

O.E. MARELLI 83227459 85541250 85541680 85541690

MARELLI 63111008 63111009 63111027 63111030 63111037

ALFA ROMEO, FIAT, LANCIA

MARELLI

6147

NEW !

B= 12 **E=** 48 **F=** 36 **Y=** 15 **L=**51

P= 35 **Z=** 9 **Rot=** D **Sca=** 10E

NIPPON 428000-0720

TOYOTA

6194

NEW !

B= 12 **E=** 50 **F=** 39 **Y=** 16 **L=**50

P= 47 **Z=** 11 **Rot=** D **Sca=** 10E

MARELLI 63280059

NIPPON 428000-3180 428000-4920

LEXUS, TOYOTA

6210

NEW !

B= 12 **E=** 48 **F=** 37 **Y=** 15 **L=**51

P= 47 **Z=** 12 **Rot=** D **Sca=** 10E

O.E. HYUNDAI 36160-4X902

HYUNDAI 03111-4300 36100-4X970 36100-4X971

KIA

6304

NEW !

B= 12 **E=** 48 **F=** 29 **Y=** 25 **L=**61

P= 58 **Z=** 9 **Rot=** D **Sca=** 10E

NIPPON 428000-1630 428000-4810

CITROEN, PEUGEOT

MARELLI

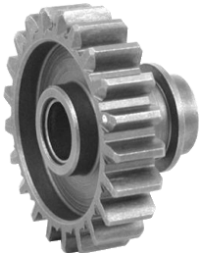

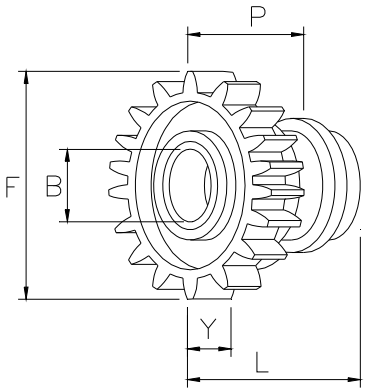

MAR021R

6305

NEW !

F= 59 **Y=** 14 **L=** 34 **P=** 28 **Z=** 21

Rot= S

NIPPON 428000-1630

CITROEN, PEUGEOT

6304

MARELLI

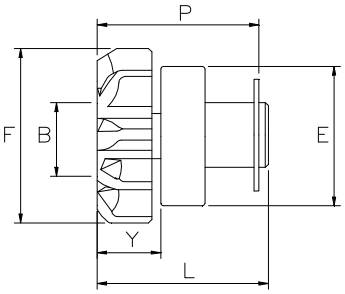

MAR022

2105

B= 12 **E=** 48 **F=** 55 **Y=** 15 **L=** 50

P= 32 **Z=** 23 **Rot=** D **Sca=** 10E

O.E. FORD F5BU11350AA
LUCAS 54294813

MARELLI 63223538 63293538

FORD(D)

MARELLI

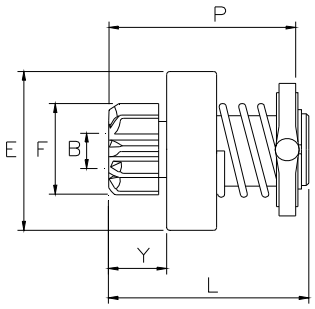

MAR022A

2054

B= 12 **E=** 54 **F=** 29 **Y=** 18 **L=**64

P= 59 **Z=** 9 **Rot=** D **Sca=** 10E

O.E. FIAT 9947748
MARELLI 85541160

FIAT 46451895 46463250

MARELLI 63114008 63114010 63222005

ALFA ROMEO, BMW, FIAT, LANCIA, OPEL

2092

B= 12 **E=** 59 **F=** 35 **Y=** 18 **L=**64

P= 59 **Z=** 9 **Rot=** D **Sca=** 10E

O.E. FIAT 9948135
MARELLI 83226569 85541700

FIAT 131955508

MARELLI 63114014

FIAT, IVECO

MARELLI

2391

B= 12 **E=** 60 **F=** 40,5 **Y=** 17 **L=**73

P= 67 **Z=** 10 **Rot=** D **Sca=** 10E

MARELLI 63280040 63280041

JCB, M. F., PERKINS

6000

B= 12 **E=** 58 **F=** 29 **Y=** 18 **L=**64

P= 59 **Z=** 9 **Rot=** D **Sca=** 10E

MARELLI 63114017

BMW, LAND ROVER

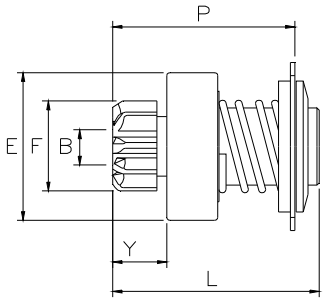

MAR023

1620

B= 11,5 **E=** 44 **F=** 26 **Y=** 17 **L=**71

P= 58 **Z=** 9 **Rot=** S **Sca=** 06E

O.E. MARELLI 74892751 85540541

MARELLI 63221504 63221534

PEUGEOT

2730

B= 11,5 **E=** 44 **F=** 26 **Y=** 17 **L=**71

P= 60 **Z=** 9 **Rot=** D **Sca=** 12E

O.E. FEMSA 17061-14 9001336222
FIAT 4142235 4145751 4202988
4249166 9936036 9941892
MARELLI 74860391 74861441 74876851
85540661 85540811

FEMSA MTS 12-1 MTS 12-22 MTS 12-23
MTS 12-29 MTS 12-34 MTS 12-39
MTS 12-42 MTS 12-47 MTS 12-48
MTS 12-P19 MTS 12-P2 MTS 12-P20
MTS 12-P29 MTS 12-V13 MTS 12-V25

FIAT 4142222 4142223 4143828
4152196 4181961 4198226
4198227 4198600 4198601
4204698 4204699 4229113
4229114 4474805 4474917

MARELLI 63220700 63220701 63220702
63220705 63220706 63220721
63220723 63220724 63220731
63220740 63220741 63220743
63220744 63220746 63220800
63220833 63220834 63220836
63220900 63220932 63220940

AUTOBIANCHI, FIAT, LANCIA, SEAT

2731

B= 11,5 **E=** 44 **F=** 29 **Y=** 17 **L=**71

P= 60 **Z=** 9 **Rot=** D **Sca=** 12E

O.E. FIAT 4147270
MARELLI 74863261

FIAT 4130651
MARELLI 63220802

FIAT

2829

B= 11,5 **E=** 42 **F=** 26 **Y=** 14 **L=**65

P= 58 **Z=** 9 **Rot=** S **Sca=** 02R

O.E. FIAT 4287980
ISKRA 16.900.038 16900038 3010.50014
301050014
MARELLI 74870111

FIAT 4287971 4287972 4288328
4288329 4291804 4474851
4474852

ISKRA 11.130.002 3010.10020

MARELLI 63201000 63201001 63201002
63201003 63201004 63201005
63201100 63201101

AUTOBIANCHI, FIAT, FIAT POLSKI

MARELLI

3051

B= 11,5 **E=** 44 **F=** 26 **Y=** 17 **L=**71

P= 58 **Z=** 9 **Rot=** D **Sca=** 12E

O.E. FIAT 9936049
MARELLI 74881251 74886731 85540311

MARELLI 63221300 63221302 63221303
63221322 63221330 63221332
63221333 63221502 63221531
63221532 63221633

ALFA ROMEO, FIAT, LANCIA

3120

B= 11,5 **E=** 44 **F=** 26 **Y=** 14 **L=**68

P= 58 **Z=** 9 **Rot=** D **Sca=** 12E

O.E. FIAT 9936996 9941751
MARELLI 74886971 74889271 85540601

FIAT 5972684
MARELLI 63220536 63220537 63220538

AUTOBIANCHI, FIAT, SEAT

3123

B= 11,5 **E=** 44 **F=** 28 **Y=** 15 **L=**67

P= 58 **Z=** 10 **Rot=** S **Sca=** 06E

O.E. MARELLI 74886501

MARELLI 63220505

CITROEN

3144

B= 11,5 **E=** 44 **F=** 29 **Y=** 16 **L=**70

P= 58 **Z=** 11 **Rot=** D **Sca=** 12E

O.E. FIAT 9937207 9941640
MARELLI 74887061 85540491

FIAT 4470378 82374433

MARELLI 63221308 63221338 63221400
63221401 63221430 63221431
63221508 63221538 63221637

FIAT, LANCIA, SEAT

3160

B= 11,5 **E=** 44 **F=** 30 **Y=** 18 **L=**71

P= 61 **Z=** 11 **Rot=** D **Sca=** 12E

O.E. FIAT 9937419 9941746
MARELLI 74886131 85540611

FIAT 4443494

MARELLI 63220901 63220931

FIAT

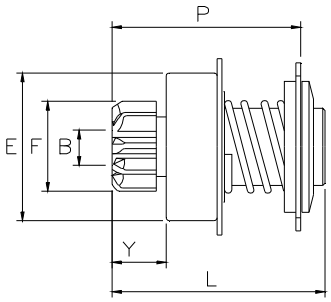

MAR022Z

3099

B= 12 **E=** 44 **F=** 26 **Y=** 15 **L=**69

P= 56 **Z=** 9 **Rot=** D **Sca=** 12E

O.E. MARELLI 74885111 74888501 85540651

MARELLI 63221304 63221305 63221306 63221307 63221334 63221335 63221437 63221505 63221535

AUDI, VOLKSWAGEN

MARELLI

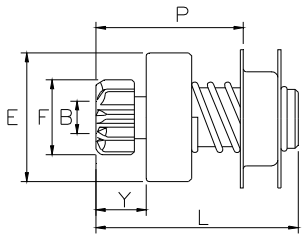

MAR023A

0013

B= 12 **E=** 40 **F=** 27 **Y=** 14 **L=**61

P= 45 **Z=** 8 **Rot=** D **Sca=** 06R

FIAT

0014

B= 14 **E=** 47 **F=** 30 **Y=** 16 **L=**72

P= 52 **Z=** 9 **Rot=** D **Sca=** 06R

O.E. FEMSA 1373
FIAT 802399
MARELLI 74754301

FEMSA MTO 82-5

FIAT 802391

MARELLI 63221100

FIAT

0091

B= 12 **E=** 36 **F=** 27 **Y=** 14 **L=**61

P= 45 **Z=** 8 **Rot=** S **Sca=** 02R

O.E. FIAT 896090

FIAT

FIAT

0092

Solo su Ordinazione
Only on receipt of order
Seulement sur demand

B= 14 **E=** 47 **F=** 30 **Y=** 16 **L=**72

P= 52 **Z=** 9 **Rot=** D **Sca=** 03E

O.E. FIAT 652017
MARELLI 74758401

FIAT 989554

FIAT

0094

B= 12 **E=** 36 **F=** 27 **Y=** 14 **L=**61

P= 45 **Z=** 8 **Rot=** D **Sca=** 02R

O.E. FIAT 896026

FIAT

FIAT

1044

B= 14 **E=** 47 **F=** 35 **Y=** 17 **L=**72

P= 52 **Z=** 9 **Rot=** D **Sca=** 03E

FIAT ALLIS

1091

B= 12 **E=** 36 **F=** 27 **Y=** 16 **L=**63

P= 47 **Z=** 8 **Rot=** S **Sca=** 02R

O.E. BOSCH 1987BE0050
FIAT 4044451
LUCAS PRE 221831
MARELLI 74870841

FIAT 870374

FIAT

1560

B= 11,5 **E=** 44 **F=** 26 **Y=** 14 **L=**65

P= 48 **Z=** 9 **Rot=** S **Sca=** 06E

O.E. ELMOT 8097002
FIAT 9939837

FIAT 7533231

FIAT, FIAT POLSKI

MARELLI

2171

B= 11,5 **E=** 44 **F=** 26 **Y=** 14 **L=**69

P= 51 **Z=** 9 **Rot=** D **Sca=** 12E

O.E. ELMOT 802006700.0

ELMOT 802004000.0 802006000.0 802007000.0
R80.04 R80.06 R80.07

AUTOBIANCHI, FIAT, LANCIA, ZASTAVA

2224

B= 12 **E=** 44 **F=** 27 **Y=** 13 **L=**69

P= 41 **Z=** 8 **Rot=** S **Sca=** 06R

O.E. MARELLI 74363560

MARELLI 63213507

MOTO GUZZI

2499

B= 11,5 **E=** 42 **F=** 26 **Y=** 14 **L=**62

P= 46 **Z=** 9 **Rot=** S **Sca=** 02R

O.E. FIAT 4120550
MARELLI 74869711

FIAT 4117351 4117464

MARELLI 63220107 63220108 63220137
63220138

AUTOBIANCHI, FIAT

2681

B= 12 **E=** 42 **F=** 27 **Y=** 16 **L=**64

P= 48 **Z=** 8 **Rot=** S **Sca=** 02R

O.E. FIAT 4059392 4061018
MARELLI 74868261

FIAT 4050812 4060912 4060919
4060920 4126193

MARELLI 63220101 63220106 63220402
63220403 63220432 63220433

FIAT, SEAT

2684

B= 12 **E=** 42 **F=** 27 **Y=** 16 **L=**64

P= 48 **Z=** 8 **Rot=** D **Sca=** 02R

O.E. FIAT 4044447 4044457 4059387
4059435
MARELLI 74867931 74870861

FIAT 4018133 4058204

MARELLI 63220400 63220430

FIAT

2685

B= 11,5 **E=** 42 **F=** 26 **Y=** 14 **L=**62

P= 46 **Z=** 9 **Rot=** S **Sca=** 06E

O.E. FIAT 4111194
MARELLI 74868891 85540731

FIAT 4111220 4112049
MARELLI 63220409 63220439

FIAT, SEAT

2763

B= 11,5 **E=** 42 **F=** 26 **Y=** 14 **L=**62

P= 46 **Z=** 9 **Rot=** D **Sca=** 12E

O.E. FIAT 4186795
MARELLI 74868801

FIAT 4109803 4109804
MARELLI 63220408 63220438

AUTOBIANCHI

MARELLI

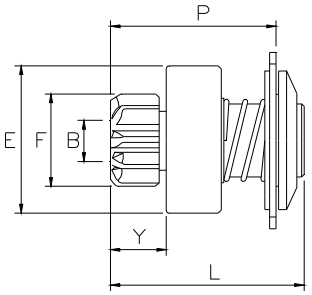

MAR024

2674

B= 14 **E=** 50 **F=** 29 **Y=** 15 **L=**67

P= 54 **Z=** 11 **Rot=** D **Sca=** 12E

O.E. FEMSA 17061-10 9001336219
FIAT 4154293 4243124 4475122
MARELLI 74866611 74867401 74874241
85540271 85540751
U.R.S.S. 2101-3708620 CT221-3708600

FEMSA MTD 12-14 MTD 12-19 MTD 12-9
MTD 12-H8 MTD 12-P6 MTD 12-V9

FIAT 4156064 4162784 4206634
4285916 4294494 4294495
4474599 4474714 4474746
4474747 4474762 4474976
4474979 4475025 4475130

MARELLI 63222400 63222405 63222408
63222409 63222430 63222435
63222438 63222439 63222501
63222502 63222531 63222532
63222536 63222602 63222605
63222632 63222635 63222636
63222700 63222701 63222706
63222730 63222731 63222736

U.R.S.S. 2101-3708000 CT221-3708000

DUCATI MECCANICA, FERRARI, FIAT, LADA VAZ, LANCIA, SEAT

2896

B= 14 **E=** 50 **F=** 29 **Y=** 15 **L=**67

P= 54 **Z=** 11 **Rot=** S **Sca=** 12E

O.E. FIAT 4296259
MARELLI 74866881

FIAT 4293672

MARELLI 63206002 63206003 63220602
63222437

FIAT

3081

B= 14 **E=** 50 **F=** 29 **Y=** 16 **L=**61

P= 53 **Z=** 11 **Rot=** D **Sca=** 12E

NEGRI

3106

B= 14 **E=** 50 **F=** 30 **Y=** 15 **L=**67

P= 54 **Z=** 9 **Rot=** D **Sca=** 12E

O.E. FIAT 4239117
MARELLI 74879621

MARELLI 63222703 63222733

FIAT POLSKI

MARELLI

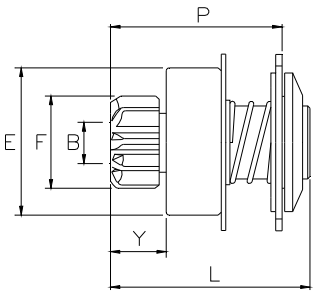

MAR024A

1558

B= 14 **E=** 50 **F=** 29 **Y=** 15 **L=**67

P= 58 **Z=** 11 **Rot=** S **Sca=** 12E

O.E. U.R.S.S. 2108-3708620

U.R.S.S. 2103-3708010 2108-3708010

LADA VAZ

MARELLI

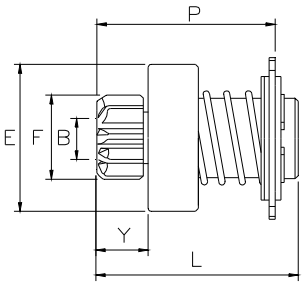

MAR025

1570

B= 11,5 **E=** 48 **F=** 26 **Y=** 16 **L=**66

P= 57 **Z=** 9 **Rot=** D **Sca=** 10E

O.E. MARELLI 74891611 74898231 85540121

MARELLI 63221438 63221630 63221635 63221636

LANCIA, MASERATI

1606

B= 11,5 **E=** 48 **F=** 30 **Y=** 16 **L=**66

P= 57 **Z=** 9 **Rot=** S **Sca=** 10E

O.E. MARELLI 74891391 85540291

MARELLI 63221405 63221435 63221536

LOMBARDINI, RUGGERINI

1698

B= 12 **E=** 48 **F=** 30 **Y=** 15 **L=**65

P= 57 **Z=** 9 **Rot=** D **Sca=** 10E

O.E. MARELLI 74897751 85540401

MARELLI 63223209 63223239

LOMBARDINI

MARELLI

1699

B= 11,5 **E=** 48 **F=** 30 **Y=** 16 **L=**65

P= 57 **Z=** 9 **Rot=** D **Sca=** 10E

O.E. MARELLI 74898221 85540511

MARELLI 63221406 63221436

RUGGERINI

1854

B= 12 **E=** 48 **F=** 30 **Y=** 15 **L=**65

P= 57 **Z=** 11 **Rot=** D **Sca=** 10E

O.E. MARELLI 85540131

MARELLI 63223238

FERRARI

2500

B= 11,5 **E=** 46 **F=** 26 **Y=** 15 **L=**66

P= 57 **Z=** 9 **Rot=** D **Sca=** 12E

O.E. FIAT 4114443
MARELLI 74863151 74865261

FIAT 4117201

MARELLI 63220801

AUTOBIANCHI

3168

B= 12 **E=** 48 **F=** 26 **Y=** 15 **L=**65

P= 58 **Z=** 9 **Rot=** D **Sca=** 10E

O.E. FIAT 9938328 9941467
MARELLI 74888761 74895431 85540481

FIAT 5933930 5996771

MARELLI 63223000 63223203 63223206 63223207 63223236 63223237 63223300 63223330 63223332

BMW, FIAT

3174

B= 11,5 **E=** 48 **F=** 30 **Y=** 16 **L=**65

P= 57 **Z=** 11 **Rot=** D **Sca=** 10E

O.E. FIAT 9936050 9938235 9941642
MARELLI 74891161 74898071 85540521

FIAT 5985556 5991832

MARELLI 63221403 63221433 63221434
63221500 63221503 63221509
63221530 63221533 63221539
63221632 63221639 63221731

FIAT, LANCIA

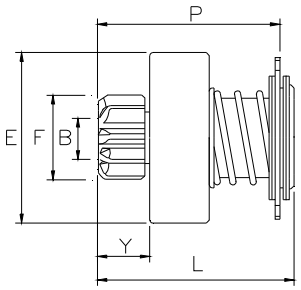

MAR026

1596

B= 12 **E=** 54 **F=** 26 **Y=** 15 **L=**62

P= 56 **Z=** 9 **Rot=** D **Sca=** 10E

O.E. FIAT 9941371
MARELLI 74896591 85540431 85540451

MARELLI 63222000 63222004 63222030
63222034 63222038 63222130
63222134 63222135 63222138

ALFA ROMEO, FIAT, LANCIA

1597

B= 12 **E=** 58 **F=** 35 **Y=** 16 **L=**62

P= 56 **Z=** 9 **Rot=** D **Sca=** 10E

O.E. MARELLI 74896851 85540141

MARELLI 63222001 63222031 63222039
63222136

FIAT, LANCIA

MARELLI

1600

B= 12 **E=** 54 **F=** 28 **Y=** 16 **L=**62

P= 56 **Z=** 10 **Rot=** D **Sca=** 10E

O.E. FIAT 9941324
MARELLI 74894681 85540441

MARELLI 63221801 63221831 63222036
63222131 63222133 63222206

FIAT

1889

B= 12 **E=** 54 **F=** 30 **Y=** 15 **L=**62

P= 56 **Z=** 9 **Rot=** D **Sca=** 10E

O.E. FIAT 9946913
MARELLI 85540681

MARELLI 63222035 63222204 63292035

BMW, LANCIA, OPEL

MARELLI

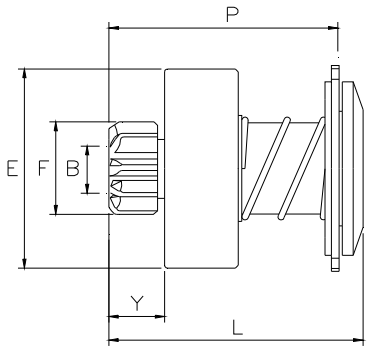

MAR027

2733

B= 17 **E=** 68 **F=** 35 **Y=** 17 **L=**81

P= 74 **Z=** 9 **Rot=** D **Sca=** 12E

O.E. FIAT 4169960 4226442 4474695
4475032
MARELLI 74827301 74871431

FIAT 4169912 4172004 4172113
4187587 4187590 4231018
4232191 4234741 4269114

MARELLI 63224170 63224500 63224580
63224600 63224602

FIAT ALLIS, IVECO, O.M.

2751

B= 17 **E=** 60 **F=** 35 **Y=** 17 **L=**81

P= 74 **Z=** 9 **Rot=** S **Sca=** 12E

O.E. FIAT 4172126 4474696
MARELLI 74837701 74871441

FIAT 4172119 4187593

MARELLI 63224601 63224691

FIAT ALLIS

MARELLI

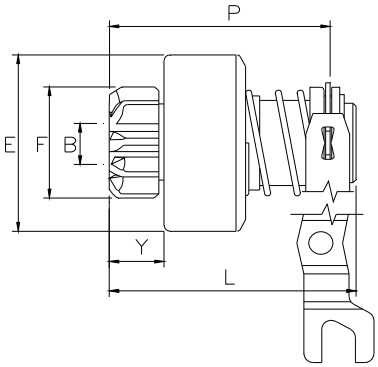

MAR030

1572

B= 14,3 **E=** 60 **F=** 34 **Y=** 17 **L=**77

P= 69 **Z=** 9 **Rot=** S **Sca=** 12E

O.E. MARELLI 72138701

MARELLI 63217171 63217401

RUGGERINI

2077

B= 14,3 **E=** 60 **F=** 29 **Y=** 17 **L=**77

P= 69 **Z=** 9 **Rot=** S **Sca=** 12E

O.E. MARELLI 51708031

MARELLI 50233051

3089

B= 14,3 **E=** 60 **F=** 34 **Y=** 17 **L=**77

P= 69 **Z=** 9 **Rot=** D **Sca=** 12E

O.E. MARELLI 72138801

MARELLI 63216733 63216816 63216833
63217117 63217152 63217173
63217182 63217402 63217404

AGRIFULL, CARRARO, FIAT ALLIS, IVECO, O.M., RUGGERINI, SIMIT, SLANZI

3100

B= 14,3 **E=** 60 **F=** 41 **Y=** 17 **L=**77

P= 69 **Z=** 11 **Rot=** D **Sca=** 12E

O.E. MARELLI 72138802

MARELLI 63216876 63217138 63217163

LAMBORGHINI, SAME

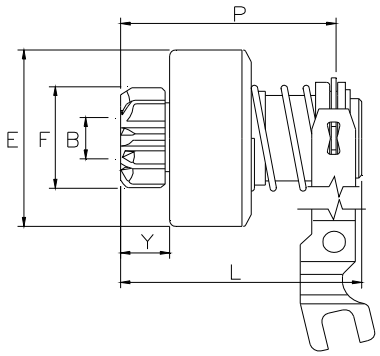

MAR030B

1573

B= 14,3 **E=** 60 **F=** 35 **Y=** 17 **L=**77

P= 69 **Z=** 9 **Rot=** D **Sca=** 06E

O.E. MARELLI 72159801

MARELLI 63216731 63216741 63216831
63216896 63217126 63217148
63217154 63217188 63217226
63217410

ALFA ROMEO, FIAT, FIAT ALLIS, IVECO, O.M., SEAT, UNIC

SENZA FORCELLINO
WITHOUT FORK
SANS FOURCHETTE
SIN HORIQUILLA
OHNE GABEL

2031

MARELLI

3090

B= 14,3 **E=** 60 **F=** 35 **Y=** 17 **L=**77

P= 69 **Z=** 9 **Rot=** D **Sca=** 12E

O.E. FIAT 79023774 9936772 9986112
MARELLI 72138901 72139001

FIAT 4737754 4737755 4737756
4737759 4741699 4745849
4745930 4752212 4752403
4752912 4759929

MARELLI 63216727 63216740 63216827
63216898 63217118 63217119
63217120 63217125 63217147
63217225

ALFA ROMEO, FIAT, FIAT ALLIS, IVECO, O.M., SIMIT, UNIC

SENZA FORCELLINO
WITHOUT FORK
SANS FOURCHETTE
SIN HORIQUILLA
OHNE GABEL

3218

3122

B= 14,3 **E=** 60 **F=** 34 **Y=** 17 **L=**77

P= 69 **Z=** 9 **Rot=** D **Sca=** 12E

O.E. FIAT 9957965
MARELLI 72139003

FIAT 5111319

MARELLI 63217121

FIAT ALLIS

3156

B= 14,3 **E=** 60 **F=** 33 **Y=** 18 **L=**78

P= 70 **Z=** 8 **Rot=** D **Sca=** 06E

O.E. MARELLI 72139004

MARELLI 63216815 63216851 63217403

RENAULT

MARELLI

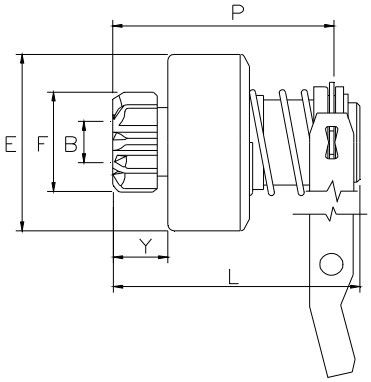

MAR030C

2853

B= 14,3 **E=** 60 **F=** 35 **Y=** 17 **L=**77

P= 69 **Z=** 9 **Rot=** D **Sca=** 12E

O.E. FIAT 9000862 9927793
MARELLI 72363401 72397106

FIAT 4692477 4713806 4713807
MARELLI 63216701 63216810

FIAT, IVECO, O.M.

3040

B= 14,3 **E=** 60 **F=** 35 **Y=** 17 **L=**77

P= 69 **Z=** 9 **Rot=** D **Sca=** 12E

O.E. FIAT 9929081 9935731
MARELLI 72363402 72397101

FIAT 4699704 4699705 4701920
4702248 4706008 4706931
4710224 4711699 4713805

MARELLI 63216703 63216707 63216725
63216726 63216808 63216825
63216826 63216873 63217101
63217104 63217105 63217201

ALFA ROMEO, FIAT, FIAT ALLIS, IVECO, O.M., SIMIT

MARELLI

SENZA FORCELLINO
WITHOUT FORK
SANS FOURCHETTE
SIN HORIQUILLA
OHNE GABEL

3218

3107

B= 14,3 **E=** 60 **F=** 39 **Y=** 24 **L=**79

P= 71 **Z=** 10 **Rot=** D **Sca=** 12E

O.E. MAKO 72307102
MARELLI 72139005 85540261

MAKO
MARELLI 63216817

MARELLI

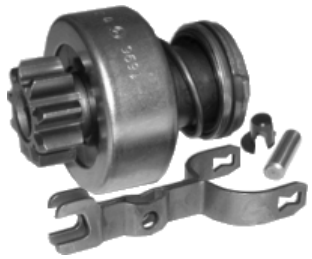

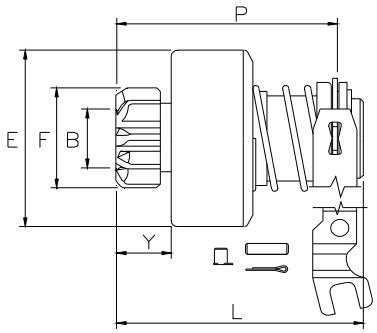

MAR030D

1574

B= 14,3 **E=** 60 **F=** 35 **Y=** 17 **L=**77

P= 69 **Z=** 9 **Rot=** D **Sca=** 06E

O.E. FIAT 79081045 7984505 9961781
MARELLI 72159801 85540151

MARELLI 63216731 63216741 63216831
63216896 63217126 63217148
63217154 63217188 63217226
63217410

ALFA ROMEO, FIAT, FIAT ALLIS, IVECO, O.M., SEAT, UNIC

SENZA FORCELLINO
WITHOUT FORK
SANS FOURCHETTE
SIN HORIQUILLA
OHNE GABEL

2031

1696

B= 14,3 **E=** 60 **F=** 35 **Y=** 17 **L=**77

P= 69 **Z=** 9 **Rot=** D **Sca=** 12E

O.E. MARELLI 85540191

MARELLI 63216818 63216852 63217156
63217158 63217186 63217407
63217408 63217433 63217447

CARRARO, LOMBARDINI, RENAULT M.A., RUGGERINI, SLANZI

MARELLI

1697

B= 14,3 **E=** 60 **F=** 35 **Y=** 17 **L=**77

P= 69 **Z=** 9 **Rot=** S **Sca=** 12E

O.E. MARELLI 85540201

MARELLI 63217180 63217425

LOMBARDINI, RUGGERINI

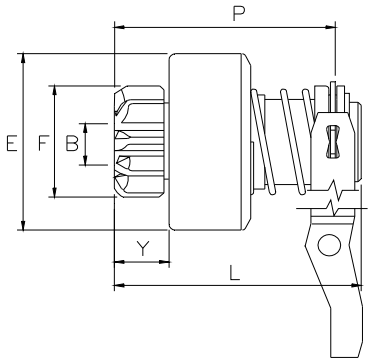

MAR030E

3023

B= 14,3 **E=** 60 **F=** 34 **Y=** 17 **L=**77

P= 69 **Z=** 9 **Rot=** D **Sca=** 12E

O.E. FIAT 8121714 9956426
MARELLI 72378801 72399501

FIAT 4706720 4712894

MARELLI 63216702 63216802 63217107
63217110

AGRIFULL, FIAT ALLIS, IVECO, LOMBARDINI, O.M., SIMIT

3024

B= 14,3 **E=** 60 **F=** 41 **Y=** 17 **L=**77

P= 69 **Z=** 11 **Rot=** D **Sca=** 12E

O.E. MARELLI 72399502

MARELLI 63216814 63217106 63217116

MARELLI

CARRARO, LAMBORGHINI, SAME, SLANZI

3088

B= 14,3 **E=** 60 **F=** 34 **Y=** 17 **L=**77

P= 69 **Z=** 9 **Rot=** S **Sca=** 12E

O.E. MARELLI 72134501

MARELLI 63217108 63217112 63217164

AGRIFULL, LOMBARDINI

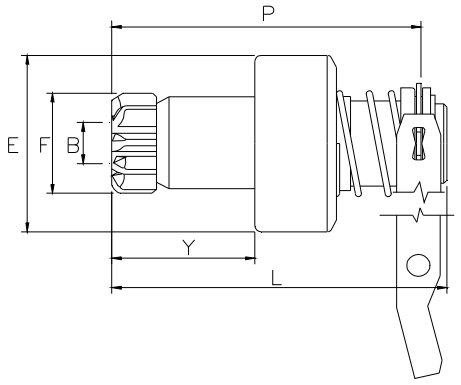

MAR030F

3053

B= 14,3 **E=** 60 **F=** 35 **Y=** 47 **L=**107

P= 99 **Z=** 9 **Rot=** D **Sca=** 12E

O.E. FIAT 9982354
MARELLI 72392101 72399701

FIAT 4709418 4715701 4723282
MARELLI 63216704 63216706 63216811

FIAT ALLIS, IVECO

3101

B= 14,3 **E=** 60 **F=** 35 **Y=** 47 **L=**107

P= 99 **Z=** 9 **Rot=** D **Sca=** 12E

O.E. MARELLI 72392103

MARELLI

MARELLI 63216708 63216710

FIAT ALLIS

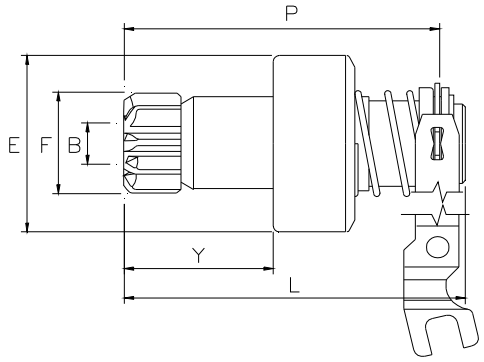

MAR030G

2063

B= 14,3 **E=** 60 **F=** 33 **Y=** 86 **L=**146

P= 138 **Z=** 13 **Rot=** S **Sca=** 12E

O.E. MARELLI 72159101

MARELLI MT74E

ALFA ROMEO

3153

B= 14,3 **E=** 60 **F=** 35 **Y=** 47 **L=**107

P= 99 **Z=** 9 **Rot=** D **Sca=** 12E

O.E. FIAT 79035321 9986329
MARELLI 72138902 72392104

FIAT 4735444 4737760 4737761
MARELLI 63216738 63216747 63216748
63216763 63216859 63216874

FIAT ALLIS, IVECO

MARELLI

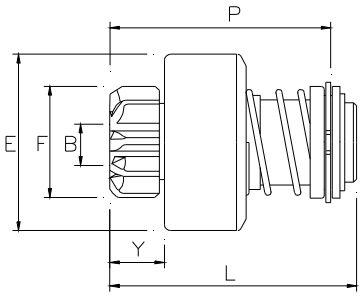

MAR031

2031

B= 14,3 **E=** 60 **F=** 35 **Y=** 17 **L=**77

P= 69 **Z=** 9 **Rot=** D **Sca=** 06E

O.E. MARELLI 72159801 85540151 85540191

MARELLI 63216731 63216741 63216818
63216831 63216852 63216896
63217126 63217148 63217154
63217156 63217158 63217186
63217188 63217226 63217407
63217408 63217410 63217433
63217447

ALFA ROMEO, FIAT, FIAT ALLIS, IVECO, O.M., SEAT, UNIC

1573

1574

2157

B= 14,3 **E=** 60 **F=** 35 **Y=** 18 **L=**78

P= 70 **Z=** 9 **Rot=** D **Sca=** 12E

MARELLI

3218

B= 14,3 **E=** 60 **F=** 35 **Y=** 17 **L=**77

P= 69 **Z=** 9 **Rot=** D **Sca=** 12E

3040

3090

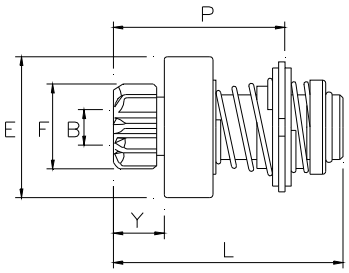

MAR040

0096

B= 12 **E=** 40 **F=** 27 **Y=** 13 **L=**66

P= 46 **Z=** 8 **Rot=** D **Sca=** 03E

O.E. FIAT 4060919
MARELLI 74354091

MARELLI 63214001 63214002 63214033

ALFA ROMEO, ASA, LANCIA, MORETTI

2385

B= 12 **E=** 40 **F=** 29 **Y=** 13 **L=**66

P= 46 **Z=** 9 **Rot=** D **Sca=** 03E

O.E. MARELLI 70267301

MARELLI 63214003

ALFA ROMEO

MARELLI

2490

B= 12 **E=** 40 **F=** 29 **Y=** 21 **L=**74

P= 54 **Z=** 9 **Rot=** D **Sca=** 03E

O.E. MARELLI 70554801

MARELLI 63214903

INNOCENTI

2496

B= 12 **E=** 48 **F=** 27 **Y=** 15 **L=**71

P= 51 **Z=** 8 **Rot=** D **Sca=** 03E

O.E. MARELLI 72228301

MARELLI 63215402

ALFA ROMEO

2569

B= 14,3 **E=** 48 **F=** 30 **Y=** 15 **L=**71

P= 50 **Z=** 9 **Rot=** D **Sca=** 03E

O.E. MARELLI 72209701

MARELLI 63214202 63214203

ALFA ROMEO

3180

B= 14 **E=** 48 **F=** 29 **Y=** 17 **L=**72

P= 52 **Z=** 11 **Rot=** D **Sca=** 03E

O.E. MARELLI 72310101

MARELLI 63214205

FERRARI, LANCIA

MARELLI

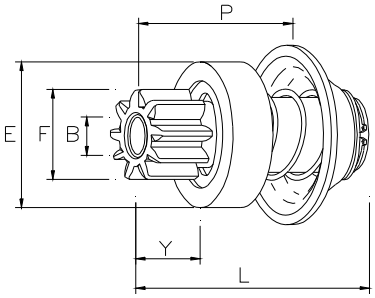

MAR050

1127

B= 14 **E=** 50 **F=** 30 **Y=** 17 **L=**70

P= 49 **Z=** 9 **Rot=** D **Sca=** 03E

O.E. FEMSA 10612-2 9001336205
FIAT 4063663
MARELLI 74870651

FEMSA MTD 12-1 MTD 12-H5
FIAT 4064058

FIAT, SEAT

2581

B= 14 **E=** 50 **F=** 30 **Y=** 17 **L=**70

P= 49 **Z=** 9 **Rot=** D **Sca=** 12E

O.E. FIAT 4141057
ISKRA 18.900.179 18900179
MARELLI 74866151

FIAT 4085959 4085977
ISKRA 10.130.150
MARELLI 63222300 63222301 63222331

FIAT, FIAT POLSKI, ZASTAVA

2758

B= 14 **E=** 50 **F=** 30 **Y=** 17 **L=**70

P= 49 **Z=** 11 **Rot=** D **Sca=** 12E

O.E. FIAT 4144564
MARELLI 74867801

FIAT 4145211
MARELLI 63222304 63222334

FIAT

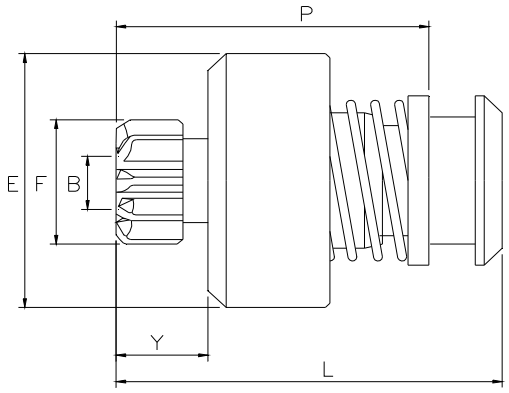

MAR060

0016

B= 18 **E=** 82 **F=** 40 **Y=** 29 **L=**115

P= 94 **Z=** 11 **Rot=** D **Sca=** 06R

O.E. FIAT 809792
MARELLI 74714801

FIAT 4007134 809740
MARELLI 63224000 63224003

IVECO

MARELLI

0995

B= 20 **E=** 84 **F=** 43 **Y=** 29 **L=**117

P= 96 **Z=** 12 **Rot=** D **Sca=** 06R

O.E. FIAT 804942
MARELLI 74725601

FIAT 4029765 804898 870343
891052
MARELLI 63225000 63225002 63225003
63225005

FIAT ALLIS, IVECO, O.M.

2850

B= 18 **E=** 86 **F=** 40 **Y=** 31 **L=**122

P= 99 **Z=** 11 **Rot=** D **Sca=** 06R

O.E. FIAT 4301320
MARELLI 74865381

FIAT 4201542 4201543 4205474
4243267 4243428

FIAT ALLIS, IVECO

3152

B= 18 **E=** 86 **F=** 40 **Y=** 31 **L=**123

P= 100 **Z=** 11 **Rot=** D **Sca=** 06R

O.E. FIAT 9988480
MARELLI 74884601

MARELLI 63224301 63224302 63224303
63224398 63224399 63225301
63225303 63225391 63225398

FIAT ALLIS, IVECO, UNIC

MARELLI

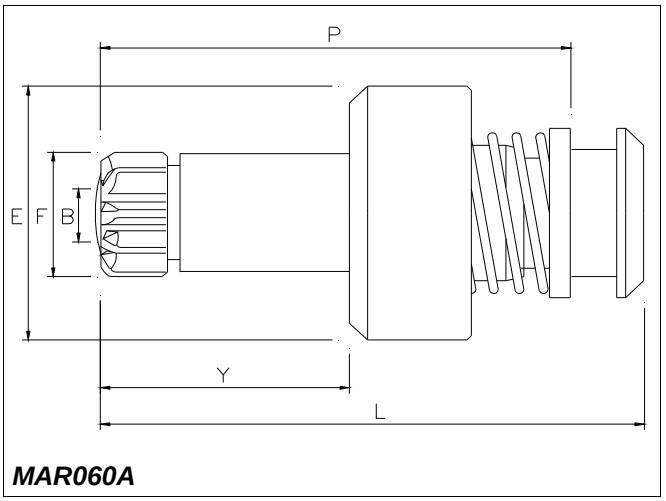

MAR060A

1990

B= 20 **E=** 87 **F=** 41 **Y=** 85 **L=**173

P= 150 **Z=** 11 **Rot=** D **Sca=** 06R

O.E. FIAT 51743632 8440001

FIAT FFSS

2963

B= 20 **E=** 87 **F=** 39 **Y=** 85 **L=**171

P= 152 **Z=** 11 **Rot=** D **Sca=** 06R

O.E. FIAT 4475196
MARELLI 74874811 74891491

FIAT 4474612 4738575 79016156
MARELLI 63226301 63226302 63226391

FIAT ALLIS, IVECO, UNIC

3072

B= 20 **E=** 87 **F=** 39 **Y=** 85 **L=**174

P= 151 **Z=** 11 **Rot=** D **Sca=** 06R

O.E. FIAT 4474909

FIAT FFSS

MARELLI

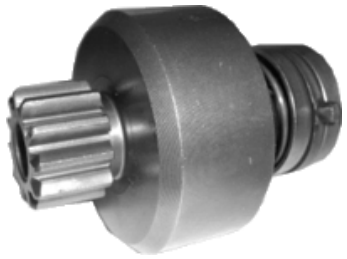

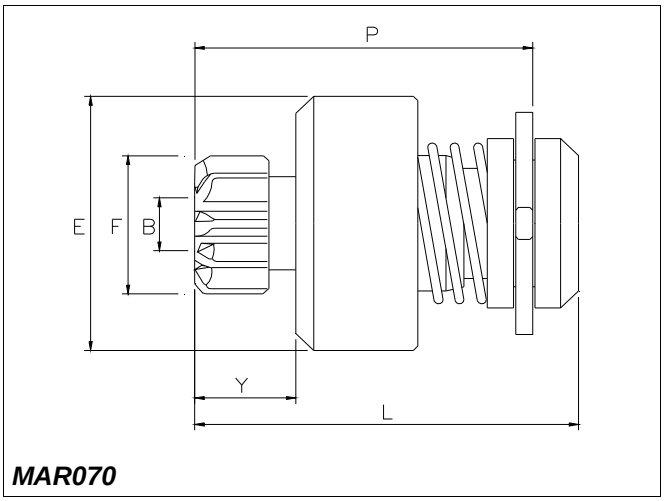

MAR070

2666

B= 18 **E=** 86 **F=** 40 **Y=** 31 **L=**122

P= 102 **Z=** 11 **Rot=** D **Sca=** 06R

O.E. FIAT 4073993
MARELLI 74735601

FIAT 4076548 4082457 4166660
4166664

MARELLI 63225399

IVECO

MARELLI

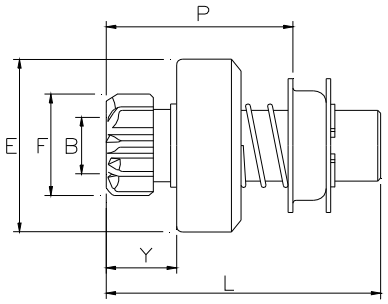

MAR110

0005

Solo su Ordinazione
Only on receipt of order
Seulement sur demand

B= 15 **E=** 54 **F=** 35 **Y=** 19 **L=**78

P= 56 **Z=** 10 **Rot=** D **Sca=** 06R

FIAT

0023

B= 16 **E=** 60 **F=** 35 **Y=** 22 **L=**88

P= 59 **Z=** 9 **Rot=** S **Sca=** 03E

O.E. FIAT 998515
MARELLI 74749001

MARELLI

FIAT ALLIS

0026

B= 14,3 **E=** 47 **F=** 29 **Y=** 17 **L=**73

P= 46 **Z=** 9 **Rot=** S **Sca=** 06R

O.E. MARELLI 74363490

0090

B= 16 **E=** 60 **F=** 35 **Y=** 22 **L=**88

P= 59 **Z=** 9 **Rot=** D **Sca=** 03E

MARELLI

O.E. FIAT 879898
MARELLI 74899601

FIAT 4104783 852962
MARELLI 63223897

FIAT, IVECO

0122

B= 16 **E=** 60 **F=** 35 **Y=** 22 **L=**78

P= 58 **Z=** 9 **Rot=** S **Sca=** 03E

O.E. FIAT 4010213
MARELLI 74748901

FIAT 4010196
MARELLI 63223603

FIAT, FIAT ALLIS

0319

B= 14 **E=** 54 **F=** 30 **Y=** 17 **L=**70

P= 52 **Z=** 9 **Rot=** D **Sca=** 03E

O.E. FIAT 4045773

FIAT 4044309

FIAT

0986

B= 16 **E=** 54 **F=** 35 **Y=** 19 **L=**83

P= 55 **Z=** 9 **Rot=** D **Sca=** 03E

O.E. FIAT 850209

FIAT

FIAT

2641

B= 16 **E=** 60 **F=** 35 **Y=** 22 **L=**88

P= 59 **Z=** 9 **Rot=** D **Sca=** 12E

O.E. FIAT 4141358
MARELLI 74703401

FIAT 4002986 4130796 971961
MARELLI 63223800 63223802 63223807
63223830 63223832

FIAT, FIAT ALLIS, IVECO, O.M.

MARELLI

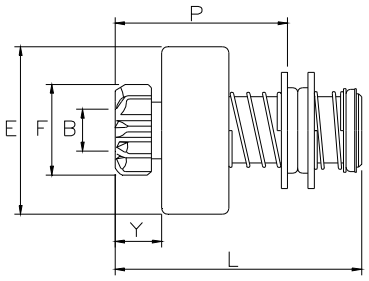

MAR120

0120

B= 14,3 **E=** 59 **F=** 41 **Y=** 19 **L=**90

P= 61 **Z=** 11 **Rot=** D **Sca=** 03E

O.E. MARELLI 74351353 MT21/50C
SIEMENS A6216

MARELLI MT41A

SIEMENS

ALFA ROMEO, LANDINI, MASERATI

0166

B= 14,3 **E=** 48 **F=** 32 **Y=** 15 **L=**78

P= 50 **Z=** 8 **Rot=** D **Sca=** 03E

O.E. MARELLI 74353032

MARELLI

ALFA ROMEO

0984

B= 14,3 **E=** 59 **F=** 34 **Y=** 19 **L=**90

P= 61 **Z=** 9 **Rot=** D **Sca=** 03E

O.E. MARELLI 74351351 MT21/50A
SIEMENS A6215

MARELLI 63212106 63212108 63212118
63212301 63215601

MARELLI

SIEMENS

FERRARI, STEYR-PUCH

1120

B= 14,3 **E=** 59 **F=** 41 **Y=** 19 **L=**90

P= 61 **Z=** 11 **Rot=** S **Sca=** 03E

O.E. MARELLI 74351360

1984

B= 14,3 **E=** 59 **F=** 34 **Y=** 19 **L=**90

P= 61 **Z=** 9 **Rot=** S **Sca=** 03E

O.E. MARELLI 74351352

MARELLI 63212103

AERMACCHI

2692

B= 14,3 **E=** 59 **F=** 30 **Y=** 19 **L=**90

P= 61 **Z=** 9 **Rot=** D **Sca=** 03E

O.E. MARELLI 74351354 MT21/50D

MARELLI MT23A

3025

B= 12 **E=** 59 **F=** 26 **Y=** 22 **L=**93

P= 64 **Z=** 9 **Rot=** D **Sca=** 03E

O.E. MARELLI 72271601

MARELLI 63213404

FIAT ALLIS

MARELLI

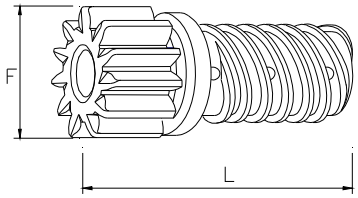

MAR130

0003

F= 44 **L=** 75 **Z=** 13 **Rot=** D

IVECO

MARELLI

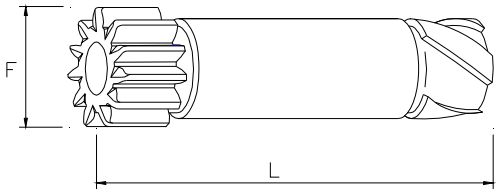

MAR210

0030

F= 41 **Z=** 11 **Rot=** D **Mat=** A **L=**120

O.E.	BOSCH	2006380558	2006381558	
	FEMSA	3550		
	FIAT	9008738		
	ISKRA	18.100.021	18100021	
	MARELLI	74372580	74372630	
	BOSCH	0001401002	0001401044	0001401045
		0001401046	0001402002	0001402051
		0001402052	0001402053	0001402057
		0001501003	0001501020	0001501032
	FEMSA	MTH 24-1	MTH 24-2	MTH 24-4
	ISKRA	11.130.158		

BERNA, KHD, SCANIA

0033

F= 35 **Z=** 9 **Rot=** D **Mat=** A **L=**120

O.E.	BOSCH	2006380010	2006380410	2006381010
		2006381410		
	CAV	5549-306BJ		
	FIAT	8122125	9004794	9923779
	ISKRA	18.100.098	18100098	
	MARELLI	74372530		
	BOSCH	0001401007	0001401025	0001401041
		0001401049	0001401050	0001401051
		0001401052	0001401061	0001401066
		0001401074	0001402008	0001402050
		0001402054	0001402055	0001402058
		0001402059	0001402060	0001402061
		0001402071	0001402075	0001402080
		0001402081	0001402083	0001501001
		0001501038		

FIAT	4127580 8962211	587624 8962232	8961386
ISKRA	10.130.121 11.130.009 11.130.148	10.130.123 11.130.104	11.130.005 11.130.115
MARELLI	63211627 63213127 63214371	63211665 63213812 63216225	63211669 63214349 63216325

CLAYSON, FAUN, IRION, IVECO, MAN/BUSSING, MERCEDES, O.M.

0034

F= 47 **Z=** 13 **Rot=** D **Mat=** B **L=**120

O.E. BOSCH	2006380458	2006381458	
MARELLI	74350412	74350413	74350433
BOSCH	0001501005	0001501036	
MARELLI			

ALFA ROMEO, O.M.

1030

F= 41 **Z=** 11 **Rot=** S **Mat=** A **L=**120

O.E. BOSCH	2006380559	2006381559
MARELLI	74372560	74372600
BOSCH	0001501004	

ARONA

1033

F= 35 **Z=** 9 **Rot=** S **Mat=** A **L=**120

O.E. BOSCH	2006380411	2006381411
MARELLI	74372510	
BOSCH	0001501002	

KHD

1481

F= 43 **Z=** 12 **Rot=** D **Mat=** A **L=**120

O.E. FIAT	9911415	
MARELLI	72202201	
FIAT	4075239	4717605
MARELLI	63211667	63211677

FIAT, FIAT ALLIS, SIMIT

3337

F= 36 **Z=** 9 **Rot=** D **Mat=** A **L=**119

O.E. FIAT	9918659	
MARELLI	70616004	
FIAT	4169093	4187122
MARELLI	63213853	63213855

FIAT ALLIS, O.M.

3341

F= 35 **Z=** 9 **Rot=** D **Mat=** A **L=**120

O.E. FIAT	9018714		
MARELLI	70616002		
FIAT	4199576	8962234	8962345
MARELLI	63214376	63216233	63216333

FIAT ALLIS, O.M.

3344

F= 43 **Z=** 12 **Rot=** D **Mat=** A **L=**120

O.E. FIAT	79013043
MARELLI	72390101
MARELLI	63211681

FIAT ALLIS, SIMIT

MARELLI

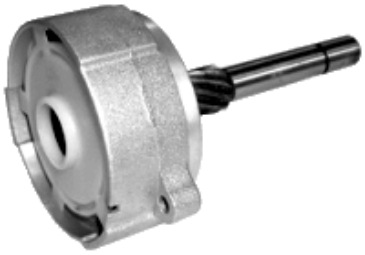

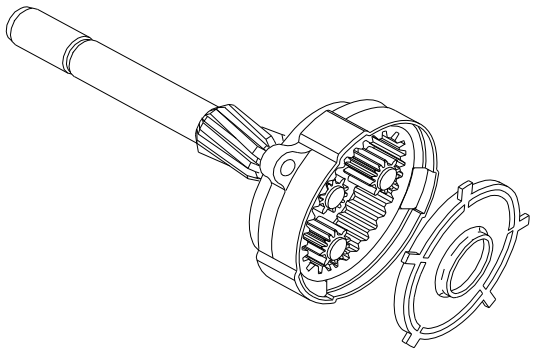

MARRE70R

QUESTE PARTI SONO COSTRUITE IN ACCIAIO,HANNO QUINDI UNA MAGGIORE DURATA RISPETTO ALLE ANALOGHE PARTI COSTRUITE IN PLASTICA

THESE COMPONENTS ARE MANUFACTURED IN STEEL,THEY HAVE THEREFORE A MUCH LONGER LIFE THAN THOSE IN PLASTIC.OUR REPLACEMENT STEEL COMPONENTS HAVE NO INCREASE IN NOISE LEVEL DURING OPERATION.

CES PIECES ENTIEREMENT FABRIQUEES EN ACIER,ONT UNE DUREE DE VIE BEAUCOUP PLUS IMPORTANTE QUE CELLES EN PLASTIQUE.

ESTAS PIEZAS,FABRICADAS TOTALMENTE EN ACERO,DISFRUTAN DE UNA VIDA MUCHO MAS DURADERA QUE SUS HOMOLOGAS DE PLASTICO.

DIESE TEILE SIND AUS STAHL HEGESTELLT , UND HABEN SOMIT EINEN NIEDRIGEREN VERSCHLEISS UND EINE HÖHERE LEBENSDAUER, ALS VERGLEICHBARE PRODUKTE IN PLASTIK.

1846

O.E. MARELLI	54294189	85540821	85540822
MARELLI	63111000	63223430	63223431
	63223432	63223433	63223434
	63223435	63223436	63223438
	63223494	63223530	63223531
	63223532	63223533	63223639

MARELLI

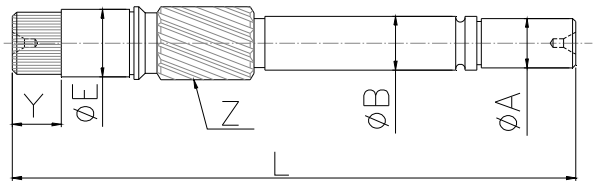

MARRE95R

2177

A= 11 **B=** 12 **E=** 15 **Y=** 10 **Z=**10

L= 120 **Rot=** D --- --- ---

O.E. MARELLI 74894280

BMW, FIAT, LANCIA, OPEL

MARELLI

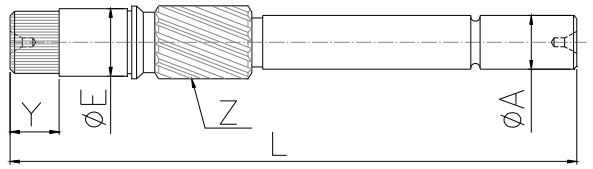

MARE95RL

2178

A= 12 **B=** --- **E=** 15 **Y=** 8,5 **Z=**10

L= 120 **Rot=** D --- --- ---

ALFA ROMEO, FIAT

MARELLI

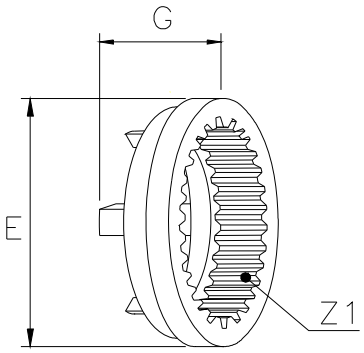

MARP07

4210

E= 60 **G=** 25,5 **Z1=** 37 **Cod=** 11385

O.E. MARELLI 54294580

MARELLI

63111001	63111005	63111007
63111008	63111009	63111023
63111027	63113001	63113002
63193001	63223537	63223730

ALFA ROMEO, BMW, FIAT, LANCIA, NISSAN

MARELLI

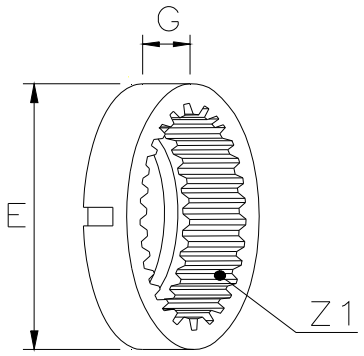

MARP08

4216

NEW !

E= 75 **G=** 14 **Z1=** 46 **Cod=** 12154

MARELLI 63280040 63280041

JCB, M. F., PERKINS

MARELLI

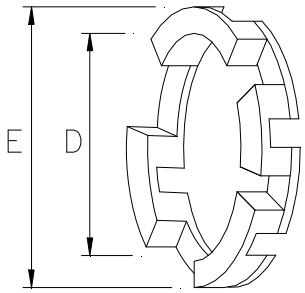

MARP11

4209

E= 53,5 **D=** 38 **Cod=** 11386

MARELLI 63111001 63111005 63111007 63111008 63111009 63111023 63111027 63113001 63113002 63193001 63223537 63223730

ALFA ROMEO, BMW, FIAT, LANCIA, NISSAN

MARELLI

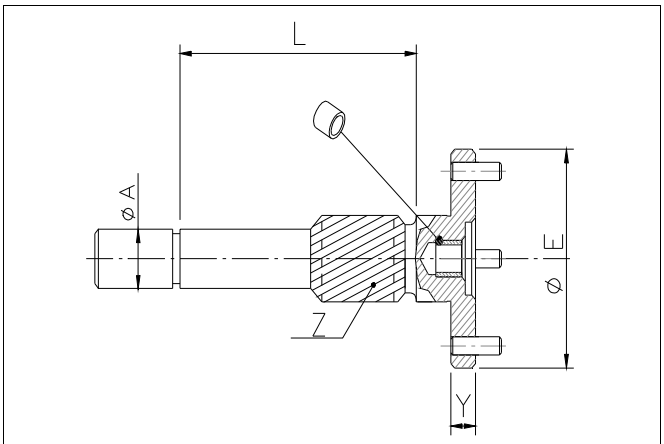

MARRM70R

4211

A= 12 **B=** 0 **E=** 49 **Y=** 7 **Z=**10

L= 88 **Rot=** D --- --- 3717

MARELLI 63280040 63280041

JCB, PERKINS

MARELLI

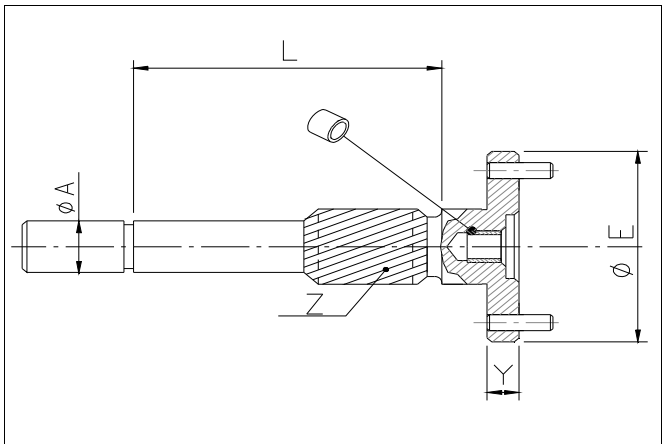

MARRM78R

4208

A= 12 **B=** 0 **E=** 44 **Y=** 6 **Z=**10

L= 84 **Rot=** D --- --- 3717

MARELLI 63111001 63191001

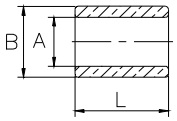

MARA1

3801

A= 14,09 **B=** 18,01 **L=** 19

O.E. FIAT 0707459

3802

A= 12,08 **B=** 16,01 **L=** 20

O.E. FIAT 0372967

3803

A= 14,05 **B=** 18,05 **L=** 15

O.E. FIAT 0373999

3804

A= 12,09 **B=** 16,01 **L=** 15

O.E. FIAT 0366005

3805

A= 12,1 **B=** 16,01 **L=** 30

O.E. FIAT 0367486

MARELLI

3806

A= 10,08 **B=** 14,02 **L=** 13,5

O.E. FIAT 0672541 9939835
MARELLI 74868210

3806M

A= 10 **B=** 14,03 **L=** 13,5

3806P

A= 9,6 **B=** 14,04 **L=** 13,5

3807

A= 12,07 **B=** 16,01 **L=** 16,3

O.E. FIAT 0637403

3808

A= 12,11 **B=** 16,01 **L=** 24

O.E. FIAT 0651993
MARELLI 74754210

3809

A= 14,06 **B=** 18 **L=** 22

O.E. FIAT 0850208 850208
MARELLI 74705810
VALEO 604512

3810

A= 12,07 **B=** 16,01 **L=** 16,3

O.E. FIAT 4007952
MARELLI 74705710

3811

A= 12,11 **B=** 16,01 **L=** 24

O.E. FIAT 4047985
MARELLI 74866140

3812

A= 20,1 **B=** 25,5 **L=** 28

O.E. FIAT 0373565
MARELLI 74781810

3813

A= 30,19 **B=** 35,01 **L=** 24,7

O.E. FIAT 0637106
MARELLI 74781910

3814

A= 20,18 **B=** 25,01 **L=** 39,8

O.E. FIAT 0637105
MARELLI 74782010

3815

A= 30,23 **B=** 35,01 **L=** 20,5

O.E. FIAT 0804941
MARELLI 74725410

3816

A= 20,17 **B=** 25,01 **L=** 22

O.E. FIAT 0804919
MARELLI 74898410

3817

A= 20,22 **B=** 25,01 **L=** 31,9

O.E. FIAT 0994741
MARELLI 74723710

3818

A= 20,22 **B=** 25,01 **L=** 44,9

O.E. FIAT 0994744
MARELLI 74725310

3819

A= 17,17 **B=** 21 **L=** 21,8

O.E. FIAT 0809774

3820

A= 18,29 **B=** 22 **L=** 30

O.E. FIAT 0809790
MARELLI 74715110

3821

A= 17,24 **B=** 21 **L=** 31,8

O.E. FIAT 0994563
MARELLI 74713110

MARELLI

3822

A= 18,19 **B=** 22 **L=** 40

O.E. FIAT 0994566 4073403
MARELLI 74735910

3824

A= 14 **B=** 20 **L=** 36

O.E. FIAT 4059193
MARELLI 74998321

3825

A= 12,06 **B=** 17 **L=** 21

O.E. FEMSA 3305-15
FIAT 0864468

3826

A= 14,07 **B=** 20,01 **L=** 29

O.E. FEMSA 3305-26
FIAT 4038918
MARELLI 74997420

3827

A= 15,05 **B=** 20 **L=** 40

O.E. FIAT 4046719 4079090
MARELLI 74930710

3828

A= 15,07 **B=** 20,01 **L=** 35,8

O.E. FEMSA 3305-16
FIAT 0868150
MARELLI 74948010

3829

A= 15 **B=** 20,01 **L=** 46

O.E. FIAT 4079589
MARELLI 74932601

3830

A= 12,08 **B=** 16,01 **L=** 14

O.E. FEMSA 3305-84
FIAT 4114431
MARELLI 74860300

3831

A= 10,08 **B=** 14,02 **L=** 15

O.E.	FEMSA	3305-61
	FIAT	4114442
	MARELLI	74860380

3833

A= 14,09 **B=** 16 **L=** 21,5

O.E.	FIAT	0812100
	MARELLI	74754610

3834

A= 12,1 **B=** 14 **L=** 18

O.E.	FIAT	0813494

3835

A= 16,13 **B=** 18 **L=** 22

O.E.	FIAT	0850211
	MARELLI	74705910

3836

A= 18,13 **B=** 24,02 **L=** 28

O.E.	FIAT	4073396
	MARELLI	74798210

3837

A= 28,18 **B=** 33,01 **L=** 24

O.E.	FIAT	4073399
	MARELLI	74735510

3838

A= 16,17 **B=** 21 **L=** 34,8

O.E.	FIAT	4073385
	MARELLI	74734010

3839

A= 16,19 **B=** 22 **L=** 19

O.E.	FIAT	4169942
	MARELLI	74825410

3840

A= 16,25 **B=** 22,02 **L=** 29

O.E.	FIAT	4169954
	MARELLI	74826710

MARELLI

3841

A= 24,2 **B=** 29 **L=** 18

O.E.	FIAT	4169957
	MARELLI	74827010

3842

A= 14,04 **B=** 20,02 **L=** 10

O.E.	ALFA ROME	115400503000	115400503022	116760503000
		116760503002	141000503000	141000503011
		141000503014		
	BOSCH	1900301420	2000301000	2000301041
		2000301045	2000301049	
	CITR.-PEUG.	ND53312	ND53312B	ND5332
	DAF	111545	249229	302203
	FIAT	7122584	752042240	9918339
		9918351	9926101	
	FORD	1513140	1543964	1596348
		2RD911339	6122077	71VB11167AA
		733F11186AA	82DB11135AA	83BB11135AA
		BF6T11135E		
	ISKRA	15120011	15120012	15120094
	IVECO	58873813	588742	8190143
	MAN	81930200421	81930200422	A5000240937
		A5000240941		
	MERCEDES	0001513250	0001513450	0001513650
		3431517050	A0001513250	A0001513450
		A0001513650	A3431517050	
	NISSAN	1832625M1	1832628M1	234419X800
	OPEL	02599903	1203200	
	RENAULT	0003580506	0003580507	5000240941
		7701000509		
	STEYR	406090726	609090704	61000090722
	VOLKSWAG	04325022	061911213	061911213A
		061911213B		
	VOLVO	241281	48109	6644949
		7048109	7241281	

3843

A= 12,52 **B=** 18,55 **L=** 19,6

O.E.	FIAT	9927787
	MARELLI	72362510

3844

A= 20,31 **B=** 24 **L=** 13,9

O.E.	FIAT	9927796
	MARELLI	72365010

3845

A= 14,1 **B=** 17,05 **L=** 15

O.E.	FIAT	5419549

3846

A= 19,12 **B=** 25,1 **L=** 12,8

O.E.	FIAT	9918346

3847

A= 14,16 **B=** 20,06 **L=** 12

O.E. FIAT 9927789
MARELLI 72362910

3847M

A= 14,13 **B=** 20,13 **L=** 12

3848

A= 15,2 **B=** 21 **L=** 32

O.E. FIAT 4474625

3849

A= 28,18 **B=** 33 **L=** 28

O.E. FIAT 4474634
MARELLI 74871650

3850

A= 14,05 **B=** 18,03 **L=** 16

O.E. FIAT 4988514 4988548

3852

A= 12,09 **B=** 16 **L=** 12

O.E. FIAT 9936044
MARELLI 74881110

3853

A= 12,03 **B=** 16,02 **L=** 17

O.E. FEMSA 3305-38
FIAT 9938364
MARELLI 74887310

3854

A= 18,86 **B=** 22,85 **L=** 13

O.E. FIAT 9938368
MARELLI 74888800

3855

A= 12,07 **B=** 16,02 **L=** 11,3

O.E. FIAT 9938365
IKA ELECT. 4311
MARELLI 74887890

MARELLI

3856

A= 10,05 **B=** 14,01 **L=** 14

O.E. BOSCH 1000917004
MARELLI 83221931

3857

A= 10,05 **B=** 14,01 **L=** 12

O.E. BOSCH 1000301083
MARELLI 83221161
MIT. MOT. M409D30201 M409D30901

3858

A= 15,11 **B=** 18,1 **L=** 12

O.E. MARELLI 74894491/B

3859

A= 11,04 **B=** 15,03 **L=** 15

O.E. MARELLI 74894280/B

3951

A= 10,08 **B=** 14,09 **L=** 13

O.E. MARELLI 95067113

3952

A= 12,55 **B=** 16,56 **L=** 15,8

O.E. MARELLI 95067109

3953

A= 14,1 **B=** 17,5 **L=** 17

O.E. MARELLI 95067001

3954

A= 12,57 **B=** 16,55 **L=** 18

O.E. MARELLI 95067111

3955

A= 19,09 **B=** 22,3 **L=** 10,4

O.E. MARELLI MWMB651/40

3956

A= 16,5 **B=** 19,51 **L=** 20

O.E. MARELLI MWMB651/27

3957

A= 21 **B=** 25,01 **L=** 27

O.E. MARELLI MWMB651/45

3958

A= 14,28 **B=** 19,75 **L=** 20

O.E. MARELLI 95067110

3959

A= 15 **B=** 20 **L=** 20

O.E. MARELLI 95067104

3960

A= 12,09 **B=** 16,01 **L=** 18,5

O.E. MARELLI 95067138

3961

A= 12,54 **B=** 16,57 **L=** 19,5

O.E. MARELLI 95067139

4159

A= 18,08 **B=** 23,05 **L=** 9,3

4178

A= 11,53 **B=** 13,5 **L=** 23

4198

A= 18,03 **B=** 23 **L=** 9,2

4229

NEW !

A= 15,18 **B=** 18,12 **L=** 11,9

MARELLI

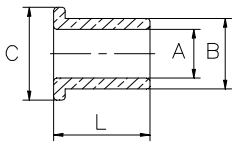

MARA2

3851

A= 25 **B=** 30 **L=** 15 **C=** 33

O.E. FIAT 4988573

4139

A= 8,02 **B=** 11,5 **L=** 9,98 **C=** 14,5

4166

A= 8,12 **B=** 11,55 **L=** 9 **C=** 14,1

MARELLI

MARKIT

4541K

A= 12,52	**B=** 18,55	**L=** 19,6	[1]
A= 14,16	**B=** 20,06	**L=** 12	[1]
A= 20,31	**B=** 24	**L=** 13,9	[1]

MARELLI

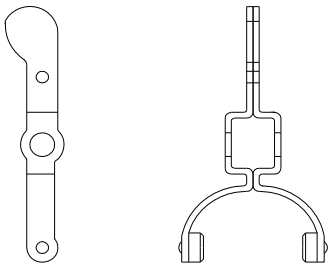

MARFOR01

3404

O.E. FIAT	818365
FIAT	807887

MARELLI

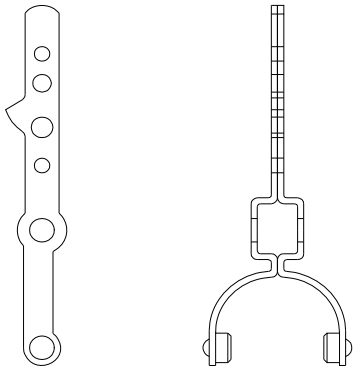

MARFOR02

3405

O.E.	FIAT	4147138	
	MARELLI	74869541	
	FIAT	4117351	4117464
	MARELLI	63220107	63220108

MARELLI

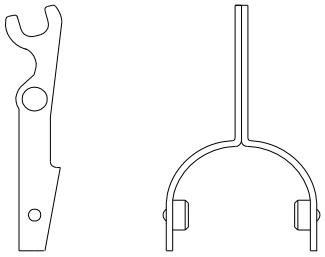

MARFOR03

3406

O.E.	FIAT	4019145		
	MARELLI	74868371		
	FIAT	4058204 4126193	4109804	4112049
	MARELLI	63220400 63220408	63220402 63220409	63220403

MARELLI

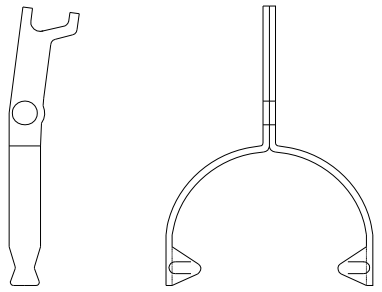

MARFOR04

3407

O.E.	FIAT	4063666		
	MARELLI	74866261		
	FIAT	4064058 4145211	4085959	4085977
	MARELLI	63222301	63222304	

MARELLI

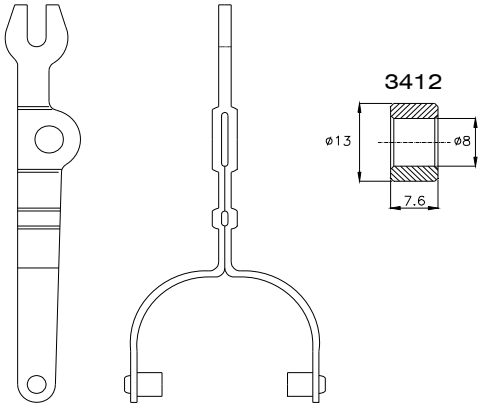

MARFOR06

3409

O.E.	FIAT	809803		
	MARELLI	74715901		
	FIAT	4007134	4056575	809740
	MARELLI	63224000	63224003	63224004

MARELLI

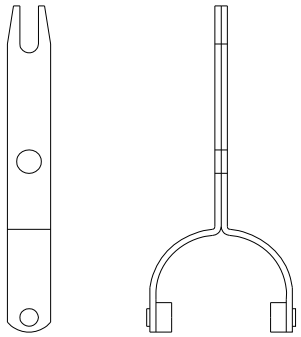

MARFOR07

3410

O.E. MARELLI 74351321

MARELLI 63212118

3411

O.E. MARELLI 74352161

MARELLI

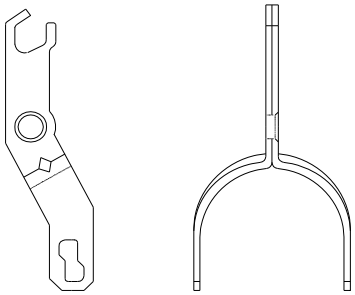

MARFOR08

3415

O.E.	FIAT	4114450		
	MARELLI	74860531		
	FIAT	4117201	4142222	4142223
		4152196	4181961	
	MARELLI	63220800	63220833	63220834
		63220836		

MARELLI

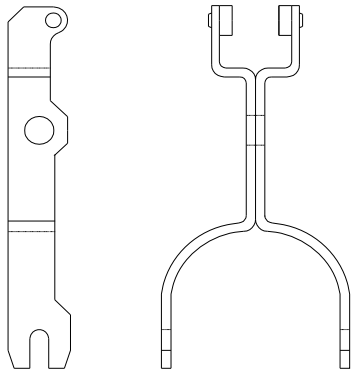

MARFOR09

3418

O.E.	FIAT	4073408		
	MARELLI	74736201		
	FIAT	4076548	4082457	4166660
		4166664		
	MARELLI	63225399		

MARELLI

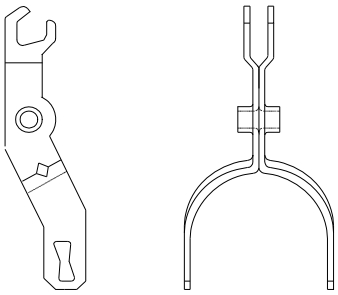

MARFOR10

3419

O.E.	FIAT	4154304		
	MARELLI	74866710		
	FIAT	4156064	4162784	4206634
		4293672	4294494	4294495
		4474747		
	MARELLI	63206002	63222400	63222405
		63222408	63222409	63222501
		63222502	63222531	63222602
		63222605	63222700	63222701
		63222703	63222706	63223000
		63223203		

MARELLI

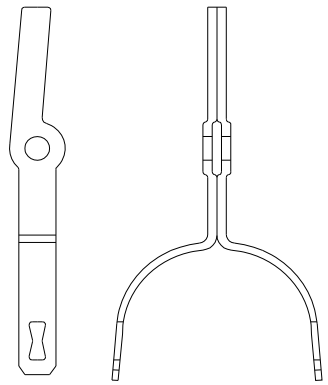

MARFOR11

3420

O.E.	FIAT	4169975		
	MARELLI	74828801		
	FIAT	4169912	4172004	4172119
		4187587	4231018	4232191
		4269114		
	MARELLI	63224170	63224580	63224600
		63224602	63224691	

MARELLI

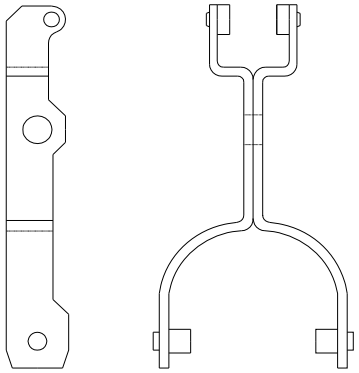

MARFOR13

3423

O.E.	FIAT	4301322	809803	
	MARELLI	74715901	74865401	
	FIAT	4007134	4056575	4201542
		4201543	4205474	809740
	MARELLI	63224000	63224003	63224004
		63224301	63224302	63224303
		63224398	63224399	63225303
		63225391	63225398	63226302
		63226391		

MARELLI

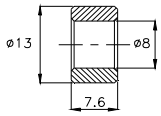

MARFOR14

3412

A= 8,05 **B=** 13 **L=** 8

O.E.	FIAT	4301322	809803	
	MARELLI	74715901	74865401	
	FIAT	4007134	4056575	4201542
		4201543	4205474	809740
	MARELLI	63224000	63224003	63224004
		63224301	63224302	63224303
		63224398	63224399	63225303
		63225391	63225398	63226302
		63226391		

MITSUBA

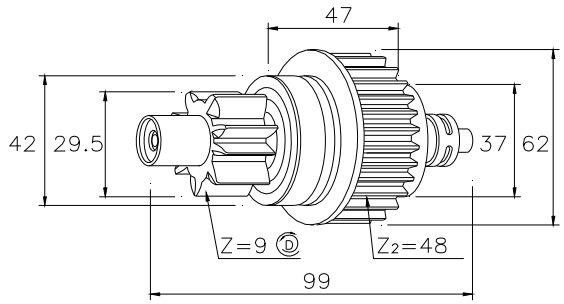

MIS060

1767

O.E. MITSUBA 31200-PG395J 31204-PD1003

MITSUBA SM30202 SM30207 SM30208 SM30218 SM30222 SM30224 SM30225 SM40204

ACURA, HONDA, ROVER

MITSUBA

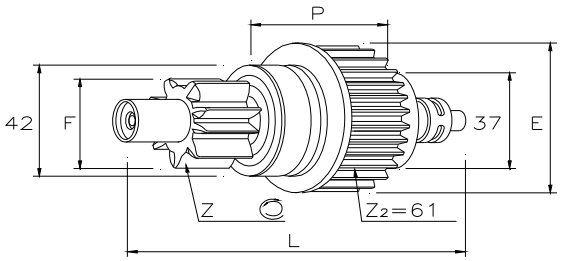

MIS070

6122

E= 61 **F=** 29,5 **L=** 94,5 **P=** 47 **Z=**9

Rot= D --- ---

O.E. HONDA 31204-PAA-A02

HONDA 31200-P5M-902 31200-PAA-A02

MITSUBA SM442-25

ACURA, HONDA

6217

NEW !

E= 61 **F=** 29,5 **L=** 94,5 **P=** 47 **Z=**9

Rot= S --- ---

O.E. HONDA 31204-P8A-A01

HONDA 31200P8AA01 31200P8FA01 31200RKB004

MITSUBA SM44201 SM44222 SM44242

HONDA

6228

NEW !

E= 63 **F=** 29,5 **L=** 94,5 **P=** 47 **Z=**9

Rot= D --- ---

O.E. HONDA 31204-P2A-004 31204-P2C-004

HONDA 31200-P2E-A51 31200-PLM-A51

MITSUBA

MITSUBA SM442-32 SM442-36

HONDA

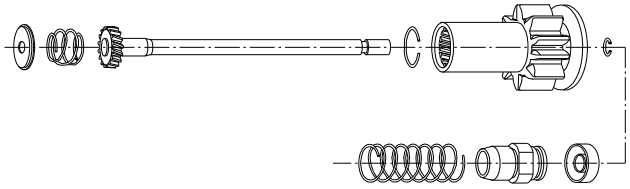

MIS060RO

1790

ACURA, HONDA, ROVER

1767

MITSUBA

MITSUBISHI

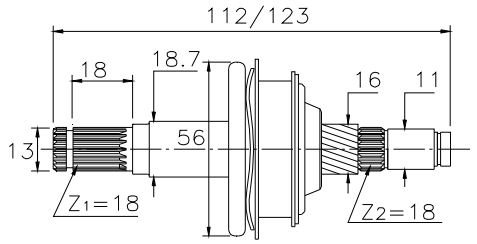

MIT001

1675

O.E. CITR.-PEUG.	583566	583577	
MAZDA	PN1118X40	PN11-18-X40	
MIT. MOT.	MD607938		
MITSUBISHI	M357T75471	M357T75971	M357T76371
	M357X76371	MD607938	
PEUGEOT	583566	583577	
MAZDA	PN1118400A	PN2218400	
MIT. MOT.	MD070933		
MITSUBISHI	M1T50171	M1T50172	M1T57181
	M2T50391	M2T51181	M2T51281
	M2T51282	M2T54091	M2T61871

CITROEN, NISSAN, PEUGEOT, TALBOT

MITSUBISHI

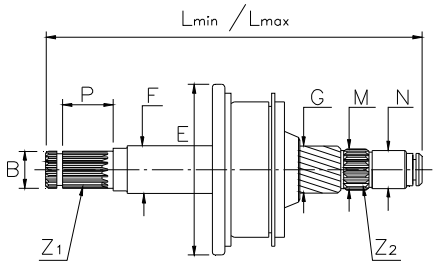

MIT002

1676

B= 13 **E=** 56 **F=** 17 **G=** 16 **Lmin=**110

Lmax= 123 **M=** 13 **N=** 11 **P=** 19 **Z=** 18

Rot= D **Z2=** 18

O.E. CITROEN	95562677		
CITR.-PEUG.	95562677		
MIT. MOT.	MD607540	MM502531	
MITSUBISHI	M357T70171	M357T70771	M357T70971
	M357T71771	M357T78071	MD607540
	MM502531		
NISSAN	23354-N5912		
MIT. MOT.	MD099673	MM115518	
MITSUBISHI	M1T50471	M2T50181	M2T50481
	M2T50485	M2T52181	M2T52681
	M2T52881	M2T52882	M2T53083
	M2T53181	M2T53781	M2T53785
	M2T54085	M2T58581	
NISSAN	23300-02E10	23300-04E10	23300-18C70
	23300-H9112	23300-N5911	23300-W1011
	23300-W7011		

CITROEN, MAZDA, MITSUBISHI M.

1681

B= 14,5 **E=** 66 **F=** 19 **G=** 20 **Lmin=**120

Lmax= 132 **M=** 16,50 **N=** 14 **P=** 17 **Z=** 20

Rot= D **Z2=** 22

O.E. MIT. MOT. MD607791
MITSUBISHI M357T75571 MD607791

MIT. MOT. MD069166 MD070934 MD084414
MD164975 MD164976

MITSUBISHI M2T56181 M2T56182 M2T56185
M2T57271 M2T57771 M2T74171
MD072654

MITSUBISHI M.

1711

B= 14,5 **E=** 66 **F=** 19 **G=** 20 **Lmin=**118

Lmax= 131 **M=** 16,50 **N=** 14 **P=** 14 **Z=** 20

Rot= D **Z2=** 22

O.E. MIT. MOT. MD607457 MD607642
MITSUBISHI M357T73171 MD607457 MD607642

MIT. MOT. MD072654 MD095188 MD095865
MD121581 MD156988 MD156989
MD164977 MD164978

MITSUBISHI M2T56272 M2T60171 M2T60172
M2T60185 M2T60371 M2T60671
M2T61071 M2T61072 M2T61171
M2T61271

MITSUBISHI M.

1748

B= 14,5 **E=** 66 **F=** 19 **G=** 20 **Lmin=**126

Lmax= 144 **M=** 16,50 **N=** 14 **P=** 14 **Z=** 20

Rot= D **Z2=** 22

O.E. MIT. MOT. ME700972
MITSUBISHI M357T72671 M357T72672 ME700972

MIT. MOT. ME013390 ME013391 ME017035
ME017056 ME017061 ME017085
ME017086 ME017088 ME017089
ME087507 ME087590

MITSUBISHI M2T55271 M2T56471 M2T56472
M2T62271 M2T65271 M2T65272
M2T67881 M2T67882 M2T67883
M2T69081 M2T78372 M2T78381
M2T78481 M2T78482

FORD(USA), MITSUBISHI M., NISSAN

1832

B= 14,5 **E=** 66 **F=** 19 **G=** 20 **Lmin=**116

Lmax= 134 **M=** 16,50 **N=** 14 **P=** 14 **Z=** 20

Rot= D **Z2=** 22

MITSUBISHI

O.E. MAZDA 859924740 8599-24-740
MIT. MOT. ME700121
MITSUBISHI M357T61671 M357T71671 M357T76171
ME700121
NISSAN 23314-T9000

MAZDA S211-18-400 V101-18-400B

MIT. MOT. ME007517 ME008815 ME017034
ME017035 ME017056 ME017061

MITSUBISHI M2T54372 M2T54571 M2T54572
M2T56071 M2T57871 M2T60072
M2T64372 M2T64373 M2T66371
M2T66872 M2T67871 M2T67872
M2T67873 M2T78271 M3T56471
M3T57371

HYUNDAI, MAZDA, MITSUBISHI M., NISSAN, YALE

1900

B= 13 **E=** 56 **F=** 17 **G=** 16 **Lmin=**109

Lmax= 122 **M=** 13 **N=** 11 **P=** 19 **Z=** 18

Rot= S **Z2=** 18

O.E. MITSUBISHI M357T71871 M357T76871

MITSUBISHI M2T50585 M2T53881

MAZDA, NISSAN

1985

B= 14,5 **E=** 66 **F=** 19 **G=** 20 **Lmin=**138

Lmax= 158 **M=** 16,50 **N=** 14 **P=** 15 **Z=** 20

Rot= D **Z2=** 22

O.E. MIT. MOT. ME700042
MITSUBISHI M357X73571 ME700042

MIT. MOT. ME037636

MITSUBISHI M3T56072 M3T56074

NISSAN

2011

B= 13 **E=** 56 **F=** 17 **G=** 16 **Lmin=**109

Lmax= 124 **M=** 13 **N=** 11 **P=** 17 **Z=** 18

Rot= D **Z2=** 18

O.E. MIT. MOT. MM502404
MITSUBISHI M357T70571 MM502404
NISSAN 23354-20H12

MITSUBISHI M2T58381 M2T58481

NISSAN

MITSUBISHI

2237

B= 14,5 **E=** 66 **F=** 19 **G=** 20 **Lmin=**126
Lmax= 141 **M=** 16,50 **N=** 14 **P=** 14 **Z=** 20
Rot= D **Z2=** 22

O.E. MITSUBISHI M357T78271

MITSUBISHI M2T63371 M2T83371

CATERPILLAR, FORD(USA), PERKINS

2254

B= 13,5 **E=** 56 **F=** 18,7 **G=** 15,50 **Lmin=**112
Lmax= 123 **M=** 13 **N=** 11 **P=** 18 **Z=** 18
Rot= D **Z2=** 18

2381

B= 14,6 **E=** 67 **F=** 19 **G=** 20 **Lmin=**118
Lmax= 130 **M=** 17 **N=** 14 **P=** 17 **Z=** 19
Rot= D **Z2=** 22

HYUNDAI, KIA

6113

B= 14,5 **E=** 66 **F=** 18,7 **G=** 20 **Lmin=**118
Lmax= 130 **M=** 17 **N=** 14 **P=** 14 **Z=** 19
Rot= D **Z2=** 22

O.E. HYUNDAI 36139-42000

HYUNDAI 36100-42010 36100-42011
MITSUBISHI MG120413

HINDUSTAN MOTORS , HYUNDAI, MITSUBISHI M., PROTON

MITSUBISHI

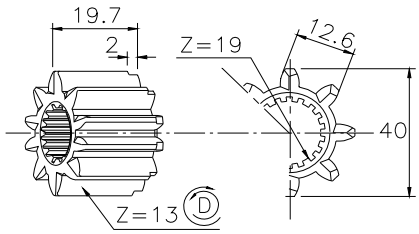

MIT002R

6025

HYUNDAI, MITSUBISHI M.

MITSUBISHI

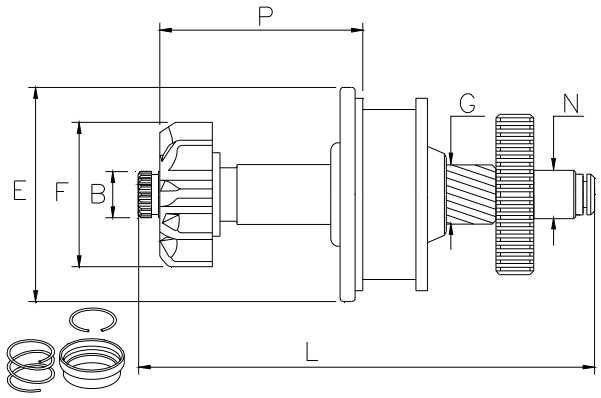

MIT002A

6274

NEW !

B= 14,6 **E=** 67 **F=** 37 **G=** 21 **L=**135

M= --- **N=** 14 **P=** 60 **Z=** 12 **Rot=** S

Z1= ---

O.E. MAZDA S501-24-740
MITSUBISHI M357T72271

MITSUBISHI M2M57673 M2M78571 M2Q78072
M2T54471 M2T57671 M2T57671A
M2T57672 M2T57673 M2T57673A
M2T57673B M2T57673C M2T78071
M2T78072 M2T78072A M2T78072B
M2T78571 M2T78571A M2V57673
M3T56272 M3T58471

MAZDA

MITSUBISHI

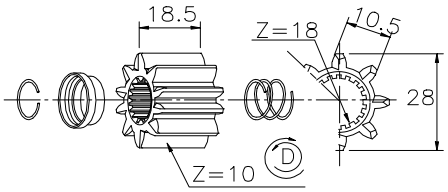

MIT003R

1719

O.E. PEUGEOT 583567

CITROEN, PEUGEOT, TALBOT

1675

MITSUBISHI

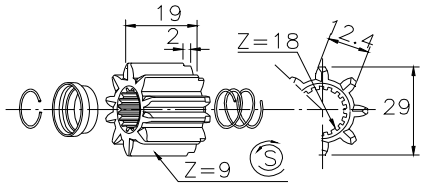

MIT004R

1903

O.E. MITSUBISHI M605X67071

MITSUBISHI M2T53881

1900

MITSUBISHI

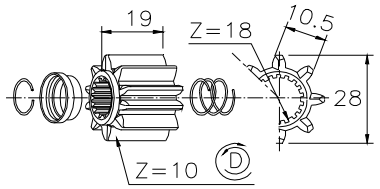

MIT005R

1690

O.E. CITROEN 95562679
CITR.-PEUG. 95562679
MITSUBISHI M605X32571

MITSUBISHI M2T50481 M2T50485

CITROEN

1676

MITSUBISHI

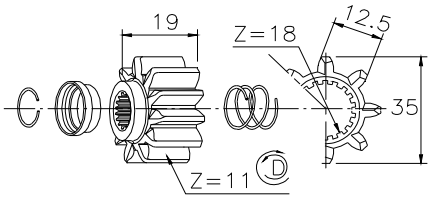

MIT006R

1792

O.E.	MIT. MOT.	MM502529		
	MITSUBISHI	M605X23471	M605X25771	M605X32471
		M605X34971	MM502529	
	NISSAN	23357-W1011		
	MIT. MOT.	MM115518		
	MITSUBISHI	M2T52881	M2T52882	M2T58581

CLARK, NISSAN

1676

MITSUBISHI

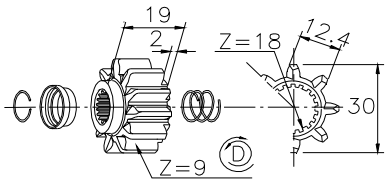

MIT007R

1901

O.E.	MAZDA	AM0118X25	AM01-18-X25	
	MIT. MOT.	MD607545		
	MITSUBISHI	M605X61572	M605X62571	MD607545
	NISSAN	23357-N5911		
	MAZDA	G601-18-400B		
	MIT. MOT.	MD027380	MD027381	MD027382
		MD072585	MD085731	MD099673
		MM431513		
	MITSUBISHI	M2T50181	M2T50471	M2T50881
		M2T52181	M2T52681	M2T53082
		M2T53083	M2T53085	M2T53086
		M2T53181	M2T53282	
	NISSAN	23300-H9112	23300-N5911	23300-W7011

1676

MITSUBISHI

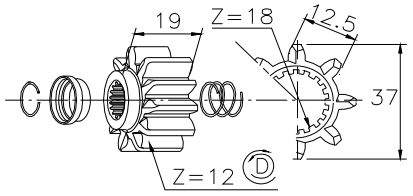

MIT008R

1902

O.E. MITSUBISHI M605X31671
NISSAN 23357-04E10

MITSUBISHI M2T53581 M2T53781 M2T53785
M2T62271

NISSAN 23300-02E10 23300-04E10 23300-32F10
23300-32F90 32A66-00100

NISSAN

1676

MITSUBISHI

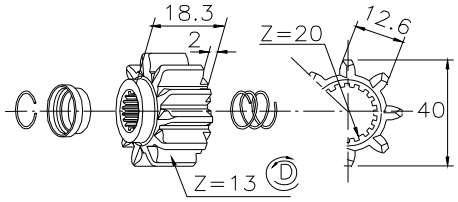

MIT011R

1714

O.E. MIT. MOT. MD611022
MITSUBISHI M605X66071 MD611022

MIT. MOT. MD072654 MD095188 MD095865
MD156988 MD156989 MD164977

MITSUBISHI M2T60171 M2T60172 M2T60671
M2T61071 M2T61072 M2T61171
M2T61271

MITSUBISHI M.

1711

MITSUBISHI

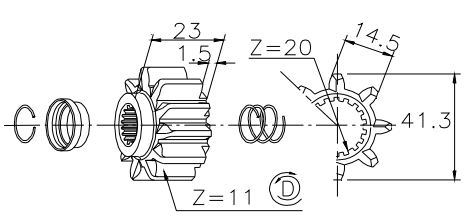

MIT012R

1986

O.E. MIT. MOT. ME700044
MITSUBISHI M605X64571 ME700044

MIT. MOT. ME037636

MITSUBISHI M3T56071 M3T56072 M3T56074

NISSAN

1985

MITSUBISHI

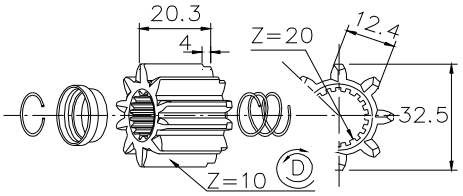

MIT013R

1682

O.E. MIT. MOT. MD607789
MITSUBISHI M605X65171 MD607789

MIT. MOT. MD069166 MD070934 MD084414
MD164975 MD164976

MITSUBISHI M2T56182 M2T56185 M2T57271
M2T57771 M2T74171

MITSUBISHI M.

1681

MITSUBISHI

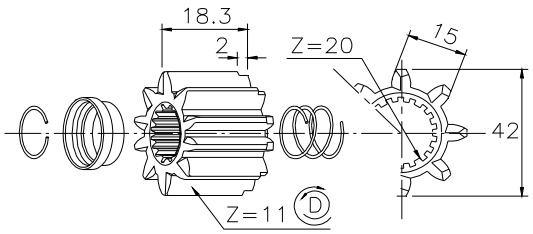

MIT014R

1749

O.E. MITSUBISHI M605X28271

MITSUBISHI M2T56471 M2T56472 M2T65271
M2T65272

NISSAN

1748

MITSUBISHI

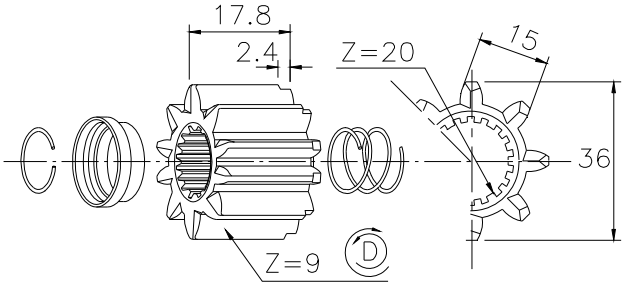

MIT014R1

6105

O.E. MIT. MOT. ME700375
MITSUBISHI M605X31971 ME700375

MITSUBISHI M2T57871 M2T57881 M2T61771
M2T66871 M2T66872 M2T66873
M2T67871 M2T67872 M2T67873
M2T67881 M2T67882 M2T67883

MITSUBISHI M.

1748

1832

MITSUBISHI

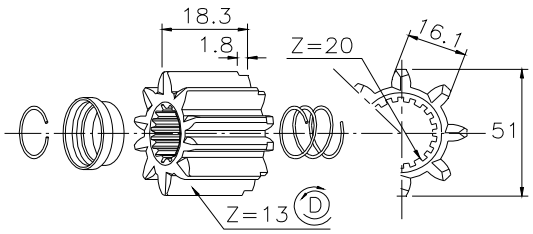

MIT015R

2093

O.E. MITSUBISHI M605X. M605X26971

MITSUBISHI M2T54571 M2T54572 M3T67771

JUNGHEINRICH, YALE

1832

MITSUBISHI

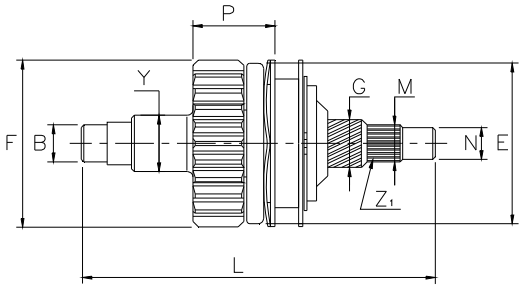

MIT020

1971

B= 10 **E=** 56 **F=** 57 **G=** 17 **Y=**19

L= 114 **M=** 13 **N=** 10 **P=** 26 **Z=** 20

Rot= S **Z1=** 18

O.E. MITSUBISHI M357X77271 M357X77571
NISSAN 23312-25V11 23312-30P11

MITSUBISHI M2T25281

NISSAN 23300-30P16

NISSAN

MITSUBISHI

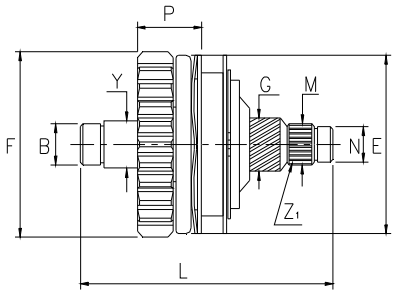

MIT022

1987

B= 11 **E=** 56 **F=** 60 **G=** 17 **Y=**13

L= 98 **M=** 13 **N=** 11 **P=** 22 **Z=** 21

Rot= S **Z1=** 18R

O.E. MITSUBISHI M357T75671
NISSAN 23354-M8111

MITSUBISHI M2T23685

NISSAN 23300-M8111

NISSAN, PEUGEOT

2369

B= 10 **E=** 56 **F=** 60 **G=** 17 **Y=**13

L= 98 **M=** 13 **N=** 10 **P=** 22 **Z=** 21

Rot= S **Z1=** 18R

O.E. MITSUBISHI M357X77971
NISSAN 23357-0C010

MITSUBISHI M2T25481

NISSAN

MITSUBISHI

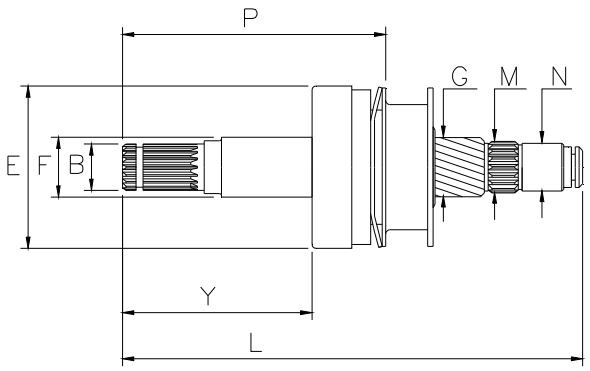

MIT003

6283

NEW !

B= 13,5 **E=** 47 **F=** 18,6 **G=** 16,8 **L=**135

M= 13,2 **N=** 10.9 **P=** 82 **Z=** 18 **Rot=** D

Z1= 08E

MITSUBISHI M2TS0671

NISSAN

MITSUBISHI

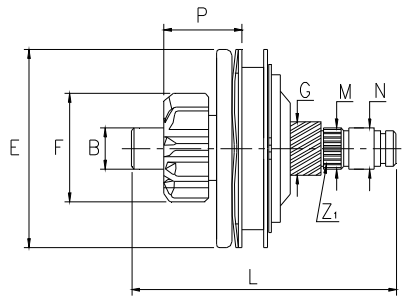

MIT024

1988

B= 12 **E=** 66 **F=** 33 **G=** 20 **L=**104

M= 17 **N=** 14 **P=** 26 **Z=** 10 **Rot=** D

Z1= 22R

O.E. MAZDA R20124740 R201-24-740
MITSUBISHI M357T75371

MAZDA PN12-18-400A R201-18-400B R201-18-400C

MITSUBISHI M2T92071 M2T92071A M2T92171
M2T92172A

MAZDA

MITSUBISHI

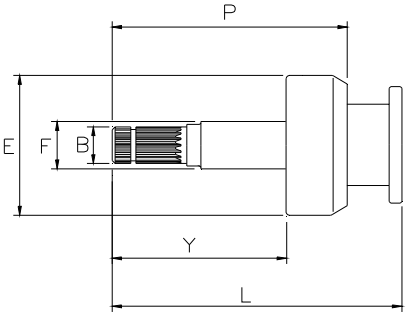

MIT025

2120

B= 14,8 **E=** 60 **F=** 19,9 **Y=** 71 **L=**110

P= 94 **Z=** 20 **Rot=** D **Sca=** 05E

O.E. MITSUBISHI M191X67585 M191X67771 M191X67871
M191X67885 M191X68271 M191X68671
M191X93571

MITSUBISHI M3T57575 M8T50071 M8T50171
M8T55171 M8T60071 M8T60271
M8T60371 M8T60372 M8T60373
M8T60374 M8T75171 M8T77071
M8T77072 M8T77075 M8T80071
M8T80171 M8T85171 M8T85271
M8T87171

FORD(USA), MITSUBISHI M.

2198

B= 14,8 **E=** 56 **F=** 18,6 **Y=** 55 **L=**91

P= 77 **Z=** 20 **Rot=** D **Sca=** 05E

O.E. MITSUBISHI M191T68771 M191X68171 M191X68785

MITSUBISHI M8T70071 M8T78611

MERCEDES, MITSUBISHI M., PERKINS

MITSUBISHI

2284

B= 18,9 **E=** 60 **F=** 24,9 **Y=** 85 **L=**135

P= 119 **Z=** 26 **Rot=** D **Sca=** 05E

O.E. MITSUBISHI 5001857622 M191X69771 M191X93771

MITSUBISHI 5010306533 M9T60371 M9T60471 M9T60671 M9T60672 M9T61571

RENAULT V.I.

6024

NEW !

B= 19 **E=** 68 **F=** 25 **Y=** 84 **L=**134

P= 118 **Z=** 26 **Rot=** D **Sca=** 06E

O.E. MITSUBISHI M191T94071 M191X94071

MITSUBISHI M9T61971 M9T62571 M9T62671 M9T64671 M9T65479

RENAULT V.I.

6102

B= 14,8 **E=** 56 **F=** 19,9 **Y=** 57 **L=**92

P= 77 **Z=** 20 **Rot=** D **Sca=** 05E

O.E. MITSUBISHI M191X94271

MITSUBISHI M8T75071

MITSUBISHI M.

6137

NEW !

B= 14,8 **E=** 62 **F=** 20,9 **Y=** 65 **L=**111

P= 96 **Z=** 20 **Rot=** D **Sca=** 05E

O.E. MITSUBISHI M191X94471

MITSUBISHI M8T62471

KHD, RENAULT V.I., VOLVO V.I.

MITSUBISHI

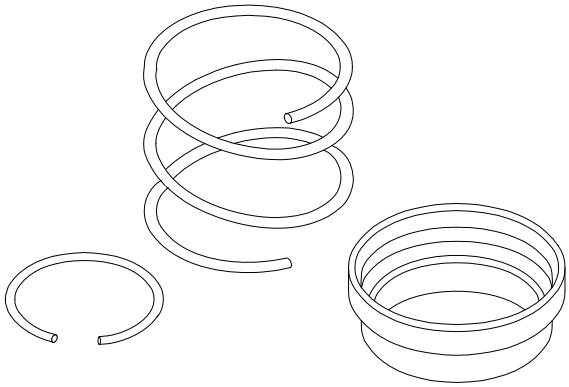

MIT016K

5022K

NEW !

MITSUBISHI 5010306533 M9T60371 M9T60471 M9T60671 M9T60672 M9T61571

2285

MITSUBISHI

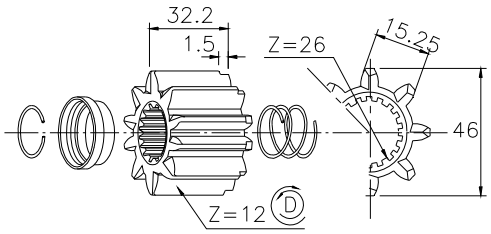

MIT016R

2285

O.E. MITSUBISHI 5001846418 M605X71971

MITSUBISHI 5010306533 M9T60371 M9T60671

RENAULT V.I.

2284

MITSUBISHI

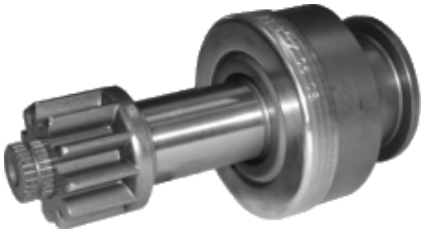

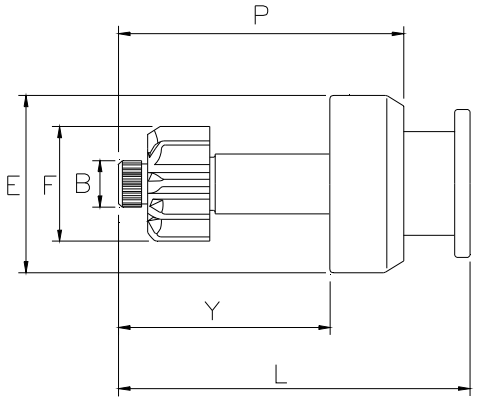

MIT025A

2388

B= 18,9 **E=** 71 **F=** 41 **Y=** 86 **L=**141

P= 121 **Z=** 26 **Rot=** D **Sca=** 06E

O.E. MITSUBISHI M191T90271 M191X90271 M191X90571

MITSUBISHI M9T80071 M9T80472 M9T80473
M9T82071 M9T82479 M9T83671

MERCEDES V.I., RENAULT V.I.

MITSUBISHI

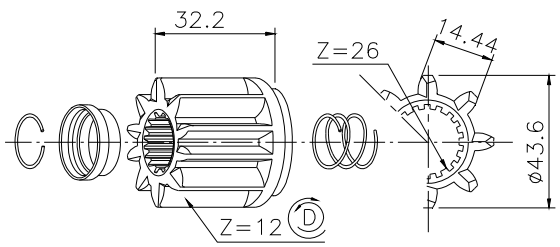

MIT025R

6272

NEW !

MITSUBISHI M9T61971 M9T62671

6024

MITSUBISHI

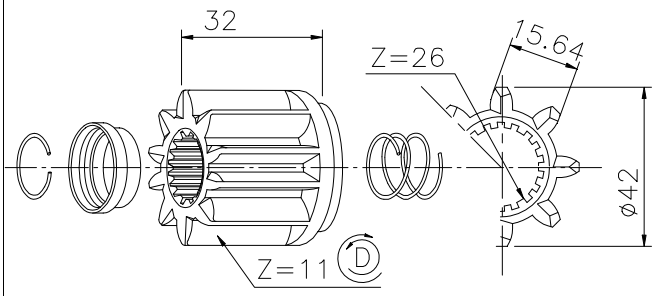

MIT026R

6282

NEW !

MITSUBISHI M9T64671 M9T65479

6024

MITSUBISHI

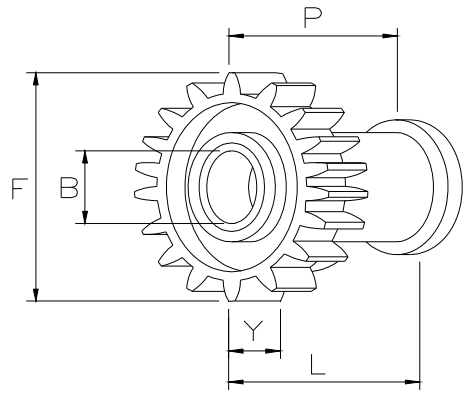

MIT017R

6099

NEW !

B= 14 **E=** --- **F=** 52 **Y=** 17 **L=**33

P= 30 **Z=** 22 **Rot=** S **Sca=** ---

MITSUBISHI M1T93071 M1T93071ZC M1T93171 M1T93171ZC M1T93371 M1T93571

DODGE, JEEP, MITSUBISHI M.

6100

MITSUBISHI

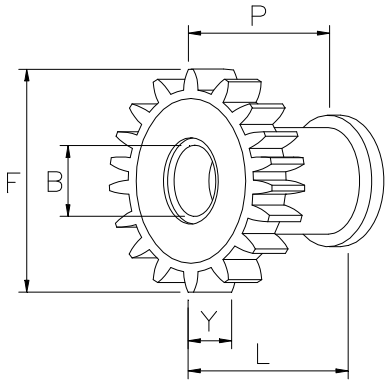

MIT018R

6288

NEW !

B= 12 **E=** --- **F=** 52 **Y=** 12 **L=**37

P= 34 **Z=** 18 **Rot=** S **Sca=** ---

MITSUBISHI M1T95081 M1T95181 M1T95281 M1T96081 M1T96181 M1T96281

MAZDA

6284

MITSUBISHI

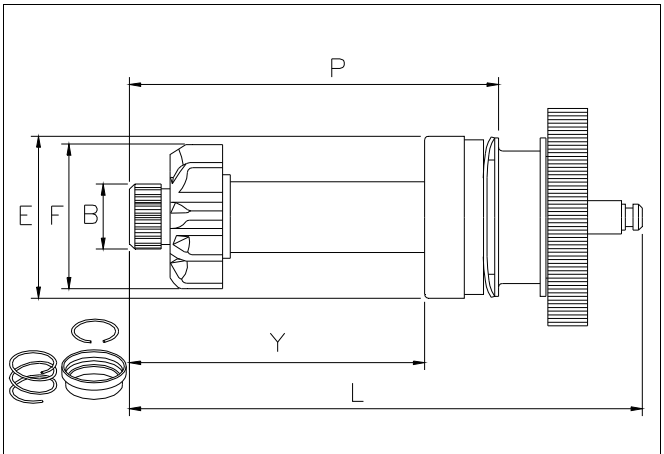

MIT026

6273

NEW !

B= 13,2 **E=** 47 **F=** 46 **Y=** 87 **L=**166

P= 113 **Z=** 12 **Rot=** D **Sca=** 08E

MITSUBISHI M2TS0571

NISSAN

MITSUBISHI

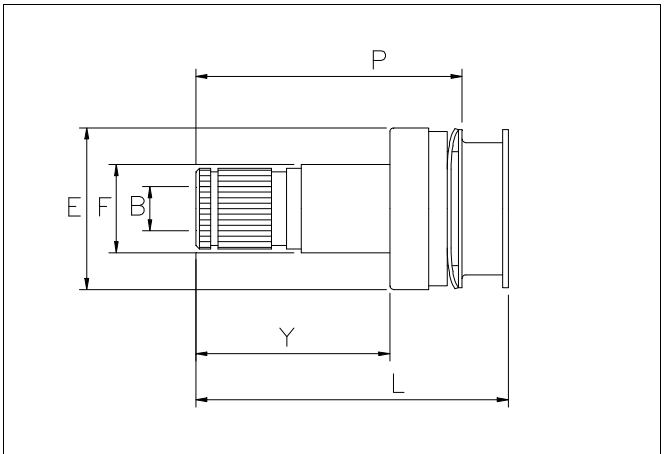

MIT028

2194

NEW !

B= 11 **E=** 47 **F=** 25 **Y=** 57 **L=**90

P= 77 **Z=** 30 **Rot=** S **Sca=** 08E

O.E. MITSUBISHI M191X69671

MITSUBISHI M8T71371 M8T71471 M8T75271
M8T75371 M8T75671

NISSAN

6103

B= 11 **E=** 48 **F=** 24,9 **Y=** 53 **L=**86

P= 74 **Z=** 30 **Rot=** D **Sca=** 08E

O.E. MITSUBISHI M191X18671

MITSUBISHI M8T76072 M8T76072ZE

NISSAN

6152

NEW !

B= 11 **E=** 47 **F=** 25 **Y=** 60 **L=**93

P= 80 **Z=** 30 **Rot=** S **Sca=** 08E

O.E. FORD F4XY11350B
MOTORCRA SDE354
NISSAN 23354-0B710 23354-0B711

FORD F4XA11000BA F4XA11000BB F4XY11002A
F5XY11002A XF5Z11002AA

MITSUBISHI M1T64285 M1T68081

NISSAN 23300-0B010 23300-0B711 23300-7B010

MERCURY, NISSAN

6168

NEW !

B= 11 **E=** 47 **F=** 25 **Y=** 57 **L=**90

P= 77 **Z=** 30 **Rot=** D **Sca=** 08E

O.E. MITSUBISHI M191X95971

MITSUBISHI M8T76071 M8T76071ZE

NISSAN 23300-EB300 23300-EB30A 23300-EB30B

NISSAN

MITSUBISHI

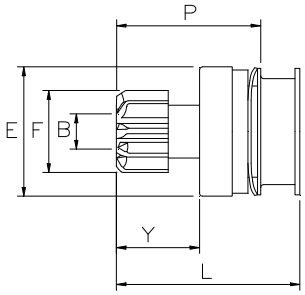

MIT030

1848

B= 12 **E=** 44 **F=** 28 **Y=** 20 **L=**51

P= 39 **Z=** 8 **Rot=** D **Sca=** 08E

O.E. BOSCH	1987BE0043		
KIA	36145-32510		
MAZDA	AM1518X25	AM15-18-X25	
MIT. MOT.	MD611211		
MITSUBISHI	M191T12070	M191T12071	M191T12471
	MD611211		
NISSAN	23354-42L70		
SUZUKI	31320-86030		

MAZDA	AM15-18-400	AM15-18-400A	BPD4-18-400
MIT. MOT.	MD027382	MD072654	MD099667
	MD112625	MD136933	MD145183
	MD162839	MD162840	MD162842
	MD162843	MD172860	MD172861
	MD174482	MD309471	
MITSUBISHI	M0T70381	M0T80081	M0T86581
	M1T70281	M1T70481	M1T70482
	M1T70483	M1T70485	M1T70681
	M1T70685	M1T70686	M1T70687
	M1T71381	M1T71382	M1T71388
	M1T71581	M1T71681	M1T72081
	M1T72085	M1T72086	M1T72088
	M1T72483	M1T72483ZC	M1T72581
	M1T72582	M1T72583	M1T73281
	M1T73283	M1T73381	M1T73383
	M1T73881	M1T73881ZC	M1T74881
	M1T76481	M1T78981	M1T79081
	M1T79581	M1T86681	
NISSAN	23300-1E410	23300-20P10	23300-22P70
	23300-22P71	23300-50Y10	23300-57M70
	23300-77A11	23300-84A17	
SUZUKI	31100-77E10	31100-77E11	31100-77E20

CHRYSLER, DODGE, HYUNDAI, JEEP, MAZDA, MITSUBISHI M., NISSAN, PLYMOUTH, SUZUKI

1944

B= 12 **E=** 48 **F=** 32 **Y=** 19 **L=**51

P= 38 **Z=** 12 **Rot=** D **Sca=** 08E

O.E. MITSUBISHI M191T13671 M191T14671 M191T18271

MITSUBISHI M0T82081 M0T86181 M0T87881 M0T93381 M1T80081 M1T85781 M1T90281

CITROEN, FIAT, LANCIA, MITSUBISHI M., PEUGEOT, SUZUKI

2069

B= 13 **E=** 48 **F=** 33 **Y=** 19 **L=**51

P= 39 **Z=** 10 **Rot=** D **Sca=** 08E

O.E. MITSUBISHI M191T15071 M191X68071

MITSUBISHI M2T80582 M2T84071 M2T84171 M2T84571 M2T85281 M2T87071 M2T87171

MITSUBISHI M.

2118

B= 12 **E=** 44 **F=** 31 **Y=** 19 **L=**51

P= 38 **Z=** 10 **Rot=** D **Sca=** 08E

O.E. MAZDA F21418X25 F214-18-X25
MITSUBISHI M191T12171 M191T13271
NISSAN 23354-20R10

MAZDA F214-18-400 F214-18-400A F214-18-400B F225-18-400A F271-18-400 F271-18-400A F271-18-400B F2D4-18-400 F2D4-18-400A FE1H-18-400 FS05-18-400 FS11-18-400 FS11-18-400A K956-18-400B

MITSUBISHI M1T70985 M1T71081 M1T71281 M1T71281A M1T71281B M1T71881 M1T77381 M1T79781

NISSAN 23300-01Y10 23300-20R10 23300-20R11

MAZDA, NISSAN

2162

B= 13 **E=** 48 **F=** 38 **Y=** 19 **L=**51

P= 39 **Z=** 12 **Rot=** D **Sca=** 08E

O.E. MIT. MOT. MD619204
MITSUBISHI M191T68471 M191X68471 MD619204

MITSUBISHI M2T87371 M2T87971 M2T88071 M2T88271

MITSUBISHI M.

MITSUBISHI

2197

B= 12 **E=** 44 **F=** 28 **Y=** 20 **L=**51

P= 39 **Z=** 10 **Rot=** D **Sca=** 08E

O.E. MITSUBISHI M191T12271 M191T12272 M191T14371 M191T15271

MITSUBISHI M1T73581 M1T74281 M1T74287 M1T74481 M1T74482 M1T77777 M1T77781 M1T79481 M1T79482

CHRYSLER, JEEP

2249

B= 13 **E=** 48 **F=** 36 **Y=** 20 **L=**51

P= 39 **Z=** 9 **Rot=** D **Sca=** 08E

O.E. MITSUBISHI M191T68971

MITSUBISHI M2T87671

RENAULT

2345

B= 13 **E=** 48 **F=** 32 **Y=** 19 **L=**51

P= 38 **Z=** 12 **Rot=** D **Sca=** 08E

O.E. MITSUBISHI M191T94571

MITSUBISHI 5033125 M2T88571 M2T88572

CHRYSLER, JEEP

2346

B= 12 **E=** 48 **F=** 35 **Y=** 19 **L=**51

P= 38 **Z=** 13 **Rot=** D **Sca=** 08E

O.E. MITSUBISHI M191T19271

MITSUBISHI M0T20871 M0T21471 M1T80481

CITROEN, DACIA, FIAT, NISSAN, RENAULT

6048

B= 12 **E=** 44 **F=** 27 **Y=** 20 **L=**51

P= 39 **Z=** 10 **Rot=** D **Sca=** 08E

O.E. MITSUBISHI 3324C(VALEO)

6083

B= 12 **E=** 44 **F=** 30 **Y=** 18 **L=**51

P= 39 **Z=** 9 **Rot=** D **Sca=** 08E

O.E. GENERAL M.96058480
MITSUBISHI 3019B(VALEO) 3124C(VALEO) M191T12871
SUZUKI 31320-60A10

HYUNDAI 36100-27510

MITSUBISHI M0T84881 M1T72481 M1T74581 M1T74583

SUZUKI 31100-60A10 31100-60A11 31100-60A12 31100-60A13

VALEO TM000A31201

CHRYSLER, DODGE, HYUNDAI, SUZUKI

6098

B= 13 **E=** 48 **F=** 30 **Y=** 18 **L=**51

P= 38 **Z=** 9 **Rot=** D **Sca=** 08E

O.E. MITSUBISHI M191X69271

MITSUBISHI M2T84771

CITROEN, PEUGEOT

6101

B= 12 **E=** 48 **F=** 32 **Y=** 18 **L=**51

P= 38 **Z=** 10 **Rot=** D **Sca=** 08E

O.E. MITSUBISHI M191T40971

MITSUBISHI M1T30171

CADILLAC, OPEL, SAAB

6104

B= 12 **E=** 44 **F=** 35 **Y=** 18 **L=**51

P= 38 **Z=** 11 **Rot=** D **Sca=** 08E

O.E. MITSUBISHI M191T19971 M191X19971

MITSUBISHI M0T87681 M0T90981

MAZDA

6115

B= 12 **E=** 48 **F=** 33 **Y=** 17 **L=**51

P= 38 **Z=** 10 **Rot=** D **Sca=** 08E

O.E. MITSUBISHI M191T14271 M191T76081

MITSUBISHI M1T30071 M1T30072 M1T76081 M1T76082 M1T84981

ALFA ROMEO, CADILLAC, FIAT, JEEP, LANCIA, MITSUBISHI M., OPEL, SAAB

MITSUBISHI

6175

NEW !

B= 13 **E=** 48 **F=** 29 **Y=** 17 **L=**52

P= 41 **Z=** 9 **Rot=** D **Sca=** 08E

MITSUBISHI M2T88971

CHRYSLER

6284

NEW !

B= 12 **E=** 47 **F=** 34 **Y=** 16 **L=**52

P= 41 **Z=** 11 **Rot=** D **Sca=** 08E

O.E. MAZDA KL4718X25
MITSUBISHI M191X17371

MITSUBISHI M1T95081 M1T95181 M1T95281 M1T96081 M1T96181 M1T96281

MAZDA

6287

NEW !

B= 12 **E=** 47 **F=** 29 **Y=** 30 **L=**64

P= 53 **Z=** 9 **Rot=** D **Sca=** 08E

MITSUBISHI M2T85671 M2T85672

HONDA

MITSUBISHI

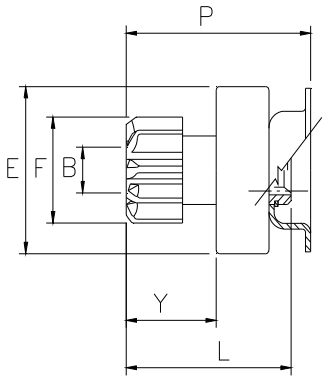

MIT033

6127

NEW !

B= 12 **E=** 46 **F=** 28 **Y=** 15 **L=**37

P= 42 **Z=** 8 **Rot=** D **Sca=** 08E

O.E. MITSUBISHI M191T15871

MITSUBISHI M0T20471 M0T20472 M0T30672 M0T30771 M0T35171 M0T36071

CHRYSLER, FIAT, HYUNDAI, MITSUBISHI M., SUZUKI, VOLVO

6184

NEW !

B= 12 **E=** 48 **F=** 38 **Y=** 42 **L=**71

P= 76 **Z=** 12 **Rot=** D **Sca=** 08E

O.E. MAZDA JF01-18-X25
MITSUBISHI M191T12371

MITSUBISHI M000T80981 M000T81081 M001M71781 M001M73481 M001M74381 M001M75181 M001M75381 M001T71781 M001T71781A M001T73481A M001T74381 M001T74381A M001T75181 M001T75181A M001T75381 M001T75381A M002T71781 M0T80981 M0T81081 M1M71781 M1M73481 M1M74381 M1M75181 M1M75381 M1T71781 M1T71781A M1T73481A M1T74381 M1T74381A M1T75181 M1T75181A M1T75381 M1T75381A M2T71781

MAZDA

MITSUBISHI

6185

NEW !

B= 12 **E=** 46 **F=** 38 **Y=** 42 **L=**71

P= 76 **Z=** 12 **Rot=** S **Sca=** 08E

O.E. MAZDA N326-18-X25
MITSUBISHI M191T16271

MITSUBISHI M000T80881 M001T70781 M001T75581 M001T75581ZC M001T77081 M002T70781 M0T80881 M1T70781 M1T75581 M1T75581ZC M1T77081 M2T70781

MAZDA

6285

NEW !

B= 12 **E=** 45 **F=** 32 **Y=** 17 **L=**45

P= 51 **Z=** 12 **Rot=** D **Sca=** 08E

MITSUBISHI M0T35771

ALFA ROMEO

6286

NEW !

B= 12 **E=** 45 **F=** 33 **Y=** 30 **L=**58

P= 64 **Z=** 10 **Rot=** D **Sca=** 08E

MITSUBISHI M0T21271 M0T21271ZC M0T91981 M0T91981ZC M0T92081 M0T92081ZC M1T86781 M1T86781ZC M1T86782 M1T86782ZC M1T86882 M1T86883

JEEP

MITSUBISHI

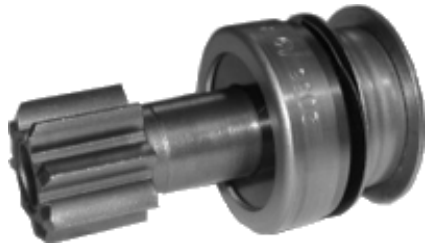

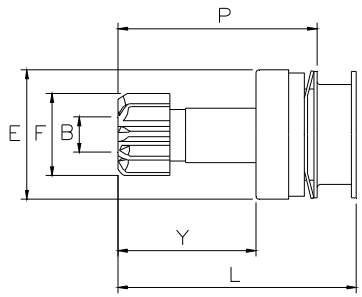

MIT035

2037

B= 12 **E=** 44 **F=** 28 **Y=** 44 **L=**76

P= 63 **Z=** 8 **Rot=** S **Sca=** 04E

O.E. MITSUBISHI M191T16771 M191T16971 M191X16771
M191X16971
NISSAN 23312-AA050

MITSUBISHI M0T80285 M1T77181

NISSAN 23300-AA280

NISSAN, SUBARU

2056

B= 12 **E=** 44 **F=** 28 **Y=** 44 **L=**76

P= 63 **Z=** 8 **Rot=** D **Sca=** 08E

O.E. MITSUBISHI M191T12571
NISSAN 23354-53J11

MITSUBISHI M1T74781

NISSAN

2382

B= 12 **E=** 46 **F=** 30 **Y=** 32 **L=**65

P= 53 **Z=** 9 **Rot=** S **Sca=** 08E

O.E. MITSUBISHI M191T16071 M191T17071
NISSAN 23312-AA010

MITSUBISHI

MITSUBISHI M1T74081 M1T75681 M2T74081
M2T80281 M2T80481

SUBARU

6100

NEW !

B= 12 **E=** 47 **F=** 35 **Y=** 29 **L=**63

P= 50 **Z=** 13 **Rot=** D **Sca=** 12E

O.E. MITSUBISHI M191T41471

MITSUBISHI M1T93071 M1T93071ZC M1T93171
M1T93171ZC M1T93371 M1T93571

DODGE, JEEP, MITSUBISHI M.

6116

B= 12 **E=** 46 **F=** 28 **Y=** 32 **L=**65

P= 51 **Z=** 8 **Rot=** D **Sca=** 08E

O.E. MITSUBISHI M191T12671
NISSAN 23354-30R10

MITSUBISHI M1T72281 M1T72281A

NISSAN

MITSUBISHI

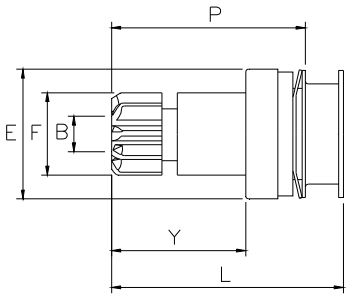

MIT036

2114

B= 10,7 **E=** 48 **F=** 29 **Y=** 44 **L=**76

P= 67 **Z=** 9 **Rot=** D **Sca=** 08E

MITSUBISHI

OPEL

6114

B= 11 **E=** 46 **F=** 29 **Y=** 39 **L=**74

P= 60 **Z=** 9 **Rot=** D **Sca=** 08E

O.E. MITSUBISHI M191T12971

MITSUBISHI	M0T60081A M0T60581 M1T60181 M1T61181	M0T60181 M0T65381 M1T60185	M0T60181A M1T60081 M1T60581
NISSAN	23300-52F00 23300-65F05 23300-W9810	23300-52F05 23300-65F10	23300-52F10 23300-K9160

FORD, NISSAN

MITSUBISHI

6281

NEW !

B= 12 **E=** 46 **F=** 29 **Y=** 41 **L=**76

P= 65 **Z=** 9 **Rot=** D **Sca=** 08E

O.E. MITSUBISHI M191T13771

MITSUBISHI M2T80081 M2T80681 M2T84471

HONDA

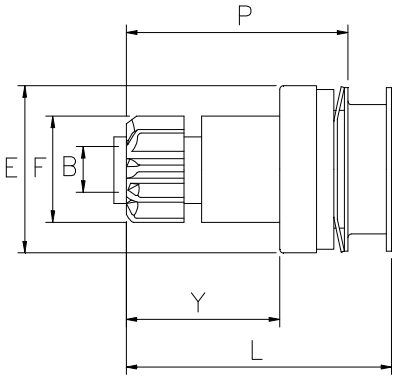

MIT036A

6117

B= 10,7 **E=** 46 **F=** 29 **Y=** 43 **L=**77

P= 65 **Z=** 9 **Rot=** D **Sca=** 08E

O.E. MITSUBISHI M191T13471 M191T13571
NISSAN 23312-0W010 23312-86G11

MITSUBISHI	M0T60081 M1T60285	M0T60187 M1T60381	M1T60281
NISSAN	23300-1S710 23300-1S771 23300-4S102 23300-86G11	23300-1S711 23300-1S772 23300-80G10 23300-86G12	23300-1S770 23300-4S100 23300-86G10

FORD, MITSUBISHI M., NISSAN

MITSUBISHI

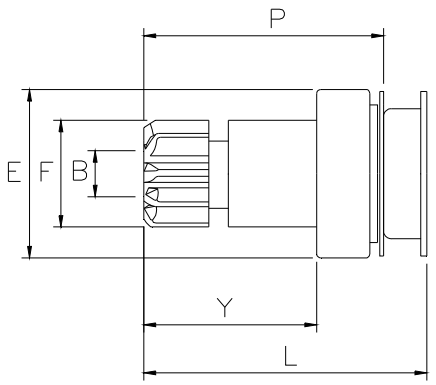

MIT036B

6242

NEW !

B= 12 **E=** 47 **F=** 32 **Y=** 42 **L=**76

P= 63 **Z=** 12 **Rot=** S **Sca=** 08E

O.E. MITSUBISHI M191T41171

MITSUBISHI M1T30271

MITSUBISHI M., SMART

MITSUBISHI

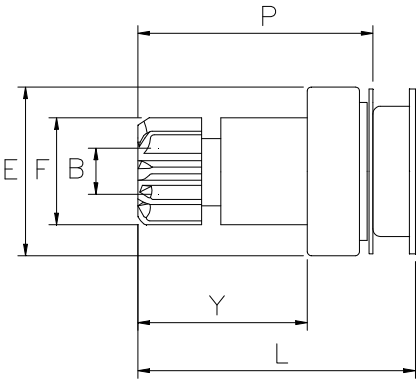

MIT036C

6243

NEW !

B= 10,7 **E=** 47 **F=** 29 **Y=** 41 **L=**75

P= 61 **Z=** 9 **Rot=** D **Sca=** 08E

O.E. MITSUBISHI M191T41371 M191X41371

MITSUBISHI M1TA0171

ALFA ROMEO

MITSUBISHI

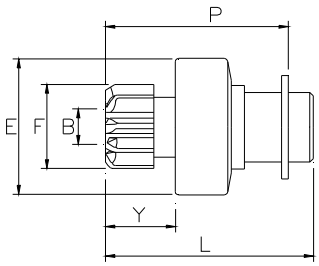

MIT045

1557

B= 12,8 **E=** 45,5 **F=** 26 **Y=** 28 **L=**74

P= 64 **Z=** 9 **Rot=** S **Sca=** 04E

O.E. MITSUBISHI M191T36471

MITSUBISHI M3T19971

PEUGEOT

1590

B= 12 **E=** 45,5 **F=** 28 **Y=** 29 **L=**70

P= 60 **Z=** 8 **Rot=** S **Sca=** 04E

O.E. MITSUBISHI M191T26171
NISSAN 23312-M8011

MITSUBISHI M2T37081

NISSAN 23300-74Y00 23300-85A00 23300-M8011

NISSAN, SUBARU

1603

B= 12,8 **E=** 45,5 **F=** 26 **Y=** 15 **L=**60

P= 51 **Z=** 9 **Rot=** D **Sca=** 08E

O.E. MITSUBISHI M191T34771

MITSUBISHI M3T19771

MITSUBISHI

TALBOT

1629

B= 12 **E=** 45,5 **F=** 28 **Y=** 15 **L=**55

P= 46 **Z=** 8 **Rot=** D **Sca=** 08E

O.E. MANDO 1D30 2128 6D19
MAZDA B63018X45 E35618X45 E356-18-X45
MITSUBISHI M191T22771 MD607894 MD611372

MAZDA E356-18-400B

MITSUBISHI M3T21882 M3T22581 M3T30881
M3T33981

HYUNDAI, KIA, MITSUBISHI M.

1669

B= 12,8 **E=** 45,5 **F=** 35 **Y=** 15 **L=**60

P= 51 **Z=** 11 **Rot=** D **Sca=** 08E

O.E. MAZDA 489324722 4893-24-722
MITSUBISHI M191T31071

MITSUBISHI M3T10473 M3T10475 M3T10476
M3T25681

YALE 9005408-49

HYSTER, MAZDA, YALE

1678

B= 12 **E=** 45,5 **F=** 28 **Y=** 15 **L=**55

P= 46 **Z=** 8 **Rot=** D **Sca=** 08E

O.E. MAZDA B63018X45 B630-18-X45 E35618X45
MIT. MOT. MD607894 MD611372
MITSUBISHI M191T22071 M191T22371 M191T22771
M191T22971 M191T23071 M191T23471
MD607894 MD611372
NISSAN 23354-42L10
SUZUKI 31320-79030 31320-82130

MAZDA B359-18-400 B359-18-400A B61P-18-400
B61R-18-400 B61R-18-400A B630-18-400
B630-18-400A

MIT. MOT. MD081567 MD081568 MD162836

MITSUBISHI	M2T30581	M2T46081	M2T460817E
	M2T46081ZE	M2T47381	M2T47382
	M2T47383	M3T21281	M3T21281D
	M3T21381	M3T21381D	M3T21882
	M3T22581	M3T24482H	M3T24482J
	M3T24482K	M3T24486H	M3T25282H
	M3T27686D	M3T27786	M3T29482
	M3T29482D	M3T30583	M3T30881
	M3T32591	M3T32592	M3T32593
	M3T32782D	M3T33281	M3T33282
	M3T33586D	M3T33981	M3T34781
	M3T38181	M3T38381	M3T38881
	M3T38881A	M3T38881B	M3T38881C
	M3T38882	M3T38882A	M3T38882B
	M3T38882C	M3T38884	M3T38981
	M3T38982	M3T39481	M3T39981
	M3T41081	M3T41083	M3T41088
	M3T41181	M3T41185	M3T41186
	M3T41285	M3T42781	M3T48181
	M3T49381		
NISSAN	23300-01E13	23300-P5113	23300-P5114
	23300-T5070	23300-T5072	23300-W0413
SUZUKI	31100-80091	31100-83010	31100-83E00

FORD(D), MAZDA, MITSUBISHI M., SUZUKI

1707

B= 12,8 **E=** 45,5 **F=** 35 **Y=** 28 **L=**73

P= 64 **Z=** 11 **Rot=** S **Sca=** 04E

O.E. MAZDA N22124709 N221-24-709
MITSUBISHI M191T36371

MAZDA N221-18-400
MITSUBISHI M3T36081

MAZDA

1709

B= 12,8 **E=** 45,5 **F=** 40 **Y=** 15 **L=**60

P= 51 **Z=** 10 **Rot=** S **Sca=** 04E

O.E. MITSUBISHI M191T32271
ONAN 191-1087

MITSUBISHI MEA10-7
ONAN 191-1052

1761

B= 12 **E=** 45,5 **F=** 26 **Y=** 15 **L=**55

P= 46 **Z=** 9 **Rot=** D **Sca=** 08E

O.E. MITSUBISHI M191T22471

MITSUBISHI M2T13081 M2T48381 M3T32985
M3T32989

CITROEN, PEUGEOT, RENAULT

MITSUBISHI

1895

B= 12 **E=** 45,5 **F=** 30 **Y=** 15 **L=**55

P= 46 **Z=** 9 **Rot=** D **Sca=** 08E

O.E. MITSUBISHI M191T22271 M191T22871 M191T23171

MITSUBISHI M2T30481 M2T42381 M3T49981

KUBOTA

1896

B= 12,8 **E=** 45,5 **F=** 28 **Y=** 28 **L=**74

P= 64 **Z=** 8 **Rot=** S **Sca=** 04E

O.E. MITSUBISHI M191T36571

MITSUBISHI M2T23181

NISSAN

1897

B= 12 **E=** 45,5 **F=** 28 **Y=** 30 **L=**70

P= 61 **Z=** 8 **Rot=** D **Sca=** 08E

O.E. MITSUBISHI M191T22571
NISSAN 23354-T5000

MITSUBISHI M2T10071 M2T20181 M2T20181A
M2T20181D M2T20182 M2T31081
M2T42981 M2T48281 MCA01-1

NISSAN 23300-H1510 23300-H1511 23300-H5012
23300-H5013 23300-H5014

NISSAN

1898

B= 12 **E=** 45,5 **F=** 32 **Y=** 15 **L=**55

P= 46 **Z=** 10 **Rot=** D **Sca=** 08E

O.E. MITSUBISHI M191T23371
NISSAN 23354-D0210

MITSUBISHI M3T27686H M3T27686N M3T30581
M3T30581H M3T42681

NISSAN 23300-01E12 23300-03E11

NISSAN

2927

B= 12,8 **E=** 45,5 **F=** 30 **Y=** 15 **L=**61

P= 52 **Z=** 9 **Rot=** D **Sca=** 08E

O.E. MAZDA 022224722 0222-24-722
MIT. MOT. MD602052 MD602678 MD602679
MITSUBISHI M191T30171 M191T30971 M191T30972
M191T30973 M191T33071 MD602052
MD602678 MD602679
NISSAN 23312-15810 23312-E3010

MAZDA 0324-18-400A 0426-18-400B

MITSUBISHI M2T15772 M3T12572 M3T15772
M4T14572 M4T14771 MD001553

MAZDA, MITSUBISHI M.

3075

B= 12,8 **E=** 45,5 **F=** 26 **Y=** 28 **L=**73

P= 64 **Z=** 9 **Rot=** D **Sca=** 08E

O.E. MITSUBISHI M191T33471

MITSUBISHI M3T19571

TALBOT

3167

B= 12,8 **E=** 45,5 **F=** 28 **Y=** 15 **L=**60

P= 51 **Z=** 8 **Rot=** D **Sca=** 08E

O.E. MAZDA 808824722 8088-24-722 H83318X45
H833-18-X45
MIT. MOT. MD607283 MD608273
MITSUBISHI M191T30974 M191T33371 M191T34071
M191T35171 MD607283 MD608273
NISSAN 23312-Y0511

MAZDA D306-18-400A D306-18-400B D501-18-400A
D502-18-400A E301-18-400A E356-18-400
F601-18-400 F601-18-400A F802-18-400B
F850-18-400B FE05-18-400C FE50-18-400B
H833-18-400 HE20-18-400B

MIT. MOT. MD019891 MD021674

MITSUBISHI M2T20181A M2T20281 M3T20681
M3T20681A M3T20781 M3T21282
M3T24482 M3T24482A M3T24486
M3T24486A M3T25781 M3T25783
M3T27686 M3T27686 M3T27686
M3T27686 M3T29681 M3T30088
M3T30281 M3T30285 M3T30286
M3T30382 M3T30782 M3T32382
M3T32681 M3T33582 M3T33582A
M3T33586 M3T33586A M3T35082
M3T39182

NISSAN 23300-B5013 23300-D0212 23300-H5013
23300-R9000 23300-U0113

MAZDA, MITSUBISHI M., SUZUKI

3170

B= 12,8 **E=** 45,5 **F=** 30 **Y=** 28 **L=**73

P= 64 **Z=** 9 **Rot=** D **Sca=** 08E

O.E. MITSUBISHI M191T31871

CHRYSLER, INT.HARVESTER(GB), MITSUBISHI M.

MITSUBISHI

6076

B= 12 **E=** 45,5 **F=** 28 **Y=** 15 **L=**56

P= 47 **Z=** 8 **Rot=** S **Sca=** 08E

O.E. FORD E8BZ11350A SDE334
FORD USA E8BZ11350A SDE334
LUCAS PRE 223792
MAZDA B30118X45 B301-18-X45
MITSUBISHI M191T26771

FORD B8GY11002A E0BZ11002A E8BZ11002A
SAE761A SAE763 SAE782

MAZDA B301-18-400 B301-18-400C B359-18-400A

MIT. MOT. MC108027

MITSUBISHI M3T33081

FORD(USA), KIA, MAZDA

6189

NEW !

B= 10,7 **E=** 45 **F=** 24 **Y=** 42 **L=**71

P= 67 **Z=** 8 **Rot=** S **Sca=** 12E

MITSUBISHI M0T45271 M0T45271ZT

MITSUBISHI M., SMART

MITSUBISHI

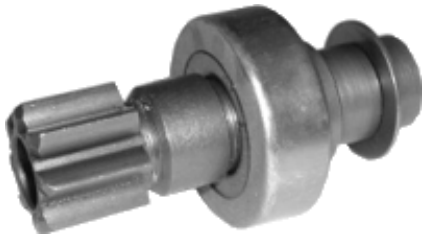

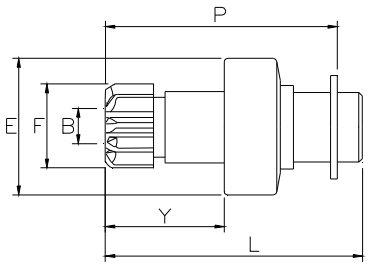

MIT046

1706

B= 12,8 **E=** 45,5 **F=** 28 **Y=** 41 **L=**87

P= 77 **Z=** 8 **Rot=** S **Sca=** 04E

O.E. MAZDA 364824709 3648-24-709
MITSUBISHI M191T33171

MAZDA 1757-18-400

MITSUBISHI M3T26381

MAZDA

2252

B= 12 **E=** 45,5 **F=** 28 **Y=** 48 **L=**89

P= 79 **Z=** 8 **Rot=** S **Sca=** 04E

O.E. MITSUBISHI M191T26571 M191T27171

MITSUBISHI M3T27781 M3T27781D M3T37781
M3T37782 M3T37783 M3T49282

NISSAN

MITSUBISHI

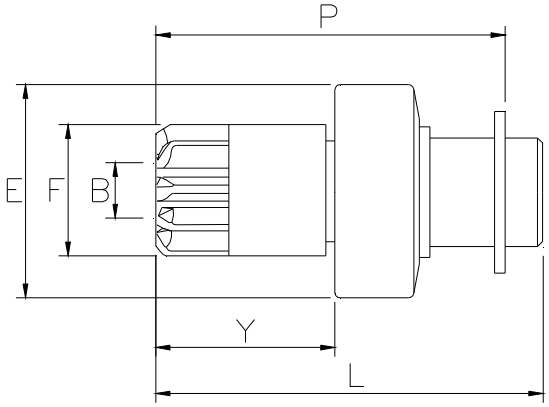

MIT047

6280

NEW !

B= 12 **E=** 46 **F=** 38 **Y=** 31 **L=**70

P= 62 **Z=** 9 **Rot=** S **Sca=** 04E

MITSUBISHI M2T43381 M2T43581 M2T43681
M2T44581 M3T10977

VALEO TM000A21901

JOHN DEERE, NEW HOLLAND

MITSUBISHI

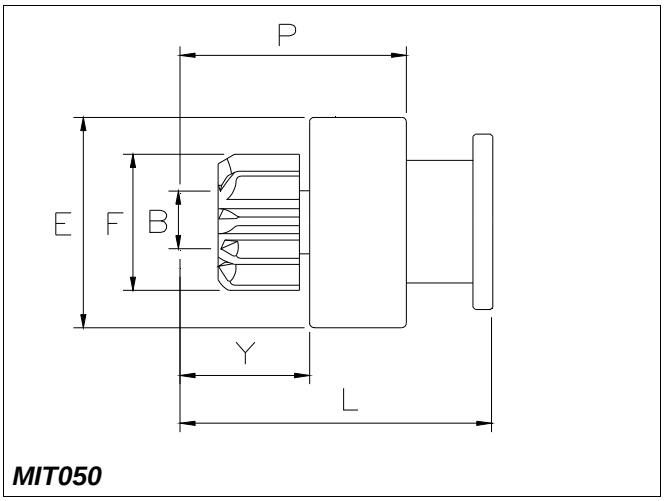

MIT050

6186

NEW !

B= 14,3 **E=** 56 **F=** 48 **Y=** 21 **L=**66

P= 43 **Z=** 12 **Rot=** D **Sca=** 10E

O.E. MAZDA 4892-24-709
MITSUBISHI M191T58971

MITSUBISHI M005T22175 M5T22171 M5T22173
M5T22175 M5T22176

HYSTER, JUNGHEINRICH, MAZDA, YALE

MITSUBISHI

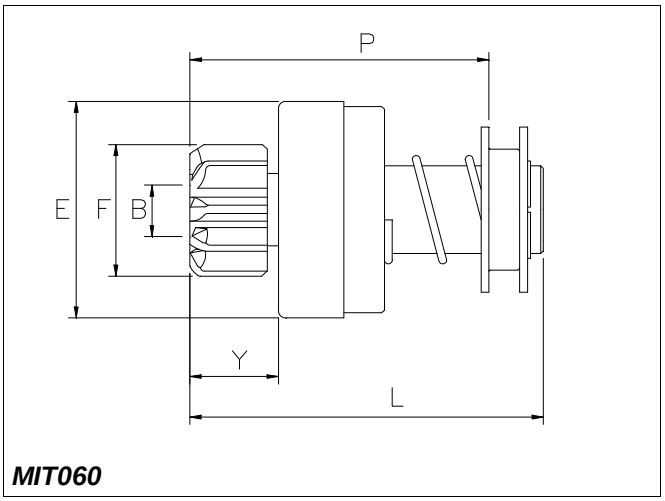

MIT060

6275

NEW !

B= 17 **E=** 60 **F=** 40 **Y=** 20 **L=**100

P= 80 **Z=** 13 **Rot=** D **Sca=** 10E

O.E. FORD E5PF11350AA E5PZ11350A E9PZ11350A
SDE330
MITSUBISHI M191T65571

FORD E5PF11350AA E5PZ11350A SDE330

MITSUBISHI M3T90071

CUMMINS, FORD(USA)

MITSUBISHI

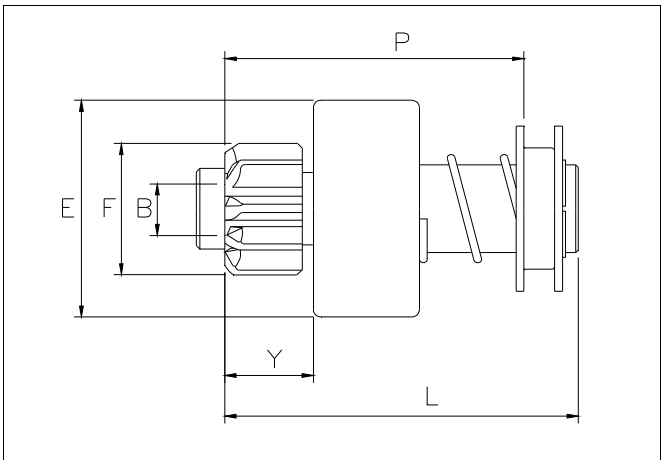

MIT070

6276

NEW !

B= 17 **E=** 64 **F=** 40 **Y=** 25 **L=**109

P= 80 **Z=** 13 **Rot=** D **Sca=** 10E

O.E. FORD E8PZ11350A SDE339
MITSUBISHI M191T66271 M191X66271

FORD E8PZ11350A SDE339
MITSUBISHI M3T90072

CUMMINS, FORD(USA)

MITSUBISHI

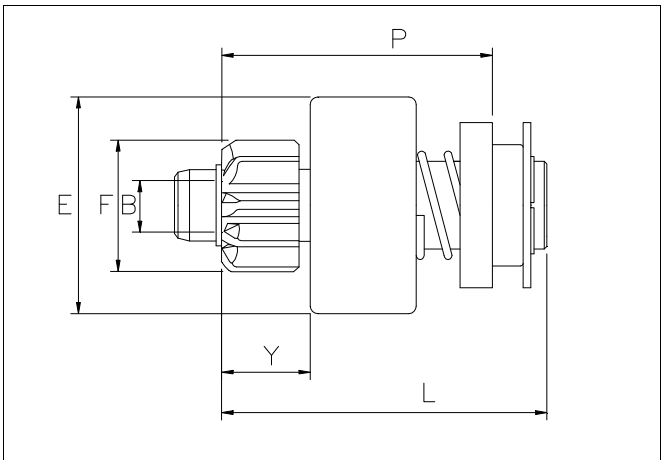

MIT100

6277

NEW !

B= 17 **E=** 64 **F=** 56 **Y=** 27 **L=**119

P= 78 **Z=** 13 **Rot=** D **Sca=** 10E

O.E. MIT. MOT. ME701003
MITSUBISHI M191T66171

MIT. MOT. ME057985 ME057990 ME090542
ME090543 ME120583

MITSUBISHI M3T95081 M3T95082 M4T95081
M4T95082 M4T95681

HYUNDAI, MITSUBISHI M.

MITSUBISHI

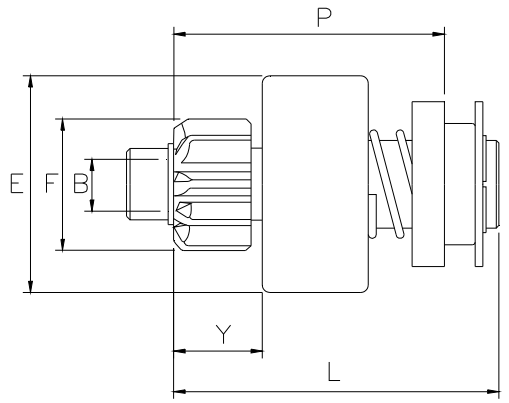

MIT101

6188

NEW !

B= 17 **E=** 62 **F=** 56 **Y=** 38 **L=**116

P= 108 **Z=** 13 **Rot=** D **Sca=** 10E

O.E. MITSUBISHI M191T65171 ME700284

MITSUBISHI M003T95071 M003T95073 M004T95072
M004T95075 M004T95076 M3T95071
M3T95073 M4T95072 M4T95075
M4T95076

HYUNDAI, MITSUBISHI M.

6278

NEW !

B= 17 **E=** 73 **F=** 54 **Y=** 35 **L=**118

P= 35 **Z=** 13 **Rot=** D **Sca=** 10E

O.E. MIT. MOT. ME700192 ME700839
MITSUBISHI M191T72971 M191T73471

MIT. MOT. ME065737 ME067674 ME090923
ME091588

MITSUBISHI M5T50085 M5T55071 M5T55072
M5T55171 M5T55172

MITSUBISHI M.

MITSUBISHI

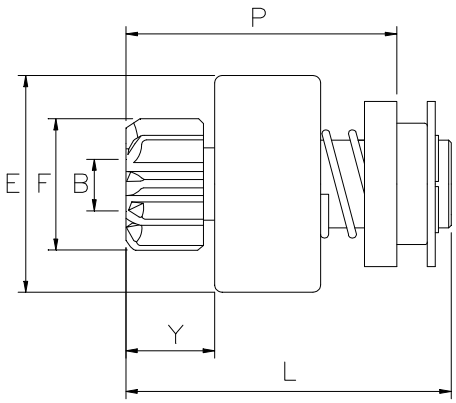

MIT102

6279

NEW !

B= 17 **E=** 70 **F=** 55 **Y=** 32 **L=**106

P= 84 **Z=** 13 **Rot=** D **Sca=** 10E

O.E. MIT. MOT. ME701209
MITSUBISHI 54-8334 M191T72672

MIT. MOT. ME157991

MITSUBISHI M5T50275 M5T50276

MITSUBISHI M.

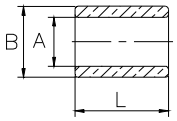

MITA1

4106

A= 10 **B=** 14 **L=** 12

O.E.	BOSCH	1000301083	
	MARELLI	83221161	
	MITSUBISHI	M409D30201	M409D30901

4108

A= 9,87 **B=** 14,03 **L=** 12

4114

A= 11,06 **B=** 13,03 **L=** 13

O.E.	MAZDA	032418400A	0324-18-400A	042624715
		0426-24-715	190718400A	1907-18-400A
	MIT. MOT.	M410D-11271	MD602686	MD602687
	MITSUBISHI	M410D-11271	MD602686	MD602687
	NISSAN	23319-M0110	23319-M0111	

4115

A= 14,27 **B=** 17,26 **L=** 12,5

O.E.	MAZDA	022224741	0222-24-741	082024707
		0820-24-707	084518400	0845-18-400
	MIT. MOT.	M410D-00271	M410D-30171	MD602213
	MITSUBISHI	M410D-00271	M410D-30171	MD602213
	NISSAN	23338-P0610		

MITSUBISHI

4116

A= 12,52 **B=** 14,72 **L=** 14

O.E.	HONDA	31209-590-004		
	MAZDA	029024841A	0290-24-841A	
	MIT. MOT.	MD604062		
	MITSUBISHI	MD604062		
	NIPPON	028403-0081	028403-0082	
	TOYOTA	28111-51010	28111-51011	28211-51011

4117

A= 12,54 **B=** 16,55 **L=** 10,5

O.E.	HONDA	31210-590-004		
	MAZDA	011418557A	0114-18-557A	
	MIT. MOT.	MD604066		
	MITSUBISHI	MD604066		
	NIPPON	949103-0390		
	SUZUKI	31172-55010		
	TOYOTA	28131-20010	28131-21010	90099-01146
		90099-10028		

4122

A= 12,2 **B=** 14,3 **L=** 18

O.E.	MAZDA	4894-24-715	
	MIT. MOT.	M410D-11671	MM502137

4148

A= 17,6 **B=** 20,9 **L=** 7,4

4153

A= 10,1 **B=** 14,04 **L=** 9,6

O.E.	MITSUBISHI	M409C12870	MD611042

4154

A= 12,08 **B=** 14,13 **L=** 16

4156

A= 10,18 **B=** 14,06 **L=** 12,3

4162

A= 14,17 **B=** 16,04 **L=** 10,6

O.E.	MIT. MOT.	ME700114	
	MITSUBISHI	M640B12671	ME700114

MITSUBISHI

4167

A= 12,05 **B=** 14 **L=** 21

4170

A= 8,12 **B=** 12,12 **L=** 11,44

4184

A= 19,03 **B=** 22,05 **L=** 9

4196

A= 18,93 **B=** 22,09 **L=** 9

4239

NEW !

A= 14,2 **B=** 16,2 **L=** 15,7

O.E. MITSUBISHI M410D12671

4240

NEW !

A= 10,75 **B=** 12,25 **L=** 21

4241

NEW !

A= 15,77 **B=** 17,02 **L=** 9,81

MITSUBISHI

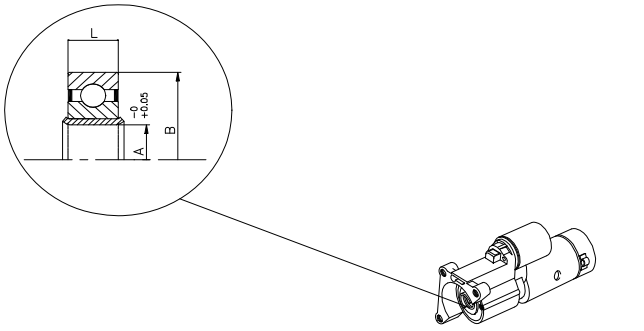

MITSUBISHI M001T500171 M001T50172

MITCUS

4132

A= 18,85 **B=** 37 **L=** 9

CITROEN, NISSAN, PEUGEOT, TALBOT

4133

A= 18,85 **B=** 37 **L=** 9

CITROEN, NISSAN, PEUGEOT, TALBOT

NIKKO

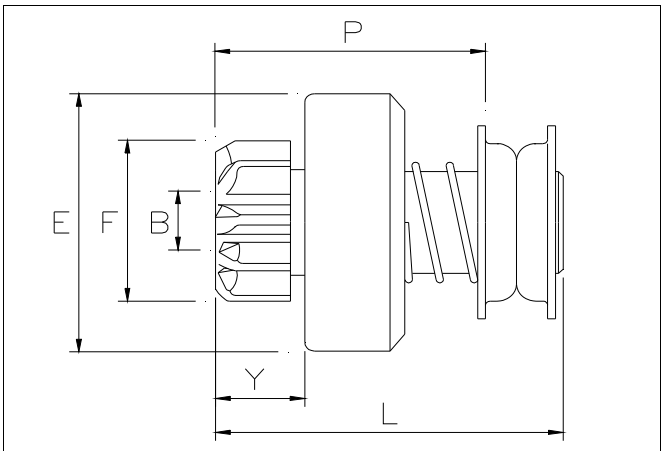

NIK030

6198

NEW !

B= 19 **E=** 76 **F=** 46 **Y=** 31 **L=**97

P= 80 **Z=** 13 **Rot=** D **Sca=** 16E

O.E. NIKKO 1-23500-0190

NIKKO 0-23000-3160 0-23000-3170 0-23000-3200 0-23000-6341 0-23000-6343 0-23000-6510 0-23000-6511 0-23000-6512 0-23000-6590 0-23000-6591 0-23000-6621 0-23000-6622 0-23000-6690 0-23000-6691 0-23000-7910

KOMATSU

NIKKO

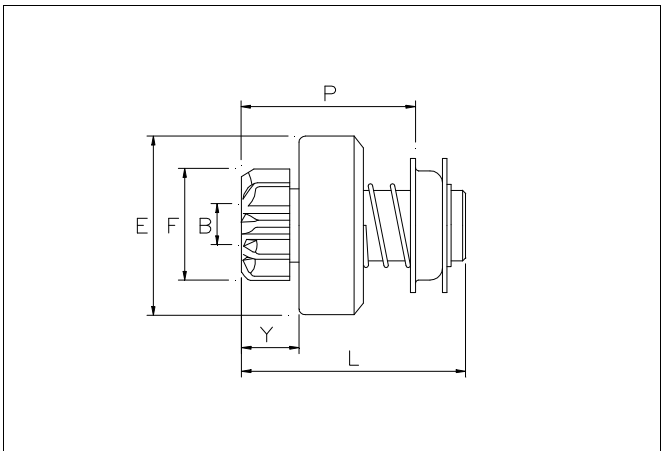

NIK035

1791

B= 13 **E=** 59 **F=** 33 **Y=** 18 **L=**71

P= 57 **Z=** 9 **Rot=** D **Sca=** 12E

O.E. NIKKO 0-23500-0420 0-23500-0421

NIKKO 0-23000-0091 0-23000-0172 0-23000-0260 0-23000-0262 600-813-1720

KOMATSU

1825

B= 19,3 **E=** 75 **F=** 46 **Y=** 33 **L=**96

P= 77 **Z=** 12 **Rot=** D **Sca=** 15E

O.E. NIKKO 1-23500-0170

NIKKO 0-23000-6250 0-23000-6530 0-23000-8300

KOMATSU

2129

B= 14 **E=** 59 **F=** 36 **Y=** 25 **L=**80

P= 63 **Z=** 9 **Rot=** D **Sca=** 12E

O.E. NIKKO 0-21500-2001

NIKKO 0-21000-1593 0-21000-3600 0-21000-4720 0-21000-4721 0-21000-4931 0-21000-4933 0-21000-4934 0-21000-5020 0-21000-5021 0-21000-5110 0-21000-5200 0-21000-5350 0-21000-5360

NIKKO

JCB

2261

B= 14 **E=** 59 **F=** 36 **Y=** 25 **L=**80

P= 67 **Z=** 9 **Rot=** D **Sca=** 12E

6006

B= 15,8 **E=** 75 **F=** 41 **Y=** 33 **L=**96

P= 77 **Z=** 11 **Rot=** D **Sca=** 15E

O.E. FIAT 71455709
NIKKO 1-23500-0110

ISUZU 1-81100-294-1
NIKKO 0-23000-7292

FIAT HITACHI

6199

NEW !

B= 15 **E=** 62 **F=** 46 **Y=** 25 **L=**91

P= 72 **Z=** 13 **Rot=** D **Sca=** 12E

O.E. NIKKO 0-23500-0250 0-23500-0251 1-23500-0250

NIKKO 0-23000-1160 0-23000-1230 0-23000-1231
0-23000-1270 0-23000-1601 0-23000-1660

KOMATSU

6200

NEW !

B= 14 **E=** 62 **F=** 40 **Y=** 22 **L=**86

P= 73 **Z=** 11 **Rot=** D **Sca=** 12E

O.E. NIKKO 0-23500-0520 0-23500-0523

NIKKO 0-23000-0250 0-23000-0272 0-23000-0283
0-23000-0370

KOMATSU

6214

NEW !

B= 15 **E=** 62 **F=** 40 **Y=** 23 **L=**84

P= 65 **Z=** 11 **Rot=** D **Sca=** 12E

O.E. NIKKO 1-23500-0010

NIKKO 0-23000-1030 0-23000-1031 0-23000-1032
0-23000-1050 0-23000-1060 0-23000-1070
0-23000-1071 0-23000-1073 0-23000-1080
0-23000-1100 0-23000-1120 0-23000-1280
0-23000-1360 0-23000-1370 0-23000-1390
0-23000-1391 0-23000-1450 0-23000-1470
0-23000-1490 0-23000-1560 0-23000-1561
0-23000-1670 0-23000-1690 0-23000-1710
0-23000-1790 0-23000-1960 0-23000-2341
0-23000-3130 0-23000-3140 0-23000-3141

NIKKO

ISUZU

6215

NEW !

B= 19,3 **E=** 75 **F=** 45 **Y=** 32 **L=**97

P= 78 **Z=** 12 **Rot=** D **Sca=** 14E

O.E. NIKKO 0-23500-0620 1-23500-0050 1-23500-0060

NIKKO 0-23000-6071 0-23000-6072 0-23000-6150
0-23000-6880 0-23000-7061

ISUZU

6216

NEW !

B= 19 **E=** 75 **F=** 49 **Y=** 32 **L=**97

P= 78 **Z=** 11 **Rot=** D **Sca=** 15E

O.E. NIKKO 0-23500-0770

NIKKO 0-23000-7320 0-23000-7322 0-23000-7520
0-23000-7610

ISUZU

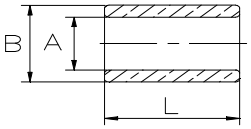

NIKA1

4180

A= 14,03 **B=** 17 **L=** 16,2

O.E. DELCO R. 10456459
NIKKO 0-23351-0220

NIKKO

4220

A= 14,03 **B=** 17,5 **L=** 19

O.E.	BUTEC	856476
	ISUZU	1-81129291-0
	NIKKO	1-23351-0060

4222

A= 13,03 **B=** 16 **L=** 16

O.E.	NIKKO	7-23351-0160

4223

A= 19 **B=** 23 **L=** 19

O.E.	NIKKO	1-23351-0080	7-23351-0080

4234

NEW !

A= 19 **B=** 23 **L=** 20

O.E.	NIKKO	7-21351-0950

4237

NEW !

A= 15,03 **B=** 19,02 **L=** 19,9

O.E.	NIKKO	1-23351-0140	7-23351-0040	7-23351-0100
		7-23351-0140		

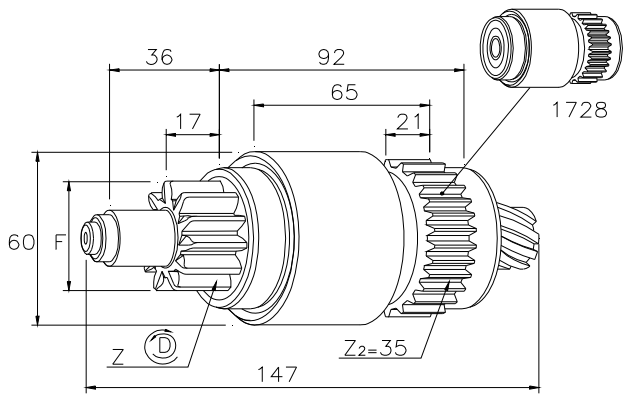

NIP015

1683

F= 41 **Z=** 11 **Rot=** D

O.E.	DAIHATSU	28011-54010		
	ISUZU	5811240040	5-81124004-0	
	KUBOTA	14182-63041		
	NIPPON	028300-1730	028300-2011	028300-2012
		028300-2070	028300-3952	028300-4550
		028300-4551	028300-5090	028300-5091
	TOYOTA	28011-54010		
	DAIHATSU	28100-87601		
	KUBOTA	14182-63011		
	NIPPON	028000-5300	028000-5530	028000-5550
		028000-5551	028000-5560	028000-5570
		028000-5651	028000-5691	028000-5833
		028000-5850	028000-5860	028000-5870
		028000-5890	028000-6012	028000-6200
		028000-6290	028000-6340	028000-6461
		028000-6590	028000-6880	028000-6891
		028000-6893	028000-6900	028000-6910
		028000-6950	028000-7240	028000-7451
		028000-7810	028000-8070	028000-8072
		028000-8490	028000-8500	028000-8561
		028000-8840	028000-8841	028000-9331
		128000-0380	128000-0383	128000-0520
		128000-0530	128000-0972	128000-1000
		128000-1010	128000-1571	128000-1574
		128000-1581	128000-1790	128000-3080
		128000-3510	128000-3514	128000-4100
		128000-4111	128000-5090	128000-5381
		128000-6170	128000-6180	128000-6823
		128000-6830	128000-6833	128000-7280
		128000-7283	128000-7290	128000-7294
		128000-7363	128000-7923	128000-7933
		128000-9582	228000-0271	228000-0282
		228000-0351	228000-0571	228000-1591
		228000-1661	228000-1671	228000-2660
		228000-3080	228000-3090	228000-3100
		228000-3710		

NIPPONDENSO

TOYOTA	28100-22060	28100-32080	28100-46030
	28100-46040	28100-47090	28100-54023
	28100-54042	28100-54052	28100-54061
	28100-54090	28100-54120	28100-54130
	28100-54140	28100-56030	28100-56070
	28100-56071	28100-56101	28100-56120
	28100-56131	28100-56140	28100-56151
	28100-56171	28100-56180	28100-56181
	28100-56220	28100-56221	28100-56240
	28100-56241	28100-77090	

DAIHATSU, TOYOTA

1733

F= 40 **Z=** 13 **Rot=** D

O.E.	NIPPON	028300-2040	028300-5670
	NIPPON	028000-2270	028000-2480	028000-3120
		028000-4220	028000-5880	028000-5881
		028000-5882	128000-0210	128000-0211
		128000-0212	128000-0213	128000-0540
		128000-0541	128000-0542	128000-0543
		128000-2270	128000-2480	128000-3120
		128000-3121	128000-3122	128000-4220
		128000-4910	128000-4911	128000-9500
		128000-9501	228000-1950	228000-1951
		228000-1952	228000-1953	228000-2290
		228000-2291		

DODGE, FORD(USA)

2332

F= 40 **Z=** 10 **Rot=** D

O.E.	NIPPON	028300-3690	028300-3691	028300-3950
		028300-5450	028300-6690	028300-6691
		028300-6692		
	IVECO	99432760	99486046	
	NIPPON	228000-5641	228000-5720	228000-5721
		228000-5722	228000-5723	228000-7550

IVECO

6191

F= 45 **Z=** 12 **Rot=** D

O.E.	NIPPON	128099-5160		
	TOYOTA	053400-4731		
	NIPPON	028000-6460	028000-6462	028000-6463
		128000-8620	128000-8621	228000-1600
		228000-1601	228000-1610	228000-1611
		228000-2030	228000-2031	228000-5980
		228000-5981	228000-5990	

TOYOTA

NIPPONDENSO

6292

NEW !

F= 35 **Z=** 9 **Rot=** D

O.E. NIPPON	028300-1810	028300-1811	028300-1812
TOYOTA	15451-63041		
NIPPON	028000-5000	028000-7730	028000-7731
	028000-7732	128000-6860	128000-6861

KUBOTA

NIPPONDENSO

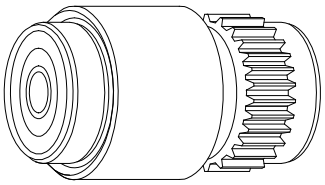

NIP015RL

1728

Rot= D

O.E. NIPPON	028300-5380	028300-5381	
NIPPON	028000-5300	028000-5530	028000-5550
	028000-5551	028000-5560	028000-5570
	028000-5691	028000-5890	028000-6200
	028000--6200	028000-6290	028000-6340
	028000-6461	028000-6590	028000-6880
	028000-6891	028000-6900	028000-6910
	028000-6950	028000-7240	028000-7810
	028000-8070	028000-8072	028000-8840
	028000-8841	028000-9331	128000-0380
	128000-0383	128000-0520	128000-0530
	128000-0972	128000-1571	128000-1574
	128000-1581	128000-1790	128000-3080
	128000-3514	128000-4100	128000-5381
	128000-6170	128000-6180	128000-6823
	128000-6830	128000-6833	128000-7280
	128000-7283	128000-7290	128000-7294
	128000-7363	128000-7923	128000-7933
	128000-9582	228000-0271	228000-0282
	228000-0292	228000-0571	228000-1591
	228000-1661	228000-1671	228000-2660
	228000-3080	228000-3090	228000-3100
	228000-3710		

DAIHATSU, TOYOTA

1683

1733

2332

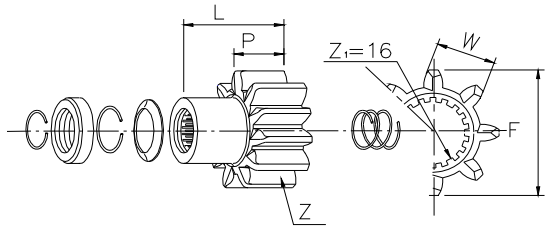

NIP015R

1729

F= 41 **W=** 14 **L=** 36 **P=** 17 **Z=**11

Rot= D

O.E. NIPPON 028099-3310

NIPPON

028000-5300	028000-5530	028000-5550
028000-5551	028000-5560	028000-5570
028000-5651	028000-5691	028000-5833
028000-5850	028000-5860	028000-5870
028000-5890	028000-6012	028000-6020
028000-6200	028000-6290	028000-6340
028000-6461	028000-6590	028000-6880
028000-6891	028000-6893	028000-6900
028000-6910	028000-6950	028000-7240
028000-7451	028000-7810	028000-8070
028000-8072	028000-8490	028000-8500
028000-8561	028000-8840	028000-8841
028000-9331	128000-0380	128000-0383
128000-0520	128000-0530	128000-0972
128000-1000	128000-1010	128000-1571
128000-1574	128000-1581	128000-1790
128000-3080	128000-3510	128000-3514
128000-4100	128000-4111	128000-5090
128000-5381	128000-6170	128000-6823
128000-6830	128000-6833	128000-7280
128000-7283	128000-7290	128000-7294
128000-7363	128000-7923	128000-7933
128000-9582	228000-0271	228000-0282
228000-0292	228000-0351	228000-0571
228000-1591	228000-1661	228000-1671
228000-2660	228000-3080	228000-3090
228000-3100	228000-3710	

1683

NIPPONDENSO

1734

F= 40 **W=** 12 **L=** 36 **P=** 17 **Z=**13

Rot= D

O.E. NIPPON 028099-3230

1733

2333

F= 40 **W=** 14 **L=** 36 **P=** 17 **Z=**10

Rot= D

IVECO 99432760 99486046

NIPPON

228000-5641	228000-5720	228000-5721
228000-5722	228000-5723	228000-7550

IVECO

2332

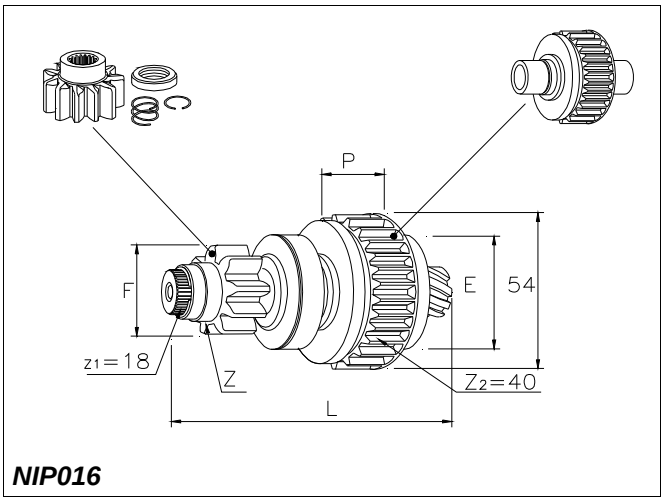

NIP016

1680

E= 42 **F=** 30 **L=** 102 **P=** 28 **Z=**9

Rot= D 1723 1722

O.E.	ISHIKAWAJI	185866150		
	KUBOTA	15504-63041		
	NIPPON	028300-1602	028300-1791	028300-2000
		028300-2270		
	TOYOTA	28011-26042		
	ISHIKAWAJI	185086240	185086340	
	KUBOTA	15504-63011	15741-63011	19215-63011

NIPPONDENSO

NIPPON	028000-3641	028000-3642	028000-4343
	028000-4450	028000-5822	028000-5900
	028000-5912	028000-6001	028000-6120
	028000-6332	028000-6362	028000-6450
	028000-6930	028000-7321	028000-7392
	028000-7560	028000-7620	028000-8050
	028000-8060	028000-8220	028000-8261
	028000-8290	028000-8320	028000-8850
	028000-9070	028000-9260	028000-9380
	028000-9711	028000-9720	028000-9860
	128000-0101	128000-0220	128000-0230
	128000-0401	128000-0470	128000-0500
	128000-0510	128000-0620	128000-1171
	128000-1370	128000-1440	128000-1441
	128000-1520	128000-1630	128000-2060
	128000-3340	128000-3350	128000-3590
	128000-3670	128000-3990	128000-4420
	128000-4900	128000-5261	128000-5410
	128000-5700	128000-5780	128000-5781
	128000-5840	128000-5850	128000-7090
	128000-7100	128000-7330	128000-7680
	128000-7690	128000-8070	128000-8080
	128000-8240	128000-8560	228000-0311
	228000-0580	228000-0960	228000-1100
	228000-1110	228000-1710	228000-2020
	228000-2300	228000-2610	228000-2620
	228000-2760	228000-2770	228000-2851
	228000-2880	228000-3200	228000-3290
	228000-4320	228000-4330	
TOYOTA	28100-10040	28100-10060	28100-13010
	28100-15020	28100-15040	28100-15070
	28100-15130	28100-15180	28100-16020
	28100-16080	28100-16110	28100-27010
	28100-27030	28100-27050	28100-27060
	28100-31010	28100-34060	28100-34080
	28100-34100	28100-41060	28100-42040
	28100-42050	28100-44030	28100-44050
	28100-45033	28100-45050	28100-51031
	28100-60070	28100-63020	28100-63050
	28100-72010	28100-72020	28100-72030
	28100-72040	28100-72050	28100-72060
	28100-72070	28100-72090	28100-72100
	28100-72110	28100-73010	

DAIHATSU, KUBOTA, TOYOTA

1684

E= 42 **F=** 33 **L=** 102 **P=** 28 **Z=**9

Rot= D 1724 1722

O.E.	ISUZU	5811240030	5-81124003-0	5811240060
		5-81124006-0		
	NIPPON	028300-1840	028300-1841	028300-1842
	ISUZU	5-81100086-0	5-81100183-0	8-94133758-3
		8-94170205-0	8-94448959-0	
	NIPPON	028000-5060	028000-7791	028000-9300
		128000-0831	128000-0832	128000-1100
		128000-1110	128000-4660	128000-4661
		128000-8700	228000-1890	

ISUZU, JEEP

1735

E= 42 **F=** 40 **L=** 102 **P=** 28 **Z=**10

Rot= D 1743 1722

O.E.	NIPPON	028099-2890	028099-3800
	NIPPON	028000-8230	

CATERPILLAR

1782

E= 42 **F=** 30 **L=** 102 **P=** 28 **Z=**11

Rot= D 1783 1722

O.E. HONDA 31204-657-671
ISUZU 8941291870 8-94129187-0
KUBOTA 15521-63041
NIPPON 028300-1800 028300-2200 028300-5490
028300-5710 028300-6210

KUBOTA 15425-63011 15501-63012 15511-63011
15521-63012 19616-63012

NIPPON 028000-6261 028000-7740 028000-8432
028000-8740 028000-9031 028000-9032
128000-0120 128000-0130 128000-0180
128000-0181 128000-0280 128000-0300
128000-0940 128000-0950 128000-1900
128000-2131 128000-2140 128000-2190
128000-4570 128000-5080 128000-5630
128000-5691 128000-6990 128000-7471
228000-0211

FORD(USA), KUBOTA, NEW HOLLAND

1784

E= 42 **F=** 28 **L=** 102 **P=** 28 **Z=**8

Rot= D 1785 1722

1963

E= 42 **F=** 40 **L=** 102 **P=** 28 **Z=**11

Rot= D 1964 1722

O.E. NIPPON 028099-2700
TOYOTA 28011-54070

NIPPON 028000-7373 028000-8760 028000-8761
028000-8762 128000-0362 128000-7353
128000-8142 128000-8152 128000-9591
128000-9592 228000-0400 228000-0640
228000-1300

TOYOTA 28100-54100 28100-54170 28100-54310
28100-54700

TOYOTA, VOLKSWAGEN

1994

E= 42 **F=** 36 **L=** 102 **P=** 28 **Z=**9

Rot= D 1996 1722

O.E. DAIHATSU 28011-64020
NIPPON 028300-4000 028300-4091 028300-8020
TOYOTA 28011-64020 28011-64150

DAIHATSU 28100-87316

NIPPON 028000-8370 028000-8371 128000-5760
228000-0450 228000-1920 228000-1930
228000-3000 228000-9221

NIPPONDENSO

TOYOTA 28100-64020 28100-64430

DAIHATSU

2044

E= 37 **F=** 30 **L=** 83 **P=** 21 **Z=**11

Rot= D 1783 2062

O.E. NIPPON 028300-6860

NIPPON 128000-7140 128000-7500 128000-8030
128000-9380

CHRYSLER

2061

E= 37 **F=** 30 **L=** 83 **P=** 21 **Z=**9

Rot= D 1723 2062

O.E. HONDA 31204-PM3-J010M
ISUZU 8943772520 8-94377252-0
NIPPON 028300-6990 028300-7170 028300-7980
028300-7990 028300-8350
TOYOTA 28011-76070

NIPPON 128000-8210 228000-0410 228000-1960
228000-5330

TOYOTA 28100-16270 28100-46140 28100-76070

ACURA, DODGE, GMC, HONDA, ISUZU, LEXUS, TOYOTA

2262

E= 37 **F=** 38 **L=** 83 **P=** 21 **Z=**10

Rot= D 2272 2062

O.E. NIPPON 028300-7700 028300-7790 028300-8150
TOYOTA 28011-54380 28011-55050

NIPPON 128000-9860 128000-9870 128000-9880
228000-3622

TOYOTA 28100-54380

TOYOTA

2280

E= 37 **F=** 33 **L=** 83 **P=** 21 **Z=**10

Rot= D 2298 2062

O.E. NIPPON 028300-7270 028300-7760
TOYOTA 28011-66020

NIPPON 128000-7810 228000-1560

TOYOTA 28100-66040

DODGE, LEXUS

2340

E= 42 **F=** 38 **L=** 102 **P=** 28 **Z=**10

Rot= D 2272 1722

O.E. NIPPON 028300-1970 028300-4011 028300-4081 028300-4082

TOYOTA 28011-64010 28011-64030 28011-67030

NIPPON 028000-8451 128000-0930 128000-5350 128000-8980 128000-9550 228000-0200 228000-0460 228000-0880 228000-1850 228000-3640 228000-3680 228000-4980 228000-5020 228000-5021 228000-5022 228000-5023 428000-2321

TOYOTA 28100-0L030 28100-67050

TOYOTA

6192

NEW !

E= 37 **F=** 34 **L=** 83 **P=** 21,5 **Z=**9

Rot= D --- ---

O.E. NIPPON 028300-7920

NIPPON 228000-1020 228000-1021 228000-1022 228000-1030 228000-1080

KUBOTA

6290

NEW !

E= 37 **F=** 34 **L=** 83 **P=** 21,5 **Z=**11

Rot= S --- ---

NIPPON 228000-3980 228000-3981 228000-4960 228000-4961

HONDA, LAND ROVER

6291

NEW !

E= 37 **F=** 29 **L=** 83 **P=** 21 **Z=**9

Rot= S --- ---

O.E. NIPPON 028300-2120 028300-3740 028300-7160 028300-7910

SUBARU 23312-AA030

NIPPON 028000-6550 028000-7600 128000-8320 128000-8321 128000-8322 128000-8323 228000-7140 228000-7141

SUBARU

6293

NEW !

E= 37 **F=** 29 **L=** 83 **P=** 21 **Z=**9

Rot= D --- ---

O.E. NIPPON 028300-7610 028300-7680 028300-7860 028300-8100

NIPPONDENSO

NIPPON 128000-9700 128000-9701 228000-0810 228000-2050 228000-2051 228000-2260 228000-2261 228000-3990 228000-3991 228000-3992 228000-6420 228000-6421 228000-7200 228000-7201

ACURA, ISUZU

6295

NEW !

E= 42 **F=** 37 **L=** 102 **P=** 28 **Z=**12

Rot= D --- ---

MIT. MOT. MD061154A

TOYOTA 028100-54380

LEXUS, TOYOTA

6297

NEW !

E= 37 **F=** 29 **L=** 111 **P=** 21 **Z=**9

Rot= D --- ---

O.E. NIPPON 028300-7670

NIPPON 228000-0220

ACURA

6300

NEW !

E= 37 **F=** 32 **L=** 83 **P=** 21 **Z=**10

Rot= D --- ---

NIPPON 428000-1250

TOYOTA 28100-31050

TOYOTA

6307

NEW !

E= 37 **F=** 29 **L=** 83 **P=** 21 **Z=**9

Rot= D --- ---

O.E. NIPPON 028300-7940

NIPPON 228000-0990 228000-0991 228000-1060 228000-1530 228000-1531 228000-4570 228000-6482 228000-7390 228000-7800 228000-7801

FORD(D), JAGUAR, KUBOTA, LAND ROVER, LEXUS, MAZDA, TOYOTA

NIPPONDENSO

6308

NEW !

E= 37 **F=** 39 **L=** 83 **P=** 21 **Z=**13

Rot= S --- ---

NIPPON 128000-8480

KUBOTA

6309

NEW !

E= 37 **F=** 32 **L=** 83 **P=** 21 **Z=**9

Rot= D --- ---

ISUZU 8-97941023-0

NIPPON 228000-8890

ISUZU

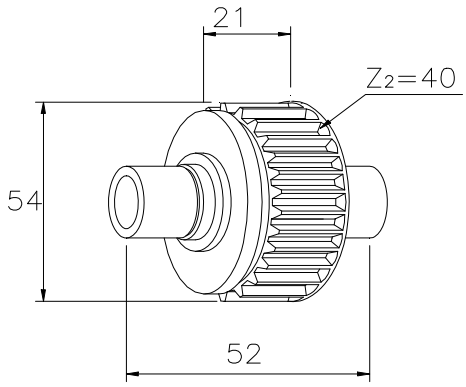

NIP016RL

2062

Rot= D

O.E. NIPPON 028301-0010 028301-0080 028301-0190

NIPPON 128000-8210 128000-8780 128000-9520
228000-0410 228000-2120 228000-2260
228000-2520 228000-2840

TOYOTA 28100-54380 28100-76070

ACURA, CHRYSLER, HONDA, ISUZU, LEXUS, TOYOTA

NIPPONDENSO

2044

2061

2262

2280

2282

Rot= S

O.E. NIPPON 028301-0030

NIPPON 128000-8320

SUBARU

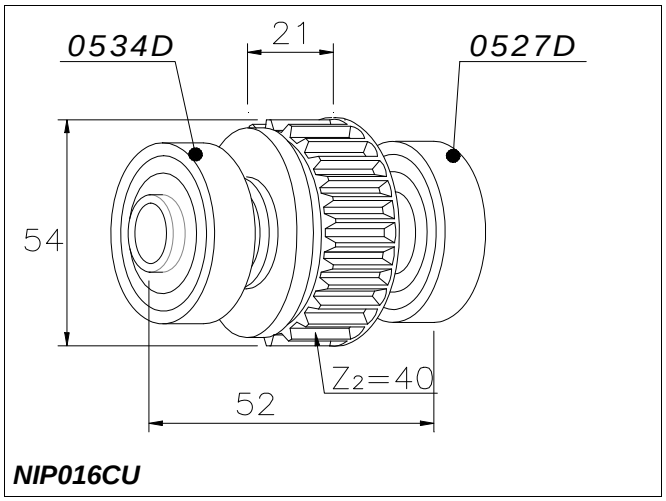

NIP016CU

2374

Rot= D 2062

NIPPONDENSO

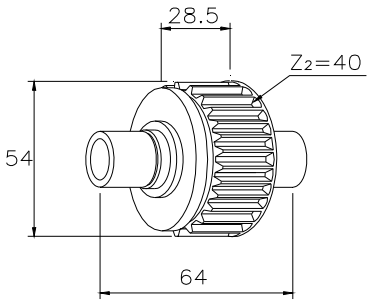

NIP020RL

1722

Rot= D

O.E. KUBOTA	17381-63041		
NIPPON	028099-3130	028300-2081	028300-2220
	028300-3930		
KUBOTA	15511-63011	19616-63012	

NIPPONDENSO

NIPPON	028000-4343	028000-4450	028000-5900
	028000-5912	028000-6001	028000-6120
	028000-6261	028000-6280	028000-6362
	028000-6450	028000-6930	028000-7001
	028000-7321	028000-7373	028000-7392
	028000-7560	028000-7620	028000-7740
	028000-7791	028000-8050	028000-8060
	028000-8220	028000-8261	028000-8290
	028000-8320	028000-8371	028000-8432
	028000-8760	028000-8762	028000-9032
	028000-9260	028000-9380	028000-9720
	028000-9860	128000-0101	128000-0130
	128000-0181	128000-0220	128000-0230
	128000-0280	128000-0362	128000-0500
	128000-0510	128000-0832	128000-0940
	128000-0950	128000-1100	128000-1110
	128000-1370	128000-1440	128000-1441
	128000-1520	128000-1630	128000-2060
	128000-2131	128000-3340	128000-3350
	128000-3590	128000-3670	128000-3990
	128000-4420	128000-4661	128000-5080
	128000-5261	128000-5410	128000-5630
	128000-5700	128000-5760	128000-5780
	128000-5781	128000-5840	128000-5850
	128000-7090	128000-7100	128000-7330
	128000-7353	128000-7471	128000-7680
	128000-7690	128000-8070	128000-8080
	128000-8142	128000-8240	128000-8560
	128000-9592	228000-0211	228000-0311
	228000-0580	228000-0960	228000-1100
	228000-1110	228000-1710	228000-2020
	228000-2300	228000-2610	228000-2620
	228000-2760	228000-2770	228000-2851
	228000-2880	228000-3200	228000-3290
	228000-4320	228000-4330	

DAIHATSU, ISUZU, TOYOTA

1680

1684

1735

1782

1784

1963

1994

2340

2003

Rot= S

O.E. NIPPON	028099-3150		
NIPPON	028000-8570	028000-8581	028000-9800
	128000-1220	128000-1230	128000-2830

ACURA

NIPPONDENSO

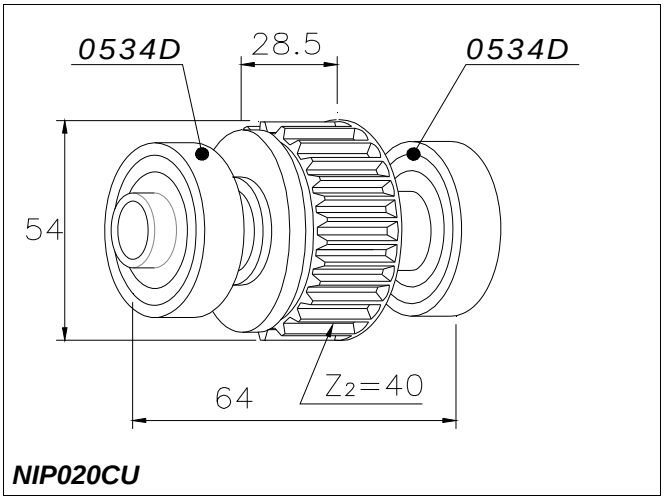

NIP020CU

2373

Rot= D 1722

NIPPONDENSO

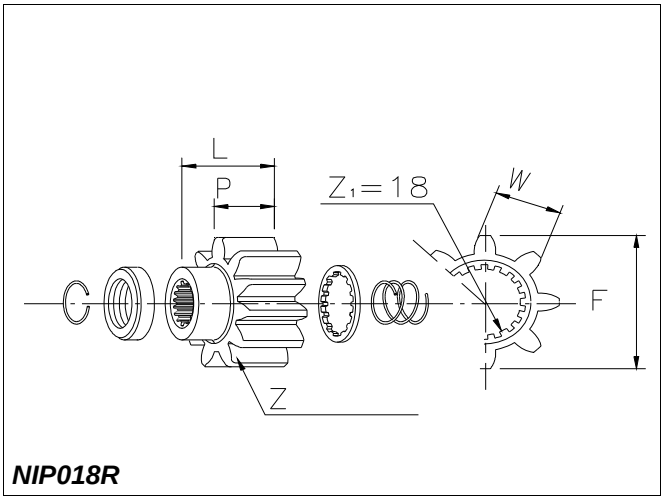

NIP018R

6195

NEW !

F= 34 **W=** 14,35 **L=** 23,5 **P=** 17 **Z=**9

Rot= ---

O.E. NIPPON	028099-3380	028300-5740	028300-5741
NIPPON	028000-6260	028000-6261	028000-7740
	028000-8432	028000-8740	028000-9031
	028000-9032	128000-0180	128000-0181
	128000-0940	128000-0950	128000-1030
	128000-2131	128000-5430	

KUBOTA

NIPPONDENSO

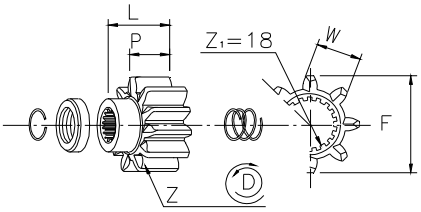

NIP020R

1723

F= 30 **W=** 12,25 **L=** 25 **P=** 18,2 **Z=**9

Rot= D

O.E. NIPPON 028099-3080 028099-3090 028099-5580
TOYOTA 28011-26040 28011-26041

NIPPON

028000-4343	028000-4450	028000-5822
028000-5900	028000-5912	028000-6001
028000-6120	028000-6140	028000-6332
028000-6362	028000-6450	028000-6930
028000-7321	028000-7392	028000-7560
028000-7620	028000-7820	028000-8050
028000-8060	028000-8170	028000-8210
028000-8220	028000-8261	028000-8290
028000-8320	028000-8850	028000-9070
028000-9260	028000-9380	028000-9460
028000-9711	028000-9720	028000-9860
128000-0101	128000-0130	128000-0220
128000-0230	128000-0280	128000-0401
128000-0470	128000-0500	128000-0510
128000-0611	128000-0620	128000-0980
128000-1171	128000-1370	128000-1440
128000-1441	128000-1520	128000-1630
128000-2060	128000-3340	128000-3350
128000-3590	128000-3670	128000-3990
128000-4420	128000-4900	128000-5080
128000-5261	128000-5410	128000-5630
128000-5700	128000-5780	128000-5781
128000-5840	128000-5850	128000-7090
128000-7100	128000-7330	128000-7471
128000-7680	128000-7690	128000-8070
128000-8080	128000-8210	128000-8240
128000-8560	228000-0211	228000-0311
228000-0580	228000-0960	228000-1100
228000-1110	228000-1710	228000-2020
228000-2120	228000-2121	228000-2300
228000-2610	228000-2620	228000-2760
228000-2770	228000-2851	228000-2880
228000-3200	228000-3290	228000-4320
228000-4330	228000-5090	

NIPPONDENSO

1680

2061

1724

F= 33 **W=** 13,45 **L=** 23,5 **P=** 14,5 **Z=**9

Rot= D

O.E. NIPPON 028099-3400

NIPPON

028000-5060	028000-7791	028000-9300
128000-0831	128000-0832	128000-1100
128000-1110	128000-4660	128000-4661
128000-8700	228000-1890	

1684

1743

F= 40 **W=** 15,6 **L=** 23,5 **P=** 14,5 **Z=**10

Rot= D

O.E. NIPPON 028099-5610

NIPPON 028000-8230

1735

1783

F= 30 **W=** 10,5 **L=** 23,5 **P=** 17 **Z=**11

Rot= D

O.E. NIPPON 028099-6260 028099-6300

1782

2044

1785

F= 28 **W=** 12,6 **L=** 23,5 **P=** 17,5 **Z=**8

Rot= D

1784

1964

F= 40 **W=** 14,3 **L=** 23,5 **P=** 14,2 **Z=**11

Rot= D

O.E. NIPPON 028099-3930 028371-2240
TOYOTA 28011-28229

NIPPON

028000-7373	028000-8760	028000-8762
128000-0362	128000-7353	128000-8142
128000-8152	128000-9592	

1963

1996

F= 36 **W=** 14,7 **L=** 23,6 **P=** 16,8 **Z=**9

Rot= D

O.E. NIPPON 028099-3900

NIPPON 028000-8371 128000-5760 228000-0450
228000-1920 228000-1930 228000-3000

1994

2272

F= 38 **W=** 14,3 **L=** 23,5 **P=** 16,6 **Z=**10

Rot= D

O.E. NIPPON 028099-3910 028371-7060

TOYOTA 28100-54380

TOYOTA

2262

2340

2288

F= 29 **W=** 12,4 **L=** 25,5 **P=** 23,3 **Z=**9

Rot= D

O.E. NIPPON 028099-3110

NIPPON 228000-0220

ACURA, HONDA

2298

F= 33 **W=** 12,5 **L=** 25,1 **P=** 18,2 **Z=**10

Rot= D

O.E. NIPPON 028099-6310

NIPPON 028000-4960 128000-1560 128000-4960
128000-5270 128000-5280 128000-5670
128000-6320 128000-7810

DODGE, LEXUS

2280

2366

F= 28 **W=** 10,75 **L=** 25 **P=** 18 **Z=**10

Rot= D

O.E. NIPPON 028099-7950 028371-6940

NIPPONDENSO

NIPPON 228000-0360 228000-0361 228000-0363
228000-0470 228000-0471 228000-0472

CHRYSLER, DODGE

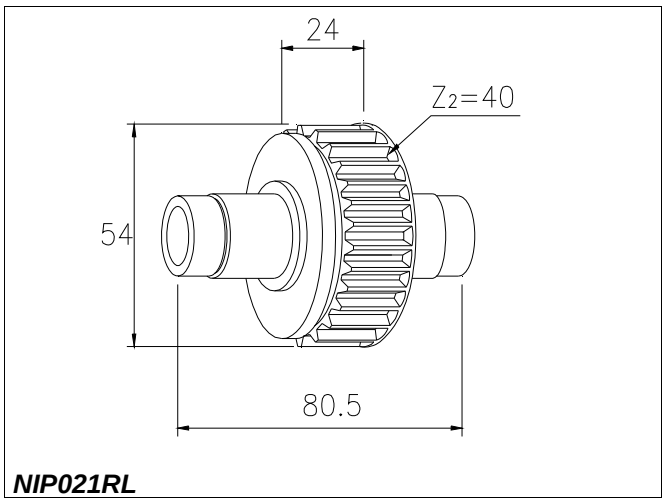

NIP021RL

2281

NEW !

Rot= D

O.E. NIPPON 028301-0060

HONDA 31200-PR4-003

NIPPON 028300-8060 228000-0220 228000-1800
228000-3400 228000-3401 228000-3402
228000-3403 228000-5090 228000-5091
228000-5093 228000-7430 228000-7432
428000-0990 5228000079

ACURA

NIPPONDENSO

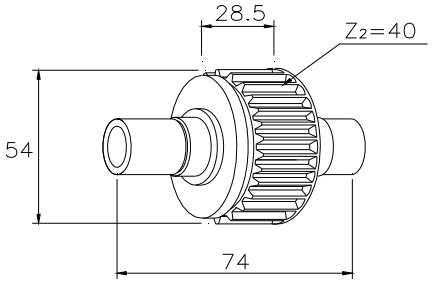

NIP022RL

1982

Rot= D

NIPPON 128000-6870

CATERPILLAR

NIPPONDENSO

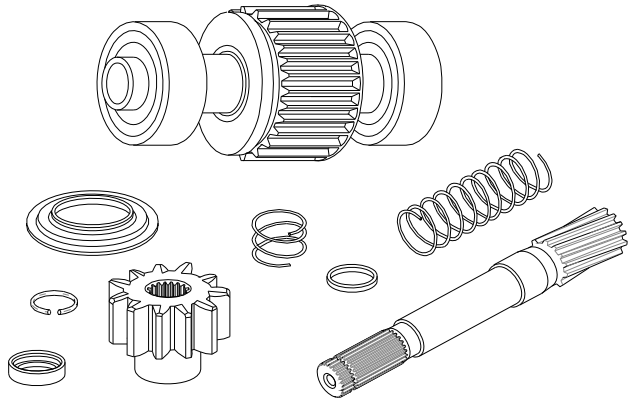

NIP025

2002

Rot= S

O.E.	NIPPON	028099-5590 028099-8590	028099-6011	028099-6590
	TOYOTA	28011-74011	28011-74060	
	NIPPON	128000-3471 128000-5942 228000-3330	128000-3472 128000-5951	128000-3482 128000-5952
	TOYOTA	28100-62011 28100-74021	28100-62021	28100-74011

LEXUS, TOYOTA

NIPPONDENSO

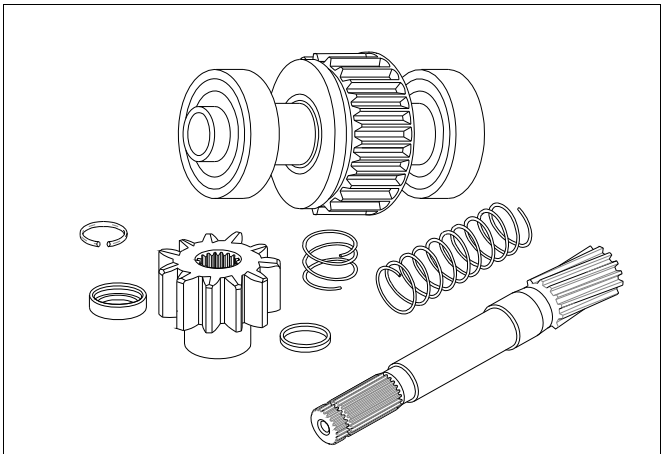

NIP025A

6294

NEW !

Rot= S

O.E. NIPPON	028090-6580	028099-6580	
TOYOTA	28011-74070		
NIPPON	228000-0822	228000-0823	228000-0830
	228000-0831	228000-0832	228000-1910
	228000-2500	228000-3220	228000-5490
	228000-5670	228000-5680	228000-6170
	228000-6172	228000-6173	228000-6270
	228000-6271	228000-6272	228000-6273
	228000-6280	228000-6281	228000-6283
	228000-9600		

TOYOTA

NIPPONDENSO

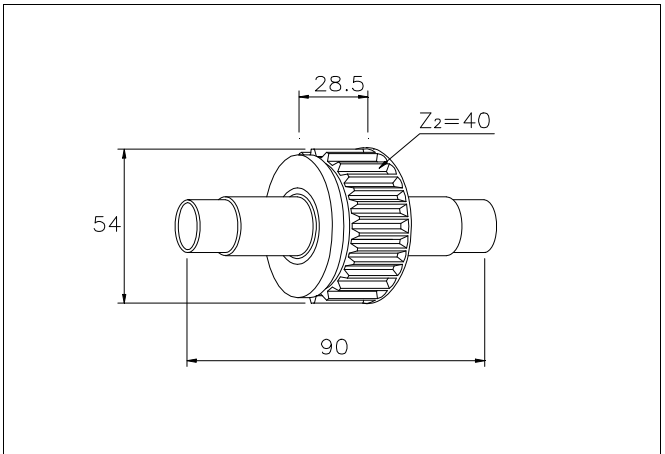

NIP023RL

2004

Rot= S

O.E. NIPPON	028300-5701		
TOYOTA	28011-74010		
NIPPON	128000-3472	128000-3482	128000-5942
	128000-5952	228000-3330	

2002

NIPPONDENSO

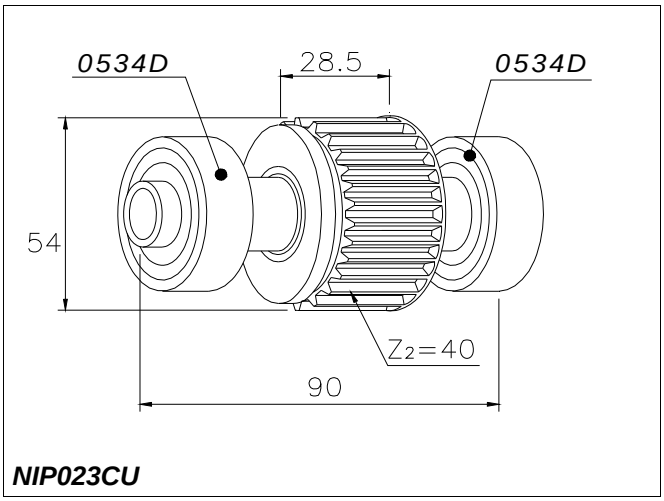

NIP023CU

2375

Rot= S 2002

NIPPONDENSO

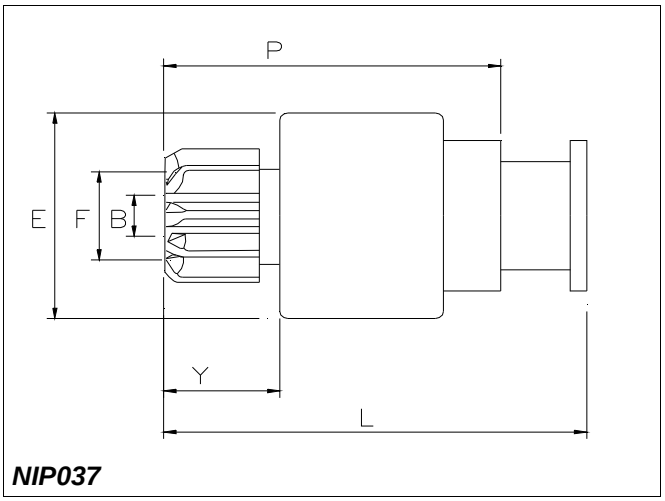

NIP037

2283

B= 17 **E=** 60 **F=** 40 **Y=** 34 **L=**104

P= 83 **Z=** 10 **Rot=** D **Sca=** 18E

O.E. NIPPON	028300-6840	028300-7530	
NIPPON	128000-5330	128000-5970	128000-5971
	128000-5972	128000-5973	128000-7170
	128000-7172	128000-7174	128000-7230
	128000-7231	128000-9680	128000-9690
	228000-1360	228000-1361	228000-1380
	228000-1390	228000-1400	228000-2360
	228000-2370	228000-2380	228000-2381
	228000-4690		

CATERPILLAR, JOHN DEERE

NIPPONDENSO

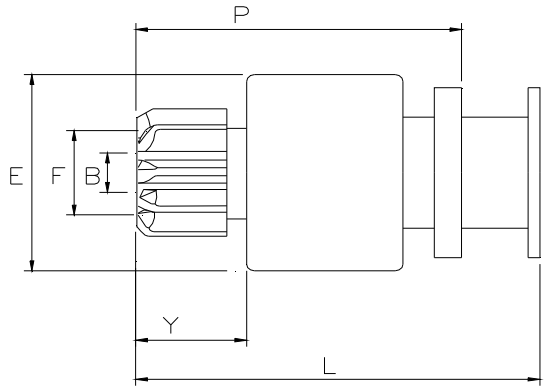

NIP038

1731

NEW !

B= 17 **E=** 62 **F=** 40 **Y=** 29 **L=**102

P= 83 **Z=** 10 **Rot=** D **Sca=** 04E

O.E. ALLIS CHAL 02683662 02698850
CATERPILLA4N-7523
JOHN DEER AR54992
NIPPON 028300-1230 028300-1280 028300-1660

NIPPON 028000-3290 028000-3292 028000-3650
028000-3690 028000-3930 028000-3970
028000-3971 028000-5040 028000-5920
028000-5960 028000-5961 028000-6920
028000-7430 028000-7431 128000-0260
128000-0771 128000-0772 128000-2000
128000-3690 128000-4340

ALLIS CHALMERS, CATERPILLAR, JOHN DEERE

NIPPONDENSO

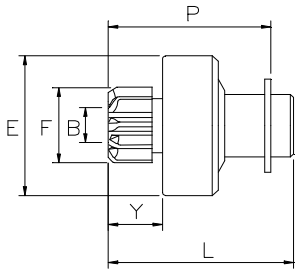

NIP039

2034

B= 12,5 **E=** 48 **F=** 28 **Y=** 15 **L=**59

P= 50 **Z=** 8 **Rot=** D **Sca=** 10E

O.E. NIPPON 028300-4390 028300-5850

NIPPON 028000-9901

SUZUKI

2380

B= 11 **E=** 44 **F=** 30 **Y=** 18 **L=**53

P= 48 **Z=** 11 **Rot=** D **Sca=** 10E

NIPPON 228000-7791

2389

B= 11 **E=** 44 **F=** 30 **Y=** 18 **L=**53

P= 50 **Z=** 9 **Rot=** D **Sca=** 10E

O.E. NIPPON 028300-6070 028300-6960
TOYOTA 28011-70020

NIPPON 128000-5211 128000-5680 128000-6340
128000-6720 128000-7400 128000-8530
128000-8531 128000-8890 128000-8891
128000-9290 128000-9291 228000-0940
228000-0941 228000-2900 228000-4020
228000-5400 228000-5910 228000-5911
228000-6740 228000-6750 228000-6760

228000-7480 228000-8360 228000-8540
228000-8550 428000-0320 428000-0321

TOYOTA

2840

B= 12,5 **E=** 48 **F=** 30 **Y=** 16 **L=**64

P= 51 **Z=** 9 **Rot=** D **Sca=** 10E

O.E. MAZDA 029024830 0290-24-830
NIPPON 028300-0851 028300-1020 028300-1540
028300-1542 028300-5900
SUZUKI 31320-63210
TOYOTA 28011-22010 28011-22020 28011-22021
28011-22022 28011-23020 28011-87102

NIPPON 028000-2150 028000-2151 028000-2240
028000-2241 028000-2890 028000-2931
028000-2932 028000-2933 028000-3800
028000-3830 028000-3841 028000-3901
028000-4040 028000-4041 028000-4042
028000-4520 028000-4651 028000-5071
028000-6790 028000-9690

SUZUKI 31100-63210

TOYOTA 28100-15050 28100-15140 28100-24021
28100-24022 28100-24031

DAIHATSU, FORD(D), SUZUKI, TOYOTA

6022

B= 11 **E=** 44 **F=** 29 **Y=** 18 **L=**53

P= 49 **Z=** 8 **Rot=** D **Sca=** 10E

O.E. DAIHATSU 28011-87101
NIPPON 028300-6680

DAIHATSU 28100-87551

NIPPON 128000-6210 128000-6211 128000-6212
128000-9220 128000-9470 228000-5710
228000-8930 428000-3600

SUZUKI 31100-63J00 31100-75F60 31100-80G00
31100-80G10 31100-86G00

DAIHATSU, FIAT, PIAGGIO, SUZUKI

6301

B= 11 **E=** 44 **F=** 29 **Y=** 29 **L=**64

P= 60 **Z=** 9 **Rot=** D **Sca=** 10E

O.E. NIPPON 028300-8870

NIPPON 228000-6450 228000-9871 228000-9872
428000-3410

HONDA

NIPPONDENSO

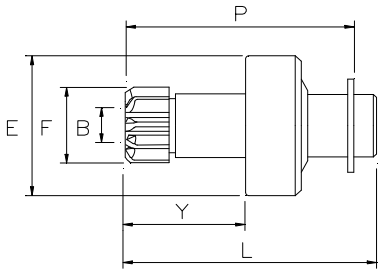

NIP040

1704

B= 12,5 **E=** 48 **F=** 28 **Y=** 38 **L=**86

P= 73 **Z=** 8 **Rot=** S **Sca=** 10E

O.E. NIPPON 028300-1870

NIPPON 028000-5220

FORD(USA)

1705

B= 12,5 **E=** 48 **F=** 28 **Y=** 38 **L=**82

P= 73 **Z=** 8 **Rot=** D **Sca=** 10E

O.E. ISUZU 8941258890 8-94125889-0
NIPPON 028300-3570 028300-3571 028300-4410
028300-5180

NIPPON 128000-1310 128000-1311 128000-2170
128000-4670 128000-4671

CHEVROLET, ISUZU, TOYOTA

1802

B= 12,5 **E=** 48 **F=** 28 **Y=** 38 **L=**82

P= 73 **Z=** 8 **Rot=** S **Sca=** 10E

O.E. BEDFORD 91118533
NIPPON 028300-3880 028300-4471
SUZUKI 31320-78310

NIPPON 028000-8040 028000-9430 128000-1290
128000-1291 128000-1761 128000-1860
128000-1861 128000-1862 128000-3640

SUZUKI 31100-79661

BEDFORD

1849

B= 12,5 **E=** 48 **F=** 25 **Y=** 38 **L=**82

P= 73 **Z=** 8 **Rot=** S **Sca=** 10E

O.E. DAIHATSU 28011-87706
NIPPON 028300-4320
TOYOTA 28011-87706

DAIHATSU 28100-87517 28100-87709

NIPPON 028000-9490 028000-9500 028000-9501
128000-3610 128000-3621 128000-9120

BEDFORD, INNOCENTI

2160

B= 11 **E=** 48 **F=** 28 **Y=** 34 **L=**78

P= 69 **Z=** 8 **Rot=** S **Sca=** 10E

O.E. NIPPON 028300-4190

NIPPON 028000-9940 128000-1270 128000-1280

SUZUKI

2277

B= 12,5 **E=** 46 **F=** 30 **Y=** 40 **L=**86

P= 74 **Z=** 9 **Rot=** S **Sca=** 10E

O.E. MAZDA 060423710 0604-23-710 134624709
1346-24-709
MIT. MOT. MD604047
MITSUBISHI MD604047
NIPPON 028300-0830 028300-0831 028300-1670
028300-3320 028300-3321
SUBARU 49209-7002 89209-4112 89209-6102
TOYOTA 28011-87704

MAZDA 0604-18-400 0605-18-400 1345-18-400

MIT. MOT. MD011550

NIPPON 028000-2040 028000-2041 028000-2042
028000-2160 028000-2161 028000-2970
028000-4721 028000-5270 028000-5420
028000-5720 028000-6510 028000-6520

NIPPONDENSO

SUBARU

2841

B= 12,5 **E=** 48 **F=** 30 **Y=** 38 **L=**86

P= 73 **Z=** 9 **Rot=** D **Sca=** 10E

O.E. HONDA 31207-657-006
NIPPON 028300-0541 028300-0710 028300-0801
028300-1690
TOYOTA 28011-10011 28011-1690 28011-21010
28011-40021 28011-41010 28011-41011
28011-41012 28011-45011

HONDA 31200-657-0164

NIPPON 028000-1973 028000-2001 028000-2330
028000-2572 028000-3960 028000-4440
028000-4470 028000-4810 028000-5430

TOYOTA 28100-23011 28100-36060 28100-40015
28100-51012

DAIHATSU, HONDA, TOYOTA

2925

B= 12,5 **E=** 48 **F=** 30 **Y=** 38 **L=**82

P= 73 **Z=** 9 **Rot=** D **Sca=** 10E

O.E. NIPPON 028300-0660 028300-0901 028300-0911
028300-1930 028300-1950 028300-1951
028300-3350 028300-3351 028300-3490
028300-3710
TOYOTA 28011-15010 28011-41020 28011-60040
28011-60041

NIPPON 028000-0430 028000-1370 028000-1371
028000-1372 028000-2150 028000-2151
028000-2240 028000-2241 028000-2250
028000-2260 028000-2261 028000-2360
028000-2361 028000-2362 028000-2364
028000-2660 028000-2680 028000-2681
028000-2682 028000-2923 028000-2930
028000-2931 028000-2932 028000-2933
028000-3050 028000-3051 028000-3052
028000-3710 028000-3830 028000-4330
028000-4600 028000-4691 028000-4700
028000-5330 028000-5335 028000-6100
028000-6103 028000-6422 028000-6490
028000-6493 028000-6494 028000-6800
028000-6810 028000-6813 028000-6823
028000-7090 028000-7093 028000-7132
028000-7330 028000-7332 028000-7460
028000-7461 028000-7470 028000-7520
028000-7521 028000-7780 028000-7981
028000-9010 028000-9020 028000-9570
028000-9680 028000-9960 128000-0670
128000-1610 128000-2050 128000-5240
128000-8130

TOYOTA 28100-15011 28100-34070 28100-40061
28100-42021 28100-44041 28100-60042

TOYOTA

2926

B= 12,5 **E=** 48 **F=** 30 **Y=** 26 **L=**74

P= 61 **Z=** 9 **Rot=** D **Sca=** 10E

NIPPONDENSO

O.E. NIPPON 028300-1151
TOYOTA 28011-34010 28011-34101

DAIHATSU

3228

B= 12,5 **E=** 48 **F=** 27 **Y=** 38 **L=**85

P= 72 **Z=** 10 **Rot=** D **Sca=** 10E

O.E. NIPPON 028300-1830

NIPPON 028000-7110 028000-7112 028000-7120
028000-7121

FORD(D)

3229

B= 12,5 **E=** 48 **F=** 27 **Y=** 38 **L=**82

P= 73 **Z=** 10 **Rot=** D **Sca=** 10E

O.E. NIPPON 028300-3460

NIPPON 128000-2640 128000-8670

6118

B= 12,5 **E=** 46 **F=** 34 **Y=** 37 **L=**82

P= 73 **Z=** 9 **Rot=** D **Sca=** 10E

O.E. NIPPON 028300-1385 028300-1386 028300-1387
028300-1388 028300-1389 028300-1390
028300-3590

NIPPON 028000-3360 028000-3361 028000-3610
028000-3611 028000-7480 028000-7481

KUBOTA

6303

NEW !

B= 11 **E=** 44 **F=** 30 **Y=** 42 **L=**78

P= 73 **Z=** 9 **Rot=** S **Sca=** 05E

NIPPON 228000-9270

SUBARU

NIPPONDENSO

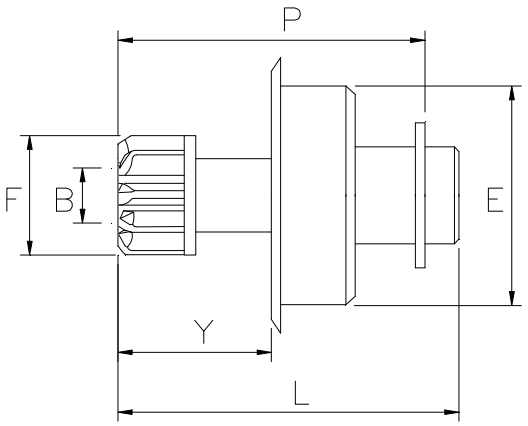

NIP045

6298

NEW !

B= 10,7 **E=** 40 **F=** 30 **Y=** 35 **L=**75

P= 65 **Z=** 9 **Rot=** S **Sca=** 05E

O.E. NIPPON 028300-6010

NIPPON 128000-1870 128000-4870 128000-7480
228000-0120 228000-1870 228000-2640
228000-3270 228000-3271 228000-7990
228000-7991 228000-9261 280000-2640
280000-7190 428000-3130

JOHN DEERE

NIPPONDENSO

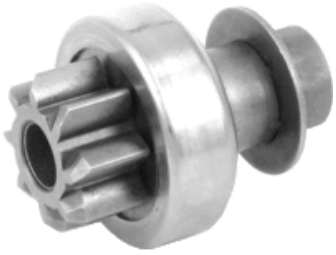

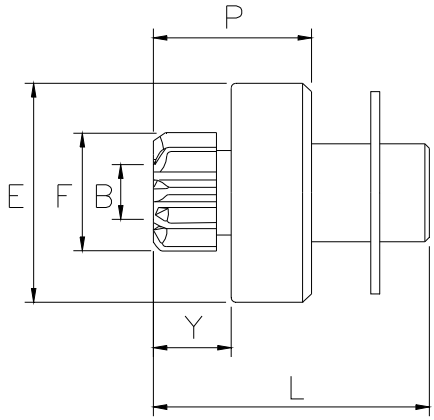

NIP050

6158

NEW !

B= 11 **E=** 41 **F=** 28 **Y=** 14 **L=**54

P= 44 **Z=** 8 **Rot=** D **Sca=** 05E

O.E. ISUZU 5-81123034-0
NIPPON 028300-5040 028300-5820

NIPPON 128000-3090 128000-3091 128000-4180
128000-4270 128000-6660 228000-9530
228000-9540

TOYOTA

6190

NEW !

B= 11 **E=** 41 **F=** 28 **Y=** 15 **L=**55

P= 45 **Z=** 8 **Rot=** D **Sca=** 10E

O.E. ISUZU 8-94455173-0
NIPPON 028300-4350 028300-5080
NISSAN 23312-KA060
SUBARU 31320-79010 31320-80110

NIPPON 028000-9210 128000-1300 128000-1740

CHEVROLET, ISUZU

6193

NEW !

B= 11 **E=** 41 **F=** 29 **Y=** 14 **L=**54

P= 43 **Z=** 9 **Rot=** D **Sca=** 10E

O.E. NIPPON 028300-5400
TOYOTA 28011-13060

NIPPONDENSO

NIPPON 128000-2610 128000-2611 128000-3530
128000-3531 128000-4561 128000-7740
128000-9980 228000-4620

TOYOTA 28100-13061

TOYOTA

6299

NEW !

B= 11 **E=** 41 **F=** 29 **Y=** 14 **L=**54

P= 43 **Z=** 9 **Rot=** S **Sca=** 05E

O.E. NIPPON 028300-5720

NIPPON 128000-3540 128000-5500 128000-6550
128000-7050 128000-9360 228000-2210
228000-2211 228000-2212 228000-2213
228000-9180 428000-0490

JOHN DEERE

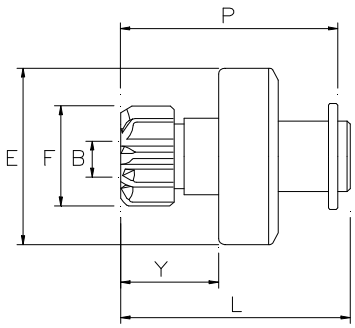

NIP055

2945

B= 14,2 **E=** 60 **F=** 35 **Y=** 35 **L=**79

P= 74 **Z=** 9 **Rot=** D **Sca=** 03E

O.E. NIPPON 028300-1500
TOYOTA 28011-56011

TOYOTA

NIPPONDENSO

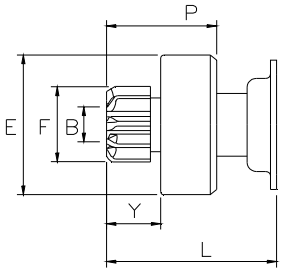

NIP060

2379

B= 11 **E=** 46 **F=** 29 **Y=** 17 **L=**43

P= 42 **Z=** 9 **Rot=** D **Sca=** 10E

NIPPON 428000-0670 428000-0680 428000-1760

BMW, HYUNDAI, TOYOTA

2398

B= 11 **E=** 46 **F=** 30 **Y=** 17 **L=**43

P= 32 **Z=** 11 **Rot=** D **Sca=** 10E

O.E. MARELLI 85553621

MARELLI 63280091

NIPPON 428000-1640

CITROEN, FIAT, PEUGEOT

6167

NEW !

B= 11 **E=** 46 **F=** 32 **Y=** 16 **L=**43

P= 32 **Z=** 12 **Rot=** D **Sca=** 10E

NIPPON 428000-4600 428000-5510 428000-5511

MERCEDES

NIPPONDENSO

6306

NEW !

B= 11 **E=** 46 **F=** 29 **Y=** 47 **L=**73

P= 62 **Z=** 9 **Rot=** D **Sca=** 10E

NIPPON 428000-5480

BMW

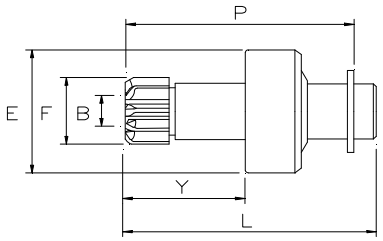

NIP070

2159

NEW !

B= 11 **E=** 42 **F=** 29 **Y=** 36 **L=**75

P= 66 **Z=** 8 **Rot=** S **Sca=** 05E

O.E. NIPPON 028300-5800
NISSAN 31320-51A10
SUZUKI 31320-51A10 31320-54A10

NIPPON 128000-4030 128000-4031 128000-4040
128000-4050 128000-4060 128000-4070
128000-4130 128000-4160 128000-4170
128000-4200 128000-4201 128000-5480
128000-7610 128000-7611 128000-9170
128000-9171 128000-9931 228000-3350

SUZUKI 31100-51A90 31100-79630 31100-79631
31100-81010 31100-81110 31100-85010
31100-85020 31100M81110

SUZUKI

NIPPONDENSO

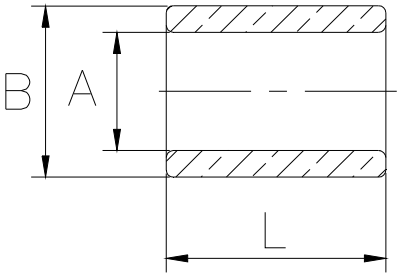

NIPA1

4109

A= 14,2 **B=** 16,3 **L=** 19,8

O.E. NIPPON 028403-0130 028403-0131 028403-0139

4118

A= 12,25 **B=** 16,6 **L=** 10,5

O.E. NIPPON 949103-0440
TOYOTA 90099-01150 90099-10039

4119

A= 12,04 **B=** 16,6 **L=** 10,5

O.E. NIPPON 949103-0450
TOYOTA 90099-01151 90099-10040

4131

A= 12,5 **B=** 15,5 **L=** 10,5

O.E. NIPPON 949103-3160
TOYOTA 90099-10134

4149

A= 10,1 **B=** 15,5 **L=** 10,4

O.E. NIPPON 949103-3600

NIPPONDENSO

4155

A= 7,12 **B=** 9,6 **L=** 8,1

O.E. NIPPON 949103-4320

4172

A= 12,54 **B=** 16,55 **L=** 14

O.E. NIPPON 949103-0540 949103-1320 949103-2020
SUZUKI 31152-56010
TOYOTA 90099-10031 90099-10058

4197

A= 14 **B=** 16,2 **L=** 21,2

O.E. NIPPON 028403-0060

4221

A= 11,05 **B=** 14,72 **L=** 8

O.E. NIPPON 949103-3840

4242

NEW !

A= 23,05 **B=** 28,6 **L=** 3,76

4243

NEW !

A= 7,07 **B=** 9,6 **L=** 10

4244

NEW !

A= 11 **B=** 14,7 **L=** 12,8

O.E. NIPPON 949103-3610

NIPPONDENSO

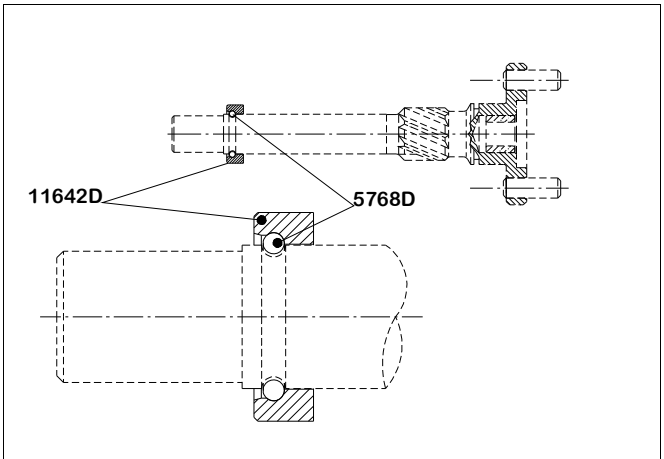

NIPKIT1

5021K

NIPPON 428000-0670 428000-0680

NIPPONDENSO

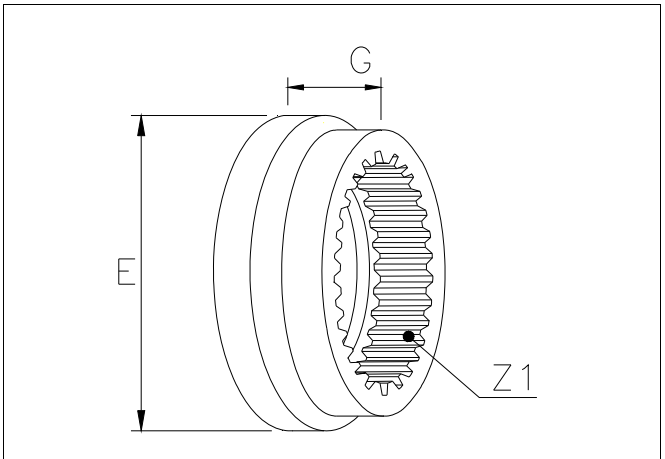

NIPP07

4218

NEW !

E= 66 **G=** 22,6 **Z1=** 37 **Cod=** 12151

NIPPON 428000-5510 428000-5511

MERCEDES

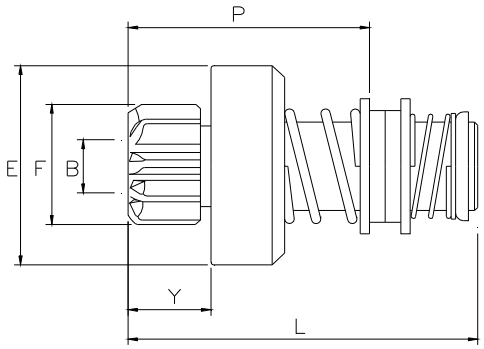

PAL050

0304

B= 18,6 **E=** 60 **F=** 41 **Y=** 27 **L=**109

P= 75 **Z=** 11 **Rot=** S **Sca=** 03E

O.E. PAL 02-8014-09

PAL

ZETOR

0305

B= 18,6 **E=** 68 **F=** 41 **Y=** 25 **L=**109

P= 75 **Z=** 11 **Rot=** D **Sca=** 03E

O.E. PAL 02-8014-10 841.700.0

PAL

ZETOR

1891

B= 14,5 **E=** 60 **F=** 37 **Y=** 19 **L=**91

P= 62 **Z=** 9 **Rot=** D **Sca=** 12E

O.E. PAL 443115144702

RENAULT M.A.

PAL

2248

B= 14,3 **E=** 60 **F=** 41 **Y=** 22 **L=**89

P= 62 **Z=** 11 **Rot=** D **Sca=** 03E

O.E. U.R.S.S. 3771256089

2928

B= 14,5 **E=** 60 **F=** 41 **Y=** 19 **L=**91

P= 62 **Z=** 11 **Rot=** D **Sca=** 12E

O.E. PAL 443930154210 443930154211 932208

PAL 443115144722 443115145742 9144722 976117

URSUS, VALMET, ZETOR

3128

B= 14,5 **E=** 60 **F=** 41 **Y=** 19 **L=**91

P= 62 **Z=** 11 **Rot=** D **Sca=** 03E

O.E. PAL 934185

ZETOR

PAL

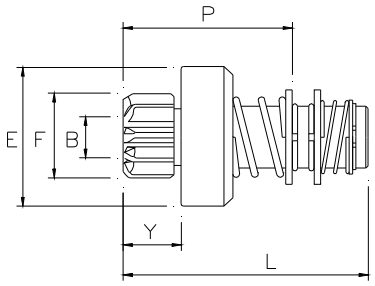

PAL050K

1702

B= 12,5 **E=** 48 **F=** 26 **Y=** 17 **L=**79

P= 50 **Z=** 9 **Rot=** S **Sca=** 12E

O.E. PAL 443937150171
SKODA 115904030 115-904030

PAL 443115142350
SKODA 115-904000

SKODA

2457

B= 14,5 **E=** 48 **F=** 30 **Y=** 15 **L=**79

P= 50 **Z=** 9 **Rot=** D **Sca=** 03E

O.E. PAL 309-8071-20/1 309-8071-24/1

PAL

SKODA

2578

B= 14,5 **E=** 48 **F=** 30 **Y=** 16 **L=**78

P= 49 **Z=** 9 **Rot=** S **Sca=** 12E

O.E. PAL 09-9142-07/135 443930159230 443930159231
SKODA 110904030 110-904030 113904031
113-904031

PAL 443115142071 443115142110

PAL

SKODA 110-904000 113-904001

SKODA

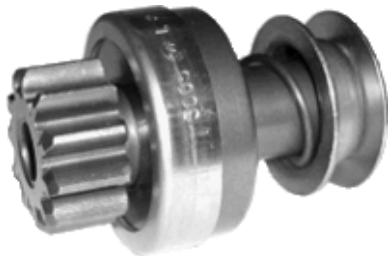

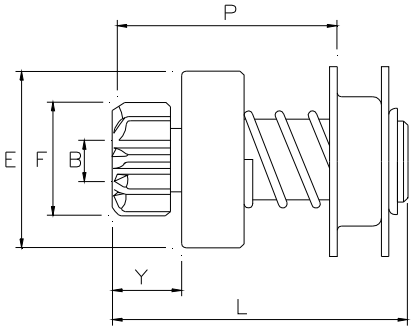

PAL070

3005

B= 14,3 **E=** 60 **F=** 41 **Y=** 22 **L=**91

P= 72 **Z=** 11 **Rot=** D **Sca=** 10E

O.E. PAL 852.700.0

PAL 852.000.0

URSUS

6057

B= 14,3 **E=** 60 **F=** 40 **Y=** 28 **L=**91

P= 72 **Z=** 11 **Rot=** D **Sca=** 10E

O.E. PAL 851.700.0

PAL 851.000.0

AUTOSAN, BIZON, STAR

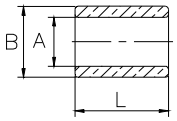

PALA1

3790

A= 15 **B=** 20 **L=** 20

O.E. PAL 931544

3791

A= 12,54 **B=** 16,52 **L=** 14

O.E. PAL 09/24100
SKODA 103903552 103-903552

3792

A= 23,1 **B=** 27,05 **L=** 20

O.E. PAL 931550

3793

A= 19,06 **B=** 22,55 **L=** 14

O.E. PAL 932225

4176

A= 14,5 **B=** 18 **L=** 15

O.E. PAL 323114014 323125527127 323144014

PAL

4177

A= 14,52 **B=** 18 **L=** 17

O.E. PAL 2000940 323114011 323125527131
323125641703 323622641703

POBEDA

POBEDA

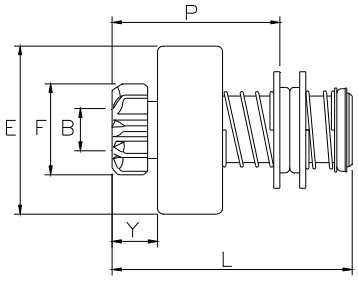

POB050

2568

B= 14,3 **E=** 58 **F=** 29 **Y=** 21 **L=**92

P= 63 **Z=** 9 **Rot=** D **Sca=** 03E

POBEDA

POONGSUNG

POONGSUNG

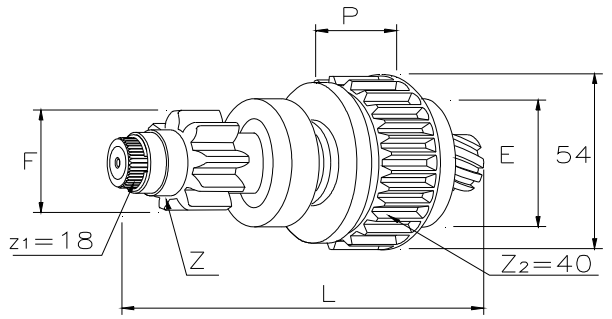

POS001

6232

NEW !

E= 42 **F=** 35 **L=** 104 **P=** 28 **Z=**11

Rot= D --- ---

POONGSUN 03111-4020

KIA, MAZDA, SUZUKI

6233

NEW !

E= 42 **F=** 39 **L=** 112 **P=** 72 **Z=**13

Rot= D --- ---

POONGSUN 03101-3011

KIA

FIAT-ROMANIA

FIAT-ROMANIA

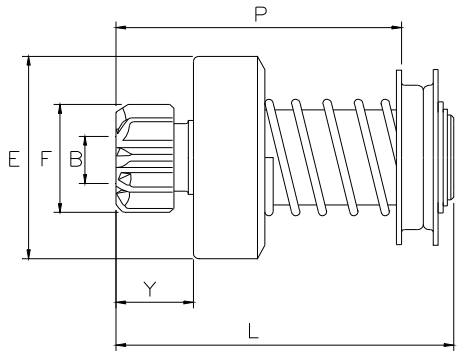

RUM080

2860

B= 14 **E=** 60 **F=** 35 **Y=** 24 **L=**77

P= 59 **Z=** 9 **Rot=** D **Sca=** 06E

O.E. FIAT 2130.004 4988518
FIAT-ROM 2130.004

FIAT 4988513

FIAT-ROM 2130.000-4/12

FIAT ALLIS, RUMANIAN FIAT

SCAGLIA

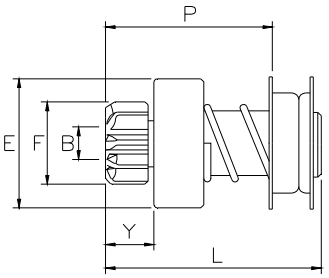

SCA070

1126

B= 14 **E=** 46 **F=** 30 **Y=** 16 **L=**66

P= 49 **Z=** 9 **Rot=** D **Sca=** 06R

O.E. FIAT 900940 9910005
SCAGLIA SMA 40/8

FIAT 4052386
SCAGLIA SMA 40 SMA 41

ABARTH, FIAT

2667

B= 11,5 **E=** 46 **F=** 26 **Y=** 15 **L=**66

P= 49 **Z=** 9 **Rot=** S **Sca=** 06R

O.E. SCAGLIA SMA 45/8

SCAGLIA SMA 45

ABARTH

2719

B= 11,5 **E=** 46 **F=** 26 **Y=** 15 **L=**66

P= 49 **Z=** 9 **Rot=** S **Sca=** 10E

O.E. SCAGLIA SMA 49/8

SCAGLIA SMA 49

SCAGLIA

ABARTH

2729

Solo su Ordinazione
Only on receipt of order
Seulement sur demand

B= 14 **E=** 46 **F=** 30 **Y=** 16 **L=**66

P= 49 **Z=** 9 **Rot=** S **Sca=** 06E

O.E. SCAGLIA SMA 44/8

SCAGLIA SMA 44

ABARTH

SCALDIA

SCALDIA

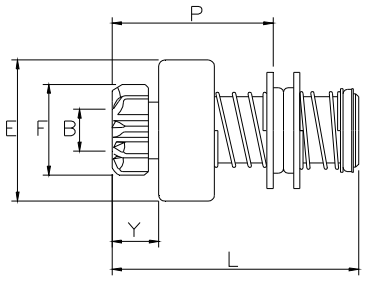

SCA050

2577

B= 14	**E=** 48	**F=** 29	**Y=** 15	**L=**83
P= 55	**Z=** 9	**Rot=** D	**Sca=** 04E	

O.E. SCALDIA CT4-3708600

SCALDIA CT4-3708000

SCALDIA

SILVA ROSSI

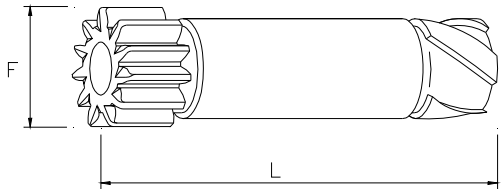

SIL210

3329

F= 57 **Z=** 11 **Rot=** D **Mat=** A **L=**120

SIMMS

SIMMS

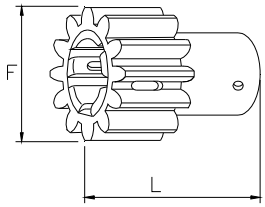

SIM005

3202

F= 46 **Z=** 13 **Rot=** D **Mat=** B **L=**48

O.E. SIMMS L70885/1

SIMMS

ALBION, GUY

UAZ

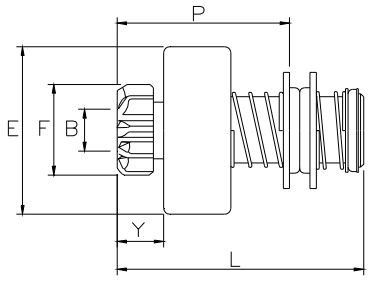

UAZ050

2689

B= 14 **E=** 56 **F=** 29 **Y=** 23 **L=**95

P= 66 **Z=** 9 **Rot=** D **Sca=** 04E

O.E. UAZ CT230-3708600

UAZ CT230-37080 CT230-3708000

UAZ

2839

B= 14,2 **E=** 56 **F=** 29 **Y=** 17 **L=**89

P= 62 **Z=** 9 **Rot=** D **Sca=** 03E

UAZ

UNITED TECHNOLOGIES

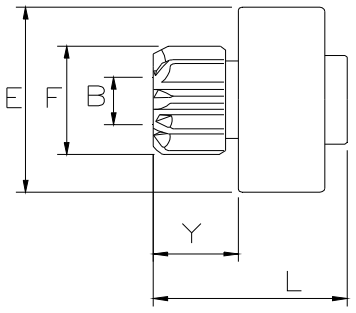

UTG001

6221

NEW !

B= 12 **E=** 46 **F=** 29 **Y=** 15 **L=**37

Z= 9 **Rot=** S **Sca=** 06E

O.E. UNITED TEC 5980440 5980440-DV30SM

UNITED TEC 6743040M030SM 6767540M030SM 6873740M030SM
SM67430 SM67675 SM68737

MERCURY

VALEO

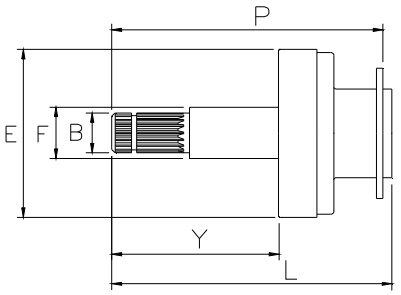

START AND STOP SYSTEM

VAL003

6135

NEW !

B= 16,8 **E=** 50 **F=** 22 **Y=** 57 **L=**87

P= 85 **Z=** 33 **Rot=** S **Sca=** 04E

O.E. VALEO 198159

VALEO ESW20ER121

AUDI, SKODA, VOLKSWAGEN

VALEO

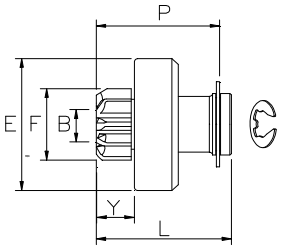

VAL001

6029

B= 11 **E=** 44 **F=** 26 **Y=** 12 **L=**41

P= 38 **Z=** 9 **Rot=** D **Sca=** 05E

O.E. VALEO 193512 594726

VALEO TS8E2 TS8E6

CITROEN, RENAULT

6051

B= 11 **E=** 46 **F=** 24 **Y=** 12 **L=**41

P= 38 **Z=** 8 **Rot=** D **Sca=** 05E

O.E. VALEO 191769

VALEO TS10E4 TS10E5

RENAULT

6070

B= 11 **E=** 46 **F=** 27 **Y=** 15 **L=**44

P= 41 **Z=** 8 **Rot=** D **Sca=** 05E

O.E. VALEO 194440 194480 594734

VALEO TS10E1

CITROEN, PEUGEOT, TOYOTA

6094

B= 11 **E=** 46 **F=** 27 **Y=** 12 **L=**41

P= 38 **Z=** 8 **Rot=** D **Sca=** 05E

O.E. VALEO 192651 594725

NISSAN 23300-1F770 23300-1F771 23300-1F772 23300-1F77A 23300-1F77B 23300-9F600 23300-9F660 23300-9F661 23300-9F662 23300-9F66A 23300-AX000 23300-AX001 23300-AX002 23300-AX00A 23300-AX00B 23300-AX00C

VALEO TS8E3 TS8E4 TS8E5

NISSAN

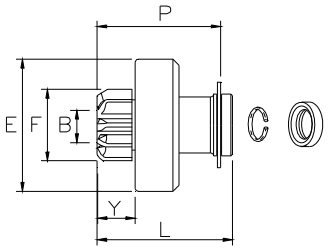

VAL002

2026

B= 11 **E=** 46 **F=** 25 **Y=** 12 **L=**43

P= 39 **Z=** 9 **Rot=** D **Sca=** 10E

O.E. VALEO 187428

VALEO D7E2

PEUGEOT, RENAULT

2064

B= 11 **E=** 46 **F=** 25 **Y=** 12 **L=**41

P= 38 **Z=** 9 **Rot=** D **Sca=** 10E

O.E. VALEO 187336 187863 187996

VALEO

188251 492828 594287 NE949

VALEO D7E1 D7E16 D7E23 D7E24 D7E37 D7E39 D7E43 D7E5 D7E52

CITROEN, FIAT, PEUGEOT, RENAULT

2142

B= 11 **E=** 46 **F=** 24 **Y=** 12 **L=**44

P= 38 **Z=** 8 **Rot=** D **Sca=** 10E

O.E. VALEO 182848 187788 494829 594345 NE971

VALEO D7E15 D7E18 D7E28 D7E4 D7E6 D7E8

MERCEDES, RENAULT

2299

B= 11 **E=** 46 **F=** 27 **Y=** 12 **L=**44

P= 38 **Z=** 8 **Rot=** D **Sca=** 10E

O.E. VALEO 190694 191775 594451

VALEO D7E29 D7E30 D7E31 D7E32

NISSAN

2336

B= 11 **E=** 46 **F=** 24 **Y=** 12 **L=**41

P= 38 **Z=** 8 **Rot=** D **Sca=** 10E

O.E. GENERAL M.93297293
VALEO 090800 188440 190993 494830 594436

GENERAL M.93260358
VALEO D7E19 D7E20 D7E22 D7E27 D7E47

DACIA, RENAULT

6050

B= 11 **E=** 46 **F=** 27 **Y=** 12 **L=**41

P= 38 **Z=** 8 **Rot=** D **Sca=** 10E

O.E. VALEO 192125 594696

VALEO D7E40 D7E41 D7E42

NISSAN

VALEO

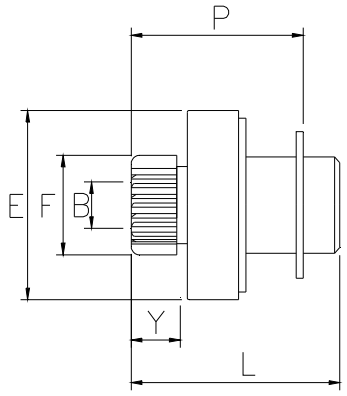

VAL005A

1526

B= 12 **E=** 48 **F=** 26 **Y=** 20 **L=**71

P= 52 **Z=** 9 **Rot=** D **Sca=** 12E

O.E. PARIS R. 099623
VALEO 099623 NE414

PARIS R. D10E75 D10E81 D10E83

AUDI, VOLKSWAGEN

1533

B= 12 **E=** 48 **F=** 26 **Y=** 20 **L=**67

P= 52 **Z=** 9 **Rot=** D **Sca=** 09E

O.E. PARIS R. 101186

PARIS R. D10E79

RENAULT

2815

B= 12 **E=** 48 **F=** 26 **Y=** 20 **L=**67

P= 52 **Z=** 9 **Rot=** D **Sca=** 12E

O.E. BENDIX 325238
CITR.-PEUG. 583533
PARIS R. 079011 092181 092448
093321 095381
PEUGEOT 583533
VALEO 079011 092181 092448
093321 095381 NE171

VALEO

PARIS R. D8E107 D8E115 D8E117
D8E129 D8E133 D8E134
D8E137 D8E139 D8E140
D8E147 D8E151 D9E11
D9E18 D9E19 D9E27
D9E28 D9E7 D9E9

CITROEN, MATRA, PEUGEOT, RENAULT, TALBOT

2835

B= 12 **E=** 48 **F=** 26 **Y=** 13 **L=**60

P= 44 **Z=** 9 **Rot=** D **Sca=** 12E

O.E. BENDIX 325231
PARIS R. 076980 093623 097062
VALEO 076980 093623 097062
NE184

PARIS R. D8E121 D8E142 D8E152
D8E81 D9E12 D9E20
D9E22 D9E26 D9E34
D9E35 D9E37 D9E41

RENAULT

2884

B= 12 **E=** 48 **F=** 30 **Y=** 35 **L=**86

P= 67 **Z=** 9 **Rot=** S **Sca=** 12E

O.E. PARIS R. 077279

PARIS R. D8E102

CITROEN

2905

B= 12 **E=** 48 **F=** 26 **Y=** 16 **L=**67

P= 49 **Z=** 9 **Rot=** D **Sca=** 06E

O.E. BENDIX 325233
PARIS R. 094698 096555
VALEO 094698 096555 NE182

PARIS R. D10E59 D10E69 D8E132
D9E14 D9E15

PEUGEOT, RENAULT, TALBOT

2915

B= 12 **E=** 48 **F=** 26 **Y=** 12 **L=**59

P= 44 **Z=** 9 **Rot=** S **Sca=** 09E

O.E. BENDIX 325232
PARIS R. 095464
VALEO 095464 NE173

PARIS R. D8E130 D8E131

RENAULT

VALEO

3022

B= 12 **E=** 48 **F=** 30 **Y=** 12 **L=**59

P= 44 **Z=** 9 **Rot=** S **Sca=** 09E

O.E. PARIS R. 098437
VALEO 098437 NE615

PARIS R. D8E148

CITROEN

3046

B= 12 **E=** 48 **F=** 26 **Y=** 26 **L=**74

P= 58 **Z=** 9 **Rot=** D **Sca=** 09E

O.E. PARIS R. 097775

PARIS R. D8E145

3197

B= 12 **E=** 48 **F=** 26 **Y=** 16 **L=**64

P= 49 **Z=** 9 **Rot=** D **Sca=** 09E

O.E. PARIS R. 098098
VALEO 098098 NE625

PARIS R. D10E66 D10E74

CITROEN, RENAULT

3207

B= 12 **E=** 48 **F=** 26 **Y=** 14 **L=**61

P= 45 **Z=** 9 **Rot=** D **Sca=** 09E

O.E. PARIS R. 099218
VALEO 099218 NE194

PARIS R. D8E153 D8E157

AUDI, VOLKSWAGEN

6144

NEW !

B= 12 **E=** 48 **F=** 30 **Y=** 15 **L=**45

P= 42 **Z=** 9 **Rot=** D **Sca=** 10E

VALEO TS12E36

BMW

VALEO

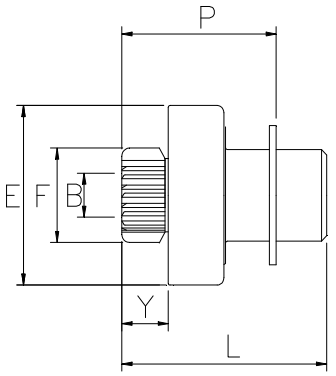

VAL005AA

2836

B= 12 **E=** 48 **F=** 26 **Y=** 20 **L=**67

P= 52 **Z=** 9 **Rot=** S **Sca=** 12E

O.E. BENDIX 325229
PARIS R. 079801 093511 095304
VALEO 079801 093511 095304
NE170

PARIS R. D8E112 D8E120 D8E123
D8E144 D8E158

PEUGEOT, TALBOT, VOLKSWAGEN

3045

B= 12 **E=** 48 **F=** 27 **Y=** 12 **L=**59

P= 44 **Z=** 10 **Rot=** S **Sca=** 09E

O.E. PARIS R. 097614
VALEO 097614 NE189

PARIS R. D8E154

CITROEN

6180

NEW !

B= 12 **E=** 50 **F=** 32 **Y=** 24 **L=**55

P= 54 **Z=** 10 **Rot=** D **Sca=** 10E

O.E. VALEO 190783 594465

VALEO D7G4

VALEO

BMW

6183

NEW !

B= 12 **E=** 48 **F=** 30 **Y=** 29 **L=**66

P= 57 **Z=** 9 **Rot=** D **Sca=** 10E

O.E. VALEO 594314 594356

VALEO D6RA167 D6RA180 D6RA67
D6RA80 D6RA91

HONDA

6237

NEW !

B= 12 **E=** 50 **F=** 28 **Y=** 15 **L=**45

P= 43 **Z=** 10 **Rot=** D **Sca=** 10E

FORD(D)

6238

NEW !

B= 12 **E=** 50 **F=** 32 **Y=** 15 **L=**46

P= 44 **Z=** 12 **Rot=** D **Sca=** 08E

NISSAN 23300-1375R
VALEO 438269 458429 ESW20E26

NISSAN, RENAULT

VALEO

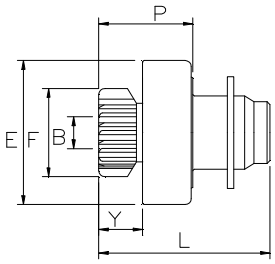

VAL005B

1532

B= 12 **E=** 48 **F=** 26 **Y=** 15 **L=**59

P= 31 **Z=** 9 **Rot=** D **Sca=** 09E

O.E. PARIS R. 104927
VALEO 104927 NE415

PARIS R. D10E87 D10E88 D10E89
D10E90

CITROEN, RENAULT

1622

B= 12 **E=** 48 **F=** 26 **Y=** 14 **L=**55

P= 31 **Z=** 9 **Rot=** S **Sca=** 09E

O.E. PARIS R. 180753
VALEO 180753 NE206

PARIS R. D9E92

RENAULT

1623

B= 12 **E=** 48 **F=** 30 **Y=** 14 **L=**55

P= 31 **Z=** 9 **Rot=** S **Sca=** 09E

O.E. PARIS R. 180754
VALEO 180754 NE207

PARIS R. D9E93

CITROEN

1624

B= 12 **E=** 48 **F=** 27 **Y=** 14 **L=**55

P= 31 **Z=** 10 **Rot=** S **Sca=** 09E

O.E. PARIS R. 180755
VALEO 180755 NE208

PARIS R. D9E94

CITROEN

1685

B= 12 **E=** 48 **F=** 30 **Y=** 34 **L=**74

P= 51 **Z=** 9 **Rot=** S **Sca=** 09E

O.E. PARIS R. 101763
VALEO 101763 NE200

PARIS R. D9E103 D9E130 D9E50

BUKH A/S, RUGGERINI

1686

B= 12 **E=** 48 **F=** 40 **Y=** 29 **L=**69

P= 36 **Z=** 13 **Rot=** S **Sca=** 09E

O.E. PARIS R. 101910
VALEO 101910 NE567

PARIS R. D9E51

BUKH A/S

1721

B= 12 **E=** 48 **F=** 26 **Y=** 15 **L=**51

P= 31 **Z=** 9 **Rot=** D **Sca=** 09E

O.E. CITROEN 96017849
VALEO 182412 184448 594029
594031 NE778 NE784

VALEO D6RA10 D6RA12 D6RA16
D6RA18 D6RA20 D6RA23
D6RA26 D6RA37 D6RA38
D6RA41 D6RA45 D6RA5
D6RA51 D6RA57 D6RA66
D6RA72 D6RA8

CITROEN, FIAT, PEUGEOT, RENAULT

1861

B= 12 **E=** 48 **F=** 26 **Y=** 29 **L=**65

P= 46 **Z=** 9 **Rot=** D **Sca=** 09E

O.E. VALEO 184671 185262 594106
NE829 NE833

VALEO

VALEO D6RA11 D6RA40

VOLVO PENTA

1863

B= 12 **E=** 48 **F=** 28 **Y=** 14 **L=**51

P= 32 **Z=** 10 **Rot=** D **Sca=** 09E

O.E. VALEO 185441 186020 594108
NE830

VALEO D6RA32 D6RA33 D6RA39
D6RA48 D6RA59 D6RA6
D6RA61

AUTOBIANCHI, FIAT, LANCIA, OPEL, RENAULT

1888

B= 12 **E=** 48 **F=** 30 **Y=** 15 **L=**51

P= 31 **Z=** 9 **Rot=** D **Sca=** 09E

O.E. VALEO 185457 594086 NE819

VALEO D6RA22 D6RA52

LOMBARDINI

1937

B= 12 **E=** 50 **F=** 30 **Y=** 29 **L=**66

P= 46 **Z=** 9 **Rot=** S **Sca=** 09E

O.E. VALEO 184795 594034 NE817

VALEO D6RA17 D6RA19 D6RA27
D6RA29 D6RA34 D6RA50
D6RA54 D6RA60

LOMBARDINI, RUGGERINI

1998

B= 12 **E=** 48 **F=** 26 **Y=** 14 **L=**51

P= 32 **Z=** 9 **Rot=** D **Sca=** 05E

O.E. VALEO 186867 186938 187960
188887 594214 NE875

VALEO D6RA137 D6RA138 D6RA141
D6RA185 D6RA187 D6RA511
D6RA53 D6RA571 D6RA572
D6RA63 D6RA661 D6RA721
D6RA85

CITROEN, FIAT, LANCIA, PEUGEOT, RENAULT, VOLVO

1999

B= 12 **E=** 48 **F=** 28 **Y=** 14 **L=**51

P= 32 **Z=** 10 **Rot=** D **Sca=** 05E

O.E. VALEO 186798 187961 594177
594252 NE877

VALEO D6RA100 D6RA107 D6RA108
D6RA109 D6RA133 D6RA162
D6RA163 D6RA169 D6RA249
D6RA293 D6RA56 D6RA62
D6RA73 D6RA82 D6RA83
D6RA93

OPEL, RENAULT

2035

B= 12 **E=** 48 **F=** 28 **Y=** 15 **L=**51

P= 32 **Z=** 8 **Rot=** D **Sca=** 05E

O.E. MIT. MOT. MD620980
MITSUBISHI MD620980
VALEO 187077 594247 NE879

VALEO D6RA76

MITSUBISHI M., NISSAN

2066

B= 12 **E=** 48 **F=** 27 **Y=** 14 **L=**55

P= 43 **Z=** 10 **Rot=** D **Sca=** 09E

O.E. VALEO 182243 183776

VALEO D9E108

FORD(D)

2078

B= 12 **E=** 48 **F=** 26 **Y=** 15 **L=**51

P= 31 **Z=** 9 **Rot=** S **Sca=** 09E

O.E. VALEO 185743 594109 NE790
NE870

VALEO D6RA42 D9E92 ND049

RENAULT

2079

B= 12 **E=** 48 **F=** 27 **Y=** 15 **L=**51

P= 31 **Z=** 10 **Rot=** S **Sca=** 09E

O.E. VALEO 185745 594111 NE872

VALEO D6RA44 D9E94 ND051

CITROEN

2080

B= 12 **E=** 48 **F=** 30 **Y=** 15 **L=**51

P= 31 **Z=** 9 **Rot=** S **Sca=** 09E

VALEO

O.E. VALEO 184799 185744 594035
594110 NE871

VALEO D6RA21 D6RA43 D9E93
ND050

CITROEN, MOTO GUZZI

2083

B= 12 **E=** 48 **F=** 29 **Y=** 40 **L=**80

P= 56 **Z=** 9 **Rot=** S **Sca=** 09E

O.E. VALEO 183593

VALEO D9E104

CITROEN

2130

B= 12 **E=** 48 **F=** 28 **Y=** 15 **L=**54

P= 32 **Z=** 10 **Rot=** D **Sca=** 05E

O.E. VALEO 187567 594303 NE957

VALEO D7R17 D7R42

CITROEN, PEUGEOT

2146

B= 12 **E=** 48 **F=** 30 **Y=** 15 **L=**51

P= 43 **Z=** 11 **Rot=** D **Sca=** 09E

O.E. VALEO 185283 NE869

VALEO D6RA30

FIAT, SEAT

2258

B= 12 **E=** 48 **F=** 30 **Y=** 14 **L=**51

P= 32 **Z=** 11 **Rot=** D **Sca=** 05E

O.E. VALEO 188595 191448 594382

VALEO D6RA101 D6RA104 D6RA105
D6RA110 D6RA115

RENAULT

2259

B= 12 **E=** 48 **F=** 26 **Y=** 21 **L=**57

P= 38 **Z=** 9 **Rot=** D **Sca=** 05E

O.E. VALEO 187328 594248 NE878

VALEO D6RA168 D6RA68

MERCEDES

2377

B= 12 **E=** 48 **F=** 26 **Y=** 14 **L=**45

P= 32 **Z=** 9 **Rot=** D **Sca=** 05E

O.E. VALEO 191601 192978

VALEO D6G1 D6G3 D6G32 D6G33 D6G5 D6G98

FIAT, LANCIA, MERCEDES, OPEL

2378

B= 12 **E=** 50 **F=** 33 **Y=** 15 **L=**45

P= 31 **Z=** 10 **Rot=** D **Sca=** 10E

O.E. VALEO 191362 594635 594657

VALEO D7G11

NISSAN, OPEL, RENAULT

3148

B= 12 **E=** 48 **F=** 26 **Y=** 29 **L=**69

P= 45 **Z=** 9 **Rot=** D **Sca=** 09E

O.E. PARIS R. 098896 106009
VALEO 098896 106009 NE205

PARIS R. D9E31 D9E32 D9E40 D9E45 D9E53 D9E64 D9E75 D9E82 D9E87 D9E95

CITROEN, MATRA, PEUGEOT, RENAULT, TALBOT

3158

B= 12 **E=** 48 **F=** 26 **Y=** 14 **L=**55

P= 30 **Z=** 9 **Rot=** D **Sca=** 09E

O.E. FIAT 9405835568
PARIS R. 013610 099931
VALEO 013610 099931 181804 NE197

PARIS R. D9E100 D9E101 D9E123 D9E129 D9E36 D9E38 D9E39 D9E46 D9E48 D9E49 D9E52 D9E54 D9E55 D9E56 D9E61 D9E62 D9E66 D9E68 D9E69 D9E70 D9E74 D9E76 D9E77 D9E771 D9E78 D9E79 D9E81 D9E85 D9E851 D9E852 D9E86

CITROEN, PEUGEOT, RENAULT, VOLVO

VALEO

3159

B= 12 **E=** 48 **F=** 26 **Y=** 19 **L=**60

P= 36 **Z=** 9 **Rot=** S **Sca=** 09E

O.E. PARIS R. 102846
VALEO 102846 NE201

PARIS R. D9E57 D9E98

PEUGEOT

3177

B= 12 **E=** 48 **F=** 26 **Y=** 24 **L=**64

P= 41 **Z=** 9 **Rot=** D **Sca=** 09E

O.E. PARIS R. 101292
VALEO 101292 NE199

PARIS R. D9E43 D9E44 D9E83

MATRA, PEUGEOT, TALBOT

3198

B= 12 **E=** 50 **F=** 30 **Y=** 15 **L=**59

P= 31 **Z=** 11 **Rot=** D **Sca=** 09E

O.E. PARIS R. 103611
VALEO 103611 NE202

PARIS R. D10E85 D10E92

PEUGEOT, RENAULT

6038

B= 12 **E=** 50 **F=** 28 **Y=** 42 **L=**73

P= 59 **Z=** 10 **Rot=** D **Sca=** 09E

O.E. VALEO 193462 594729

VALEO D7G15 D7G18 D7G22

CHRYSLER, MERCEDES

6039

B= 12 **E=** 48 **F=** 26 **Y=** 24 **L=**61

P= 53 **Z=** 9 **Rot=** S **Sca=** 10E

O.E. VALEO 187254 594172 594284

VALEO D6RA55

BMW

6065

B= 12 **E=** 48 **F=** 26 **Y=** 24 **L=**61
P= 53 **Z=** 9 **Rot=** S **Sca=** 09E

O.E. VALEO 186304
VALEO D6RA75
BMW

6068

B= 12 **E=** 48 **F=** 27 **Y=** 20 **L=**56
P= 37 **Z=** 8 **Rot=** D **Sca=** 09E

BMW

6071

B= 12 **E=** 48 **F=** 27 **Y=** 24 **L=**65
P= 41 **Z=** 10 **Rot=** D **Sca=** 09E

O.E. VALEO 183772

6072

B= 12 **E=** 48 **F=** 30 **Y=** 14 **L=**55
P= 31 **Z=** 11 **Rot=** D **Sca=** 09E

O.E. VALEO 184917
VALEO D9E123
FIAT, INNOCENTI, LANCIA

6090

B= 12 **E=** 48 **F=** 29 **Y=** 15 **L=**46
P= 43 **Z=** 11 **Rot=** D **Sca=** 10E

O.E. VALEO 192929 594631
VALEO D7G26 D7G3 TS18E13
CITROEN, PEUGEOT, TOYOTA

6093

B= 12 **E=** 50 **F=** 32 **Y=** 14 **L=**45
P= 31 **Z=** 10 **Rot=** D **Sca=** 08E

O.E. VALEO 193013 594747
MITSUBISHI M1T80681
NISSAN 23300-00Q0D 23300-3400A9 23300-JG70A
VALEO TS22E5 TS22E5B

VALEO

NISSAN, OPEL, RENAULT

6143

NEW !

B= 12 **E=** 48 **F=** 26 **Y=** 19 **L=**55
P= 47 **Z=** 9 **Rot=** D **Sca=** 09E

O.E. VALEO 184039 594030 594033
VALEO D6RA15 D6RA7
BMW

6166

NEW !

B= 12 **E=** 50 **F=** 28 **Y=** 15 **L=**45
P= 31 **Z=** 10 **Rot=** D **Sca=** 08E

O.E. VALEO 194372 195356 594777
VALEO TS18E33 TS18E331
OPEL

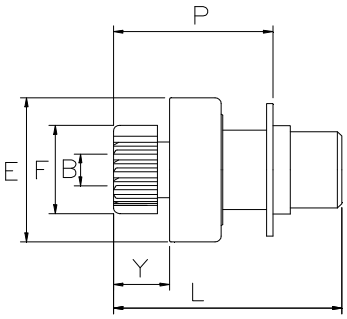

VAL005C

3048

B= 12 **E=** 50 **F=** 26 **Y=** 22 **L=**71
P= 54 **Z=** 9 **Rot=** S **Sca=** 09E

O.E. PARIS R. 098555
VALEO 098555 NE192
PARIS R. D10E72

VALEO

PEUGEOT

3149

B= 12 **E=** 50 **F=** 28 **Y=** 16 **L=**61

P= 49 **Z=** 10 **Rot=** D **Sca=** 09E

O.E. PARIS R. 099738
VALEO 099738 NE196

PARIS R. D11E172

RENAULT

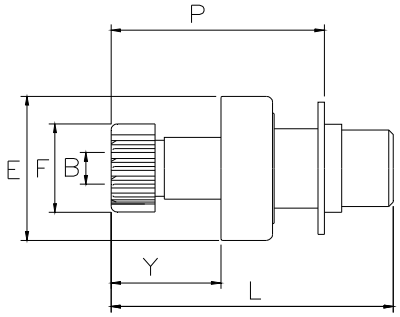

VAL005D

1840

B= 12 **E=** 50 **F=** 26 **Y=** 29 **L=**78

P= 62 **Z=** 9 **Rot=** D **Sca=** 09E

O.E. VALEO 103780 NE635

VALEO D10E86

PEUGEOT

2081

B= 12 **E=** 50 **F=** 27 **Y=** 29 **L=**78

P= 62 **Z=** 10 **Rot=** D **Sca=** 09E

O.E. VALEO 184965

VALEO D10E98

VALEO

2933

B= 12 **E=** 50 **F=** 29 **Y=** 35 **L=**80

P= 67 **Z=** 9 **Rot=** D **Sca=** 09E

O.E. PARIS R. 096507 097843
VALEO 096507 097843 NE190

PARIS R. D11E163 D11E169 D11E176
D11E177

CITROEN, PEUGEOT

3034

B= 12 **E=** 50 **F=** 29 **Y=** 42 **L=**87

P= 75 **Z=** 9 **Rot=** S **Sca=** 09E

O.E. FIAT 5510038
PARIS R. 096761
VALEO 096761 NE183

PARIS R. D11E164

CITROEN

3138

B= 12 **E=** 50 **F=** 29 **Y=** 35 **L=**80

P= 67 **Z=** 9 **Rot=** S **Sca=** 09E

O.E. FIAT 5545833
PARIS R. 100096
VALEO 100096 NE198

PARIS R. D11E173 D11E187

CITROEN, FIAT

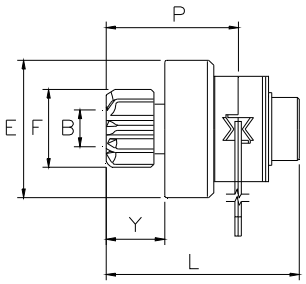

VAL005G

1529

B= 12 **E=** 48 **F=** 26 **Y=** 20 **L=**59

P= 43 **Z=** 9 **Rot=** D **Sca=** 09E

O.E. BENDIX 331607
DUCELLIER 583307 583314
PARIS R. 180570
VALEO 180570 583307 583314
NE311 NE502

DUCELLIER 534046 534048 534050
534051 534052

CITROEN, FIAT, PEUGEOT, TALBOT

1625

B= 12 **E=** 46 **F=** 30 **Y=** 14 **L=**53

P= 36 **Z=** 11 **Rot=** D **Sca=** 09E

O.E. BENDIX 331063
DUCELLIER 583298
VALEO 583298 NE309

DUCELLIER 532024 532027

SEAT

VALEO

1626

B= 12 **E=** 46 **F=** 30 **Y=** 20 **L=**59

P= 43 **Z=** 11 **Rot=** D **Sca=** 09E

O.E. BENDIX 331035
DUCELLIER 583300
VALEO 583300 NE310

DUCELLIER 532025

SEAT

1627

B= 12 **E=** 46 **F=** 26 **Y=** 25 **L=**64

P= 57 **Z=** 9 **Rot=** S **Sca=** 09E

O.E. BENDIX 331435
DUCELLIER 583305
VALEO 583305 NE461

DUCELLIER 534045 534049

PEUGEOT

3221

B= 12 **E=** 48 **F=** 26 **Y=** 13 **L=**53

P= 36 **Z=** 9 **Rot=** D **Sca=** 09E

O.E. BENDIX 327585 331025 331032
DUCELLIER 583277 583289 583336
583347
PARIS R. 106140 183917
VALEO 106140 183917 583277
583289 583336 583347
NE307 NE308 NE603

DUCELLIER 534023 534029 534031
534032 534039 534042
534043 534044 534047
534054 534055 534057

CITROEN, PEUGEOT, RENAULT

VALEO

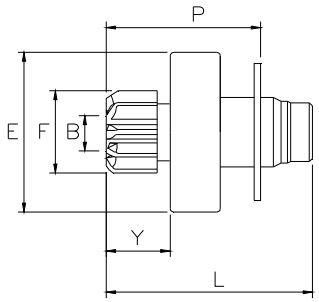

VAL005R

1551

B= 12 **E=** 54 **F=** 32 **Y=** 17 **L=**61

P= 45 **Z=** 12 **Rot=** D **Sca=** 09E

O.E. PARIS R. 105538 185182
VALEO 105538 182047 185182
594245 NE209 NE883

PARIS R. D9R134 D9R73

RENAULT

1552

B= 12 **E=** 54 **F=** 28 **Y=** 17 **L=**61

P= 45 **Z=** 10 **Rot=** D **Sca=** 09E

O.E. PARIS R. 105540
VALEO 105540 182052 NE210

PARIS R. D9R121 D9R84

CITROEN, PEUGEOT, TALBOT

1581

B= 12 **E=** 54 **F=** 34 **Y=** 32 **L=**76

P= 60 **Z=** 11 **Rot=** D **Sca=** 09E

O.E. PARIS R. 180826
VALEO 180826 182177 NE211

PARIS R. D9R90

VALEO

CITROEN, PEUGEOT

1619

B= 12 **E=** 54 **F=** 37 **Y=** 17 **L=**61

P= 45 **Z=** 9 **Rot=** D **Sca=** 09E

O.E. PARIS R. 181068
VALEO 181068 182178 NE212

PARIS R. D9R91

LAND ROVER

1638

B= 12 **E=** 54 **F=** 30 **Y=** 14 **L=**59

P= 42 **Z=** 11 **Rot=** D **Sca=** 09E

O.E. PARIS R. 180665
VALEO 180665 NE413

PARIS R. D10E921

AMERICAN MOT.CO.

1677

B= 12 **E=** 54 **F=** 28 **Y=** 17 **L=**65

P= 49 **Z=** 10 **Rot=** D **Sca=** 09E

O.E. VALEO 180719 NE489

VALEO D11E272

JEEP

1688

B= 12 **E=** 54 **F=** 30 **Y=** 17 **L=**61

P= 45 **Z=** 11 **Rot=** D **Sca=** 09E

O.E. PARIS R. 180827 184530
VALEO 180827 182176 184530
185675 186456 594042
NE776 NE832

PARIS R. D9R112 D9R118 D9R122
D9R135 D9R89 D9R99

VALEO D9R119 D9R149 D9R99

MERCEDES, PEUGEOT, RENAULT, SSANGYONG

1794

B= 12 **E=** 54 **F=** 34 **Y=** 30 **L=**76

P= 60 **Z=** 11 **Rot=** S **Sca=** 09E

O.E. PARIS R. 183412
VALEO 183412 594039 NE807

PARIS R. D9R97

VALEO

CITROEN

1795

B= 12 **E=** 54 **F=** 37 **Y=** 17 **L=**61

P= 44 **Z=** 9 **Rot=** D **Sca=** 09E

O.E. PARIS R. 183518
VALEO 183518 594040 NE881

PARIS R. D9R105 D9R1050

PEUGEOT

1797

B= 12 **E=** 54 **F=** 31 **Y=** 32 **L=**76

P= 60 **Z=** 12 **Rot=** D **Sca=** 09E

O.E. PARIS R. 183410
VALEO 183410 594038 NE880

PARIS R. D9R96

CITROEN

1798

B= 12 **E=** 54 **F=** 29 **Y=** 17 **L=**61

P= 45 **Z=** 9 **Rot=** D **Sca=** 09E

O.E. PARIS R. 183515
VALEO 183515 594041 NE882

PARIS R. D9R106

PEUGEOT

1811

B= 12 **E=** 54 **F=** 43 **Y=** 39 **L=**84

P= 67 **Z=** 11 **Rot=** D **Sca=** 09E

O.E. PARIS R. 184194
VALEO 184194 594043

PARIS R. D9R116

VOLVO PENTA

1884

B= 12 **E=** 54 **F=** 28 **Y=** 15 **L=**54

P= 43 **Z=** 10 **Rot=** D **Sca=** 09E

O.E. VALEO 185290 188256 594136
594368 NE831

VALEO D7R1 D7R11 D7R15
D7R151 D7R2 D7R24
D7R3 D7R33 D7R4
D7R64

VALEO

CITROEN, FORD(D), PEUGEOT, ROVER, TATA

1953

B= 12 **E=** 54 **F=** 30 **Y=** 15 **L=**54

P= 43 **Z=** 11 **Rot=** D **Sca=** 09E

O.E. VALEO 185915 594185 NE834

VALEO D7R12 D7R13 D7R16
D7R18 D7R20 D7R25
D7R26 D7R27 D7R35
D7R40 D7R43 D7R44
D7R46 D7R47 D7R48
D7R49 D7R5 D7R65
D7R7 D7R8 D7R9
D8R27 D8R28 D8R29
D8R49

CITROEN, FIAT, LANCIA, NISSAN, OPEL, PEUGEOT, RENAULT, SUZUKI, VOLVO

2098

B= 12 **E=** 54 **F=** 31 **Y=** 17 **L=**61

P= 45 **Z=** 10 **Rot=** D **Sca=** 09E

O.E. VALEO 186321 594251 NE885

VALEO D9R142 ND161

RENAULT

2131

B= 12 **E=** 54 **F=** 32 **Y=** 15 **L=**55

P= 45 **Z=** 10 **Rot=** D **Sca=** 05E

O.E. VALEO 187983 594324 NE966

VALEO D7R22 D7R23

RENAULT

2207

B= 12 **E=** 54 **F=** 29 **Y=** 15 **L=**54

P= 44 **Z=** 11 **Rot=** D **Sca=** 10E

O.E. VALEO 059427 187528 594279
NE942

VALEO D7R19 D7R28

MERCEDES, STILL

VALEO

2244

B= 12 **E=** 54 **F=** 32 **Y=** 15 **L=**54

P= 43 **Z=** 10 **Rot=** D **Sca=** 09E

O.E. VALEO 188993 198993 594410

VALEO D7R34 D8R1 D7R53 TM000A34101 D7RP204 TM000A36101

OPEL, RENAULT

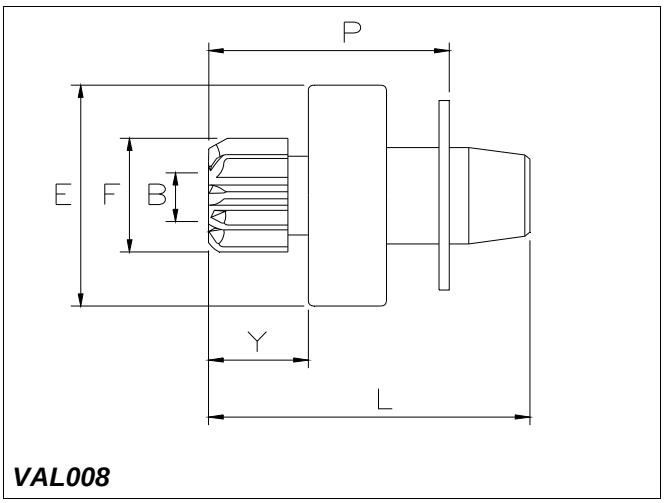

VAL008

6092

B= 12 **E=** 54 **F=** 33 **Y=** 29 **L=**69

P= 58 **Z=** 10 **Rot=** D **Sca=** 10E

O.E. VALEO 187084 594308

VALEO D7R14

ATLAS COPCO, JOHN DEERE

6148

NEW !

B= 12 **E=** 54 **F=** 35 **Y=** 29 **L=**69

P= 58 **Z=** 9 **Rot=** D **Sca=** 10E

O.E. VALEO 188729 594628

VALEO 573387 D7R41

RENAULT

VALEO

6179

NEW !

B= 12 **E=** 48 **F=** 30 **Y=** 32 **L=**69

P= 62 **Z=** 9 **Rot=** D **Sca=** 05E

O.E. VALEO 188125 594361

VALEO D6RA181 D6RA81

HONDA

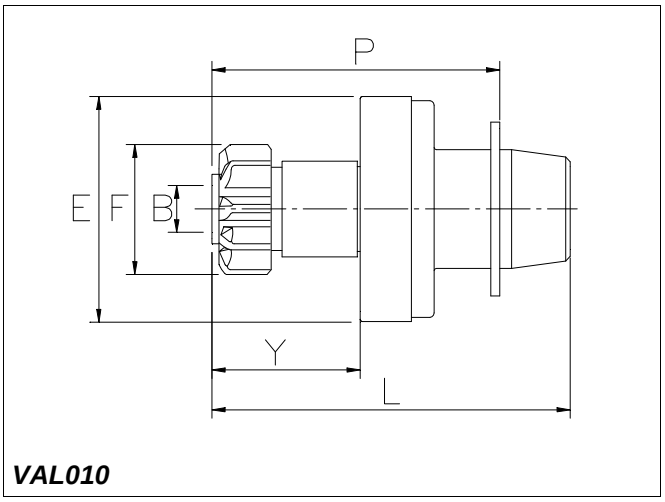

VAL010

2387

B= 12 **E=** 54 **F=** 29 **Y=** 52 **L=**91

P= 81 **Z=** 11 **Rot=** S **Sca=** 09E

O.E. VALEO 188270 594389 594699

VALEO D7RS129 D7RS31 D7RS29 D7RS30

AUDI, FORD(D), SEAT, SKODA, VOLKSWAGEN

2394

B= 12 **E=** 50 **F=** 29 **Y=** 51 **L=**82

P= 79 **Z=** 10 **Rot=** S **Sca=** 10E

O.E. VALEO 191548

VALEO D6GS11 D6GS12 D6GS13

AUDI, SEAT, SKODA, VOLKSWAGEN

VALEO

6182

NEW !

B= 12 **E=** 54 **F=** 29 **Y=** 53 **L=**93

P= 84 **Z=** 11 **Rot=** S **Sca=** 09E

O.E. VALEO 190637 594472

VALEO D7RS150 D7RS50

AUDI, FORD(D), SEAT, SKODA, VOLKSWAGEN

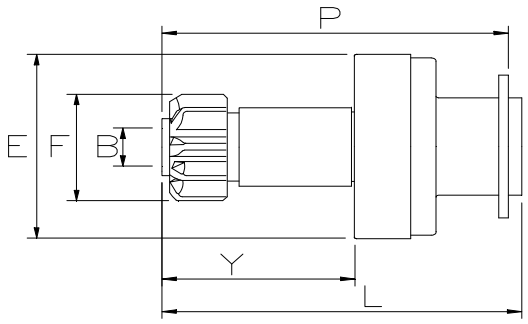

VAL010A

6091

B= 12 **E=** 50 **F=** 29 **Y=** 57 **L=**88

P= 85 **Z=** 11 **Rot=** S **Sca=** 08E

O.E. VALEO 192752

VALEO TS18E3

AUDI, SEAT, SKODA, VOLKSWAGEN

6163

NEW !

B= 12 **E=** 48 **F=** 29 **Y=** 50 **L=**81

P= 79 **Z=** 11 **Rot=** S **Sca=** 04E

O.E. VALEO 192750

VALEO TS18E1

AUDI, SEAT, SKODA, VOLKSWAGEN

VALEO

6174

NEW !

B= 12 **E=** 50 **F=** 29 **Y=** 58 **L=**90

P= 88 **Z=** 11 **Rot=** S **Sca=** 10E

O.E. VALEO 198851

VALEO TS18ER20 TS18ER22

AUDI, SEAT, SKODA, VOLKSWAGEN

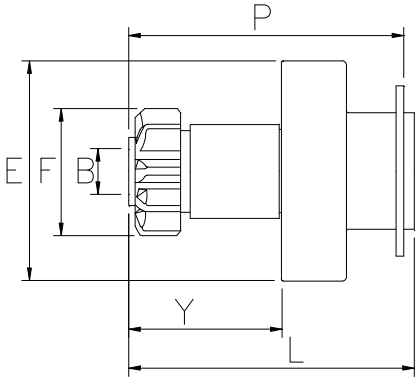

VAL011

6164

NEW !

B= 12 **E=** 48 **F=** 29 **Y=** 51 **L=**82

P= 80 **Z=** 11 **Rot=** S **Sca=** 08E

O.E. VALEO 191355

VALEO D7GS8

AUDI, SEAT, SKODA, VOLKSWAGEN

6165

NEW !

B= 12 **E=** 49 **F=** 29 **Y=** 59 **L=**90

P= 88 **Z=** 11 **Rot=** S **Sca=** 04E

O.E. VALEO 191686 594678

VALEO D7GS10

AUDI, SEAT, SKODA, VOLKSWAGEN

6181

NEW !

B= 12 **E=** 48 **F=** 30 **Y=** 51 **L=**83

P= 81 **Z=** 9 **Rot=** D **Sca=** 08E

VALEO D7GS9

AUDI, VOLKSWAGEN

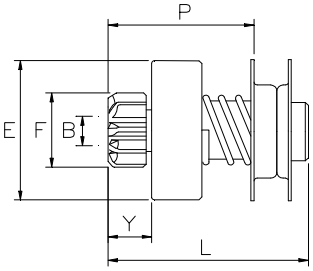

VAL020

1637

B= 14 **E=** 48 **F=** 28 **Y=** 20 **L=**71

P= 53 **Z=** 10 **Rot=** S **Sca=** 11E

O.E. BENDIX 302282
DUCELLIER 608358
VALEO 608358

DUCELLIER 6229

CITROEN

2386

B= 12 **E=** 48 **F=** 30 **Y=** 12 **L=**59

P= 44 **Z=** 9 **Rot=** D **Sca=** 06E

O.E. BENDIX 273711 276122 282298
320430
DUCELLIER 069571 073163
VALEO 069571 073163

DUCELLIER 6010B 6048

VALEO

RENAULT

2395

B= 12 **E=** 48 **F=** 26 **Y=** 12 **L=**59

P= 44 **Z=** 9 **Rot=** S **Sca=** 09E

O.E. BENDIX 286999
DUCELLIER 077604
VALEO 077604

DUCELLIER 6113

RENAULT

2481

B= 12 **E=** 48 **F=** 30 **Y=** 14 **L=**59

P= 44 **Z=** 9 **Rot=** D **Sca=** 09E

O.E. BENDIX 282462
DUCELLIER 076337
VALEO 076337

RENAULT

2484

B= 12 **E=** 48 **F=** 30 **Y=** 12 **L=**59

P= 44 **Z=** 9 **Rot=** D **Sca=** 09E

O.E. BENDIX 278204
DUCELLIER 073431
VALEO 073431

DAF, RENAULT

2487

B= 12 **E=** 48 **F=** 30 **Y=** 20 **L=**69

P= 56 **Z=** 9 **Rot=** D **Sca=** 06R

O.E. BENDIX 244435
DUCELLIER 081699 083849
PARIS R. 053637
VALEO 053637 081699 083849

PARIS R. D8L19 D8L25

PANHARD, PEUGEOT

2495

B= 12 **E=** 48 **F=** 30 **Y=** 17 **L=**69

P= 50 **Z=** 9 **Rot=** D **Sca=** 09E

O.E. BENDIX 288423
DUCELLIER 078821
VALEO 078821

DAF

2571

B= 12 **E=** 48 **F=** 30 **Y=** 19 **L=**69

P= 51 **Z=** 9 **Rot=** D **Sca=** 09E

O.E. BENDIX 282459
DUCELLIER 075453
VALEO 075453

SIMCA

2582

B= 12 **E=** 48 **F=** 29 **Y=** 17 **L=**69

P= 53 **Z=** 9 **Rot=** D **Sca=** 03E

O.E. BENDIX 281975 327456 327457
PARIS R. 053196
VALEO 053196

PARIS R. D8E22 D8E27 D8E31
D8E36 D8E37 D8E47

PANHARD, PEUGEOT

2608

B= 12 **E=** 48 **F=** 26 **Y=** 14 **L=**59

P= 44 **Z=** 9 **Rot=** S **Sca=** 09E

O.E. BENDIX 289862 302613
DUCELLIER 060846 681378
VALEO 060846 681378 NE324

DUCELLIER 532021 532023 6185
6219

RENAULT

2609

B= 12 **E=** 48 **F=** 26 **Y=** 14 **L=**59

P= 44 **Z=** 9 **Rot=** S **Sca=** 09E

O.E. BENDIX 290467
DUCELLIER 060788
VALEO 060788

DUCELLIER 6135

RENAULT

2651

B= 12 **E=** 48 **F=** 30 **Y=** 19 **L=**69

P= 51 **Z=** 9 **Rot=** D **Sca=** 06E

O.E. BENDIX 277127 277789 279103
320422
DUCELLIER 069670 069865
VALEO 069670 069865

DUCELLIER 6020A 6035A 6073A

LABOURIER, PANHARD, SIMCA

VALEO

2653

B= 12 **E=** 48 **F=** 30 **Y=** 20 **L=**69

P= 51 **Z=** 9 **Rot=** D **Sca=** 09E

O.E. BENDIX 281025 293422
DUCELLIER 073893
VALEO 073893 NE563 NE584

DUCELLIER 6020 6035 6081

FENWICK, PEUGEOT, SAXBY

2659

B= 12 **E=** 48 **F=** 26 **Y=** 20 **L=**68

P= 51 **Z=** 9 **Rot=** S **Sca=** 09E

O.E. BENDIX 292576 296582 299960
305952 309001
DUCELLIER 017946 606415 611734
PARIS R. 075593 078863 092081
093625 096119
VALEO 017946 075593 078863
092081 093625 096119
606415 611734 NE181
NE316

DUCELLIER 532011 533001 6155
6161

PARIS R. D8E136 D8E78 D8E88
D8E95

PEUGEOT, TALBOT

2664

B= 12 **E=** 48 **F=** 26 **Y=** 13 **L=**61

P= 44 **Z=** 9 **Rot=** D **Sca=** 09E

O.E. BENDIX 286942 293398 295883
297440 303300 303710
305949 307049 309008
DUCELLIER 018678 079692 606416
609477 611736 681380
VALEO 018678 079692 183782
606416 609477 611736
681380 NE325

DUCELLIER 532000 532001 532017
6162 6183CFG 6187
6203 6206 6224
6227AB 6227CD 6231ABD

LANCIA, RENAULT, TALBOT, VOLVO

2665

B= 12 **E=** 48 **F=** 26 **Y=** 13 **L=**61

P= 44 **Z=** 9 **Rot=** S **Sca=** 09E

O.E. BENDIX 294704
DUCELLIER 018627
VALEO 018627

SIMCA

2675

B= 12 **E=** 48 **F=** 29 **Y=** 18 **L=**68

P= 53 **Z=** 9 **Rot=** D **Sca=** 09E

O.E.	BENDIX	301990	327122	
	PARIS R.	070384	097584	103790
	VALEO	070384	097584	103790
		184620	NE528	NE627
	PARIS R.	D8E105	D8E55	D8E55T
		D8E56	D8E57	D8E58
		D8E98		
	VALEO	D10E68	D10E84	

PANHARD, PEUGEOT, RENAULT V.I., SAVIEM

2721

B= 12 **E=** 48 **F=** 30 **Y=** 14 **L=**59

P= 44 **Z=** 9 **Rot=** D **Sca=** 09E

O.E.	BENDIX	291026
	DUCELLIER	016866
	VALEO	016866

DAF

2725

B= 12 **E=** 48 **F=** 28 **Y=** 20 **L=**68

P= 51 **Z=** 10 **Rot=** D **Sca=** 09E

O.E.	BENDIX	297747	297986	305833
		306848		
	DUCELLIER	021385	611735	
	PARIS R.	078860	092080	
	VALEO	021385	078860	092080
		611735	NE317	
	DUCELLIER	6176		
	PARIS R.	D8E77	D8E87	

TALBOT

2750

B= 12 **E=** 48 **F=** 26 **Y=** 20 **L=**68

P= 51 **Z=** 9 **Rot=** D **Sca=** 09E

O.E.	BENDIX	299033	299955	310629
		313910	324565	325228
	DUCELLIER	605028	605055	612355
	FIAT	9937711		
	PARIS R.	078862	092079	093297
		096118		
	VALEO	078862	092079	093297
		096118	605028	605055
		612355	NE180	NE319
	DUCELLIER	532005	532007	532020
		532026	533000	533002
		533003	533004	534003
		534004	534005	534007
		6189	6190	6212
		6216	6220	6226
		6237	6238	6242
	PARIS R.	D8E114	D8E83	

ALFA ROMEO, CITROEN, LANCIA, PEUGEOT, RENAULT, TALBOT

2773

B= 12 **E=** 48 **F=** 26 **Y=** 20 **L=**69

P= 53 **Z=** 9 **Rot=** D **Sca=** 09E

O.E.	BENDIX	294166	300641	325230
	PARIS R.	059058	073684	075162
		075165	078265	093509
		093670	096859	097298
	VALEO	059058	073684	075162
		075165	078265	093509
		093670	096859	097298
		NE185		
	PARIS R.	D10E43	D10E48	D10E54
		D10E57	D10E63	D10E64
		D10E65	D10E76	D10E80
		D8E104	D8E118	D8E122
		D8E124	D8E43	D8E49
		D8E59	D8E71	D8E76
		D8E84	D8E89	D8E96

PEUGEOT, RENAULT, TALBOT

2775

B= 14 **E=** 48 **F=** 30 **Y=** 17 **L=**68

P= 50 **Z=** 9 **Rot=** S **Sca=** 06E

O.E.	BENDIX	295023	308479
	DUCELLIER	022154	
	VALEO	022154	NE301
	DUCELLIER	6178AB	

PEUGEOT

2795

B= 12 **E=** 48 **F=** 30 **Y=** 29 **L=**87

P= 70 **Z=** 9 **Rot=** S **Sca=** 09E

O.E.	BENDIX	302303	
	DUCELLIER	606052	
	VALEO	606052	NE312
	DUCELLIER	6215	

CITROEN

2813

B= 12 **E=** 48 **F=** 28 **Y=** 13 **L=**62

P= 46 **Z=** 8 **Rot=** D **Sca=** 09E

O.E.	PARIS R.	079475	093647
	VALEO	079475	093647	NE166
	PARIS R.	D8E108	D8E125	

ALFA ROMEO

2814

B= 12 **E=** 48 **F=** 26 **Y=** 12 **L=**61

P= 45 **Z=** 9 **Rot=** D **Sca=** 09E

O.E. PARIS R. 078859 079804 092078
093621 093649
VALEO 078859 079804 092078
093621 093649 NE165
NE167

PARIS R. D8E109 D8E126 D8E75
D8E82

ALFA ROMEO, RENAULT, TALBOT

2863

B= 12 **E=** 48 **F=** 26 **Y=** 20 **L=**69

P= 53 **Z=** 9 **Rot=** S **Sca=** 09E

O.E. BENDIX 300645
PARIS R. 070624 076609 092180
093510 097299
VALEO 070624 076609 092180
093510 097299 NE186

PARIS R. D8E106 D8E113 D8E119
D8E50 D8E94 D8E97

PEUGEOT

2899

B= 12 **E=** 48 **F=** 26 **Y=** 20 **L=**68

P= 50 **Z=** 9 **Rot=** D **Sca=** 11E

O.E. BENDIX 307070
DUCELLIER 611718
VALEO 611718 NE315

DUCELLIER 6223 6244 6245

MATRA, TALBOT

2900

B= 12 **E=** 48 **F=** 30 **Y=** 14 **L=**59

P= 45 **Z=** 9 **Rot=** S **Sca=** 09E

O.E. BENDIX 290401 302922 322135
DUCELLIER 060991
VALEO 060991 NE303

DUCELLIER 6139 6202

CITROEN

VALEO

2918

B= 12 **E=** 48 **F=** 30 **Y=** 16 **L=**69

P= 53 **Z=** 9 **Rot=** S **Sca=** 09E

O.E. PARIS R. 074748
VALEO 074748 NE158

PARIS R. D10E47 D10E73

PEUGEOT

2929

B= 12 **E=** 48 **F=** 26 **Y=** 32 **L=**80

P= 63 **Z=** 9 **Rot=** D **Sca=** 09E

O.E. BENDIX 314098
DUCELLIER 680589
LUCAS 54262393
VALEO 680589 NE321

DUCELLIER 6236

CITROEN

3030

B= 14 **E=** 48 **F=** 30 **Y=** 17 **L=**68

P= 50 **Z=** 9 **Rot=** S **Sca=** 11E

O.E. BENDIX 311672
DUCELLIER 681060
VALEO 681060 NE323

DUCELLIER 6178CD

PEUGEOT

3031

B= 13 **E=** 48 **F=** 26 **Y=** 13 **L=**61

P= 44 **Z=** 9 **Rot=** D **Sca=** 11E

O.E. BENDIX 310626 314529
DUCELLIER 611942
VALEO 611942 NE314

DUCELLIER 532002 532003 532004
532008 532009 532010
532018 6231C

CITROEN, PEUGEOT, RENAULT

3133

B= 12 **E=** 48 **F=** 28 **Y=** 14 **L=**59

P= 44 **Z=** 10 **Rot=** S **Sca=** 09E

O.E. BENDIX 317047
DUCELLIER 681873
VALEO 681873 NE329

DUCELLIER 532012

CITROEN

3146

B= 13 **E=** 48 **F=** 26 **Y=** 20 **L=**68

P= 50 **Z=** 9 **Rot=** D **Sca=** 11E

O.E. BENDIX 315199
DUCELLIER 682215
VALEO 682215 NE331

DUCELLIER 532014

CITROEN, PEUGEOT, RENAULT, TALBOT

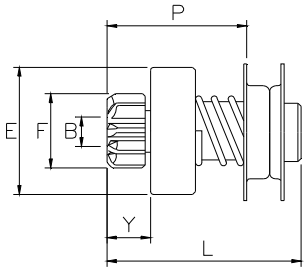

VAL020A

2119

B= 12 **E=** 38 **F=** 29 **Y=** 10 **L=**55

P= 41 **Z=** 9 **Rot=** D **Sca=** 03E

O.E. BENDIX 279917
PARIS R. 052037
VALEO 052037

PARIS R. D8E26

TALBOT

2219

B= 12 **E=** 38 **F=** 29 **Y=** 10 **L=**55

P= 41 **Z=** 9 **Rot=** D **Sca=** 06R

O.E. BENDIX 244834

VALEO

DUCELLIER 098446
PARIS R. 047903
VALEO 047903 098446

DUCELLIER 6005

2396

B= 12 **E=** 42 **F=** 30 **Y=** 16 **L=**65

P= 52 **Z=** 9 **Rot=** D **Sca=** 06R

O.E. BENDIX 263276 265119
DUCELLIER 095602
VALEO 095602

DUCELLIER 6018

RENAULT

2397

B= 12 **E=** 40 **F=** 29 **Y=** 10 **L=**55

P= 41 **Z=** 9 **Rot=** S **Sca=** 06R

O.E. BENDIX 246213 301837 305173
DUCELLIER 060733 089409 605509
PARIS R. 054457
VALEO 054457 060733 089409
605509

PARIS R. D8L11 D8L20 D8L33
D8L38 D8L65

CITROEN

2432

B= 12 **E=** 44 **F=** 26 **Y=** 14 **L=**59

P= 44 **Z=** 9 **Rot=** S **Sca=** 09E

O.E. BENDIX 293187 324840
PARIS R. 056380 070752
VALEO 056380 070752 NE154

PARIS R. D8E111 D8E40 D8E45
D8E52 D8E54 D8E70
D8E74 D8E86 D8L39

RENAULT, TALBOT

2476

B= 12 **E=** 46 **F=** 30 **Y=** 21 **L=**69

P= 55 **Z=** 9 **Rot=** D **Sca=** 03E

O.E. BENDIX 277773
PARIS R. 053256 053715
VALEO 053256 053715

PARIS R. D8E21 D8E30

RENAULT, TALBOT

VALEO

2477

B= 12 **E=** 40 **F=** 29 **Y=** 14 **L=**59

P= 45 **Z=** 9 **Rot=** D **Sca=** 03E

O.E. PARIS R. 052572

PARIS R. D8E15 D8E32

RENAULT

2520

B= 12 **E=** 44 **F=** 26 **Y=** 14 **L=**59

P= 44 **Z=** 9 **Rot=** D **Sca=** 09E

O.E. BENDIX 293248 300647 327447
PARIS R. 056828 059903 072894
VALEO 056828 059903 072894

PARIS R. D8E41 D8E44 D8E46
D8E51 D8E60 D8E62
D8E64 D8E66 D8E90
D8E91

RENAULT, TALBOT

2669

B= 12 **E=** 44 **F=** 26 **Y=** 14 **L=**59

P= 44 **Z=** 9 **Rot=** S **Sca=** 09E

O.E. BENDIX 293618 300643
PARIS R. 056320
VALEO 056320 NE497

PARIS R. D8E42 D8E69 D8E85

RENAULT

2811

B= 12 **E=** 40 **F=** 30 **Y=** 10 **L=**54

P= 40 **Z=** 9 **Rot=** S **Sca=** 09E

O.E. BENDIX 325234
PARIS R. 074186
VALEO 074186

PARIS R. D8L67 D8L72 D8L73
D8L79 D8L80 D8L92
D8L93

CITROEN

2833

B= 12 **E=** 44 **F=** 29 **Y=** 15 **L=**59

P= 44 **Z=** 9 **Rot=** S **Sca=** 09E

O.E. BENDIX 325235
PARIS R. 077171
VALEO 077171 NE161

PARIS R. D8E110 D8E116 D8E99

VALEO

CITROEN

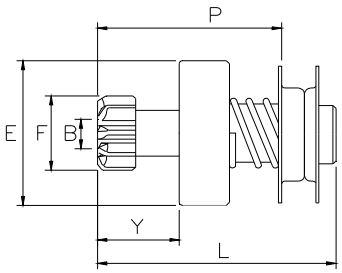

VAL020K

1525

B= 12 **E=** 50 **F=** 28 **Y=** 29 **L=**78

P= 62 **Z=** 10 **Rot=** D **Sca=** 09E

O.E. PARIS R. 105325
VALEO 105325 NE204

PARIS R. D11E191

PEUGEOT, TALBOT

1543

B= 12 **E=** 50 **F=** 28 **Y=** 29 **L=**78

P= 62 **Z=** 10 **Rot=** D **Sca=** 09E

O.E. PARIS R. 105332
VALEO 105332 NE417

PARIS R. D11E192

PEUGEOT

1713

B= 12 **E=** 50 **F=** 37 **Y=** 29 **L=**78

P= 62 **Z=** 9 **Rot=** D **Sca=** 09E

O.E. PARIS R. 105169
VALEO 105169 NE480

VALEO

PARIS R. D11E189 D11E195

PEUGEOT

2837

B= 12 **E=** 50 **F=** 30 **Y=** 36 **L=**85

P= 68 **Z=** 9 **Rot=** S **Sca=** 09E

O.E. BENDIX 325237
PARIS R. 078385 093720 094063
VALEO 078385 093720 094063

PARIS R. D10E52 D10E55 D10E58
D10E60

CITROEN

2906

B= 12 **E=** 50 **F=** 26 **Y=** 35 **L=**84

P= 68 **Z=** 9 **Rot=** D **Sca=** 09E

O.E. PARIS R. 095609
VALEO 095609 NE174

PARIS R. D9E16 D9E21

CITROEN

VALEO

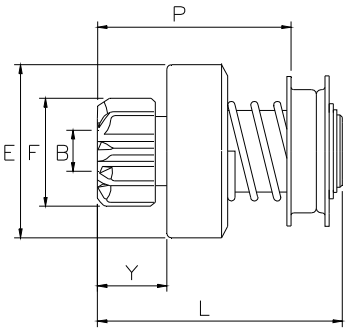

VAL050

1527

B= 14 **E=** 60 **F=** 36 **Y=** 25 **L=**83

P= 70 **Z=** 9 **Rot=** D **Sca=** 12E

O.E. PARIS R. 097394
VALEO 097394 NE188

PARIS R. D11E167T

VOLVO

1610

B= 14 **E=** 60 **F=** 35 **Y=** 18 **L=**76

P= 63 **Z=** 9 **Rot=** D **Sca=** 06E

O.E. PARIS R. 075379
VALEO 075379 NE159

PARIS R. D11E120 D11E131

RENAULT M.A.

1672

B= 14 **E=** 59 **F=** 45 **Y=** 36 **L=**89

P= 73 **Z=** 12 **Rot=** S **Sca=** 06E

O.E. BENDIX 285371
DUCELLIER 075300
VALEO 075300

DUCELLIER 6098

COUACH

1715

B= 14 **E=** 59 **F=** 40 **Y=** 18 **L=**71

P= 56 **Z=** 11 **Rot=** D **Sca=** 06E

O.E. BENDIX 279892
DUCELLIER 073162
VALEO 073162

DUCELLIER 6076

ARMAX

1771

B= 12 **E=** 60 **F=** 37 **Y=** 18 **L=**76

P= 63 **Z=** 9 **Rot=** D **Sca=** 06E

O.E. PARIS R. 181355
VALEO 181355 NE661

PARIS R. D11E198

PEUGEOT

1851

B= 14 **E=** 59 **F=** 40 **Y=** 31 **L=**84

P= 69 **Z=** 11 **Rot=** D **Sca=** 06E

O.E. BENDIX 288046
DUCELLIER 079241
VALEO 079241

DUCELLIER 6068 6068A

M. F.

1938

B= 14 **E=** 59 **F=** 41 **Y=** 22 **L=**76

P= 58 **Z=** 11 **Rot=** D **Sca=** 06E

2478

B= 14 **E=** 59 **F=** 30 **Y=** 19 **L=**76

P= 59 **Z=** 9 **Rot=** D **Sca=** 06E

O.E. PARIS R. 055105 070672
VALEO 055105 070672 NE156

PARIS R. D11E105 D11E109 D11E110
D11E115 D11E142 D11E143
D11E79

PEUGEOT, RENAULT M.A.

VALEO

2480

B= 14 **E=** 59 **F=** 30 **Y=** 19 **L=**71

P= 56 **Z=** 9 **Rot=** D **Sca=** 06E

O.E. BENDIX 272590 280562 288069
292239 320443
DUCELLIER 071722 079252 618621
VALEO 071722 079252 618621
NE304 NE588

DUCELLIER 6045

F.A.R., MANO, PEUGEOT, RENAULT, SAVIEM

2483

B= 14 **E=** 59 **F=** 30 **Y=** 22 **L=**76

P= 62 **Z=** 9 **Rot=** D **Sca=** 06R

O.E. BENDIX 243575 258469 261598
265530 267379
DUCELLIER 083725 092928 094932
096646
PARIS R. 047857 049881 051156
VALEO 047857 049881 051156
083725 092928 094932
096646

PARIS R. D10L27 D11L24 D11L36
D11L39 D11L40 D11L46

PEUGEOT, RENAULT

2491

B= 14 **E=** 59 **F=** 30 **Y=** 22 **L=**71

P= 56 **Z=** 9 **Rot=** D **Sca=** 06E

O.E. BENDIX 273705
DUCELLIER 099387
VALEO 099387

RENAULT

2574

B= 14 **E=** 59 **F=** 40 **Y=** 22 **L=**76

P= 62 **Z=** 10 **Rot=** D **Sca=** 06E

O.E. PARIS R. 054335
VALEO 054335 NE153

PARIS R. D11E111 D11E140 D11E144
D11E74 D11E74T D11E84

ALSTHOM, HOTCHKISS-BRANDT, M. F., PERKINS, RENAULT M.A.

2587

B= 14 **E=** 59 **F=** 41 **Y=** 22 **L=**76

P= 63 **Z=** 11 **Rot=** D **Sca=** 06E

O.E. PARIS R. 056751

PARIS R. D11E95

CERES

2588

B= 14 **E=** 59 **F=** 36 **Y=** 24 **L=**74

P= 59 **Z=** 10 **Rot=** D **Sca=** 06E

O.E. BENDIX 280465 288092
DUCELLIER 076341 079258
VALEO 076341 079258

DUCELLIER 6106

CIMA

2589

B= 14 **E=** 56 **F=** 35 **Y=** 17 **L=**71

P= 55 **Z=** 9 **Rot=** D **Sca=** 06E

O.E. BENDIX 277408
DUCELLIER 071740
VALEO 071740

PATISSIER

2590

B= 14 **E=** 59 **F=** 32 **Y=** 22 **L=**76

P= 62 **Z=** 10 **Rot=** D **Sca=** 06E

O.E. PARIS R. 054715
VALEO 054715 NE526

PARIS R. D11E77

INT.HARVESTER(F)

2591

B= 14 **E=** 59 **F=** 32 **Y=** 20 **L=**74

P= 59 **Z=** 10 **Rot=** D **Sca=** 06E

O.E. BENDIX 288116
DUCELLIER 079393
VALEO 079393

DUCELLIER 6125

CIMA

2596

B= 14 **E=** 59 **F=** 46 **Y=** 35 **L=**84

P= 69 **Z=** 12 **Rot=** D **Sca=** 06E

O.E. BENDIX 287186 288035 304290
320326
DUCELLIER 077035 077245
VALEO 077035 077245

M. F.

VALEO

2599

B= 14 **E=** 59 **F=** 40 **Y=** 39 **L=**89

P= 74 **Z=** 10 **Rot=** D **Sca=** 06E

O.E. BENDIX 282717 287263 288111
321624
DUCELLIER 073285 079239
VALEO 073285 079239

DUCELLIER 6079

VENDEUVRE

2600

B= 14 **E=** 59 **F=** 40 **Y=** 31 **L=**85

P= 68 **Z=** 10 **Rot=** D **Sca=** 06E

O.E. BENDIX 288082 314345 316087
DUCELLIER 079646 680896 683334
VALEO 079646 680896 683334
NE336

DUCELLIER 6127 6180 6232
6233

M. F.

2602

B= 14 **E=** 56 **F=** 29 **Y=** 16 **L=**75

P= 61 **Z=** 9 **Rot=** D **Sca=** 06E

O.E. PARIS R. 052140

PARIS R. D11E54

RENAULT

2603

B= 14 **E=** 59 **F=** 40 **Y=** 22 **L=**83

P= 70 **Z=** 11 **Rot=** D **Sca=** 06E

O.E. PARIS R. 054256
VALEO 054256 NE572

PARIS R. D11E73

M. F.

2604

B= 14 **E=** 59 **F=** 40 **Y=** 22 **L=**76

P= 62 **Z=** 11 **Rot=** D **Sca=** 06E

O.E. PARIS R. 054898
VALEO 054898 NE570

PARIS R. D11E78 D11E86

BERNARD MOTEURS, M. F.

2612

B= 14 **E=** 59 **F=** 35 **Y=** 22 **L=**76

P= 62 **Z=** 9 **Rot=** D **Sca=** 06E

O.E. PARIS R. 054174
VALEO 054174 NE152

PARIS R. D11E70 D11E75

RENAULT M.A.

2658

B= 14 **E=** 59 **F=** 40 **Y=** 21 **L=**74

P= 59 **Z=** 10 **Rot=** D **Sca=** 06E

O.E. BENDIX 281019 287199 287234
288051 288057 320337
320342
DUCELLIER 072083 073811 079238
079240
VALEO 072083 073811 079238
079240 NE305 NE306

DUCELLIER 6083 6083BCD 6099

CITROEN, FENWICK, LABOURIER, LANDINI, M. F., MANO, PATISSIER

2673

B= 14 **E=** 59 **F=** 37 **Y=** 22 **L=**76

P= 62 **Z=** 9 **Rot=** D **Sca=** 06E

O.E. PARIS R. 053770

PARIS R. D11E61

RENAULT M.A., RENAULT V.I.

2683

B= 14 **E=** 59 **F=** 30 **Y=** 22 **L=**76

P= 62 **Z=** 9 **Rot=** D **Sca=** 06E

O.E. PARIS R. 056845

PARIS R. D11E102 D11E107 D11E97
D11E97T

PEUGEOT, STE CLE MOTEURS

2724

B= 14 **E=** 59 **F=** 30 **Y=** 21 **L=**74

P= 56 **Z=** 9 **Rot=** D **Sca=** 06E

O.E. BENDIX 297176 316080 317769
DUCELLIER 020795 681398
VALEO 020795 681398 NE327

DUCELLIER 6056 6109 6160
6184 6192 6193

VALEO

BRAUD, CASE, CITROEN, LABOURIER, PEUGEOT, RENAULT V.I.

2777

B= 14 **E=** 60 **F=** 40 **Y=** 28 **L=**87

P= 69 **Z=** 10 **Rot=** S **Sca=** 06E

O.E. BENDIX 297660 320352
DUCELLIER 022604
VALEO 022604

DUCELLIER 6182

CITROEN

2779

B= 14 **E=** 60 **F=** 37 **Y=** 18 **L=**76

P= 62 **Z=** 9 **Rot=** D **Sca=** 06E

O.E. PARIS R. 073301
VALEO 073301 NE157

PARIS R. D11E118 D11E139 D11E139T
D11E146 D11E193

RENAULT M.A., RENAULT V.I.

2857

B= 14 **E=** 59 **F=** 29 **Y=** 34 **L=**87

P= 69 **Z=** 9 **Rot=** S **Sca=** 06E

O.E. BENDIX 305242 318236
DUCELLIER 680186
FIAT 5451667
VALEO 680186 NE320

DUCELLIER 6230A

FIAT 5415859

CITROEN, FIAT

2862

B= 14 **E=** 60 **F=** 37 **Y=** 24 **L=**77

P= 59 **Z=** 9 **Rot=** D **Sca=** 06E

O.E. BENDIX 296250 315260 317766
DUCELLIER 022225 681397
VALEO 022225 681397 NE326

DUCELLIER 6177 6207 6207A
6207B 6207C

PEUGEOT

2864

B= 16 **E=** 60 **F=** 40 **Y=** 25 **L=**82

P= 69 **Z=** 10 **Rot=** D **Sca=** 06E

O.E. PARIS R. 074658
VALEO 056328 074658 NE484

PARIS R. D11E117 D11E119 D11E119T
D11E121 D11E129 D11E129T
D11E137 D11E141

HOTCHKISS-BRANDT, M. F., PERKINS, RENAULT V.I., VENDEUVRE

2897

B= 14 **E=** 59 **F=** 29 **Y=** 33 **L=**87

P= 69 **Z=** 9 **Rot=** S **Sca=** 11E

O.E. BENDIX 300204 318241
DUCELLIER 606600 681733
FIAT 5428384 9934184 9937194
VALEO 606600 681733 NE328

DUCELLIER 538000 538003 6200
6230B

FIAT 5490808

CITROEN, FIAT, FITA

2917

B= 14 **E=** 59 **F=** 37 **Y=** 22 **L=**76

P= 62 **Z=** 9 **Rot=** D **Sca=** 06E

O.E. PARIS R. 075679
VALEO 075679 NE160

PARIS R. D11E126 D11E93

PEUGEOT, RENAULT M.A., VOLVO PENTA

2935

B= 14 **E=** 59 **F=** 37 **Y=** 22 **L=**76

P= 63 **Z=** 9 **Rot=** D **Sca=** 06E

O.E. PARIS R. 077756
VALEO 077756 NE162

PARIS R. D11E135 D11E148

PEUGEOT, RENAULT V.I.

2972

B= 14 **E=** 59 **F=** 37 **Y=** 22 **L=**76

P= 62 **Z=** 9 **Rot=** D **Sca=** 12E

O.E. PARIS R. 095956 095958
VALEO 095956 095958 NE175
NE176

PARIS R. D11E156 D11E161 D11E180

PEUGEOT, RENAULT M.A., VOLVO

VALEO

2973

B= 14 **E=** 59 **F=** 30 **Y=** 22 **L=**76

P= 59 **Z=** 9 **Rot=** D **Sca=** 12E

O.E. PARIS R. 095990
VALEO 095990 NE179

PARIS R. D11E159 D11E165

PEUGEOT, RENAULT M.A.

3013

B= 14 **E=** 60 **F=** 37 **Y=** 18 **L=**76

P= 63 **Z=** 9 **Rot=** D **Sca=** 12E

O.E. PARIS R. 095442
VALEO 095442 NE172

PARIS R. D11E153 D11E153T

RENAULT V.I.

3020

B= 13 **E=** 59 **F=** 26 **Y=** 31 **L=**81

P= 63 **Z=** 9 **Rot=** D **Sca=** 11E

O.E. BENDIX 313004
DUCELLIER 680684
VALEO 680684 NE322

DUCELLIER 536001 6239

CITROEN

3021

B= 14 **E=** 59 **F=** 40 **Y=** 22 **L=**71

P= 56 **Z=** 10 **Rot=** D **Sca=** 06E

O.E. BENDIX 288232 321609
DUCELLIER 077361
VALEO 077361 NE591

DUCELLIER 6169

BERNARD MOTEURS

3044

B= 16 **E=** 60 **F=** 40 **Y=** 25 **L=**83

P= 69 **Z=** 10 **Rot=** D **Sca=** 12E

O.E. PARIS R. 095968
VALEO 095968 NE177

PARIS R. D11E154 D11E155

M. F.

3047

B= 14 **E=** 59 **F=** 30 **Y=** 22 **L=**76

P= 62 **Z=** 9 **Rot=** D **Sca=** 12E

O.E. PARIS R. 098517
VALEO 098517 NE191

PARIS R. D11E170

PEUGEOT

3097

B= 14 **E=** 59 **F=** 29 **Y=** 27 **L=**80

P= 62 **Z=** 9 **Rot=** D **Sca=** 11E

O.E. BENDIX 318246
DUCELLIER 681898
VALEO 681898 NE330

DUCELLIER 538002 538006

CITROEN, FIAT, PEUGEOT

3135

B= 14 **E=** 59 **F=** 29 **Y=** 27 **L=**80

P= 62 **Z=** 9 **Rot=** S **Sca=** 11E

O.E. BENDIX 321267
DUCELLIER 682496
VALEO 682496 NE332

DUCELLIER 538005

CITROEN, FIAT

3161

B= 14 **E=** 59 **F=** 37 **Y=** 20 **L=**73

P= 59 **Z=** 10 **Rot=** D **Sca=** 06E

O.E. BENDIX 276046 326765
DUCELLIER 074049
VALEO 074049

JEEP

3182

B= 14 **E=** 59 **F=** 46 **Y=** 35 **L=**89

P= 74 **Z=** 12 **Rot=** D **Sca=** 06E

O.E. BENDIX 288313
DUCELLIER 079253
VALEO 079253

DUCELLIER 6097

FENWICK

VALEO

3220

B= 12 **E=** 59 **F=** 28 **Y=** 22 **L=**76

P= 63 **Z=** 10 **Rot=** D **Sca=** 12E

O.E. PARIS R. 103624 104502
VALEO 103624 104502 NE203
NE477

PARIS R. D11E184 D11E188

PEUGEOT, TALBOT

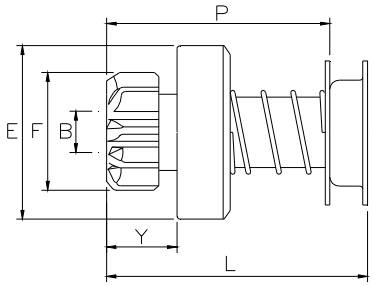

VAL060

1710

B= 14 **E=** 59 **F=** 39 **Y=** 22 **L=**76

P= 70 **Z=** 10 **Rot=** D **Sca=** 06E

O.E. PARIS R. 054104
VALEO 054104 NE573

PARIS R. D11E69

INT.HARVESTER(F)

2586

B= 14 **E=** 59 **F=** 41 **Y=** 22 **L=**76

P= 70 **Z=** 11 **Rot=** D **Sca=** 06E

O.E. PARIS R. 053370
VALEO 053370 NE150

PARIS R. D11E58 D11E71

VALEO

CERES, EENBERG, M. F.

2592

B= 14 **E=** 59 **F=** 32 **Y=** 22 **L=**76

P= 70 **Z=** 10 **Rot=** S **Sca=** 06E

O.E. PARIS R. 053925

PARIS R. D11E67

INT.HARVESTER(F)

2593

B= 14 **E=** 56 **F=** 32 **Y=** 16 **L=**83

P= 70 **Z=** 10 **Rot=** D **Sca=** 06E

O.E. PARIS R. 055266

PARIS R. D11E80

INT.HARVESTER(F)

2597

B= 14 **E=** 59 **F=** 46 **Y=** 22 **L=**83

P= 70 **Z=** 12 **Rot=** D **Sca=** 06E

O.E. PARIS R. 053799
VALEO 053799 NE151

PARIS R. D11E62 D11E85

CLARK, INT.HARVESTER(F), M. F.

2601

B= 14 **E=** 59 **F=** 40 **Y=** 22 **L=**76

P= 70 **Z=** 10 **Rot=** S **Sca=** 06E

O.E. PARIS R. 052252

PARIS R. D11E101 D11E43 D11E57
D11E87

BERNARD MOTEURS, INT.HARVESTER(F)

VALEO

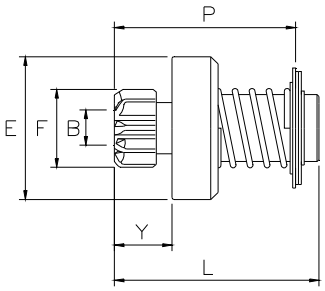

VAL070

3129

B= 12 **E=** 48 **F=** 30 **Y=** 20 **L=**66

P= 60 **Z=** 11 **Rot=** D **Sca=** 09E

O.E. BENDIX 322296
DUCELLIER 683117
FIAT 9937231
VALEO 184179 683117 NE335

DUCELLIER 534027 534028 534035
534036

FIAT, LANCIA

3134

B= 12 **E=** 48 **F=** 26 **Y=** 19 **L=**66

P= 60 **Z=** 9 **Rot=** D **Sca=** 09E

O.E. BENDIX 322083
DUCELLIER 682369
VALEO 682369

DUCELLIER 534007B

TALBOT

3136

B= 12 **E=** 48 **F=** 26 **Y=** 25 **L=**71

P= 65 **Z=** 9 **Rot=** D **Sca=** 09E

O.E. BENDIX 319764
DUCELLIER 682685
VALEO 594083 682685 NE333

VALEO

DUCELLIER 534009

CITROEN

3137

B= 12 **E=** 48 **F=** 28 **Y=** 13 **L=**59

P= 54 **Z=** 10 **Rot=** S **Sca=** 09E

O.E. BENDIX 321321
DUCELLIER 682859
VALEO 682859

DUCELLIER 534017A

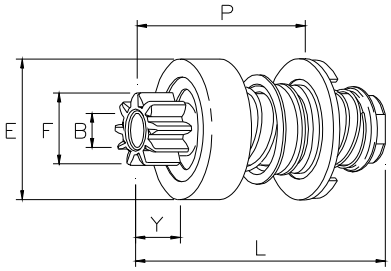

VAL080

2801

B= 12 **E=** 48 **F=** 26 **Y=** 13 **L=**73

P= 44 **Z=** 9 **Rot=** D **Sca=** 09E

O.E. BENDIX 300117

RENAULT

VALEO

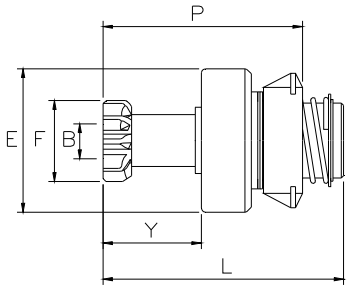

VAL090

2800

B= 12 **E=** 48 **F=** 26 **Y=** 28 **L=**81

P= 64 **Z=** 9 **Rot=** D **Sca=** 09E

O.E. BENDIX 304108 304196
DUCELLIER 608058
VALEO 608058 NE586

DUCELLIER 6208

CITROEN

2889

B= 12 **E=** 48 **F=** 26 **Y=** 32 **L=**85

P= 67 **Z=** 9 **Rot=** D **Sca=** 09E

O.E. BENDIX 307001 307016
DUCELLIER 609432
VALEO 609432 NE313

DUCELLIER 6217A

CITROEN

2898

B= 12 **E=** 48 **F=** 26 **Y=** 40 **L=**92

P= 74 **Z=** 9 **Rot=** D **Sca=** 09E

O.E. BENDIX 310003
DUCELLIER 612227
VALEO 612227 NE318

DUCELLIER 532016 6217B/H

VALEO

CITROEN

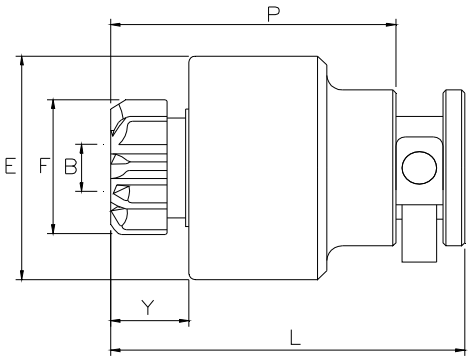

VAL100

1689

B= 17 **E=** 76 **F=** 57 **Y=** 24 **L=**121

P= 98 **Z=** 11 **Rot=** D **Sca=** 06E

O.E. PARIS R. 074130

PARIS R. D13E71 D13E80

CHAUSSON

2670

B= 17 **E=** 76 **F=** 40 **Y=** 24 **L=**101

P= 82 **Z=** 11 **Rot=** D **Sca=** 06E

O.E.	PARIS R.	059305	093079	097338
		589053		
	VALEO	059305	093079	097338
		588799	589053	NE187
		NE648		

PARIS R.	D11E103	D11E114	D11E122
	D11E122T	D11E128	D11E128T
	D11E130	D11E138	D11E138T
	D11E81	D11E81T	D11E88
	D11E89	D11E89T	D11E89TE
	D11E90	D11E90T	D11E99
	D11E99T		

ALSTHOM, HOTCHKISS-BRANDT, PERKINS, RENAULT V.I.

VALEO

2778

B= 17 **E=** 76 **F=** 43 **Y=** 24 **L=**101

P= 82 **Z=** 11 **Rot=** D **Sca=** 06E

O.E.	PARIS R.	059329	589175	
	VALEO	059329	589175	NE527

PARIS R. D11E98 D11E98T D11E98TE

RENAULT V.I.

3110

B= 17 **E=** 76 **F=** 40 **Y=** 24 **L=**121

P= 98 **Z=** 10 **Rot=** D **Sca=** 06E

O.E.	PARIS R.	079548	589200	
	VALEO	079548	589200	NE674

PARIS R. D13E104TE D13E88

PERKINS, RENAULT V.I.

VALEO

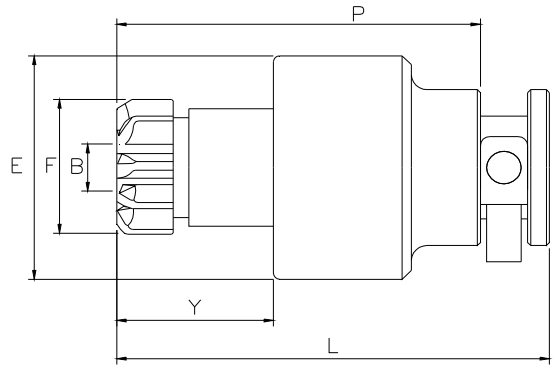

VAL100A

2671

Solo su Ordinazione
Only on receipt of order
Seulement sur demand

B= 20 **E=** 76 **F=** 43 **Y=** 53 **L=**135

P= 116 **Z=** 11 **Rot=** D **Sca=** 06E

O.E.	BENDIX	258156	
	PARIS R.	059360	
	VALEO	059360	
PARIS R.	D13E26	D13E31	D13E41
	D13E49	D13E49T	D13E49TE
	D13E52	D13E52T	D13E52TE
	D13E60		

RENAULT V.I., RICHARD CONTIN.

2672

B= 20 **E=** 76 **F=** 46 **Y=** 53 **L=**151

P= 128 **Z=** 12 **Rot=** D **Sca=** 06E

O.E.	BENDIX	258525	
	PARIS R.	059390	589173
	VALEO	059390	589173 NE155
PARIS R.	D15E14	D15E15	D15E19
	D15E21	D15E22	D15E23
	D15E24	D15E24T	D15E27
	D15E27T	D15E28	D15E28T
	D15E29	D15E29T	D15E29TE
	D15E30	D15E30T	D15E30TE

CHAUSSON, RENAULT V.I.

VALEO

3111

B= 17 **E=** 76 **F=** 46 **Y=** 40 **L=**122

P= 99 **Z=** 12 **Rot=** D **Sca=** 06E

O.E.	PARIS R.	094202	589077	
	VALEO	094202	589077	NE169
PARIS R.	D13E105	D13E111	D13E95	

RENAULT V.I.

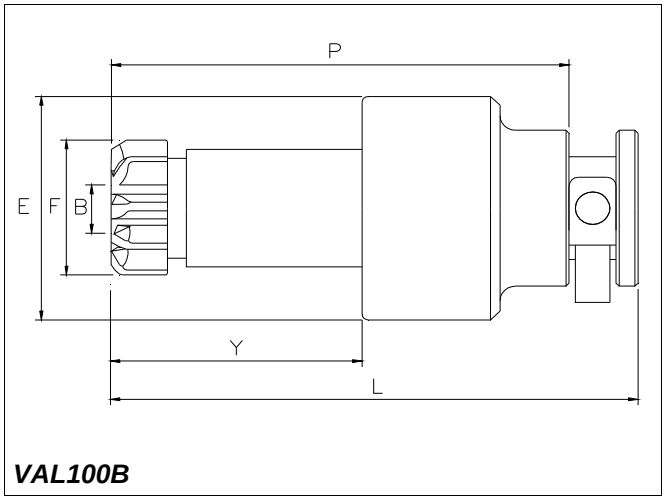

VAL100B

1666

B= 17 **E=** 76 **F=** 39 **Y=** 80 **L=**162

P= 138 **Z=** 10 **Rot=** D **Sca=** 06E

O.E.	PARIS R.	076576	097147	589123
	VALEO	076576	097147	589123
		NE672		
PARIS R.	D13E116	D13E81	D13E81T	
	D13E83	D13E90TE		

RENAULT V.I.

3109

B= 17 **E=** 76 **F=** 39 **Y=** 80 **L=**162

P= 139 **Z=** 10 **Rot=** D **Sca=** 06E

O.E.	PARIS R.	070809		
PARIS R.	D13E63	D13E63T	D13E65	
	D13E69	D13E69T		

VALEO

RENAULT V.I.

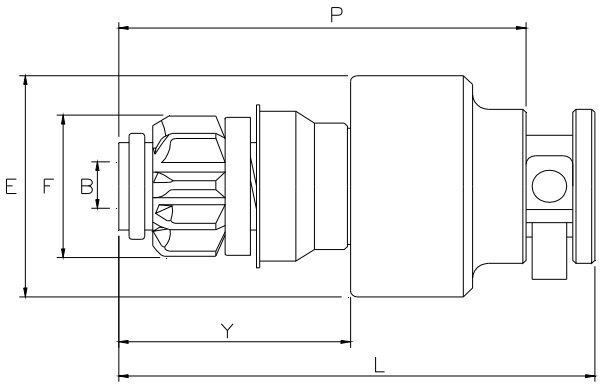

VAL110

1632

B= 16 **E=** 76 **F=** 46 **Y=** 68 **L=**150

P= 127 **Z=** 12 **Rot=** D **Sca=** 06R

O.E.	PARIS R.	079333	092718	094635
		101598	589074	
	VALEO	079333	092718	094635
		101598	101598U	589074
		NE195	NE515	NE575

PARIS R.	D13E107TE	D13E109TE	D13E110TE
	D13E77	D13E86TE	D13E87TE
	D13E94TE	D13E96TE	

CATERPILLAR, RENAULT V.I.

VALEO

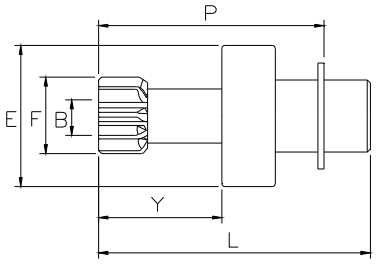

VAL120

2812

B= 12 **E=** 48 **F=** 26 **Y=** 40 **L=**86

P= 71 **Z=** 9 **Rot=** D **Sca=** 12E

O.E.	BENDIX	325236		
	PARIS R.	077991		
	VALEO	077991	183564	NE163

PARIS R.	D8E103	D8E163

CITROEN

3147

B= 12 **E=** 48 **F=** 26 **Y=** 39 **L=**87

P= 71 **Z=** 9 **Rot=** D **Sca=** 09E

O.E.	PARIS R.	098829	
	VALEO	098829	NE193

PARIS R. D8E155

CITROEN

VALEO

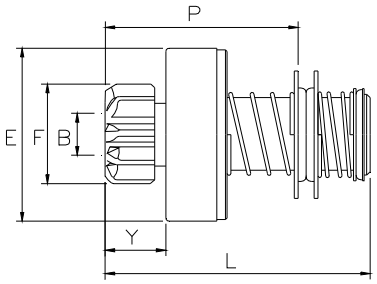

VAL140

1633

B= 14 **E=** 60 **F=** 35 **Y=** 18 **L=**76

P= 63 **Z=** 9 **Rot=** D **Sca=** 12E

O.E. PARIS R. 095976
VALEO 095976 NE178

PARIS R. D11E158

RENAULT M.A.

VALEO

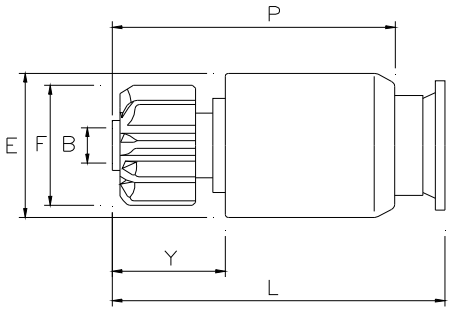

VAL160

1691

B= 19 **E=** 57 **F=** 47 **Y=** 35 **L=**117

P= 99 **Z=** 12 **Rot=** D **Sca=** 19R

O.E.	AUTO LITE	P59171	P59186	P59220
		PD6A	PD71	PD7A
	BOSCH	2006202000	2006202016	
	BUTEC	850363	852758	852957
	CATERPILLA	4N-4517		
	DELCO R.	1914341	1918866	1921998
		1932526	1932545	1932605
	VALEO	103066	186621	NE711
	BOSCH	0001420001	0001420003	0001420004
		0001420005	0001420009	0001420013
		0001420014	0001420015	0001420024
		0001420025	0001421001	0001421002
		0001421003	0001421004	0001421006
		0001421008		
	DELCO R.	1108898	1108987	1109158
		1109169	1109170	1109172
		1109178	1109184	1109229
		1109230	1109233	1109235
		1109236	1109249	1109736
		1109741	1109746	1109801
		1113127	1113311	1113313
		1113326	1113327	1113329
		1113330	1113337	1113359
		1113602	1113603	1113605
		1113607	1113617	1113620
		1113621	1113744	1113774
		1113775	1113794	1113816
		1113822	1114024	1114028
		1114036	1114043	1114044
		1114045	1114955	1114976
		1990335	1992019	
	VALEO	D13E117TE	D13E118TE	D13E119TE
		D13E120TE	D13E121TE	D13E122TE
		D13E123TE	D13HP605	D13HP607
		D13HP608	D13HP702	D13HP705

VALEO

FIAT ALLIS, FIAT HITACHI, RENAULT V.I., VOLVO, VOLVO PENTA

2216

B= 19 **E=** 58 **F=** 42 **Y=** 32 **L=**114

P= 96 **Z=** 11 **Rot=** D **Sca=** 19R

O.E. VALEO 187449 594295 NE955

VALEO D13HP601

SCANIA

VALEO

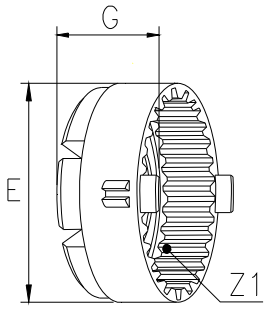

VALP01

4214

NEW !

E= 68 **G=** 39 **Z1=** 56 **Cod=** 11807

VALEO D7G15 D7G18 D7G22

CHRYSLER, MERCEDES

VALEO

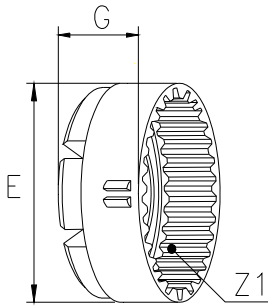

VALP02

4215

NEW !

E= 68 **G=** 35,5 **Z1=** 56 **Cod=** 11804

VALEO ESW20ER121

AUDI, SKODA, VOLKSWAGEN

VALEO

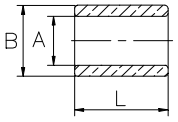

VALA1

3601

A= 12,07 **B=** 15,05 **L=** 15

O.E.	BOSCH	1000301063	
	FEMSA	3305-2	3305-56
	PARIS R.	051914	
	VALEO	051914	

3602

A= 12,07 **B=** 15,05 **L=** 20

O.E.	FEMSA	3305-3
	PARIS R.	035070
	VALEO	035070

3603

A= 14,07 **B=** 18,05 **L=** 20

O.E.	DUCELLIER	604521	
	FEMSA	3305-40	
	HITACHI	2120-2601	
	NISSAN	23319-37502	
	PARIS R.	047852	
	VALEO	047852	604521

3604

A= 14,05 **B=** 18,05 **L=** 15

O.E. PARIS R. 050531

3606

A= 16 **B=** 19,15 **L=** 15

O.E. DUCELLIER 604541
PARIS R. 030828

3608

A= 17,05 **B=** 21,05 **L=** 20

O.E. FEMSA 3305-4
PARIS R. 047403
VALEO 047403

3609

A= 15,07 **B=** 19,06 **L=** 15

O.E. PARIS R. 048273

3610

A= 15,07 **B=** 19,05 **L=** 18

O.E. PARIS R. 056015

3613

A= 20,1 **B=** 24,07 **L=** 23

O.E. PARIS R. 047518

3614

A= 20,1 **B=** 24,07 **L=** 25

O.E. PARIS R. 049292

3615

A= 14,07 **B=** 18,05 **L=** 18

O.E. FEMSA 3305-45
PARIS R. 049785 052123
VALEO 049785 052123

3617

A= 20,1 **B=** 24,06 **L=** 10

O.E. PARIS R. 050488

3618

A= 17,06 **B=** 21,08 **L=** 24

O.E. PARIS R. 055330

VALEO

3619

A= 25 **B=** 30 **L=** 20

O.E. PARIS R. 055331

3620

A= 16 **B=** 20 **L=** 16

O.E. PARIS R. 055744
VALEO 055744

3625

A= 20,05 **B=** 28,05 **L=** 29

O.E. PARIS R. 046388

3626

A= 16 **B=** 20,05 **L=** 10

O.E. PARIS R. 074952

3627

A= 25,02 **B=** 30,04 **L=** 15

O.E. PARIS R. 075289

3628

A= 16,03 **B=** 20,06 **L=** 24,9

O.E. PARIS R. 071381

3629

A= 27,05 **B=** 35,07 **L=** 14

O.E. PARIS R. 074330

3630

A= 17,06 **B=** 21,08 **L=** 24

O.E. PARIS R. 074332

3633

A= 20,04 **B=** 24,05 **L=** 16

O.E. PARIS R. 095654

3634

A= 14,05 **B=** 18,03 **L=** 16

O.E. PARIS R. 096485

3635

A= 12,09 **B=** 15,05 **L=** 12

O.E. PARIS R. 097726
VALEO 097726

3636

A= 16 **B=** 20,07 **L=** 8

O.E. PARIS R. 104164

3637

A= 20,1 **B=** 24,07 **L=** 18

O.E. PARIS R. 048499

3638

A= 10,03 **B=** 13,04 **L=** 16

O.E. PARIS R. 105715

3639

A= 10,03 **B=** 13,04 **L=** 13

O.E. PARIS R. 105464

3640

A= 12,08 **B=** 15,03 **L=** 10

O.E. VALEO D6RA/24

3642

A= 18,03 **B=** 22 **L=** 5

O.E. VALEO D6RA/2A

3643

A= 5,99 **B=** 9 **L=** 7

O.E. VALEO 181040 D6RA/2B

3645

A= 7,02 **B=** 10 **L=** 6,1

VALEO

3751

A= 12,07 **B=** 15,05 **L=** 15

O.E. DUCELLIER 068430 084909

3752

A= 10,07 **B=** 13,05 **L=** 12

O.E. DUCELLIER 098888
FEMSA 3305-17
VALEO 098888

3753

A= 12,07 **B=** 15,05 **L=** 20

O.E. DUCELLIER 082775

3754

A= 16,27 **B=** 19,15 **L=** 15,2

O.E. DUCELLIER 028936

3755

A= 15,95 **B=** 19,15 **L=** 14

O.E. DUCELLIER 074037 094909
VALEO 074037 094909 601061

3757

A= 17,05 **B=** 21,05 **L=** 20

O.E. DUCELLIER 087880
VALEO 087880

3758

A= 17,09 **B=** 21,08 **L=** 18

O.E. DUCELLIER 076546

3759

A= 12,1 **B=** 15,05 **L=** 18

O.E. DUCELLIER 073031

3762

A= 15,96 **B=** 19,15 **L=** 25

O.E. DUCELLIER 028947

VALEO

3763

A= 12,09 **B=** 15,05 **L=** 12

O.E. DUCELLIER 097658

3764

A= 12,09 **B=** 15,05 **L=** 12

O.E. DUCELLIER 068412 601476

3765

A= 14,07 **B=** 18,05 **L=** 18

O.E. DUCELLIER 068449

3766

A= 14,1 **B=** 17,05 **L=** 15

O.E. DUCELLIER 068704 068754

3768

A= 14,05 **B=** 18,05 **L=** 15

O.E. DUCELLIER 068763

3769

A= 13,04 **B=** 15,05 **L=** 14,5

O.E. DUCELLIER 600609

3770

A= 12,07 **B=** 15,05 **L=** 15

O.E. DUCELLIER 068902

3771

A= 13,04 **B=** 15,05 **L=** 12

O.E. DUCELLIER 602039

3772

A= 16,27 **B=** 19,15 **L=** 15,2

O.E. DUCELLIER 068888

3773

A= 16,03 **B=** 19,1 **L=** 11

O.E. DUCELLIER 600183

VALEO

3774

A= 20,26 **B=** 24,05 **L=** 10

O.E. DUCELLIER 072086

3775

A= 20,26 **B=** 24,05 **L=** 12

O.E. DUCELLIER 601061

4150

A= 21,92 **B=** 28,05 **L=** 18

4161

A= 20,02 **B=** 24,03 **L=** 5

4173

A= 11 **B=** 12,1 **L=** 14

4230

NEW !

A= 20,02 **B=** 24,06 **L=** 12

O.E. VALEO 050488

VALEO

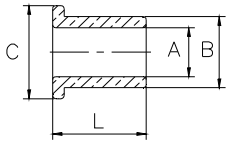

VALA2

3622

A= 25,04 **B=** 33,05 **L=** 31 **C=** 38

O.E. PARIS R. 047906

3623

A= 27,07 **B=** 35,06 **L=** 29,5 **C=** 40

O.E. PARIS R. 046389
VALEO 046389

3624

A= 20,05 **B=** 28,07 **L=** 25 **C=** 33

O.E. PARIS R. 046390

3631

A= 11,97 **B=** 15,06 **L=** 16 **C=** 18

O.E. PARIS R. 078039

3632

A= 25,03 **B=** 32,07 **L=** 20 **C=** 39

O.E. PARIS R. 071437

VALEO

3767

A= 12,02 **B=** 15,07 **L=** 13,5 **C=** 18

O.E. DUCELLIER 600664

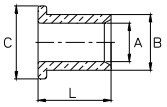

VALA7

3641

A= 5,99 **B=** 10,04 **L=** 8,2 **C=** 13,72

O.E. VALEO 183742 D6RA/2C

VALEO

VALKIT

4514K

A= 12,09 **B=** 15,05 **L=** 12 [2]

O.E. DUCELLIER 583348
VALEO 583348 NE379

4515K

A= 10,07 **B=** 13,05 **L=** 12 [1]
A= 12,09 **B=** 15,05 **L=** 12 [1]

O.E. DUCELLIER 583369
VALEO 583369 NE380

4516K

A= 12,09 **B=** 15,05 **L=** 12 [1]
A= 14,05 **B=** 18,05 **L=** 15 [1]
A= 16,27 **B=** 19,15 **L=** 15,2 [1]

O.E. DUCELLIER 583372
VALEO 583372 NE381

4517K

A= 12,09 **B=** 15,05 **L=** 12 [1]
A= 13,04 **B=** 15,05 **L=** 12 [1]
A= 14,1 **B=** 17,05 **L=** 15 [1]

O.E. DUCELLIER 583376
VALEO 583376 NE382

4518K

A= 14,1 **B=** 17,05 **L=** 15 [2]
A= 16,27 **B=** 19,15 **L=** 15,2 [1]

O.E. DUCELLIER 583379
VALEO 583379 NE383

VALEO

4519K

A= 12,02 **B=** 15,07 **L=** 13,5 **C=** 18 [1]
A= 12,09 **B=** 15,05 **L=** 12 [2]

O.E. DUCELLIER 583381
VALEO 583381 NE384

4520K

A= 12,07 **B=** 15,05 **L=** 15 [2]

O.E. PARIS R. 182061
VALEO 182061 NE003

4521K

A= 12,07 **B=** 15,05 **L=** 15 [2]
A= 16 **B=** 20,05 **L=** 10 [1]

O.E. PARIS R. 182062
VALEO 182062 NE004

4522K

A= 12,09 **B=** 15,05 **L=** 12 [2]

O.E. PARIS R. 182063
VALEO 182063 NE005

4523K

A= 11,97 **B=** 15,06 **L=** 16 **C=** 18 [1]
A= 12,07 **B=** 15,05 **L=** 15 [2]
A= 12,09 **B=** 15,05 **L=** 12 [1]

O.E. PARIS R. 182074
VALEO 182074 NE006

4524K

A= 16 **B=** 20 **L=** 16 [1]
A= 16 **B=** 19,15 **L=** 15 [1]

O.E. PARIS R. 182095
VALEO 182095 NE623

4525K

A= 12,07 **B=** 15,05 **L=** 15 [1]
A= 12,09 **B=** 15,05 **L=** 12 [1]
A= 16 **B=** 20,07 **L=** 8 [1]
A= 20,1 **B=** 24,07 **L=** 18 [1]

O.E. PARIS R. 182096
VALEO 182096 NE007

4526K

A= 14,07	**B=** 18,05	**L=** 20	[1]
A= 16	**B=** 19,15	**L=** 15	[1]
A= 20,1	**B=** 24,06	**L=** 10	[1]
A= 20,1	**B=** 24,07	**L=** 18	[1]

O.E. PARIS R. 182136
VALEO 182136 NE008

4527K

A= 16	**B=** 19,15	**L=** 15	[1]
A= 17,06	**B=** 21,08	**L=** 24	[1]
A= 25	**B=** 30	**L=** 20	[1]

O.E. PARIS R. 182137
VALEO 182137 NE009

4528K

A= 14,07	**B=** 18,05	**L=** 20	[1]
A= 16	**B=** 19,15	**L=** 15	[1]
A= 17,05	**B=** 21,05	**L=** 20	[1]
A= 25,02	**B=** 30,04	**L=** 15	[1]

O.E. PARIS R. 182138
VALEO 182138 NE010

4529K

A= 14,05	**B=** 18,03	**L=** 16	[1]
A= 14,07	**B=** 18,05	**L=** 20	[1]
A= 16	**B=** 19,15	**L=** 15	[1]
A= 20,04	**B=** 24,05	**L=** 16	[1]

O.E. PARIS R. 182139
VALEO 182139 NE011

4530K

A= 12,07	**B=** 15,05	**L=** 15	[1]
A= 14,05	**B=** 18,03	**L=** 16	[1]
A= 16	**B=** 19,15	**L=** 15	[1]
A= 20,1	**B=** 24,06	**L=** 10	[1]

O.E. PARIS R. 182140
VALEO 182140 NE012

4531K

A= 12,07	**B=** 15,05	**L=** 15	[1]
A= 16	**B=** 19,15	**L=** 15	[1]
A= 20,04	**B=** 24,05	**L=** 16	[1]

O.E. PARIS R. 182142
VALEO 182142 NE002

VALEO

4532K

A= 17,06	**B=** 21,08	**L=** 24		[2]
A= 25,03	**B=** 32,07	**L=** 20	**C=** 39	[1]

O.E. PARIS R. 182157
VALEO 182157 NE666

4533K

A= 16,03	**B=** 20,06	**L=** 24,9	[1]
A= 17,06	**B=** 21,08	**L=** 24	[1]
A= 19,01	**B=** 23,05	**L=** 25	[1]
A= 27,05	**B=** 35,07	**L=** 14	[1]

O.E. PARIS R. 182158
VALEO 182158 NE486

4534K

A= 20,05	**B=** 28,05	**L=** 29		[1]
A= 20,05	**B=** 28,07	**L=** 25	**C=** 33	[1]
A= 27,07	**B=** 35,06	**L=** 29,5	**C=** 40	[1]

O.E. PARIS R. 182164
VALEO 182164 NE735

VALEO

VALKIT1

5009K

O.E. VALEO	594084	NE780

VALEO

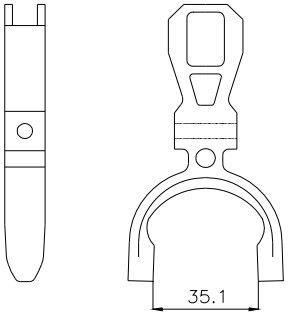

VALFOR1

3424

O.E. DUCELLIER	583357		
VALEO	583357		
DUCELLIER	532000	532001	532005
	532012	532017	532020
	532021	532023	532026
	6176	6183CFG	6185
	6187	6189	6202
	6212	6216	6219
	6220	6224	6226
	6231ABD	6242	6247

VALEO

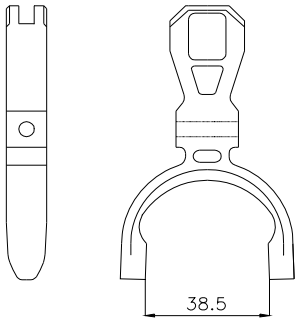

VALFOR2

3425

O.E.	DUCELLIER	583363
	VALEO	583363

DUCELLIER	532002	532003	532004
	532008	532009	532010
	532014	532018	6231C

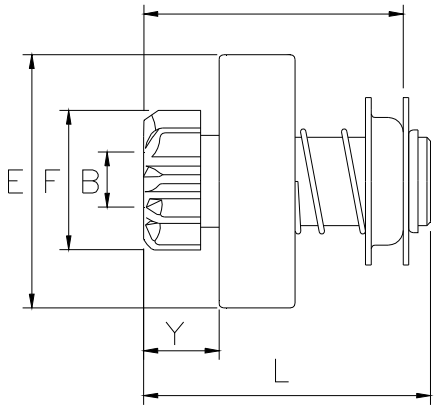

VAR110

6310

NEW !

B= 12 **E=** 45 **F=** 25 **Y=** 18 **L=** 61

P= 57 **Z=** 9 **Rot=** S **Sca=** 04E

O.E. LADA 1111-3708600

LADA 1111-3708000

LADA VAZ

VARIE

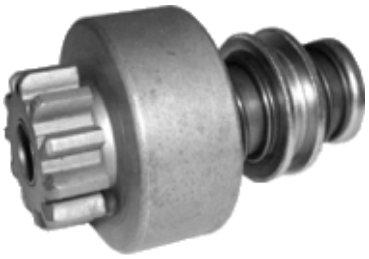

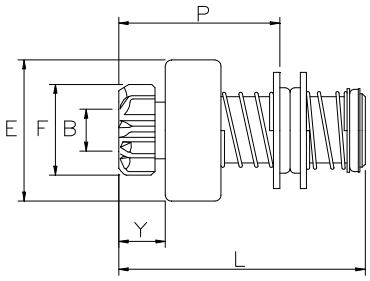

VAR050

2716

B= 14,3 **E=** 60 **F=** 40 **Y=** 18 **L=** 92

P= 65 **Z=** 11 **Rot=** D **Sca=** 03E

VARIE

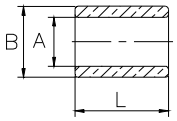

VARA1

3992

A= 19,22 **B=** 22,53 **L=** 11

O.E. SIEMENS A6231

4040

A= 12,5 **B=** 18 **L=** 17

O.E. VARIE

4041

A= 12,5 **B=** 18 **L=** 15

O.E. VARIE

4050

A= 14,07 **B=** 19,01 **L=** 19,9

O.E. U.R.S.S.

4051

A= 21,42 **B=** 24,56 **L=** 17

O.E. U.R.S.S.

VARIE

4054

A= 12,05 **B=** 16,01 **L=** 19,5

O.E. U.R.S.S. 2108-3708405

4245

NEW !

A= 14,31 **B=** 19,1 **L=** 12,5

4246

NEW !

A= 14,31 **B=** 17,32 **L=** 13

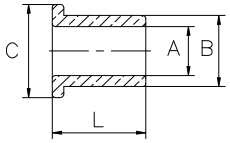

VARA2

3990

A= 12,5 **B=** 15,95 **L=** 20 **C=** 18

O.E. SIEMENS A6230

4233

NEW !

A= 12,5 **B=** 16 **L=** 20 **C=** 18

WILLIS

WILLIS

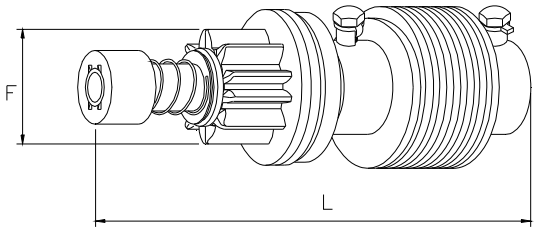

WIL020

0604

Solo su Ordinazione
Only on receipt of order
Seulement sur demand

F= 36 **L=** 134 **Z=** 10 **Rot=** D

O.E. WILLIS 6114

WILLIS 6114M

JEEP, WILLIS

ZAZ

ZAZ

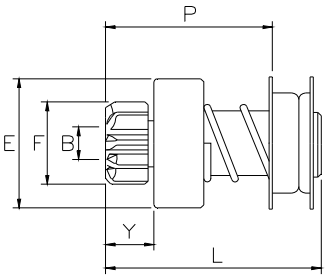

ZAZ070

2855

B= 14 **E=** 48 **F=** 31 **Y=** 14 **L=**69

P= 51 **Z=** 9 **Rot=** D **Sca=** 04E

O.E. ZAZ 968-3708600

ZAZ

CLASSIFICAZIONE PER CODICE GHIBAUDI

CLASSIFICATION BY GHIBAUDI REFERENCE
CLASSEMENT PAR REFERENCE GHIBAUDI
CLASIFICATION POR REFERENCIA GHIBAUDI
KLASSIFIZIERUNG NACH GHIBAUDI ARTIKELNUMMER

BOCCOLE VENDUTE ANCHE IN CONFEZIONE INDUSTRIALE

BUSHES SOLD IN BULK TOO
BAGUES VENDUES EGALEMENT EN CONDITIONNEMENT VRAC
CASQUILLOS A LA VENTA TAMBIEN EN FABRICACION INDUSTRIAL
KLASSIFIZIERUNG NACK INNENDURCHMESSER

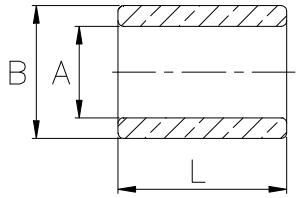

***** **CODICE PARTE CONFEZIONATA**
PACKAGED CODE
CODE DES PIECES EN SACHET
CODIGO DESPIECE
EINZELVERPACKUNGSARTIKELNUMMER

**CODICE PARTE SFUSA**
BULK CODE
CODE DES PIECES EN VRAC
CODIGO DESPIECE INDUSTRIAL

*	#	A	B	L	*	#	A	B	L	*	#	A	B	L
3601	0609D	12,07	15,05	15,00	3653	0648D	14,08	17,60	17,00	3689	0673D	12,37	16,62	15,80
3602	0624D	12,07	15,05	20,00	3654	0608D	12,57	16,55	18,00	3697	0676D	34,60	44,00	43,00
3603	0625D	14,07	18,05	20,00	3655	0649D	19,13	22,30	10,30	3698	0677D	15,10	22,04	13,00
3604	0626D	14,05	18,05	15,00	3656	0650D	19,13	25,09	10,00	3700	0678D	11,07	13,60	14,00
3606	0627D	16,00	19,15	15,00	3657	0651D	10,08	14,09	13,00	3701	0621D	14,04	20,02	10,00
3608	0628D	17,05	21,05	20,00	3658	0651D	10,08	14,09	13,00	3702	0622D	12,57	16,55	15,80
3609	0629D	15,07	19,06	15,00	3659	0622D	12,57	16,55	15,80	3703	0679D	12,11	14,10	12,00
3610	0630D	15,07	19,05	18,00	3660	0652D	12,07	16,12	16,00	3704	0680D	19,11	23,08	9,80
3613	0631D	20,10	24,07	23,00	3661	0653D	14,36	16,03	18,00	3705	0681D	19,12	25,10	12,80
3614	0632D	20,10	24,07	25,00	3662	0647D	12,56	16,55	14,00	3706	0682D	15,07	19,10	12,00
3615	0633D	14,07	18,05	18,00	3663	0654D	14,35	16,00	10,40	3707	0623D	12,12	14,11	14,00
3617	0897D	20,10	24,06	10,00	3664	0655D	14,08	17,58	15,00	3708	0683D	35,17	41,10	49,00
3618	0635D	17,06	21,08	24,00	3665	0620D	12,57	16,56	11,50	3709	0684D	19,10	23,10	13,00
3619	0636D	25,00	30,00	20,00	3666	0656D	12,06	16,11	14,00	3710	0685D	14,06	18,03	14,00
3620	0637D	16,00	20,00	16,00	3667	0657D	16,67	19,60	19,00	3711	0613D	17,65	21,60	9,50
3625	0641D	20,05	28,05	29,00	3668	0658D	21,10	25,08	26,00	3712	0620D	12,57	16,56	11,50
3626	0642D	16,00	20,05	10,00	3669	0659D	14,35	19,80	20,50	3713	0614D	10,05	16,55	11,50
3627	0643D	25,02	30,04	15,00	3670	0660D	15,11	18,09	12,80	3714	0615D	14,08	20,03	17,00
3628	0644D	16,03	20,06	24,90	3671	0661D	15,05	18,10	20,50	3715	0853D	10,11	14,04	9,90
3629	0645D	27,05	35,07	14,00	3672	0662D	14,16	19,80	20,50	3716	5423D	18,02	22,00	8,00
3630	0635D	17,06	21,08	24,00	3673	0663D	14,40	16,00	23,50	3717	8292D	8,09	11,11	8,00
3633	0851D	20,04	24,05	16,00	3674	0664D	14,36	16,04	27,00	3718	8291D	8,09	11,11	10,00
3634	0743D	14,05	18,03	16,00	3675	0665D	14,38	16,04	17,00	3719	5446D	18,08	22,04	6,50
3635	0699D	12,09	15,05	12,00	3676	0666D	22,08	26,10	23,00	3721	0900D	10,03	16,55	10,35
3636	0852D	16,00	20,07	8,00	3679	0667D	18,07	24,10	10,00	3724	6450D	12,55	16,56	9,90
3637	0866D	20,10	24,07	18,00	3680	0668D	40,12	48,04	10,50	3725	6767D	18,02	22,00	6,00
3638	0872D	10,03	13,04	16,00	3681	0669D	22,14	28,07	11,20	3727	0920D	21,10	25,08	12,00
3639	0873D	10,03	13,04	13,00	3682	0670D	12,55	16,56	15,80	3730	0686D	15,92	19,03	24,50
3640	0890D	12,08	15,03	10,00	3683	0653D	14,36	16,03	18,00	3731	0688D	21,66	25,05	27,00
3642	0892D	18,03	22,00	5,00	3684	0657D	16,67	19,60	19,00	3732	0671D	22,05	26,05	28,00
3643	0893D	5,99	9,00	7,00	3685	0658D	21,10	25,08	26,00	3733	0657D	16,67	19,60	19,00
3645	0913D	7,02	10,00	6,10	3686	0671D	22,05	26,05	28,00	3734	0689D	15,94	19,03	19,00
3651	0620D	12,57	16,56	11,50	3687	0655D	14,08	17,58	15,00	3735	0690D	15,94	19,13	17,50
3652	0647D	12,56	16,55	14,00	3688	0672D	18,10	22,05	10,50	3736	0691D	15,94	19,13	27,00

*	#	A	B	L	*	#	A	B	L	*	#	A	B	L
3751	0609D	12,07	15,05	15,00	3834	0733D	12,10	14,00	18,00	3927	0778D	25,47	28,65	17,40
3752	0693D	10,07	13,05	12,00	3835	0734D	16,13	18,00	22,00	3928	0779D	25,47	28,65	21,60
3753	0624D	12,07	15,05	20,00	3836	0735D	18,13	24,02	28,00	3929	0780D	8,04	11,16	12,00
3754	0694D	16,27	19,15	15,20	3837	0736D	28,18	33,01	24,00	3932	0781D	15,10	18,20	25,00
3755	0695D	15,95	19,15	14,00	3838	0737D	16,17	21,00	34,80	3933	0782D	12,08	15,07	16,90
3757	0628D	17,05	21,05	20,00	3839	0738D	16,19	22,00	19,00	3934	0783D	25,50	28,66	19,00
3758	0696D	17,09	21,08	18,00	3841	0740D	24,20	29,00	18,00	3935	0784D	12,79	15,94	15,80
3759	0697D	12,10	15,05	18,00	3842	0621D	14,04	20,02	10,00	3936	0785D	17,07	21,05	22,00
3762	0698D	15,96	19,15	25,00	3843	0604D	12,52	18,55	19,60	3937	0786D	12,80	15,95	14,00
3763	0699D	12,09	15,05	12,00	3844	0603D	20,31	24,00	13,90	3939	0788D	12,75	19,14	14,00
3764	0699D	12,09	15,05	12,00	3845	0700D	14,10	17,05	15,00	3944	0792D	14,32	17,62	18,00
3765	0633D	14,07	18,05	18,00	3846	0681D	19,12	25,10	12,80	3951	0651D	10,08	14,09	13,00
3766	0700D	14,10	17,05	15,00	3847	0863D	14,16	20,06	12,00	3952	0670D	12,55	16,56	15,80
3768	0626D	14,05	18,05	15,00	3847M	8594D	14,13	20,13	12,00	3953	0798D	14,10	17,50	17,00
3769	0702D	13,04	15,05	14,50	3848	0741D	15,20	21,00	32,00	3954	0608D	12,57	16,55	18,00
3770	0609D	12,07	15,05	15,00	3849	0742D	28,18	33,00	28,00	3955	0799D	19,09	22,30	10,40
3771	0712D	13,04	15,05	12,00	3850	0743D	14,05	18,03	16,00	3956	0800D	16,50	19,51	20,00
3772	0694D	16,27	19,15	15,20	3852	0745D	12,09	16,00	12,00	3957	0801D	21,00	25,01	27,00
3773	0847D	16,03	19,10	11,00	3853	0610D	12,03	16,02	17,00	3958	0802D	14,28	19,75	20,00
3774	0848D	20,26	24,05	10,00	3854	0611D	18,86	22,85	13,00	3959	0703D	15,00	20,00	20,00
3775	0849D	20,26	24,05	12,00	3855	0612D	12,07	16,02	11,30	3960	0803D	12,09	16,01	18,50
3790	0703D	15,00	20,00	20,00	3856	0907D	10,05	14,01	14,00	3961	0804D	12,54	16,57	19,50
3791	0704D	12,54	16,52	14,00	3857	0906D	10,05	14,01	12,00	3991	0806D	14,02	18,04	17,00
3792	0705D	23,10	27,05	20,00	3858	0908D	15,11	18,10	12,00	3992	0807D	19,22	22,53	11,00
3793	0706D	19,06	22,55	14,00	3859	0909D	11,04	15,03	15,00	4001	0698D	15,96	19,15	25,00
3797	10091D	28,30	32,20	10,00	3880	0746D	14,31	15,92	20,70	4002	0698D	15,96	19,15	25,00
3801	0707D	14,09	18,01	19,00	3881	0747D	14,35	15,95	19,00	4003	0792D	14,32	17,62	18,00
3802	0708D	12,08	16,01	20,00	3882	0748D	14,32	19,89	20,00	4004	0808D	17,04	20,35	18,20
3803	0626D	14,05	18,05	15,00	3883	0749D	12,76	15,85	21,70	4005	0809D	15,95	19,03	38,00
3804	0709D	12,09	16,01	15,00	3884	0750D	12,80	14,35	19,80	4007	0810D	11,98	15,12	18,60
3805	0710D	12,10	16,01	30,00	3885	0751D	11,50	15,87	20,60	4008	0811D	11,98	15,11	25,40
3806	0607D	10,08	14,02	13,50	3886	0752D	12,02	13,19	18,20	4009	0812D	16,00	19,16	18,70
3806M	0854D	10,00	14,03	13,50	3887	0601D	12,08	14,08	14,00	4010	0813D	12,75	15,94	19,00
3806P	0855D	9,60	14,04	13,50	3901	0753D	9,60	12,77	16,00	4011	0694D	16,27	19,15	15,20
3807	0711D	12,07	16,01	16,30	3902	0754D	12,07	15,10	12,80	4012	0814D	15,88	19,14	14,30
3808	0713D	12,11	16,01	24,00	3903	0755D	12,74	15,85	19,00	4013	0815D	12,74	15,94	25,00
3809	0714D	14,06	18,00	22,00	3904	0756D	19,12	20,70	20,30	4015	0814D	15,88	19,14	14,30
3810	0711D	12,07	16,01	16,30	3905	0757D	12,76	15,84	12,70	4017	0817D	14,01	20,00	10,00
3811	0713D	12,11	16,01	24,00	3906	0758D	19,11	20,70	17,90	4018	0681D	19,12	25,10	12,80
3812	0715D	20,10	25,50	28,00	3907	0759D	15,92	17,53	17,50	4040	0844D	12,50	18,00	17,00
3813	0716D	30,19	35,01	24,70	3908	0760D	16,17	19,06	15,00	4041	0845D	12,50	18,00	15,00
3814	0717D	20,18	25,01	39,80	3909	0761D	12,77	14,36	17,40	4044	7056D	12,04	15,03	11,90
3815	0718D	30,23	35,01	20,50	3910	0762D	19,06	22,20	21,00	4050	0818D	14,07	19,01	19,90
3816	0719D	20,17	25,01	22,00	3911	0763D	22,24	23,84	17,60	4051	0819D	21,42	24,56	17,00
3817	0720D	20,22	25,01	31,90	3912	0764D	15,86	19,16	30,00	4052	0616D	11,60	14,08	13,00
3818	0721D	20,22	25,01	44,90	3913	0765D	15,97	19,12	19,00	4053	0617D	12,04	16,02	16,00
3819	0722D	17,17	21,00	21,80	3914	0766D	22,29	25,48	33,80	4055	0905D	14,33	18,05	18,00
3820	0723D	18,29	22,00	30,00	3915	0767D	22,28	25,46	22,60	4056	0621D	14,04	20,02	10,00
3821	0724D	17,24	21,00	31,80	3916	0768D	19,06	20,66	10,50	4057	0904D	12,57	16,03	18,00
3822	0725D	18,19	22,00	40,00	3917	0769D	22,27	25,45	27,80	4058	0854D	10,00	14,03	13,50
3824	0726D	14,00	20,00	36,00	3918	0770D	15,95	19,14	15,00	4061	0821D	10,11	14,04	13,50
3825	0727D	12,06	17,00	21,00	3919	0771D	12,76	15,91	16,50	4068	0884D	12,08	16,09	15,00
3826	0728D	14,07	20,01	29,00	3920	0772D	15,11	18,20	22,20	4069	0765D	15,97	19,12	19,00
3827	0729D	15,05	20,00	40,00	3921	0773D	15,11	18,21	19,00	4070	0878D	22,31	26,11	34,00
3828	0730D	15,07	20,01	35,80	3922	0774D	15,06	18,20	20,60	4073	0617D	12,04	16,02	16,00
3829	0731D	15,00	20,01	46,00	3923	0755D	12,74	15,85	19,00	4074	0888D	12,04	15,93	13,80
3830	0606D	12,08	16,01	14,00	3924	0775D	15,97	19,15	31,00	4075	0889D	12,02	16,04	23,80
3831	0605D	10,08	14,02	15,00	3925	0776D	15,97	19,15	24,60	4076	0605D	10,08	14,02	15,00
3833	0732D	14,09	16,00	21,50	3926	0777D	14,06	17,06	19,70	4100	0839D	12,54	15,09	18,50

*	#	A	B	L	*	#	A	B	L	*	#	A	B	L
4101	0796D	17,50	20,10	7,50	4179	0598D	10,10	15,01	10,00					
4102	0857D	11,52	15,08	11,80	4180	0599D	14,03	17,00	16,20					
4103	0832D	13,02	16,09	18,00	4181	0600D	19,13	23,05	13,20					
4104	0833D	11,55	15,08	14,00	4182	0924D	11,03	13,54	9,00					
4105	0840D	11,07	15,08	15,00	4183	0925D	10,03	16,02	10,00					
4106	0942D	10,00	14,00	12,00	4184	0926D	19,03	22,05	9,00					
4108	0944D	9,87	14,03	12,00	4185	0927D	12,63	14,10	10,50					
4109	0945D	14,20	16,30	19,80	4186	0928D	13,15	14,55	18,50					
4110	0858D	12,72	16,08	15,00	4187	0929D	7,06	11,99	10,00					
4111	0842D	13,02	16,08	15,00	4188	0930D	12,12	14,00	21,00					
4112	0795D	12,52	16,08	15,00	4189	0931D	20,35	26,50	12,50					
4113	0797D	12,50	16,10	12,00	4190	0932D	14,35	17,26	12,50					
4114	0841D	11,06	13,03	13,00	4191	0933D	17,93	22,10	7,05					
4115	0837D	14,27	17,26	12,50	4192	0934D	11,52	15,08	13,00					
4116	0830D	12,52	14,72	14,00	4193	0935D	14,00	18,00	20,00					
4117	0831D	12,54	16,55	10,50	4194	0936D	12,47	15,85	18,00					
4118	0859D	12,25	16,60	10,50	4195	0937D	6,04	9,81	7,04					
4119	0860D	12,04	16,60	10,50	4196	0938D	18,93	22,09	9,00					
4122	0838D	12,20	14,30	18,00	4197	0939D	14,00	16,20	21,20					
4131	0862D	12,50	15,50	10,50	4198	0940D	18,03	23,00	9,20					
4135	0914D	15,93	20,70	43,64	4199	0941D	14,30	16,00	13,70					
4137	0916D	17,52	22,30	28,90	4220	0950D	14,03	17,50	19,00					
4138	0917D	21,13	24,50	31,75	4221	0951D	11,05	14,72	8,00					
4140	0618D	12,07	15,09	14,00	4222	0950D	13,03	16,00	16,00					
4141	0867D	12,10	15,08	17,00	4223	0950D	19,00	23,00	19,00					
4142	0868D	14,36	17,53	22,00	4224	0954D	6,16	10,00	8,91					
4143	0869D	12,09	15,08	19,00	4226	0956D	14,82	16,02	10,25					
4144	0895D	12,02	15,07	12,00	4227	0957D	14,10	20,05	10,00					
4145	0896D	12,02	15,07	8,00	4228	0958D	20,12	25,12	9,25					
4148	0923D	17,60	20,90	7,40	4229	0959D	15,18	18,12	11,90					
4149	0946D	10,10	15,50	10,40	4230	0960D	20,02	24,06	12,00					
4150	0947D	21,92	28,05	18,00	4231	0961D	18,02	22,24	5,93					
4151	0922D	8,09	12,45	10,00	4232	0962D	14,23	16,85	10,00					
4152	10712D	10,15	13,96	10,00	4234	0964D	19,00	23,00	20,00					
4153	0571D	10,10	14,04	9,60	4235	0965D	22,22	28,60	31,75					
4154	0572D	12,08	14,13	16,00	4236	0966D	12,12	15,04	13,90					
4155	0573D	7,12	9,60	8,10	4237	0968D	15,03	19,02	19,90					
4156	0574D	10,18	14,06	12,30	4238	0967D	12,03	13,50	18,80					
4157	0575D	22,07	26,00	5,19	4239	0970D	14,20	16,20	15,70					
4158	0576D	18,03	22,10	7,00	4240	0972D	10,75	12,25	21,00					
4159	0577D	18,08	23,05	9,30	4241	0973D	15,77	17,02	9,81					
4160	0578D	12,10	16,03	5,50	4242	0975D	23,05	28,60	3,76					
4161	0579D	20,02	24,03	5,00	4243	0976D	7,07	9,60	10,00					
4162	0580D	14,17	16,04	10,60	4244	0977D	11,00	14,70	12,80					
4163	0581D	21,00	25,00	11,80	4245	0978D	14,31	19,10	12,50					
4164	0582D	6,84	11,00	8,00	4246	0979D	14,31	17,32	13,00					
4165	0948D	14,32	17,62	22,20	4247	0989D	18,03	22,10	6,00					
4167	0585D	12,05	14,00	21,00										
4168	0586D	12,13	13,62	20,00										
4169	0587D	18,12	22,04	6,79										
4170	0588D	8,12	12,12	11,44										
4171	0589D	14,39	16,03	18,00										
4172	0590D	12,54	16,55	14,00										
4173	0592D	11,00	12,10	14,00										
4174	0949D	16,05	21,10	16,90										
4175	0594D	12,00	16,30	22,50										
4176	0595D	14,50	18,00	15,00										
4177	0596D	14,52	18,00	17,00										
4178	0597D	11,53	13,50	23,00										

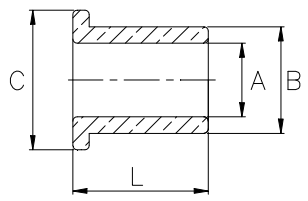

*	#	A	B	C	L
3622	0638D	25,04	33,05	38,00	31,00
3623	0639D	27,07	35,06	40,00	29,50
3624	0640D	20,05	28,07	33,00	25,00
3631	0646D	11,97	15,06	18,00	16,00
3632	0850D	25,03	32,07	39,00	20,00
3690	0674D	35,13	44,05	45,40	42,90
3691	0675D	35,13	44,05	45,40	49,00
3699	0687D	26,09	30,15	33,00	11,40
3739	0692D	15,95	19,13	23,70	18,00
3767	0701D	12,02	15,07	18,00	13,50
3851	0744D	25,00	30,00	33,00	15,00
3938	0787D	28,56	31,80	38,10	13,00
3941	0790D	19,10	22,25	25,40	20,60
3942	0791D	11,15	15,85	26,00	16,00
3990	0805D	12,50	15,95	18,00	20,00
4054	0861D	12,05	16,01	23,00	19,50
4060	0820D	10,06	14,06	16,70	14,60
4062	0883D	16,05	22,08	25,80	20,00
4063	0885D	14,06	20,10	21,80	17,40
4065	0879D	12,06	18,10	19,90	17,50
4066	0874D	14,06	19,10	21,00	18,00
4077	0894D	10,06	14,05	16,50	13,00
4107	0943D	10,04	16,55	18,50	13,80
4136	0915D	4,17	6,15	11,10	3,18
4139	0918D	8,02	11,50	14,50	9,98
4146	0902D	11,11	14,34	18,00	9,00
4147	0903D	16,54	20,08	22,00	8,00
4166	0584D	8,12	11,55	14,10	9,00
4225	0955D	26,13	32,10	33,20	11,60
4233	0963D	12,50	16,00	18,00	20,00

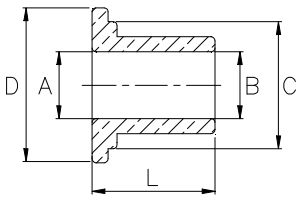

*	#	A	B	C	D	L
3720	0898D	10,04	16,55	18,75	13,30	14,75

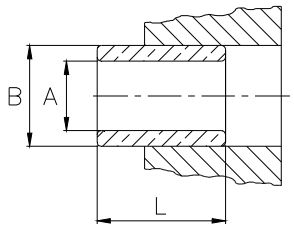

*	#	A	B	L
4014	1123D	12,05	13,12	16,00

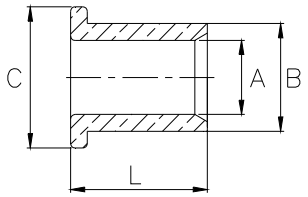

*	#	A	B	C	L
3641	0891D	5,99	10,04	13,72	8,20

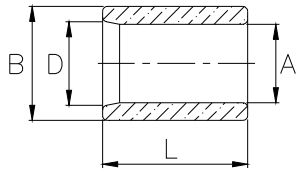

*	#	A	B	D	L
3840	0739D	16,25	22,02	18,70	29,00

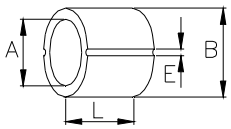

*	#	A	B	E	L
3794	8627D	11,17	13,50	2	8,00

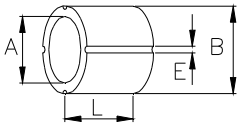

*	#	A	B	E	L
3795	10018D	12,18	15,14	4	8,50
3796	9922D	12,20	14,20	4	9,00

CLASSIFICAZIONE PER ALESAGGIO

CLASSIFICATION BY BORING INNER DIAMETER
CLASSEMENT PAR ALESAGE
CLASIFICATION POR DIAMETRO INTERIOR
KLASSIFIZIERUNG NACH GHIBAUDI ARTIKELNUMMER

BOCCOLE VENDUTE ANCHE IN CONFEZIONE INDUSTRIALE
BUSHES SOLD IN BULK TOO
BAGUES VENDUES EGALEMENT EN CONDITIONNEMENT VRAC
CASQUILLOS A LA VENTA TAMBIEN EN FABRICACION INDUSTRIAL
KLASSIFIZIERUNG NACK INNENDURCHMESSER

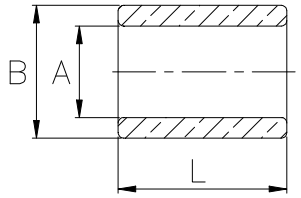

***** **CODICE PARTE CONFEZIONATA**
PACKAGED CODE
CODE DES PIECES EN SACHET
CODIGO DESPIECE
EINZELVERPACKUNGSARTIKELNUMMER

**CODICE PARTE SFUSA**
BULK CODE
CODE DES PIECES EN VRAC
CODIGO DESPIECE INDUSTRIAL

*	#	A	B	L	*	#	A	B	L	*	#	A	B	L
3643	0893D	5,99	9,00	7,00	4149	0946D	10,10	15,50	10,40	3666	0656D	12,06	16,11	14,00
4195	0937D	6,04	9,81	7,04	3715	0853D	10,11	14,04	9,90	3825	0727D	12,06	17,00	21,00
4224	0954D	6,16	10,00	8,91	4061	0821D	10,11	14,04	13,50	3751	0609D	12,07	15,05	15,00
4164	0582D	6,84	11,00	8,00	4152	10712D	10,15	13,96	10,00	3770	0609D	12,07	15,05	15,00
3645	0913D	7,02	10,00	6,10	4156	0574D	10,18	14,06	12,30	3601	0609D	12,07	15,05	15,00
4187	0929D	7,06	11,99	10,00	4240	0972D	10,75	12,25	21,00	3753	0624D	12,07	15,05	20,00
4243	0976D	7,07	9,60	10,00	4173	0592D	11,00	12,10	14,00	3602	0624D	12,07	15,05	20,00
4155	0573D	7,12	9,60	8,10	4244	0977D	11,00	14,70	12,80	4140	0618D	12,07	15,09	14,00
3929	0780D	8,04	11,16	12,00	4182	0924D	11,03	13,54	9,00	3902	0754D	12,07	15,10	12,80
3717	8292D	8,09	11,11	8,00	3859	0909D	11,04	15,03	15,00	3810	0711D	12,07	16,01	16,30
3718	8291D	8,09	11,11	10,00	4221	0951D	11,05	14,72	8,00	3807	0711D	12,07	16,01	16,30
4151	0922D	8,09	12,45	10,00	4114	0841D	11,06	13,03	13,00	3855	0612D	12,07	16,02	11,30
4170	0588D	8,12	12,12	11,44	3700	0678D	11,07	13,60	14,00	3660	0652D	12,07	16,12	16,00
3901	0753D	9,60	12,77	16,00	4105	0840D	11,07	15,08	15,00	3887	0601D	12,08	14,08	14,00
3806P	0855D	9,60	14,04	13,50	3885	0751D	11,50	15,87	20,60	4154	0572D	12,08	14,13	16,00
4108	0944D	9,87	14,03	12,00	4102	0857D	11,52	15,08	11,80	3640	0890D	12,08	15,03	10,00
4106	0942D	10,00	14,00	12,00	4192	0934D	11,52	15,08	13,00	3933	0782D	12,08	15,07	16,90
4058	0854D	10,00	14,03	13,50	4178	0597D	11,53	13,50	23,00	3830	0606D	12,08	16,01	14,00
3806M	0854D	10,00	14,03	13,50	4104	0833D	11,55	15,08	14,00	3802	0708D	12,08	16,01	20,00
3639	0873D	10,03	13,04	13,00	4052	0616D	11,60	14,08	13,00	4068	0884D	12,08	16,09	15,00
3638	0872D	10,03	13,04	16,00	4008	0811D	11,98	15,11	25,40	3763	0699D	12,09	15,05	12,00
4183	0925D	10,03	16,02	10,00	4007	0810D	11,98	15,12	18,60	3635	0699D	12,09	15,05	12,00
3721	0900D	10,03	16,55	10,35	4175	0594D	12,00	16,30	22,50	3764	0699D	12,09	15,05	12,00
3857	0906D	10,05	14,01	12,00	3886	0752D	12,02	13,19	18,20	4143	0869D	12,09	15,08	19,00
3856	0907D	10,05	14,01	14,00	4145	0896D	12,02	15,07	8,00	3852	0745D	12,09	16,00	12,00
3713	0614D	10,05	16,55	11,50	4144	0895D	12,02	15,07	12,00	3804	0709D	12,09	16,01	15,00
3752	0693D	10,07	13,05	12,00	4075	0889D	12,02	16,04	23,80	3960	0803D	12,09	16,01	18,50
3806	0607D	10,08	14,02	13,50	4238	0967D	12,03	13,50	18,80	3834	0733D	12,10	14,00	18,00
4076	0605D	10,08	14,02	15,00	3853	0610D	12,03	16,02	17,00	3759	0697D	12,10	15,05	18,00
3831	0605D	10,08	14,02	15,00	4044	7056D	12,04	15,03	11,90	4141	0867D	12,10	15,08	17,00
3951	0651D	10,08	14,09	13,00	4074	0888D	12,04	15,93	13,80	3805	0710D	12,10	16,01	30,00
3658	0651D	10,08	14,09	13,00	4073	0617D	12,04	16,02	16,00	4160	0578D	12,10	16,03	5,50
3657	0651D	10,08	14,09	13,00	4053	0617D	12,04	16,02	16,00	3703	0679D	12,11	14,10	12,00
4153	0571D	10,10	14,04	9,60	4119	0860D	12,04	16,60	10,50	3808	0713D	12,11	16,01	24,00
4179	0598D	10,10	15,01	10,00	4167	0585D	12,05	14,00	21,00	3811	0713D	12,11	16,01	24,00

*	#	A	B	L	*	#	A	B	L	*	#	A	B	L
4188	0930D	12,12	14,00	21,00	4220	0950D	14,03	17,50	19,00	3959	0703D	15,00	20,00	20,00
3707	0623D	12,12	14,11	14,00	3701	0621D	14,04	20,02	10,00	3790	0703D	15,00	20,00	20,00
4236	0966D	12,12	15,04	13,90	4056	0621D	14,04	20,02	10,00	3829	0731D	15,00	20,01	46,00
4168	0586D	12,13	13,62	20,00	3842	0621D	14,04	20,02	10,00	4237	0968D	15,03	19,02	19,90
4122	0838D	12,20	14,30	18,00	3634	0743D	14,05	18,03	16,00	3671	0661D	15,05	18,10	20,50
4118	0859D	12,25	16,60	10,50	3850	0743D	14,05	18,03	16,00	3827	0729D	15,05	20,00	40,00
3689	0673D	12,37	16,62	15,80	3604	0626D	14,05	18,05	15,00	3922	0774D	15,06	18,20	20,60
4194	0936D	12,47	15,85	18,00	3768	0626D	14,05	18,05	15,00	3610	0630D	15,07	19,05	18,00
4131	0862D	12,50	15,50	10,50	3803	0626D	14,05	18,05	15,00	3609	0629D	15,07	19,06	15,00
4113	0797D	12,50	16,10	12,00	3926	0777D	14,06	17,06	19,70	3706	0682D	15,07	19,10	12,00
4041	0845D	12,50	18,00	15,00	3809	0714D	14,06	18,00	22,00	3828	0730D	15,07	20,01	35,80
4040	0844D	12,50	18,00	17,00	3710	0685D	14,06	18,03	14,00	3932	0781D	15,10	18,20	25,00
4116	0830D	12,52	14,72	14,00	3765	0633D	14,07	18,05	18,00	3698	0677D	15,10	22,04	13,00
4112	0795D	12,52	16,08	15,00	3615	0633D	14,07	18,05	18,00	3670	0660D	15,11	18,09	12,80
3843	0604D	12,52	18,55	19,60	3603	0625D	14,07	18,05	20,00	3858	0908D	15,11	18,10	12,00
4100	0839D	12,54	15,09	18,50	4050	0818D	14,07	19,01	19,90	3920	0772D	15,11	18,20	22,20
3791	0704D	12,54	16,52	14,00	3826	0728D	14,07	20,01	29,00	3921	0773D	15,11	18,21	19,00
4117	0831D	12,54	16,55	10,50	3687	0655D	14,08	17,58	15,00	4229	0959D	15,18	18,12	11,90
4172	0590D	12,54	16,55	14,00	3664	0655D	14,08	17,58	15,00	3848	0741D	15,20	21,00	32,00
3961	0804D	12,54	16,57	19,50	3653	0648D	14,08	17,60	17,00	4241	0973D	15,77	17,02	9,81
3724	6450D	12,55	16,56	9,90	3714	0615D	14,08	20,03	17,00	3912	0764D	15,86	19,16	30,00
3682	0670D	12,55	16,56	15,80	3833	0732D	14,09	16,00	21,50	4015	0814D	15,88	19,14	14,30
3952	0670D	12,55	16,56	15,80	3801	0707D	14,09	18,01	19,00	4012	0814D	15,88	19,14	14,30
3662	0647D	12,56	16,55	14,00	3766	0700D	14,10	17,05	15,00	3907	0759D	15,92	17,53	17,50
3652	0647D	12,56	16,55	14,00	3845	0700D	14,10	17,05	15,00	3730	0686D	15,92	19,03	24,50
4057	0904D	12,57	16,03	18,00	3953	0798D	14,10	17,50	17,00	4135	0914D	15,93	20,70	43,64
3702	0622D	12,57	16,55	15,80	4227	0957D	14,10	20,05	10,00	3734	0689D	15,94	19,03	19,00
3659	0622D	12,57	16,55	15,80	3847M	8594D	14,13	20,13	12,00	3735	0690D	15,94	19,13	17,50
3654	0608D	12,57	16,55	18,00	3672	0662D	14,16	19,80	20,50	3736	0691D	15,94	19,13	27,00
3954	0608D	12,57	16,55	18,00	3847	0863D	14,16	20,06	12,00	4005	0809D	15,95	19,03	38,00
3712	0620D	12,57	16,56	11,50	4162	0580D	14,17	16,04	10,60	3918	0770D	15,95	19,14	15,00
3665	0620D	12,57	16,56	11,50	4239	0970D	14,20	16,20	15,70	3755	0695D	15,95	19,15	14,00
3651	0620D	12,57	16,56	11,50	4109	0945D	14,20	16,30	19,80	3762	0698D	15,96	19,15	25,00
4185	0927D	12,63	14,10	10,50	4232	0962D	14,23	16,85	10,00	4002	0698D	15,96	19,15	25,00
4110	0858D	12,72	16,08	15,00	4115	0837D	14,27	17,26	12,50	4001	0698D	15,96	19,15	25,00
3923	0755D	12,74	15,85	19,00	3958	0802D	14,28	19,75	20,00	4069	0765D	15,97	19,12	19,00
3903	0755D	12,74	15,85	19,00	4199	0941D	14,30	16,00	13,70	3913	0765D	15,97	19,12	19,00
4013	0815D	12,74	15,94	25,00	3880	0746D	14,31	15,92	20,70	3925	0776D	15,97	19,15	24,60
4010	0813D	12,75	15,94	19,00	4246	0979D	14,31	17,32	13,00	3924	0775D	15,97	19,15	31,00
3939	0788D	12,75	19,14	14,00	4245	0978D	14,31	19,10	12,50	3606	0627D	16,00	19,15	15,00
3905	0757D	12,76	15,84	12,70	3944	0792D	14,32	17,62	18,00	4009	0812D	16,00	19,16	18,70
3883	0749D	12,76	15,85	21,70	4003	0792D	14,32	17,62	18,00	3620	0637D	16,00	20,00	16,00
3919	0771D	12,76	15,91	16,50	4165	0948D	14,32	17,62	22,20	3626	0642D	16,00	20,05	10,00
3909	0761D	12,77	14,36	17,40	3882	0748D	14,32	19,89	20,00	3636	0852D	16,00	20,07	8,00
3935	0784D	12,79	15,94	15,80	4055	0905D	14,33	18,05	18,00	3773	0847D	16,03	19,10	11,00
3884	0750D	12,80	14,35	19,80	3881	0747D	14,35	15,95	19,00	3628	0644D	16,03	20,06	24,90
3937	0786D	12,80	15,95	14,00	3663	0654D	14,35	16,00	10,40	4174	0949D	16,05	21,10	16,90
4111	0842D	13,02	16,08	15,00	4190	0932D	14,35	17,26	12,50	3835	0734D	16,13	18,00	22,00
4103	0832D	13,02	16,09	18,00	3669	0659D	14,35	19,80	20,50	3908	0760D	16,17	19,06	15,00
4222	0950D	13,03	16,00	16,00	3683	0653D	14,36	16,03	18,00	3838	0737D	16,17	21,00	34,80
3771	0712D	13,04	15,05	12,00	3661	0653D	14,36	16,03	18,00	3839	0738D	16,19	22,00	19,00
3769	0702D	13,04	15,05	14,50	3674	0664D	14,36	16,04	27,00	3772	0694D	16,27	19,15	15,20
4186	0928D	13,15	14,55	18,50	4142	0868D	14,36	17,53	22,00	3754	0694D	16,27	19,15	15,20
4197	0939D	14,00	16,20	21,20	3675	0665D	14,38	16,04	17,00	4011	0694D	16,27	19,15	15,20
4193	0935D	14,00	18,00	20,00	4171	0589D	14,39	16,03	18,00	3956	0800D	16,50	19,51	20,00
3824	0726D	14,00	20,00	36,00	3673	0663D	14,40	16,00	23,50	3667	0657D	16,67	19,60	19,00
4017	0817D	14,01	20,00	10,00	4176	0595D	14,50	18,00	15,00	3684	0657D	16,67	19,60	19,00
3991	0806D	14,02	18,04	17,00	4177	0596D	14,52	18,00	17,00	3733	0657D	16,67	19,60	19,00
4180	0599D	14,03	17,00	16,20	4226	0956D	14,82	16,02	10,25	4004	0808D	17,04	20,35	18,20

*	#	A	B	L	*	#	A	B	L	*	#	A	B	L
3608	0628D	17,05	21,05	20,00	3814	0717D	20,18	25,01	39,80					
3757	0628D	17,05	21,05	20,00	3817	0720D	20,22	25,01	31,90					
3630	0635D	17,06	21,08	24,00	3818	0721D	20,22	25,01	44,90					
3618	0635D	17,06	21,08	24,00	3774	0848D	20,26	24,05	10,00					
3936	0785D	17,07	21,05	22,00	3775	0849D	20,26	24,05	12,00					
3758	0696D	17,09	21,08	18,00	3844	0603D	20,31	24,00	13,90					
3819	0722D	17,17	21,00	21,80	4189	0931D	20,35	26,50	12,50					
3821	0724D	17,24	21,00	31,80	4163	0581D	21,00	25,00	11,80					
4101	0796D	17,50	20,10	7,50	3957	0801D	21,00	25,01	27,00					
4137	0916D	17,52	22,30	28,90	3727	0920D	21,10	25,08	12,00					
4148	0923D	17,60	20,90	7,40	3685	0658D	21,10	25,08	26,00					
3711	0613D	17,65	21,60	9,50	3668	0658D	21,10	25,08	26,00					
4191	0933D	17,93	22,10	7,05	4138	0917D	21,13	24,50	31,75					
3725	6767D	18,02	22,00	6,00	4051	0819D	21,42	24,56	17,00					
3716	5423D	18,02	22,00	8,00	3731	0688D	21,66	25,05	27,00					
4231	0961D	18,02	22,24	5,93	4150	0947D	21,92	28,05	18,00					
3642	0892D	18,03	22,00	5,00	3732	0671D	22,05	26,05	28,00					
4247	0989D	18,03	22,10	6,00	3686	0671D	22,05	26,05	28,00					
4158	0576D	18,03	22,10	7,00	4157	0575D	22,07	26,00	5,19					
4198	0940D	18,03	23,00	9,20	3676	0666D	22,08	26,10	23,00					
3679	0667D	18,07	24,10	10,00	3681	0669D	22,14	28,07	11,20					
3719	5446D	18,08	22,04	6,50	4235	0965D	22,22	28,60	31,75					
4159	0577D	18,08	23,05	9,30	3911	0763D	22,24	23,84	17,60					
3688	0672D	18,10	22,05	10,50	3917	0769D	22,27	25,45	27,80					
4169	0587D	18,12	22,04	6,79	3915	0767D	22,28	25,46	22,60					
3836	0735D	18,13	24,02	28,00	3914	0766D	22,29	25,48	33,80					
3822	0725D	18,19	22,00	40,00	4070	0878D	22,31	26,11	34,00					
3820	0723D	18,29	22,00	30,00	4242	0975D	23,05	28,60	3,76					
3854	0611D	18,86	22,85	13,00	3792	0705D	23,10	27,05	20,00					
4196	0938D	18,93	22,09	9,00	3841	0740D	24,20	29,00	18,00					
4223	0950D	19,00	23,00	19,00	3619	0636D	25,00	30,00	20,00					
4234	0964D	19,00	23,00	20,00	3627	0643D	25,02	30,04	15,00					
4184	0926D	19,03	22,05	9,00	3927	0778D	25,47	28,65	17,40					
3916	0768D	19,06	20,66	10,50	3928	0779D	25,47	28,65	21,60					
3910	0762D	19,06	22,20	21,00	3934	0783D	25,50	28,66	19,00					
3793	0706D	19,06	22,55	14,00	3629	0645D	27,05	35,07	14,00					
3955	0799D	19,09	22,30	10,40	3849	0742D	28,18	33,00	28,00					
3709	0684D	19,10	23,10	13,00	3837	0736D	28,18	33,01	24,00					
3906	0758D	19,11	20,70	17,90	3797	10091D	28,30	32,20	10,00					
3704	0680D	19,11	23,08	9,80	3813	0716D	30,19	35,01	24,70					
3904	0756D	19,12	20,70	20,30	3815	0718D	30,23	35,01	20,50					
4018	0681D	19,12	25,10	12,80	3697	0676D	34,60	44,00	43,00					
3846	0681D	19,12	25,10	12,80	3708	0683D	35,17	41,10	49,00					
3705	0681D	19,12	25,10	12,80	3680	0668D	40,12	48,04	10,50					
3655	0649D	19,13	22,30	10,30										
4181	0600D	19,13	23,05	13,20										
3656	0650D	19,13	25,09	10,00										
3992	0807D	19,22	22,53	11,00										
4161	0579D	20,02	24,03	5,00										
4230	0960D	20,02	24,06	12,00										
3633	0851D	20,04	24,05	16,00										
3625	0641D	20,05	28,05	29,00										
3617	0897D	20,10	24,06	10,00										
3637	0866D	20,10	24,07	18,00										
3613	0631D	20,10	24,07	23,00										
3614	0632D	20,10	24,07	25,00										
3812	0715D	20,10	25,50	28,00										
4228	0958D	20,12	25,12	9,25										
3816	0719D	20,17	25,01	22,00										

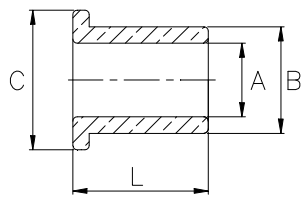

*	#	A	B	C	L
4136	0915D	4,17	6,15	11,10	3,18
4139	0918D	8,02	11,50	14,50	9,98
4166	0584D	8,12	11,55	14,10	9,00
4107	0943D	10,04	16,55	18,50	13,80
4077	0894D	10,06	14,05	16,50	13,00
4060	0820D	10,06	14,06	16,70	14,60
4146	0902D	11,11	14,34	18,00	9,00
3942	0791D	11,15	15,85	26,00	16,00
3631	0646D	11,97	15,06	18,00	16,00
3767	0701D	12,02	15,07	18,00	13,50
4054	0861D	12,05	16,01	23,00	19,50
4065	0879D	12,06	18,10	19,90	17,50
3990	0805D	12,50	15,95	18,00	20,00
4233	0963D	12,50	16,00	18,00	20,00
4066	0874D	14,06	19,10	21,00	18,00
4063	0885D	14,06	20,10	21,80	17,40
3739	0692D	15,95	19,13	23,70	18,00
4062	0883D	16,05	22,08	25,80	20,00
4147	0903D	16,54	20,08	22,00	8,00
3941	0790D	19,10	22,25	25,40	20,60
3624	0640D	20,05	28,07	33,00	25,00
3851	0744D	25,00	30,00	33,00	15,00
3632	0850D	25,03	32,07	39,00	20,00
3622	0638D	25,04	33,05	38,00	31,00
3699	0687D	26,09	30,15	33,00	11,40
4225	0955D	26,13	32,10	33,20	11,60
3623	0639D	27,07	35,06	40,00	29,50
3938	0787D	28,56	31,80	38,10	13,00
3691	0675D	35,13	44,05	45,40	49,00
3690	0674D	35,13	44,05	45,40	42,90

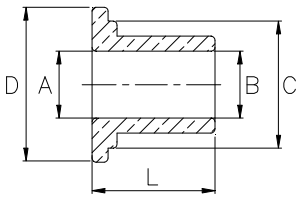

*	#	A	B	C	D	L
3720	0898D	10,04	16,55	18,75	13,30	14,75

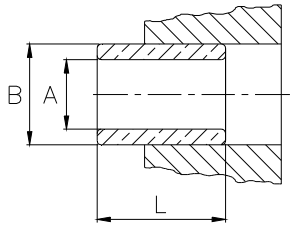

*	#	A	B	L
4014	1123D	12,05	13,12	16,00

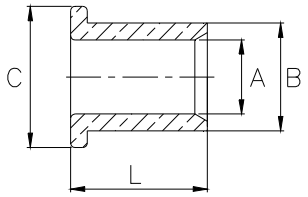

*	#	A	B	C	L
3641	0891D	5,99	10,04	13,72	8,20

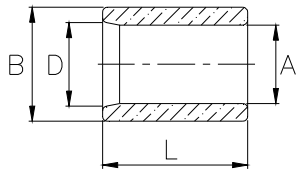

*	#	A	B	D	L
3840	0739D	16,25	22,02	18,70	29,00

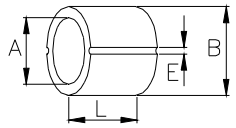

*	#	A	B	E	L
3794	8627D	11,17	13,50	2	8,00

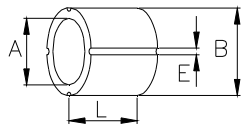

*	#	A	B	E	L
3795	10018D	12,18	15,14	4	8,50
3796	9922D	12,20	14,20	4	9,00

CORRISPONDENZA TRA IL MOTORINO DI AVVIAMENTO ED IL CODICE GHIBAUDI

STARTER MOTOR TO GHIBAUDI CROSS REFERENCE

CORRESPONDANCE ENTRE REFERENCE DEMARREUR ET REFERENCE GHIBAUDI

TABLA DE CORRESPONDENCIA ENTRE LA REFERENCIA DEL MOTOR DE ARRANQUE Y LA REFERENCIA GHIBAUDI

ENTSPRECHEN DEN ANLASSERNUMMER UND RITZELNUMMER

AUTO LITE

			pag.
C5AF/1-A	**2752**	A	102

BELARUS

			pag.
CT212-3708000	**2845**	A	104
CT212-3940-57	**2845**	A	104
CT212-PT128807	**2845**	A	104
CT352-3708000	**1613**	A	104

BOSCH

			pag.
00010EA1PE	**2255**	A	121
0001100093	**1948**	C	172
0001106011	**1950**	C	172
0001106011	**2059**	A	123
0001106012	**1887**	A	109
0001106012	**2214**	C	173
0001106014	**2059**	A	123
0001106015	**1950**	C	172
0001106015	**2059**	A	123
0001106016	**2241**	A	124
0001106017	**1887**	A	109
0001106017	**2214**	C	173
0001106018	**6035**	A	124
0001106019	**4247**	B	12
0001106019	**4247**	B	194
0001106022	**1887**	A	109
0001106022	**2214**	C	173
0001106022	**4247**	B	12
0001106022	**4247**	B	194
0001106023	**1887**	A	109
0001106023	**2214**	C	173
0001106023	**4247**	B	12
0001106023	**4247**	B	194
0001106024	**4247**	B	12
0001106024	**4247**	B	194
0001106405	**6087**	A	107
0001106406	**6087**	A	107
0001107003	**1835**	A	117
0001107003	**1857**	C	171
0001107003	**3707**	B	193
0001107003	**3715**	B	193
0001107003	**4247**	B	12
0001107003	**4247**	B	194
0001107004	**1835**	A	117
0001107004	**1857**	C	171
0001107004	**3707**	B	193
0001107004	**3715**	B	193
0001107004	**4247**	B	12
0001107004	**4247**	B	194
0001107005	**1668**	A	118
0001107005	**1906**	C	172
0001107005	**3707**	B	193
0001107005	**3715**	B	193
0001107006	**1668**	A	118
0001107006	**1906**	C	172
0001107006	**3707**	B	193
0001107006	**3715**	B	193
0001107007	**1886**	A	117
0001107007	**1908**	C	172
0001107007	**3700**	B	192
0001107007	**3715**	B	193
0001107007	**4247**	B	12
0001107007	**4247**	B	194
0001107008	**1886**	A	117
0001107008	**1908**	C	172
0001107008	**3700**	B	192
0001107008	**3715**	B	193
0001107008	**4247**	B	12
0001107008	**4247**	B	194
0001107009	**1887**	A	109
0001107009	**1907**	C	172
0001107009	**3707**	B	193
0001107009	**3715**	B	193
0001107009	**4247**	B	12
0001107009	**4247**	B	194
0001107010	**1948**	C	172
0001107010	**3856**	B	345
0001107010	**4247**	B	12
0001107010	**4247**	B	194
0001107011	**1949**	C	172
0001107011	**1958**	A	109
0001107011	**3715**	B	193
0001107011	**3856**	B	345
0001107011	**4247**	B	12
0001107011	**4247**	B	194
0001107012	**1887**	A	109
0001107012	**1907**	C	172
0001107012	**3666**	B	191
0001107012	**3715**	B	193
0001107012	**4247**	B	12
0001107012	**4247**	B	194
0001107013	**1887**	A	109
0001107013	**1907**	C	172
0001107013	**3666**	B	191
0001107013	**3715**	B	193
0001107013	**4247**	B	12
0001107013	**4247**	B	194
0001107014	**1537**	A	110
0001107014	**1775**	A	114
0001107014	**1959**	C	176
0001107014	**3707**	B	193
0001107014	**3715**	B	193
0001107015	**1887**	A	109
0001107015	**1907**	C	172
0001107015	**3707**	B	193
0001107015	**3715**	B	193
0001107015	**4247**	B	12
0001107015	**4247**	B	194
0001107016	**1537**	A	110
0001107016	**1775**	A	114
0001107016	**1959**	C	176
0001107016	**3707**	B	193
0001107016	**3715**	B	193
0001107017	**1887**	A	109
0001107017	**1909**	C	176
0001107017	**3666**	B	191
0001107017	**3715**	B	193
0001107017	**4247**	B	12
0001107017	**4247**	B	194
0001107018	**1887**	A	109
0001107018	**1909**	C	176
0001107018	**3666**	B	191
0001107018	**3715**	B	193
0001107018	**4247**	B	12
0001107018	**4247**	B	194
0001107019	**1887**	A	109
0001107019	**1946**	C	172
0001107019	**3715**	B	193
0001107019	**4247**	B	12
0001107019	**4247**	B	194
0001107020	**1886**	A	117
0001107020	**1908**	C	172
0001107020	**3700**	B	192
0001107020	**3715**	B	193
0001107020	**4247**	B	12
0001107020	**4247**	B	194
0001107021	**1886**	A	117
0001107021	**1908**	C	172
0001107021	**3700**	B	192
0001107021	**3715**	B	193
0001107021	**4247**	B	12
0001107021	**4247**	B	194
0001107022	**1835**	A	117
0001107022	**1857**	C	171
0001107022	**3707**	B	193
0001107022	**3715**	B	193
0001107022	**4247**	B	12
0001107022	**4247**	B	194
0001107023	**1835**	A	117
0001107023	**1857**	C	171
0001107023	**3707**	B	193
0001107023	**3715**	B	193
0001107023	**4247**	B	12
0001107023	**4247**	B	194
0001107024	**1936**	A	109
0001107024	**1954**	C	173
0001107024	**3666**	B	191
0001107024	**3715**	B	193
0001107025	**1887**	A	109
0001107025	**1955**	C	173
0001107025	**3707**	B	193
0001107025	**3715**	B	193
0001107025	**4247**	B	12
0001107025	**4247**	B	194
0001107026	**1887**	A	109
0001107026	**1955**	C	173
0001107026	**3707**	B	193
0001107026	**3715**	B	193
0001107026	**4247**	B	12
0001107026	**4247**	B	194
0001107027	**1537**	A	110
0001107027	**1775**	A	114
0001107027	**1947**	C	176
0001107027	**3715**	B	193
0001107027	**3856**	B	345
0001107028	**1537**	A	110
0001107028	**1775**	A	114
0001107028	**1947**	C	176
0001107028	**3715**	B	193
0001107028	**3856**	B	345
0001107029	**1537**	A	110
0001107029	**1775**	A	114
0001107029	**1947**	C	176
0001107029	**3715**	B	193
0001107029	**3856**	B	345

A = **B =** **C =**

	pag.		pag.		pag.		pag.
0001107030	**1950** C 172	0001107045	**4247** B 194	0001107064	**2191** A 123	0001107083	**2269** C 173
0001107030	**2111** A 123	0001107047	**2059** A 123	0001107066	**2111** A 123	0001107083	**3707** B 193
0001107030	**3715** B 193	0001107047	**2318** C 174	0001107066	**2151** C 173	0001107085	**1961** A 109
0001107030	**3727** B 193	0001107047	**4247** B 12	0001107066	**3715** B 193	0001107087	**2073** A 123
0001107030	**4247** B 12	0001107047	**4247** B 194	0001107066	**4247** B 12	0001107087	**2151** C 173
0001107030	**4247** B 194	0001107048	**1969** C 176	0001107066	**4247** B 194	0001107087	**4247** B 12
0001107031	**2137** A 123	0001107048	**1989** A 122	0001107067	**1989** A 122	0001107087	**4247** B 194
0001107031	**2317** C 178	0001107048	**3715** B 193	0001107067	**2185** C 177	0001107088	**1950** C 172
0001107031	**4247** B 12	0001107048	**3723** B 197	0001107068	**1989** A 122	0001107088	**2354** A 124
0001107031	**4247** B 194	0001107048	**4247** B 12	0001107068	**2185** C 177	0001107088	**4247** B 12
0001107032	**2137** A 123	0001107048	**4247** B 194	0001107068	**4247** B 12	0001107088	**4247** B 194
0001107032	**2317** C 178	0001107049	**2137** A 123	0001107068	**4247** B 194	0001107089	**1955** C 173
0001107033	**1751** A 111	0001107049	**2317** C 178	0001107069	**1989** A 122	0001107091	**2059** A 123
0001107033	**1956** C 173	0001107049	**4247** B 12	0001107069	**2185** C 177	0001107091	**4247** B 12
0001107033	**3707** B 193	0001107049	**4247** B 194	0001107069	**4247** B 12	0001107091	**4247** B 194
0001107033	**3715** B 193	0001107052	**1886** A 117	0001107069	**4247** B 194	0001107092	**1950** C 172
0001107034	**1887** A 109	0001107052	**1908** C 172	0001107070	**1887** A 109	0001107093	**1950** C 172
0001107034	**1907** C 172	0001107052	**3700** B 192	0001107070	**3715** B 193	0001107093	**4247** B 12
0001107034	**3666** B 191	0001107052	**3715** B 193	0001107070	**4247** B 12	0001107093	**4247** B 194
0001107034	**3715** B 193	0001107052	**4247** B 12	0001107070	**4247** B 194	0001107094	**1989** A 122
0001107037	**1969** C 176	0001107052	**4247** B 194	0001107071	**1887** A 109	0001107095	**1989** A 122
0001107037	**1989** A 122	0001107053	**1886** A 117	0001107071	**4247** B 12	0001107096	**1989** A 122
0001107037	**3715** B 193	0001107053	**4247** B 12	0001107071	**4247** B 194	0001107097	**2059** A 123
0001107037	**3723** B 197	0001107053	**4247** B 194	0001107072	**1989** A 122	0001107097	**2151** C 173
0001107037	**4247** B 12	0001107054	**1989** A 122	0001107072	**3666** B 191	0001107097	**4247** B 12
0001107037	**4247** B 194	0001107054	**2185** C 177	0001107072	**3715** B 193	0001107097	**4247** B 194
0001107038	**1948** C 172	0001107054	**3666** B 191	0001107072	**4247** B 12	0001107100	**1887** A 109
0001107038	**3715** B 193	0001107054	**3715** B 193	0001107072	**4247** B 194	0001107100	**4247** B 12
0001107038	**3856** B 345	0001107054	**4247** B 12	0001107073	**1989** A 122	0001107100	**4247** B 194
0001107038	**4247** B 12	0001107054	**4247** B 194	0001107073	**2185** C 177	0001107101	**1887** A 109
0001107038	**4247** B 194	0001107055	**1989** A 122	0001107073	**4247** B 12	0001107101	**4247** B 12
0001107039	**1949** C 172	0001107055	**2185** C 177	0001107073	**4247** B 194	0001107101	**4247** B 194
0001107039	**1958** A 109	0001107055	**4247** B 12	0001107074	**1989** A 122	0001107102	**6030** A 124
0001107039	**3715** B 193	0001107055	**4247** B 194	0001107074	**2185** C 177	0001107103	**1887** A 109
0001107039	**3856** B 345	0001107056	**1887** A 109	0001107074	**4247** B 12	0001107103	**4247** B 12
0001107039	**4247** B 12	0001107056	**3715** B 193	0001107074	**4247** B 194	0001107103	**4247** B 194
0001107039	**4247** B 194	0001107056	**3723** B 197	0001107075	**1950** C 172	0001107104	**4247** B 12
0001107041	**1537** A 110	0001107058	**1720** A 111	0001107075	**2111** A 123	0001107104	**4247** B 194
0001107041	**1775** A 114	0001107058	**3707** B 193	0001107075	**4247** B 12	0001107107	**2193** A 124
0001107041	**1947** C 176	0001107058	**3715** B 193	0001107075	**4247** B 194	0001107108	**1887** A 109
0001107041	**3715** B 193	0001107059	**2138** A 126	0001107076	**1989** A 122	0001107108	**4247** B 12
0001107041	**3856** B 345	0001107059	**2211** C 177	0001107076	**2185** C 177	0001107108	**4247** B 194
0001107043	**2073** A 123	0001107059	**4247** B 12	0001107076	**4247** B 12	0001107401	**2266** A 106
0001107043	**2151** C 173	0001107059	**4247** B 194	0001107076	**4247** B 194	0001107401	**2268** C 174
0001107043	**3715** B 193	0001107060	**1907** C 172	0001107077	**1950** C 172	0001107401	**3857** B 345
0001107043	**3856** B 345	0001107060	**2370** A 109	0001107077	**2059** A 123	0001107401	**4106** B 387
0001107043	**4247** B 12	0001107060	**3666** B 191	0001107077	**4247** B 12	0001107402	**2266** A 106
0001107043	**4247** B 194	0001107060	**3715** B 193	0001107077	**4247** B 194	0001107403	**2266** A 106
0001107044	**1887** A 109	0001107061	**1751** A 111	0001107078	**2111** A 123	0001107403	**2268** C 174
0001107044	**1909** C 176	0001107061	**1752** C 171	0001107079	**1950** C 172	0001107404	**2266** A 106
0001107044	**3707** B 193	0001107062	**2149** A 123	0001107079	**2111** A 123	0001107404	**2268** C 174
0001107044	**3715** B 193	0001107062	**2269** C 173	0001107080	**4247** B 12	0001107404	**4247** B 12
0001107044	**4247** B 12	0001107062	**3707** B 193	0001107080	**4247** B 194	0001107404	**4247** B 194
0001107044	**4247** B 194	0001107062	**4247** B 12	0001107080	**6055** A 109	0001107405	**2266** A 106
0001107045	**1887** A 109	0001107062	**4247** B 194	0001107082	**2138** A 126	0001107405	**2268** C 174
0001107045	**1909** C 176	0001107063	**2059** A 123	0001107082	**2211** C 177	0001107405	**4247** B 12
0001107045	**3666** B 191	0001107063	**2151** C 173	0001107082	**4247** B 12	0001107405	**4247** B 194
0001107045	**3715** B 193	0001107063	**4247** B 12	0001107082	**4247** B 194	0001107406	**2266** A 106
0001107045	**4247** B 12	0001107063	**4247** B 194	0001107083	**2227** A 124	0001107406	**2268** C 174

A = **B =** **C =**

		pag.			pag.			pag.			pag.
0001107407	**2268**	C 174	0001107459	**6247**	A 2	0001108013	**3700**	B 192	0001108030	**1752**	C 171
0001107407	**2338**	A 106	0001107459	**6247**	A 107	0001108013	**3715**	B 193	0001108030	**3190**	A 112
0001107407	**4247**	B 12	0001107461	**6247**	A 2	0001108016	**1752**	C 171	0001108030	**3707**	B 193
0001107407	**4247**	B 194	0001107461	**6247**	A 107	0001108016	**3190**	A 112	0001108030	**3715**	B 193
0001107408	**2266**	A 106	0001107476	**6149**	A 2	0001108016	**3707**	B 193	0001108031	**1752**	C 171
0001107408	**2268**	C 174	0001107476	**6149**	A 107	0001108016	**3715**	B 193	0001108031	**3190**	A 112
0001107409	**2266**	A 106	0001107477	**6149**	A 2	0001108017	**1752**	C 171	0001108031	**3707**	B 193
0001107410	**2268**	C 174	0001107477	**6149**	A 107	0001108017	**3190**	A 112	0001108031	**3715**	B 193
0001107410	**2338**	A 106	0001107490	**2267**	A 106	0001108017	**3707**	B 193	0001108032	**1778**	A 111
0001107410	**4247**	B 12	0001107490	**2268**	C 174	0001108017	**3715**	B 193	0001108032	**1965**	C 173
0001107410	**4247**	B 194	0001107491	**2267**	A 106	0001108018	**1753**	C 175	0001108032	**3700**	B 192
0001107411	**2267**	A 106	0001107491	**2268**	C 174	0001108018	**3190**	A 112	0001108032	**3715**	B 193
0001107411	**2268**	C 174	0001107499	**2338**	A 107	0001108018	**3707**	B 193	0001108033	**1537**	A 110
0001107415	**6108**	A 107	0001107500	**2338**	A 107	0001108018	**3715**	B 193	0001108033	**1752**	C 171
0001107417	**2268**	C 174	0001107501	**4247**	B 12	0001108019	**1752**	C 171	0001108033	**1775**	A 114
0001107417	**2338**	A 106	0001107501	**4247**	B 194	0001108019	**3190**	A 112	0001108033	**3707**	B 193
0001107418	**2268**	C 174	0001107502	**4247**	B 12	0001108019	**3707**	B 193	0001108033	**3715**	B 193
0001107418	**2338**	A 107	0001107502	**4247**	B 194	0001108019	**3715**	B 193	0001108035	**1752**	C 171
0001107418	**4247**	B 12	0001107527	**6089**	A 107	0001108020	**1537**	A 110	0001108035	**3190**	A 112
0001107418	**4247**	B 194	0001107530	**6089**	A 107	0001108020	**1752**	C 171	0001108035	**3707**	B 193
0001107421	**2266**	A 106	0001108001	**1752**	C 171	0001108020	**1775**	A 114	0001108035	**3715**	B 193
0001107421	**2268**	C 174	0001108001	**3190**	A 112	0001108020	**3707**	B 193	0001108037	**1537**	A 110
0001107422	**2268**	C 174	0001108001	**3707**	B 193	0001108020	**3715**	B 193	0001108037	**1752**	C 171
0001107423	**6089**	A 107	0001108001	**3715**	B 193	0001108021	**1788**	C 176	0001108037	**1775**	A 114
0001107425	**2267**	A 106	0001108002	**1752**	C 171	0001108021	**1943**	A 111	0001108037	**3707**	B 193
0001107426	**2267**	A 106	0001108002	**3190**	A 112	0001108021	**3707**	B 193	0001108037	**3715**	B 193
0001107427	**2266**	A 106	0001108002	**3707**	B 193	0001108021	**3715**	B 193	0001108038	**1752**	C 171
0001107427	**2268**	C 174	0001108002	**3715**	B 193	0001108022	**1752**	C 171	0001108038	**3190**	A 112
0001107428	**2266**	A 106	0001108003	**1753**	C 175	0001108022	**3190**	A 112	0001108038	**3707**	B 193
0001107428	**2268**	C 174	0001108003	**3190**	A 112	0001108022	**3707**	B 193	0001108038	**3715**	B 193
0001107429	**4247**	B 12	0001108003	**3707**	B 193	0001108022	**3715**	B 193	0001108039	**1537**	A 110
0001107429	**4247**	B 194	0001108003	**4107**	B 196	0001108023	**1752**	C 171	0001108039	**1752**	C 171
0001107429	**6028**	A 107	0001108004	**1537**	A 110	0001108023	**3190**	A 112	0001108039	**1775**	A 114
0001107430	**2268**	C 174	0001108004	**1752**	C 171	0001108023	**3707**	B 193	0001108039	**3707**	B 193
0001107431	**6108**	A 107	0001108004	**1775**	A 114	0001108023	**3715**	B 193	0001108039	**3715**	B 193
0001107432	**6108**	A 107	0001108004	**3707**	B 193	0001108024	**1752**	C 171	0001108040	**1537**	A 110
0001107433	**6089**	A 107	0001108004	**3715**	B 193	0001108024	**3190**	A 112	0001108040	**1752**	C 171
0001107434	**6089**	A 107	0001108007	**1752**	C 171	0001108024	**3707**	B 193	0001108040	**1775**	A 114
0001107435	**2266**	A 106	0001108007	**3190**	A 112	0001108024	**3715**	B 193	0001108040	**3707**	B 193
0001107435	**4247**	B 12	0001108007	**3703**	B 192	0001108025	**1554**	A 111	0001108040	**3715**	B 193
0001107435	**4247**	B 194	0001108007	**3715**	B 193	0001108025	**1752**	C 171	0001108042	**1751**	A 111
0001107436	**2266**	A 106	0001108009	**1752**	C 171	0001108025	**3707**	B 193	0001108042	**1753**	C 175
0001107437	**4247**	B 12	0001108009	**3190**	A 112	0001108025	**3715**	B 193	0001108042	**3707**	B 193
0001107437	**4247**	B 194	0001108009	**3666**	B 191	0001108026	**1752**	C 171	0001108042	**3715**	B 193
0001107437	**6028**	A 107	0001108009	**3715**	B 193	0001108026	**3190**	A 112	0001108043	**1752**	C 171
0001107438	**6108**	A 107	0001108010	**1752**	C 171	0001108026	**3666**	B 191	0001108043	**3190**	A 112
0001107439	**6108**	A 107	0001108010	**3190**	A 112	0001108026	**3715**	B 193	0001108043	**3707**	B 193
0001107440	**4247**	B 12	0001108010	**3666**	B 191	0001108027	**1752**	C 171	0001108043	**3715**	B 193
0001107440	**4247**	B 194	0001108010	**3715**	B 193	0001108027	**3190**	A 112	0001108044	**1752**	C 171
0001107440	**6169**	A 2	0001108011	**1752**	C 171	0001108027	**3666**	B 191	0001108044	**3190**	A 112
0001107440	**6169**	A 107	0001108011	**3190**	A 112	0001108027	**3715**	B 193	0001108044	**3707**	B 193
0001107441	**4247**	B 12	0001108011	**3707**	B 193	0001108028	**1752**	C 171	0001108044	**3715**	B 193
0001107441	**4247**	B 194	0001108011	**3715**	B 193	0001108028	**3190**	A 112	0001108045	**1778**	A 111
0001107441	**6169**	A 2	0001108012	**1752**	C 171	0001108028	**3666**	B 191	0001108045	**1965**	C 173
0001107441	**6169**	A 107	0001108012	**3190**	A 112	0001108028	**3715**	B 193	0001108045	**3700**	B 192
0001107446	**2266**	A 106	0001108012	**3707**	B 193	0001108029	**1752**	C 171	0001108045	**3715**	B 193
0001107446	**2268**	C 174	0001108012	**3715**	B 193	0001108029	**3190**	A 112	0001108046	**1778**	A 111
0001107447	**2266**	A 106	0001108013	**1778**	A 111	0001108029	**3666**	B 191	0001108046	**1965**	C 173
0001107447	**2268**	C 174	0001108013	**1965**	C 173	0001108029	**3715**	B 193	0001108046	**3700**	B 192

A = **B =** **C =**

	pag.		pag.		pag.		pag.
0001108046	**3715** B 193	0001108066	**1778** A 111	0001108082	**1752** C 171	0001108096	**3715** B 193
0001108047	**1752** C 171	0001108066	**1965** C 173	0001108082	**1775** A 114	0001108098	**1752** C 171
0001108047	**3190** A 112	0001108066	**3700** B 192	0001108082	**3707** B 193	0001108098	**3190** A 112
0001108047	**3707** B 193	0001108066	**3715** B 193	0001108082	**3715** B 193	0001108098	**3707** B 193
0001108047	**3715** B 193	0001108068	**1837** A 109	0001108083	**1537** A 110	0001108098	**3715** B 193
0001108048	**1752** C 171	0001108068	**3715** B 193	0001108083	**1753** C 175	0001108099	**1864** A 117
0001108048	**3190** A 112	0001108068	**3727** B 193	0001108083	**1775** A 114	0001108099	**3715** B 193
0001108048	**3666** B 191	0001108069	**1837** A 109	0001108083	**3707** B 193	0001108100	**1751** A 111
0001108048	**3715** B 193	0001108069	**3715** B 193	0001108083	**3715** B 193	0001108100	**1752** C 171
0001108050	**1720** A 111	0001108069	**3727** B 193	0001108084	**1752** C 171	0001108100	**3707** B 193
0001108050	**3707** B 193	0001108070	**1837** A 109	0001108084	**3190** A 112	0001108100	**3715** B 193
0001108050	**3715** B 193	0001108070	**1965** C 173	0001108084	**3707** B 193	0001108101	**1753** C 175
0001108051	**1752** C 171	0001108070	**3700** B 192	0001108084	**3715** B 193	0001108101	**3190** A 112
0001108051	**3190** A 112	0001108070	**3715** B 193	0001108085	**1752** C 171	0001108101	**3666** B 191
0001108051	**3707** B 193	0001108071	**1537** A 110	0001108085	**3190** A 112	0001108101	**3715** B 193
0001108051	**3715** B 193	0001108071	**1752** C 171	0001108085	**3715** B 193	0001108102	**1753** C 175
0001108052	**1752** C 171	0001108071	**1775** A 114	0001108086	**1752** C 171	0001108102	**3190** A 112
0001108052	**3190** A 112	0001108071	**3707** B 193	0001108086	**3190** A 112	0001108103	**1837** A 109
0001108052	**3707** B 193	0001108071	**3715** B 193	0001108086	**3715** B 193	0001108103	**3715** B 193
0001108052	**3715** B 193	0001108072	**1752** C 171	0001108087	**1537** A 110	0001108103	**3727** B 193
0001108053	**1752** C 171	0001108072	**3190** A 112	0001108087	**1753** C 175	0001108104	**1837** A 109
0001108053	**3190** A 112	0001108072	**3666** B 191	0001108087	**1775** A 114	0001108104	**3715** B 193
0001108053	**3707** B 193	0001108072	**3715** B 193	0001108087	**3707** B 193	0001108104	**3727** B 193
0001108053	**3715** B 193	0001108073	**1752** C 171	0001108087	**3715** B 193	0001108105	**1837** A 109
0001108054	**1751** A 111	0001108073	**3190** A 112	0001108088	**1753** C 175	0001108105	**1965** C 173
0001108054	**1753** C 175	0001108073	**3666** B 191	0001108088	**3190** A 112	0001108105	**3700** B 192
0001108054	**3707** B 193	0001108073	**3715** B 193	0001108088	**3707** B 193	0001108105	**3715** B 193
0001108054	**3715** B 193	0001108074	**1753** C 175	0001108088	**3715** B 193	0001108106	**1537** A 110
0001108056	**1752** C 171	0001108074	**3190** A 112	0001108089	**1753** C 175	0001108106	**1753** C 175
0001108056	**3190** A 112	0001108074	**3721** B 193	0001108089	**3190** A 112	0001108106	**1775** A 114
0001108056	**3707** B 193	0001108075	**1752** C 171	0001108089	**3666** B 191	0001108106	**3707** B 193
0001108056	**3715** B 193	0001108075	**1834** A 117	0001108089	**3715** B 193	0001108106	**3715** B 193
0001108057	**1537** A 110	0001108075	**3707** B 193	0001108090	**1753** C 175	0001108107	**1753** C 175
0001108057	**1753** C 175	0001108075	**3715** B 193	0001108090	**3190** A 112	0001108107	**3190** A 112
0001108057	**1775** A 114	0001108076	**1668** A 118	0001108090	**3666** B 191	0001108107	**3707** B 193
0001108057	**3707** B 193	0001108076	**1906** C 172	0001108090	**3715** B 193	0001108107	**3715** B 193
0001108057	**3715** B 193	0001108076	**3707** B 193	0001108091	**1752** C 171	0001108108	**1751** A 111
0001108061	**1752** C 171	0001108076	**3715** B 193	0001108091	**1834** A 117	0001108108	**1753** C 175
0001108061	**3190** A 112	0001108077	**1668** A 118	0001108091	**3707** B 193	0001108108	**3666** B 191
0001108061	**3666** B 191	0001108077	**1906** C 172	0001108091	**3715** B 193	0001108108	**3715** B 193
0001108061	**3715** B 193	0001108077	**3707** B 193	0001108092	**1752** C 171	0001108109	**1752** C 171
0001108062	**1752** C 171	0001108077	**3715** B 193	0001108092	**1834** A 117	0001108109	**3190** A 112
0001108062	**3190** A 112	0001108078	**1753** C 175	0001108092	**3707** B 193	0001108109	**3707** B 193
0001108062	**3666** B 191	0001108078	**3190** A 112	0001108092	**3715** B 193	0001108109	**3715** B 193
0001108062	**3715** B 193	0001108078	**3666** B 191	0001108093	**1752** C 171	0001108110	**1537** A 110
0001108062	**4247** B 12	0001108078	**3715** B 193	0001108093	**3190** A 112	0001108110	**1753** C 175
0001108062	**4247** B 194	0001108079	**1753** C 175	0001108093	**3707** B 193	0001108110	**1775** A 114
0001108063	**1751** A 111	0001108079	**3190** A 112	0001108093	**3715** B 193	0001108110	**3707** B 193
0001108063	**1753** C 175	0001108079	**3707** B 193	0001108094	**1617** A 118	0001108110	**3715** B 193
0001108063	**3707** B 193	0001108079	**3715** B 193	0001108094	**2314** C 173	0001108111	**1537** A 110
0001108063	**3715** B 193	0001108080	**1753** C 175	0001108094	**3700** B 192	0001108111	**1752** C 171
0001108064	**1753** C 175	0001108080	**3190** A 112	0001108094	**3715** B 193	0001108111	**1775** A 114
0001108064	**3190** A 112	0001108080	**3666** B 191	0001108095	**1617** A 118	0001108111	**3707** B 193
0001108064	**3707** B 193	0001108080	**3715** B 193	0001108095	**2314** C 173	0001108111	**3715** B 193
0001108064	**3715** B 193	0001108081	**1752** C 171	0001108095	**3700** B 192	0001108112	**1753** C 175
0001108065	**1751** A 111	0001108081	**3190** A 112	0001108095	**3715** B 193	0001108112	**3190** A 112
0001108065	**1753** C 175	0001108081	**3707** B 193	0001108096	**1668** A 118	0001108112	**3721** B 193
0001108065	**3666** B 191	0001108081	**3715** B 193	0001108096	**1906** C 172	0001108113	**1753** C 175
0001108065	**3715** B 193	0001108082	**1537** A 110	0001108096	**3707** B 193	0001108113	**3190** A 112

A = **B =** **C =**

	pag.		pag.		pag.		pag.
0001108113	**3666** B 191	0001108128	**1537** A 110	0001108143	**3715** B 193	0001108160	**2319** C 178
0001108113	**3715** B 193	0001108128	**1775** A 114	0001108144	**1752** C 171	0001108160	**3715** B 193
0001108114	**1753** C 175	0001108128	**1968** C 176	0001108144	**2240** A 120	0001108160	**3727** B 193
0001108114	**3190** A 112	0001108129	**1751** A 111	0001108145	**1751** A 111	0001108162	**1989** A 122
0001108115	**1751** A 111	0001108129	**1752** C 171	0001108145	**2316** C 178	0001108162	**2322** C 178
0001108115	**2316** C 178	0001108129	**3707** B 193	0001108145	**3715** B 193	0001108162	**4247** B 12
0001108115	**3715** B 193	0001108129	**3715** B 193	0001108145	**3723** B 197	0001108162	**4247** B 194
0001108115	**3723** B 197	0001108130	**2324** C 174	0001108146	**1554** A 111	0001108166	**1989** A 122
0001108116	**1752** C 171	0001108130	**3190** A 112	0001108146	**1752** C 171	0001108166	**4247** B 12
0001108116	**3707** B 193	0001108130	**3721** B 193	0001108146	**3707** B 193	0001108166	**4247** B 194
0001108116	**3715** B 193	0001108130	**3856** B 345	0001108146	**3715** B 193	0001108167	**1989** A 122
0001108117	**1751** A 111	0001108131	**1751** A 111	0001108147	**1788** C 176	0001108167	**4247** B 12
0001108117	**1752** C 171	0001108131	**3666** B 191	0001108147	**1943** A 111	0001108167	**4247** B 194
0001108117	**3707** B 193	0001108131	**3715** B 193	0001108147	**3707** B 193	0001108168	**2193** A 124
0001108117	**3715** B 193	0001108132	**1537** A 110	0001108147	**4107** B 196	0001108169	**1969** C 176
0001108118	**1752** C 171	0001108132	**1775** A 114	0001108148	**1968** C 176	0001108169	**2149** A 123
0001108118	**2370** A 109	0001108132	**1968** C 176	0001108148	**3190** A 112	0001108169	**4247** B 12
0001108118	**3707** B 193	0001108132	**3715** B 193	0001108148	**3715** B 193	0001108169	**4247** B 194
0001108118	**3715** B 193	0001108132	**3856** B 345	0001108148	**3727** B 193	0001108170	**1968** C 176
0001108119	**1752** C 171	0001108133	**2324** C 174	0001108149	**1753** C 175	0001108170	**3190** A 112
0001108119	**2370** A 109	0001108133	**3190** A 112	0001108149	**3190** A 112	0001108171	**2059** A 123
0001108120	**1753** C 175	0001108133	**3715** B 193	0001108149	**3707** B 193	0001108171	**2325** C 174
0001108120	**3190** A 112	0001108134	**1837** A 109	0001108149	**4107** B 196	0001108171	**4247** B 12
0001108120	**3707** B 193	0001108134	**2319** C 178	0001108150	**1968** C 176	0001108171	**4247** B 194
0001108120	**4107** B 196	0001108134	**3715** B 193	0001108150	**3190** A 112	0001108172	**1989** A 122
0001108121	**1537** A 110	0001108134	**3727** B 193	0001108150	**3715** B 193	0001108172	**2322** C 178
0001108121	**1753** C 175	0001108134	**4247** B 12	0001108150	**3727** B 193	0001108173	**1989** A 122
0001108121	**1775** A 114	0001108134	**4247** B 194	0001108150	**4247** B 12	0001108173	**4247** B 12
0001108121	**3707** B 193	0001108135	**1837** A 109	0001108150	**4247** B 194	0001108173	**4247** B 194
0001108121	**3715** B 193	0001108135	**3700** B 192	0001108151	**1752** C 171	0001108174	**1989** A 122
0001108122	**1537** A 110	0001108135	**3715** B 193	0001108151	**1834** A 117	0001108174	**4247** B 12
0001108122	**1753** C 175	0001108136	**1752** C 171	0001108151	**3707** B 193	0001108174	**4247** B 194
0001108122	**1775** A 114	0001108136	**3190** A 112	0001108151	**3715** B 193	0001108175	**1989** A 122
0001108122	**3601** B 460	0001108136	**3666** B 191	0001108152	**1537** A 110	0001108175	**4247** B 12
0001108122	**3715** B 193	0001108136	**3715** B 193	0001108152	**1752** C 171	0001108175	**4247** B 194
0001108122	**4247** B 12	0001108137	**1752** C 171	0001108152	**1775** A 114	0001108176	**2059** A 123
0001108122	**4247** B 194	0001108137	**2240** A 120	0001108152	**3707** B 193	0001108176	**4247** B 12
0001108123	**1837** A 109	0001108137	**3666** B 191	0001108152	**3715** B 193	0001108176	**4247** B 194
0001108123	**2319** C 178	0001108137	**3715** B 193	0001108153	**3190** A 112	0001108177	**1968** C 176
0001108123	**3715** B 193	0001108137	**4247** B 12	0001108153	**3715** B 193	0001108177	**4247** B 12
0001108123	**3727** B 193	0001108137	**4247** B 194	0001108153	**3727** B 193	0001108177	**4247** B 194
0001108124	**1753** C 175	0001108138	**2324** C 174	0001108154	**1752** C 171	0001108178	**1989** A 122
0001108124	**3190** A 112	0001108138	**3190** A 112	0001108154	**1834** A 117	0001108178	**2322** C 178
0001108124	**3707** B 193	0001108138	**3715** B 193	0001108154	**3707** B 193	0001108178	**4247** B 12
0001108124	**4107** B 196	0001108138	**3856** B 345	0001108154	**3715** B 193	0001108178	**4247** B 194
0001108125	**1968** C 176	0001108139	**1537** A 110	0001108155	**1537** A 110	0001108180	**2152** A 123
0001108125	**3190** A 112	0001108139	**1775** A 114	0001108155	**1775** A 114	0001108180	**2327** C 178
0001108125	**3721** B 193	0001108139	**1968** C 176	0001108155	**1968** C 176	0001108180	**4247** B 12
0001108125	**3856** B 345	0001108139	**3715** B 193	0001108155	**3715** B 193	0001108180	**4247** B 194
0001108125	**4247** B 12	0001108139	**3856** B 345	0001108156	**1968** C 176	0001108181	**2111** A 123
0001108125	**4247** B 194	0001108140	**1537** A 110	0001108156	**2240** A 120	0001108182	**2152** A 123
0001108126	**1752** C 171	0001108140	**1775** A 114	0001108157	**1969** C 176	0001108182	**2327** C 178
0001108126	**3190** A 112	0001108140	**1968** C 176	0001108157	**2149** A 123	0001108182	**4247** B 12
0001108126	**3666** B 191	0001108140	**3715** B 193	0001108157	**4247** B 12	0001108182	**4247** B 194
0001108126	**3715** B 193	0001108140	**3856** B 345	0001108157	**4247** B 194	0001108183	**2169** A 123
0001108127	**1617** A 118	0001108141	**1968** C 176	0001108158	**1537** A 110	0001108183	**4247** B 12
0001108127	**2314** C 173	0001108141	**3715** B 193	0001108159	**1752** C 171	0001108183	**4247** B 194
0001108127	**3700** B 192	0001108143	**1753** C 175	0001108159	**3190** A 112	0001108184	**2059** A 123
0001108127	**3715** B 193	0001108143	**3190** A 112	0001108160	**1837** A 109	0001108186	**2152** A 123

A = **B =** **C =**

		pag.			pag.			pag.			pag.
0001108186	**2327**	C 178	0001108400	**2343**	A 107	0001109015	**3715**	B 193	0001109045	**2122**	A 130
0001108186	**4247**	B 12	0001108403	**6247**	A 2	0001109015	**3723**	B 197	0001109045	**3715**	B 193
0001108186	**4247**	B 194	0001108403	**6247**	A 107	0001109015	**4247**	B 12	0001109045	**4247**	B 12
0001108188	**1989**	A 122	0001108405	**6239**	A 2	0001109015	**4247**	B 194	0001109045	**4247**	B 194
0001108188	**2322**	C 178	0001108405	**6239**	A 107	0001109018	**1989**	A 122	0001109046	**2393**	A 121
0001108189	**1989**	A 122	0001108406	**6239**	A 2	0001109018	**2163**	C 177	0001109046	**3715**	B 193
0001108190	**1969**	C 176	0001108406	**6239**	A 107	0001109018	**3707**	B 193	0001109048	**2163**	C 177
0001108190	**2149**	A 123	0001108409	**6247**	A 2	0001109018	**3715**	B 193	0001109048	**2236**	A 131
0001108190	**4247**	B 12	0001108409	**6247**	A 107	0001109018	**4247**	B 12	0001109048	**4247**	B 12
0001108190	**4247**	B 194	0001108428	**6149**	A 2	0001109018	**4247**	B 194	0001109048	**4247**	B 194
0001108196	**1969**	C 176	0001108428	**6149**	A 107	0001109019	**2163**	C 177	0001109052	**2190**	A 120
0001108196	**2149**	A 123	0001108429	**6149**	A 2	0001109021	**2296**	A 131	0001109052	**2320**	C 178
0001108196	**4247**	B 12	0001108429	**6149**	A 107	0001109021	**4247**	B 12	0001109052	**4247**	B 12
0001108196	**4247**	B 194	0001108441	**6247**	A 2	0001109021	**4247**	B 194	0001109052	**4247**	B 194
0001108197	**4247**	B 12	0001108441	**6247**	A 107	0001109022	**2296**	A 131	0001109055	**2190**	A 120
0001108197	**4247**	B 194	0001108444	**6028**	A 107	0001109022	**4247**	B 12	0001109055	**4247**	B 12
0001108197	**6030**	A 124	0001108995	**1837**	A 109	0001109022	**4247**	B 194	0001109055	**4247**	B 194
0001108199	**1989**	A 122	0001108995	**2319**	C 178	0001109025	**2122**	A 130	0001109057	**3666**	B 191
0001108202	**2149**	A 123	0001108995	**3715**	B 193	0001109025	**2163**	C 177	0001109057	**3715**	B 193
0001108202	**4247**	B 12	0001108995	**3727**	B 193	0001109025	**4247**	B 12	0001109057	**6128**	A 3
0001108202	**4247**	B 194	0001109001	**1855**	A 109	0001109025	**4247**	B 194	0001109057	**6128**	A 120
0001108203	**1943**	A 111	0001109001	**1858**	C 172	0001109026	**2133**	A 130	0001109058	**6128**	A 3
0001108204	**1989**	A 122	0001109001	**3707**	B 193	0001109026	**2163**	C 177	0001109058	**6128**	A 120
0001108204	**2322**	C 178	0001109001	**3715**	B 193	0001109026	**4247**	B 12	0001109059	**3190**	A 112
0001108204	**4247**	B 12	0001109001	**4247**	B 12	0001109026	**4247**	B 194	0001109060	**3190**	A 112
0001108204	**4247**	B 194	0001109001	**4247**	B 194	0001109028	**2163**	C 177	0001109061	**2236**	A 131
0001108205	**6030**	A 124	0001109002	**1855**	A 109	0001109028	**2238**	A 131	0001109062	**2190**	A 120
0001108206	**6142**	A 5	0001109002	**1858**	C 172	0001109029	**2164**	A 123	0001109062	**2320**	C 178
0001108206	**6142**	A 124	0001109002	**3707**	B 193	0001109030	**2122**	A 130	0001109062	**4247**	B 12
0001108210	**1751**	A 111	0001109002	**3715**	B 193	0001109030	**2163**	C 177	0001109062	**4247**	B 194
0001108210	**2324**	C 174	0001109002	**4247**	B 12	0001109030	**4247**	B 12	0001109063	**2236**	A 131
0001108213	**6030**	A 124	0001109002	**4247**	B 194	0001109030	**4247**	B 194	0001109064	**1989**	A 122
0001108214	**6030**	A 124	0001109003	**2293**	A 115	0001109031	**2163**	C 177	0001109065	**1989**	A 122
0001108217	**4247**	B 12	0001109003	**2315**	C 174	0001109031	**2238**	A 131	0001109066	**2296**	A 131
0001108217	**4247**	B 194	0001109003	**3707**	B 193	0001109031	**3715**	B 193	0001109067	**2296**	A 131
0001108218	**4247**	B 12	0001109003	**3715**	B 193	0001109031	**3723**	B 197	0001109068	**2190**	A 120
0001108218	**4247**	B 194	0001109006	**1855**	A 109	0001109033	**2122**	A 130	0001109068	**4247**	B 12
0001108220	**4247**	B 12	0001109006	**1858**	C 172	0001109033	**2163**	C 177	0001109068	**4247**	B 194
0001108220	**4247**	B 194	0001109006	**3707**	B 193	0001109033	**4247**	B 12	0001109070	**6251**	A 5
0001108221	**4247**	B 12	0001109006	**3715**	B 193	0001109033	**4247**	B 194	0001109070	**6251**	A 125
0001108221	**4247**	B 194	0001109007	**1855**	A 109	0001109034	**2206**	A 130	0001109132	**2212**	C 173
0001108222	**6030**	A 124	0001109008	**2144**	A 110	0001109034	**2212**	C 173	0001109200	**2122**	A 130
0001108223	**6030**	A 124	0001109008	**2315**	C 174	0001109034	**3715**	B 193	0001109200	**2163**	C 177
0001108224	**2149**	A 123	0001109008	**3707**	B 193	0001109034	**3723**	B 197	0001109200	**4247**	B 12
0001108228	**6142**	A 5	0001109008	**3715**	B 193	0001109034	**4247**	B 12	0001109200	**4247**	B 194
0001108228	**6142**	A 124	0001109009	**1751**	A 111	0001109034	**4247**	B 194	0001109201	**2122**	A 130
0001108230	**2149**	A 123	0001109009	**3666**	B 191	0001109035	**2122**	A 130	0001109201	**4247**	B 12
0001108234	**2149**	A 123	0001109009	**3715**	B 193	0001109036	**2163**	C 177	0001109201	**4247**	B 194
0001108234	**4247**	B 12	0001109011	**1878**	C 172	0001109036	**2169**	A 123	0001109204	**2149**	A 123
0001108234	**4247**	B 194	0001109011	**1979**	A 117	0001109036	**4247**	B 12	0001109205	**6049**	A 131
0001108235	**4247**	B 12	0001109011	**3715**	B 193	0001109036	**4247**	B 194	0001109250	**2169**	A 123
0001108235	**4247**	B 194	0001109012	**1878**	C 172	0001109040	**1757**	C 175	0001109250	**4247**	B 12
0001108237	**6142**	A 5	0001109012	**2112**	A 112	0001109040	**2240**	A 120	0001109250	**4247**	B 194
0001108237	**6142**	A 124	0001109014	**2126**	A 130	0001109041	**2163**	C 177	0001109252	**2163**	C 177
0001108239	**2149**	A 123	0001109014	**2163**	C 177	0001109041	**2236**	A 131	0001109252	**2236**	A 131
0001108239	**4247**	B 12	0001109014	**4247**	B 12	0001109041	**4247**	B 12	0001109252	**4247**	B 12
0001108239	**4247**	B 194	0001109014	**4247**	B 194	0001109041	**4247**	B 194	0001109252	**4247**	B 194
0001108240	**4247**	B 12	0001109015	**2190**	A 120	0001109042	**2163**	C 177	0001109253	**2122**	A 130
0001108240	**4247**	B 194	0001109015	**2320**	C 178	0001109043	**2144**	A 110	0001109253	**2163**	C 177

A =

B =

C = 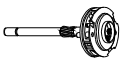

	pag.		pag.		pag.		pag.
0001109253	**4247** B 12	0001109395	**6031** A 131	0001110016	**1612** A 111	0001110033	**1877** A 111
0001109253	**4247** B 194	0001109405	**6031** A 131	0001110016	**1755** C 171	0001110033	**1878** C 172
0001109256	**2236** A 131	0001109409	**6031** A 131	0001110016	**3707** B 193	0001110033	**3707** B 193
0001109258	**2296** A 131	0001109411	**6031** A 131	0001110016	**4107** B 196	0001110033	**3715** B 193
0001109258	**4247** B 12	0001109417	**6031** A 131	0001110017	**1618** A 114	0001110039	**1612** A 111
0001109258	**4247** B 194	0001110001	**1617** A 118	0001110017	**1758** C 176	0001110039	**1757** C 175
0001109259	**2296** A 131	0001110001	**1756** C 171	0001110017	**3707** B 193	0001110039	**3723** B 197
0001109259	**4247** B 12	0001110001	**3700** B 192	0001110017	**3715** B 193	0001110039	**4107** B 196
0001109259	**4247** B 194	0001110001	**3715** B 193	0001110018	**1720** A 111	0001110041	**1751** A 111
0001109260	**2296** A 131	0001110002	**1617** A 118	0001110018	**2046** C 173	0001110041	**1757** C 175
0001109261	**2296** A 131	0001110002	**1756** C 171	0001110018	**3707** B 193	0001110041	**3666** B 191
0001109264	**2236** A 131	0001110002	**3707** B 193	0001110018	**3715** B 193	0001110041	**3715** B 193
0001109265	**2122** A 130	0001110002	**3715** B 193	0001110019	**1537** A 110	0001110042	**1751** A 111
0001109267	**2122** A 130	0001110003	**1612** A 111	0001110019	**1754** C 171	0001110042	**1755** C 171
0001109268	**2122** A 130	0001110003	**1755** C 171	0001110019	**1775** A 114	0001110042	**3666** B 191
0001109268	**4247** B 12	0001110003	**3707** B 193	0001110019	**3666** B 191	0001110042	**3715** B 193
0001109268	**4247** B 194	0001110003	**3715** B 193	0001110019	**3715** B 193	0001110043	**1754** C 171
0001109269	**2122** A 130	0001110004	**1754** C 171	0001110022	**1754** C 171	0001110043	**1775** A 114
0001109269	**4247** B 12	0001110004	**3707** B 193	0001110022	**3190** A 112	0001110043	**3715** B 193
0001109269	**4247** B 194	0001110004	**3715** B 193	0001110022	**3666** B 191	0001110043	**3723** B 197
0001109270	**2122** A 130	0001110005	**1612** A 111	0001110022	**3715** B 193	0001110044	**1754** C 171
0001109270	**4247** B 12	0001110005	**1755** C 171	0001110023	**1754** C 171	0001110044	**1775** A 114
0001109270	**4247** B 194	0001110005	**3707** B 193	0001110023	**3190** A 112	0001110044	**3715** B 193
0001109300	**4247** B 12	0001110005	**3715** B 193	0001110023	**3666** B 191	0001110044	**3723** B 197
0001109300	**4247** B 194	0001110007	**1754** C 171	0001110023	**3715** B 193	0001110045	**1754** C 171
0001109300	**6031** A 131	0001110007	**1962** A 118	0001110024	**1612** A 111	0001110045	**3190** A 112
0001109301	**4247** B 12	0001110007	**3707** B 193	0001110024	**1755** C 171	0001110045	**3666** B 191
0001109301	**4247** B 194	0001110007	**3715** B 193	0001110024	**3666** B 191	0001110045	**3715** B 193
0001109301	**6031** A 131	0001110008	**1754** C 171	0001110024	**3715** B 193	0001110046	**1754** C 171
0001109302	**6031** A 131	0001110008	**1962** A 118	0001110025	**1612** A 111	0001110046	**3190** A 112
0001109303	**6031** A 131	0001110008	**3707** B 193	0001110025	**1755** C 171	0001110046	**3666** B 191
0001109304	**6049** A 131	0001110008	**3715** B 193	0001110025	**3707** B 193	0001110046	**3715** B 193
0001109305	**6049** A 131	0001110009	**1616** A 111	0001110025	**3715** B 193	0001110047	**1833** A 108
0001109306	**6031** A 131	0001110009	**1925** C 172	0001110026	**1612** A 111	0001110047	**3707** B 193
0001109307	**6031** A 131	0001110009	**3666** B 191	0001110026	**1758** C 176	0001110047	**3715** B 193
0001109324	**6049** A 131	0001110009	**3715** B 193	0001110026	**3707** B 193	0001110048	**1757** C 175
0001109325	**6049** A 131	0001110010	**1616** A 111	0001110026	**3715** B 193	0001110048	**3190** A 112
0001109328	**6049** A 131	0001110010	**1925** C 172	0001110027	**1754** C 171	0001110048	**3707** B 193
0001109330	**2122** A 130	0001110010	**3666** B 191	0001110027	**3190** A 112	0001110048	**3715** B 193
0001109332	**6031** A 131	0001110010	**3715** B 193	0001110027	**3707** B 193	0001110049	**1757** C 175
0001109334	**6031** A 131	0001110011	**1751** A 111	0001110027	**3715** B 193	0001110049	**3190** A 112
0001109336	**2122** A 130	0001110011	**1754** C 171	0001110028	**1751** A 111	0001110049	**3707** B 193
0001109340	**2149** A 123	0001110011	**3707** B 193	0001110028	**1757** C 175	0001110049	**3715** B 193
0001109341	**2149** A 123	0001110011	**3715** B 193	0001110028	**3666** B 191	0001110051	**1754** C 171
0001109344	**6031** A 131	0001110012	**1754** C 171	0001110028	**3715** B 193	0001110051	**1775** A 114
0001109355	**6253** A 5	0001110012	**3190** A 112	0001110029	**1757** C 175	0001110051	**3715** B 193
0001109355	**6253** A 125	0001110012	**3707** B 193	0001110029	**3190** A 112	0001110051	**3723** B 197
0001109357	**6253** A 5	0001110012	**3715** B 193	0001110029	**3715** B 193	0001110052	**1754** C 171
0001109357	**6253** A 125	0001110013	**1537** A 110	0001110030	**1757** C 175	0001110052	**3190** A 112
0001109359	**6253** A 5	0001110013	**1754** C 171	0001110030	**3190** A 112	0001110052	**3707** B 193
0001109359	**6253** A 125	0001110013	**1775** A 114	0001110030	**3715** B 193	0001110052	**3721** B 193
0001109365	**6031** A 131	0001110013	**3707** B 193	0001110031	**1824** A 119	0001110053	**1612** A 111
0001109369	**6253** A 5	0001110013	**3715** B 193	0001110031	**1925** C 172	0001110053	**1757** C 175
0001109369	**6253** A 125	0001110014	**1617** A 118	0001110031	**3707** B 193	0001110053	**3723** B 197
0001109371	**6031** A 131	0001110014	**1756** C 171	0001110031	**3715** B 193	0001110053	**4107** B 196
0001109375	**6031** A 131	0001110014	**3700** B 192	0001110032	**1824** A 119	0001110054	**1612** A 111
0001109387	**6049** A 131	0001110014	**3715** B 193	0001110032	**1925** C 172	0001110054	**1757** C 175
0001109389	**2149** A 123	0001110015	**1617** A 118	0001110032	**3707** B 193	0001110054	**3723** B 197
0001109391	**6049** A 131	0001110015	**1756** C 171	0001110032	**3715** B 193	0001110054	**4107** B 196

A = **B =** **C =**

	pag.		pag.		pag.		pag.
0001110055	**1612** A 111	0001110075	**4107** B 196	0001110102	**1755** C 171	0001112005	**3666** B 191
0001110055	**1755** C 171	0001110076	**1617** A 118	0001110102	**3707** B 193	0001112005	**3724** B 193
0001110055	**3666** B 191	0001110076	**2103** C 176	0001110104	**1775** A 114	0001112006	**3190** A 112
0001110055	**3715** B 193	0001110076	**3700** B 192	0001110105	**1757** C 175	0001112007	**3190** A 112
0001110056	**1618** A 114	0001110076	**3715** B 193	0001110105	**1775** A 114	0001112007	**3666** B 191
0001110057	**1756** C 171	0001110077	**1617** A 118	0001110105	**3723** B 197	0001112007	**3724** B 193
0001110059	**1939** A 118	0001110077	**2103** C 176	0001110106	**1757** C 175	0001112008	**3190** A 112
0001110059	**2313** C 177	0001110077	**3700** B 192	0001110106	**3190** A 112	0001112008	**3707** B 193
0001110059	**3715** B 193	0001110077	**3715** B 193	0001110107	**1757** C 175	0001112008	**3724** B 193
0001110060	**1940** A 117	0001110078	**1612** A 111	0001110107	**3190** A 112	0001112009	**1537** A 110
0001110060	**3707** B 193	0001110078	**1757** C 175	0001110108	**1754** C 171	0001112009	**1775** A 114
0001110060	**3715** B 193	0001110078	**3707** B 193	0001110110	**2132** A 115	0001112009	**3707** B 193
0001110061	**1824** A 119	0001110078	**4107** B 196	0001110111	**1751** A 111	0001112009	**3724** B 193
0001110061	**1925** C 172	0001110079	**1612** A 111	0001110111	**1754** C 171	0001112012	**1537** A 110
0001110061	**3707** B 193	0001110079	**1758** C 176	0001110111	**3707** B 193	0001112012	**1775** A 114
0001110061	**3715** B 193	0001110079	**3707** B 193	0001110112	**2163** C 177	0001112012	**3707** B 193
0001110062	**1824** A 119	0001110080	**1940** A 117	0001110112	**2169** A 123	0001112012	**3724** B 193
0001110062	**1942** C 176	0001110080	**3707** B 193	0001110112	**4247** B 12	0001112013	**3190** A 112
0001110062	**3707** B 193	0001110081	**1939** A 118	0001110112	**4247** B 194	0001112013	**3666** B 191
0001110062	**3715** B 193	0001110081	**2313** C 177	0001110113	**1612** A 111	0001112013	**3724** B 193
0001110063	**3190** A 112	0001110082	**1612** A 111	0001110113	**1757** C 175	0001112015	**3190** A 112
0001110064	**1754** C 171	0001110082	**1755** C 171	0001110114	**1612** A 111	0001112015	**3707** B 193
0001110064	**1775** A 114	0001110082	**3707** B 193	0001110114	**1758** C 176	0001112015	**3724** B 193
0001110064	**3715** B 193	0001110084	**1824** A 119	0001110115	**1612** A 111	0001112016	**1537** A 110
0001110064	**3723** B 197	0001110084	**1942** C 176	0001110115	**1755** C 171	0001112016	**1775** A 114
0001110065	**1754** C 171	0001110084	**3707** B 193	0001110115	**3666** B 191	0001112016	**3707** B 193
0001110065	**1775** A 114	0001110085	**1824** A 119	0001110118	**1668** A 118	0001112016	**3724** B 193
0001110065	**3715** B 193	0001110085	**1942** C 176	0001110118	**1942** C 176	0001112018	**2036** A 111
0001110065	**3723** B 197	0001110085	**3707** B 193	0001110119	**1668** A 118	0001112018	**3711** B 193
0001110066	**1754** C 171	0001110086	**1668** A 118	0001110119	**1942** C 176	0001112018	**3724** B 193
0001110066	**1894** A 114	0001110086	**1942** C 176	0001110120	**1754** C 171	0001112018	**3856** B 345
0001110066	**3715** B 193	0001110086	**3707** B 193	0001110120	**2240** A 120	0001112019	**3190** A 112
0001110066	**3723** B 197	0001110087	**1668** A 118	0001110122	**1757** C 175	0001112020	**1537** A 110
0001110067	**1754** C 171	0001110087	**1942** C 176	0001110122	**3190** A 112	0001112020	**1775** A 114
0001110067	**1894** A 114	0001110087	**3707** B 193	0001110123	**3190** A 112	0001112020	**3707** B 193
0001110067	**3715** B 193	0001110088	**1754** C 171	0001110124	**1612** A 111	0001112020	**3724** B 193
0001110067	**3723** B 197	0001110088	**1775** A 114	0001110125	**1612** A 111	0001112021	**3190** A 112
0001110069	**1668** A 118	0001110088	**3723** B 197	0001110125	**1755** C 171	0001112021	**3703** B 192
0001110069	**1942** C 176	0001110089	**1612** A 111	0001110126	**3190** A 112	0001112021	**3724** B 193
0001110069	**3707** B 193	0001110089	**1758** C 176	0001110128	**3190** A 112	0001112022	**3190** A 112
0001110069	**3715** B 193	0001110089	**3707** B 193	0001110129	**3190** A 112	0001112024	**3190** A 112
0001110070	**1668** A 118	0001110090	**1754** C 171	0001110130	**1751** A 111	0001112025	**3190** A 112
0001110070	**1942** C 176	0001110090	**2240** A 120	0001110132	**2238** A 131	0001112025	**3723** B 197
0001110070	**3707** B 193	0001110091	**1612** A 111	0001110132	**4247** B 12	0001112025	**3724** B 193
0001110070	**3715** B 193	0001110091	**1757** C 175	0001110132	**4247** B 194	0001112027	**3190** A 112
0001110071	**1757** C 175	0001110091	**3707** B 193	0001110133	**1617** A 118	0001112027	**3703** B 192
0001110071	**1961** A 109	0001110091	**4107** B 196	0001110136	**3190** A 112	0001112027	**3724** B 193
0001110071	**3707** B 193	0001110092	**1612** A 111	0001110138	**3190** A 112	0001112028	**3190** A 112
0001110071	**3715** B 193	0001110092	**1755** C 171	0001110999	**1618** A 114	0001112029	**3190** A 112
0001110072	**1757** C 175	0001110092	**3707** B 193	0001110999	**1758** C 176	0001112029	**3724** B 193
0001110072	**1961** A 109	0001110095	**1612** A 111	0001110999	**3707** B 193	0001112032	**3214** A 112
0001110072	**3707** B 193	0001110095	**1758** C 176	0001111001	**1943** A 111	0001112032	**3666** B 191
0001110072	**3715** B 193	0001110095	**3707** B 193	0001111003	**1751** A 111	0001112032	**3724** B 193
0001110073	**1939** A 118	0001110098	**1617** A 118	0001111005	**2193** A 124	0001112033	**1537** A 110
0001110073	**2313** C 177	0001110098	**3700** B 192	0001112003	**1617** A 118	0001112033	**1775** A 114
0001110073	**3715** B 193	0001110099	**1617** A 118	0001112003	**3700** B 192	0001112033	**3724** B 193
0001110075	**1612** A 111	0001110100	**3190** A 112	0001112003	**3724** B 193	0001112034	**1720** A 111
0001110075	**1757** C 175	0001110101	**3190** A 112	0001112004	**1617** A 118	0001112035	**2059** A 123
0001110075	**3707** B 193	0001110102	**1612** A 111	0001112005	**3190** A 112	0001112036	**2139** A 120

A = **B =** **C =**

		pag.			pag.			pag.			pag.
0001112038	**1617**	A 118	0001114015	**3190**	A 112	0001115047	**6145**	A 124	0001121006	**2108**	A 134
0001112038	**3724**	B 193	0001114015	**3666**	B 191	0001115049	**6030**	A 124	0001121006	**4247**	B 12
0001112039	**1617**	A 118	0001114015	**3724**	B 193	0001115051	**6030**	A 124	0001121006	**4247**	B 194
0001112041	**2059**	A 123	0001114016	**3190**	A 112	0001115053	**6030**	A 124	0001121007	**2104**	C 177
0001112041	**3724**	B 193	0001114017	**1537**	A 110	0001115068	**4247**	B 12	0001121007	**2108**	A 134
0001112041	**3856**	B 345	0001114017	**1775**	A 114	0001115068	**4247**	B 194	0001121007	**4247**	B 12
0001112044	**3190**	A 112	0001114017	**3707**	B 193	0001115069	**4247**	B 12	0001121007	**4247**	B 194
0001112045	**3190**	A 112	0001114017	**3724**	B 193	0001115069	**4247**	B 194	0001121008	**2104**	C 177
0001113001	**3190**	A 112	0001114020	**1537**	A 110	0001115070	**6030**	A 124	0001121008	**2109**	A 133
0001113001	**3724**	B 193	0001114020	**1775**	A 114	0001115072	**6030**	A 124	0001121008	**4247**	B 12
0001113002	**3190**	A 112	0001114020	**3707**	B 193	0001115074	**6145**	A 5	0001121008	**4247**	B 194
0001113003	**1537**	A 110	0001114020	**3724**	B 193	0001115074	**6145**	A 124	0001121009	**2104**	C 177
0001113003	**1775**	A 114	0001114021	**1537**	A 110	0001115078	**6160**	A 5	0001121009	**2109**	A 133
0001113003	**3707**	B 193	0001114021	**1775**	A 114	0001115078	**6160**	A 124	0001121009	**4247**	B 12
0001113003	**3724**	B 193	0001114021	**3707**	B 193	0001115079	**6160**	A 5	0001121009	**4247**	B 194
0001113004	**3190**	A 112	0001114021	**3724**	B 193	0001115079	**6160**	A 124	0001121010	**2104**	C 177
0001113004	**3707**	B 193	0001114022	**1537**	A 110	0001115096	**6030**	A 124	0001121010	**2108**	A 134
0001113004	**3724**	B 193	0001114022	**1775**	A 114	0001115098	**6030**	A 124	0001121010	**4247**	B 12
0001113005	**1537**	A 110	0001114022	**3707**	B 193	0001116001	**2145**	A 112	0001121010	**4247**	B 194
0001113005	**1775**	A 114	0001114022	**3724**	B 193	0001116003	**2059**	A 123	0001121011	**2104**	C 177
0001113005	**3190**	A 112	0001115001	**2169**	A 123	0001116005	**3190**	A 112	0001121011	**2108**	A 134
0001113005	**3707**	B 193	0001115002	**1989**	A 122	0001116006	**2368**	A 124	0001121011	**4247**	B 12
0001113005	**3724**	B 193	0001115002	**2172**	C 177	0001120400	**2357**	A 132	0001121011	**4247**	B 194
0001113006	**3190**	A 112	0001115002	**3707**	B 193	0001120400	**4182**	B 194	0001121016	**2104**	C 177
0001113007	**3190**	A 112	0001115002	**4247**	B 12	0001120401	**2357**	A 132	0001121016	**2109**	A 133
0001113007	**3724**	B 193	0001115002	**4247**	B 194	0001120401	**4182**	B 194	0001121016	**4247**	B 12
0001113008	**3190**	A 112	0001115005	**4247**	B 12	0001120402	**4182**	B 194	0001121016	**4247**	B 194
0001113009	**1537**	A 110	0001115005	**4247**	B 194	0001120402	**6088**	A 132	0001121017	**2104**	C 177
0001113009	**1775**	A 114	0001115005	**6030**	A 124	0001120403	**4182**	B 194	0001121017	**2109**	A 133
0001113009	**3724**	B 193	0001115006	**1950**	C 172	0001120403	**6088**	A 132	0001121017	**4247**	B 12
0001113010	**2073**	A 123	0001115006	**6030**	A 124	0001120404	**2357**	A 132	0001121017	**4247**	B 194
0001113011	**1617**	A 118	0001115007	**1989**	A 122	0001120404	**4182**	B 194	0001121018	**2104**	C 177
0001113012	**1617**	A 118	0001115007	**2172**	C 177	0001120405	**2357**	A 132	0001121018	**2109**	A 133
0001113013	**3190**	A 112	0001115008	**2169**	A 123	0001120405	**4182**	B 194	0001121019	**2104**	C 177
0001113014	**3190**	A 112	0001115008	**4247**	B 12	0001120406	**2357**	A 132	0001121019	**2109**	A 133
0001113017	**2073**	A 123	0001115008	**4247**	B 194	0001120406	**4182**	B 194	0001121022	**4247**	B 12
0001114003	**3190**	A 112	0001115009	**6030**	A 124	0001120406	**4247**	B 12	0001121022	**4247**	B 194
0001114003	**3663**	B 191	0001115011	**6159**	A 5	0001120406	**4247**	B 194	0001121023	**4247**	B 12
0001114003	**3666**	B 191	0001115011	**6159**	A 125	0001120407	**2357**	A 132	0001121023	**4247**	B 194
0001114003	**3724**	B 193	0001115012	**1989**	A 122	0001120407	**4182**	B 194	0001121024	**2109**	A 133
0001114004	**3190**	A 112	0001115012	**4247**	B 12	0001120407	**4247**	B 12	0001121025	**2109**	A 133
0001114005	**1617**	A 118	0001115012	**4247**	B 194	0001120407	**4247**	B 194	0001121026	**2109**	A 133
0001114005	**3700**	B 192	0001115013	**6159**	A 5	0001120408	**2357**	A 132	0001121026	**4247**	B 12
0001114005	**3724**	B 193	0001115013	**6159**	A 125	0001120408	**4182**	B 194	0001121026	**4247**	B 194
0001114006	**1617**	A 118	0001115015	**1989**	A 122	0001120409	**2357**	A 132	0001121027	**4247**	B 12
0001114008	**1537**	A 110	0001115015	**4247**	B 12	0001120409	**4182**	B 194	0001121027	**4247**	B 194
0001114008	**1775**	A 114	0001115015	**4247**	B 194	0001120410	**2357**	A 132	0001121028	**2108**	A 134
0001114008	**3707**	B 193	0001115020	**1989**	A 122	0001120410	**4247**	B 12	0001121028	**4247**	B 12
0001114008	**3724**	B 193	0001115020	**4247**	B 12	0001120410	**4247**	B 194	0001121028	**4247**	B 194
0001114009	**1668**	A 118	0001115020	**4247**	B 194	0001120411	**2357**	A 132	0001121029	**4247**	B 12
0001114009	**3707**	B 193	0001115021	**2149**	A 123	0001120411	**4247**	B 12	0001121029	**4247**	B 194
0001114009	**3724**	B 193	0001115024	**1989**	A 122	0001120411	**4247**	B 194	0001121030	**2048**	A 134
0001114010	**1668**	A 118	0001115024	**4247**	B 12	0001121001	**2048**	A 134	0001121031	**2048**	A 134
0001114010	**3707**	B 193	0001115024	**4247**	B 194	0001121001	**4247**	B 12	0001121032	**2048**	A 134
0001114010	**3724**	B 193	0001115025	**2149**	A 123	0001121001	**4247**	B 194	0001121034	**2048**	A 134
0001114014	**1537**	A 110	0001115035	**1751**	A 111	0001121002	**2048**	A 134	0001121402	**2351**	A 132
0001114014	**1775**	A 114	0001115040	**2149**	A 123	0001121002	**4247**	B 12	0001121403	**2351**	A 132
0001114014	**3707**	B 193	0001115045	**2149**	A 123	0001121002	**4247**	B 194	0001121408	**2357**	A 132
0001114014	**3724**	B 193	0001115047	**6145**	A 5	0001121006	**2104**	C 177	0001121408	**4247**	B 12

A = **B =** **C =**

	pag.		pag.		pag.		pag.
0001121408	**4247** B 194	0001124003	**4247** B 12	0001125003	**2028** A 135	0001125022	**1991** A 135
0001121409	**2357** A 132	0001124003	**4247** B 194	0001125003	**2209** C 177	0001125022	**2323** C 179
0001121409	**4247** B 12	0001124004	**2000** C 176	0001125004	**2028** A 135	0001125022	**4247** B 12
0001121409	**4247** B 194	0001124004	**2006** A 135	0001125005	**2006** A 135	0001125022	**4247** B 194
0001121410	**2357** A 132	0001124004	**4247** B 12	0001125005	**2323** C 179	0001125031	**1991** A 135
0001121410	**4247** B 12	0001124004	**4247** B 194	0001125005	**4247** B 12	0001125031	**2323** C 179
0001121410	**4247** B 194	0001124005	**1991** A 135	0001125005	**4247** B 194	0001125031	**4247** B 12
0001121411	**2357** A 132	0001124005	**2000** C 176	0001125006	**2006** A 135	0001125031	**4247** B 194
0001121411	**4247** B 12	0001124005	**4247** B 12	0001125006	**2323** C 179	0001125032	**2323** C 179
0001121411	**4247** B 194	0001124005	**4247** B 194	0001125006	**4247** B 12	0001125032	**4247** B 12
0001121412	**2351** A 132	0001124006	**1991** A 135	0001125006	**4247** B 194	0001125032	**4247** B 194
0001122402	**2351** A 132	0001124006	**2000** C 176	0001125007	**1991** A 135	0001125035	**2006** A 135
0001123001	**2048** A 134	0001124006	**4247** B 12	0001125007	**2323** C 179	0001125035	**2323** C 179
0001123002	**2048** A 134	0001124006	**4247** B 194	0001125007	**4247** B 12	0001125035	**4247** B 12
0001123002	**4247** B 12	0001124007	**2028** A 135	0001125007	**4247** B 194	0001125035	**4247** B 194
0001123002	**4247** B 194	0001124007	**4247** B 12	0001125008	**1991** A 135	0001125036	**2323** C 179
0001123003	**2048** A 134	0001124007	**4247** B 194	0001125008	**2323** C 179	0001125036	**4247** B 12
0001123003	**4247** B 12	0001124008	**2028** A 135	0001125008	**4247** B 12	0001125036	**4247** B 194
0001123003	**4247** B 194	0001124008	**4247** B 12	0001125008	**4247** B 194	0001125039	**4247** B 12
0001123012	**2109** A 133	0001124008	**4247** B 194	0001125009	**2006** A 135	0001125039	**4247** B 194
0001123012	**4247** B 12	0001124011	**2028** A 135	0001125009	**2323** C 179	0001125040	**4247** B 12
0001123012	**4247** B 194	0001124011	**2209** C 177	0001125009	**4247** B 12	0001125040	**4247** B 194
0001123013	**2109** A 133	0001124011	**4247** B 12	0001125009	**4247** B 194	0001125042	**1991** A 135
0001123013	**4247** B 12	0001124011	**4247** B 194	0001125010	**2028** A 135	0001125042	**2323** C 179
0001123013	**4247** B 194	0001124012	**2028** A 135	0001125010	**2209** C 177	0001125042	**4247** B 12
0001123014	**2356** A 134	0001124012	**2209** C 177	0001125010	**4247** B 12	0001125042	**4247** B 194
0001123014	**4247** B 12	0001124012	**4247** B 12	0001125010	**4247** B 194	0001125043	**2323** C 179
0001123014	**4247** B 194	0001124012	**4247** B 194	0001125011	**1991** A 135	0001125043	**4247** B 12
0001123015	**2356** A 134	0001124013	**2000** C 176	0001125011	**2326** C 178	0001125043	**4247** B 194
0001123015	**4247** B 12	0001124013	**2006** A 135	0001125011	**4247** B 12	0001125046	**2189** A 133
0001123015	**4247** B 194	0001124013	**4247** B 12	0001125011	**4247** B 194	0001125046	**2328** C 178
0001123016	**2356** A 134	0001124013	**4247** B 194	0001125012	**1991** A 135	0001125046	**4247** B 12
0001123016	**4247** B 12	0001124014	**2000** C 176	0001125012	**2323** C 179	0001125046	**4247** B 194
0001123016	**4247** B 194	0001124014	**2006** A 135	0001125012	**4247** B 12	0001125047	**2189** A 133
0001123017	**2356** A 134	0001124014	**4247** B 12	0001125012	**4247** B 194	0001125047	**2328** C 178
0001123017	**4247** B 12	0001124014	**4247** B 194	0001125013	**1991** A 135	0001125047	**4247** B 12
0001123017	**4247** B 194	0001124015	**2213** C 177	0001125013	**2323** C 179	0001125047	**4247** B 194
0001123018	**2109** A 133	0001124018	**4247** B 12	0001125013	**4247** B 12	0001125048	**2189** A 133
0001123018	**4247** B 12	0001124018	**4247** B 194	0001125013	**4247** B 194	0001125048	**2328** C 178
0001123018	**4247** B 194	0001124019	**4247** B 12	0001125016	**2189** A 133	0001125048	**4247** B 12
0001123019	**4247** B 12	0001124019	**4247** B 194	0001125016	**2328** C 178	0001125048	**4247** B 194
0001123019	**4247** B 194	0001124020	**2347** A 133	0001125016	**4247** B 12	0001125049	**2189** A 133
0001123020	**2356** A 134	0001124020	**4247** B 12	0001125016	**4247** B 194	0001125049	**2328** C 178
0001123021	**2356** A 134	0001124020	**4247** B 194	0001125017	**2189** A 133	0001125049	**4247** B 12
0001123026	**2109** A 133	0001124021	**2347** A 133	0001125017	**2328** C 178	0001125049	**4247** B 194
0001123028	**6196** A 9	0001124021	**4247** B 12	0001125017	**4247** B 12	0001125051	**1991** A 135
0001123028	**6196** A 134	0001124021	**4247** B 194	0001125017	**4247** B 194	0001125051	**2323** C 179
0001123036	**6155** A 9	0001124022	**4247** B 12	0001125018	**2189** A 133	0001125051	**4247** B 12
0001123036	**6155** A 134	0001124022	**4247** B 194	0001125018	**2328** C 178	0001125051	**4247** B 194
0001123038	**6155** A 9	0001124023	**4247** B 12	0001125018	**4247** B 12	0001125052	**2323** C 179
0001123038	**6155** A 134	0001124023	**4247** B 194	0001125018	**4247** B 194	0001125052	**4247** B 12
0001123044	**6155** A 9	0001125001	**1991** A 135	0001125019	**2189** A 133	0001125052	**4247** B 194
0001123044	**6155** A 134	0001125001	**2323** C 179	0001125019	**2328** C 178	0001125053	**2347** A 133
0001124001	**1991** A 135	0001125001	**4247** B 12	0001125019	**4247** B 12	0001125053	**4247** B 12
0001124001	**2000** C 176	0001125001	**4247** B 194	0001125019	**4247** B 194	0001125053	**4247** B 194
0001124002	**1991** A 135	0001125002	**1991** A 135	0001125021	**1991** A 135	0001125054	**2347** A 133
0001124002	**2000** C 176	0001125002	**2323** C 179	0001125021	**2323** C 179	0001125054	**4247** B 12
0001124003	**2000** C 176	0001125002	**4247** B 12	0001125021	**4247** B 12	0001125054	**4247** B 194
0001124003	**2006** A 135	0001125002	**4247** B 194	0001125021	**4247** B 194	0001125055	**2188** A 135

A = **B =** **C =**

		pag.			pag.			pag.			pag.
0001125501	**2188**	A 135	0001137001	**6069**	A 125	0001139015	**4247**	B 194	0001157016	**3003**	A 140
0001125501	**2210**	C 177	0001137001	**6123**	C 179	0001139015	**6132**	A 7	0001157016	**3665**	B 191
0001125501	**4247**	B 12	0001137002	**6069**	A 125	0001139015	**6132**	A 129	0001157016	**3703**	B 192
0001125501	**4247**	B 194	0001137002	**6123**	C 179	0001139015	**6134**	C 11	0001157018	**3665**	B 191
0001125502	**2188**	A 135	0001137003	**6255**	A 6	0001139015	**6134**	C 175	0001157018	**3703**	B 192
0001125502	**2210**	C 177	0001137003	**6255**	A 125	0001139016	**4247**	B 12	0001157021	**2934**	A 140
0001125502	**4247**	B 12	0001137005	**6255**	A 6	0001139016	**4247**	B 194	0001157021	**3665**	B 191
0001125502	**4247**	B 194	0001137005	**6255**	A 125	0001139016	**6132**	A 7	0001157021	**3703**	B 192
0001125503	**2188**	A 135	0001137011	**6069**	A 125	0001139016	**6132**	A 129	0001157022	**2968**	A 140
0001125503	**2210**	C 177	0001137011	**6123**	C 179	0001139016	**6134**	C 11	0001157022	**3665**	B 191
0001125503	**4247**	B 12	0001138003	**6131**	A 6	0001139016	**6134**	C 175	0001157022	**3703**	B 192
0001125503	**4247**	B 194	0001138003	**6131**	A 125	0001142001	**6248**	A 1	0001157023	**2934**	A 140
0001125504	**2188**	A 135	0001138003	**6133**	C 11	0001142001	**6248**	A 106	0001157023	**3665**	B 191
0001125504	**2210**	C 177	0001138003	**6133**	C 175	0001142003	**6248**	A 1	0001157023	**3703**	B 192
0001125504	**4247**	B 12	0001138005	**6131**	A 6	0001142003	**6248**	A 106	0001157024	**2921**	A 139
0001125504	**4247**	B 194	0001138005	**6131**	A 125	0001142005	**6248**	A 1	0001157024	**3665**	B 191
0001125507	**2188**	A 135	0001138005	**6133**	C 11	0001142005	**6248**	A 106	0001157024	**3703**	B 192
0001125507	**4247**	B 12	0001138005	**6133**	C 175	0001149400	**6252**	A 7	0001157025	**2921**	A 139
0001125507	**4247**	B 194	0001138009	**6256**	A 6	0001149400	**6252**	A 129	0001157025	**3665**	B 191
0001125508	**2188**	A 135	0001138009	**6256**	A 126	0001153001	**6248**	A 1	0001157025	**3703**	B 192
0001125508	**4247**	B 12	0001138011	**6255**	A 6	0001153001	**6248**	A 106	0001157028	**2921**	A 139
0001125508	**4247**	B 194	0001138011	**6255**	A 125	0001153007	**6248**	A 1	0001157028	**3665**	B 191
0001125511	**2188**	A 135	0001138012	**6255**	A 6	0001153007	**6248**	A 106	0001157028	**3703**	B 192
0001125511	**4247**	B 12	0001138012	**6255**	A 125	0001153009	**6248**	A 1	0001157029	**2921**	A 139
0001125511	**4247**	B 194	0001138029	**6255**	A 6	0001153009	**6248**	A 106	0001157029	**3665**	B 191
0001125512	**2188**	A 135	0001138029	**6255**	A 125	0001153015	**6248**	A 1	0001157029	**3703**	B 192
0001125512	**4247**	B 12	0001138037	**6255**	A 6	0001153015	**6248**	A 106	0001157030	**2921**	A 139
0001125512	**4247**	B 194	0001138037	**6255**	A 125	0001154001	**2439**	A 160	0001157030	**3665**	B 191
0001125513	**2188**	A 135	0001138045	**6131**	A 6	0001154007	**2446**	A 160	0001157030	**3703**	B 192
0001125513	**4247**	B 12	0001138045	**6131**	A 125	0001155002	**2399**	A 160	0001160002	**2876**	A 145
0001125513	**4247**	B 194	0001138045	**6133**	C 11	0001155004	**2406**	A 160	0001160002	**3665**	B 191
0001125514	**2188**	A 135	0001138045	**6133**	C 175	0001155004	**3658**	B 190	0001160002	**3706**	B 192
0001125514	**4247**	B 12	0001138047	**6131**	A 6	0001155006	**3401**	A 198	0001160003	**2882**	A 145
0001125514	**4247**	B 194	0001138047	**6131**	A 125	0001155006	**3657**	B 190	0001160003	**3665**	B 191
0001125517	**2188**	A 135	0001138047	**6133**	C 11	0001155006	**3658**	B 190	0001160003	**3706**	B 192
0001125517	**4247**	B 12	0001138047	**6133**	C 175	0001155008	**3113**	A 161	0001160010	**3665**	B 191
0001125517	**4247**	B 194	0001138053	**6131**	A 6	0001155008	**3401**	A 198	0001160010	**3706**	B 192
0001125518	**2188**	A 135	0001138053	**6131**	A 125	0001155008	**3658**	B 190	0001160012	**3665**	B 191
0001125518	**4247**	B 12	0001138053	**6133**	C 11	0001155009	**2446**	A 160	0001160012	**3706**	B 192
0001125518	**4247**	B 194	0001138053	**6133**	C 175	0001155014	**2736**	A 161	0001160013	**2882**	A 145
0001125519	**6170**	A 8	0001138061	**6131**	A 6	0001155015	**3401**	A 198	0001160013	**3665**	B 191
0001125519	**6170**	A 133	0001138061	**6131**	A 125	0001155015	**3657**	B 190	0001160013	**3706**	B 192
0001125521	**6170**	A 8	0001138061	**6133**	C 11	0001155015	**3658**	B 190	0001160014	**3665**	B 191
0001125521	**6170**	A 133	0001138061	**6133**	C 175	0001157001	**3663**	B 191	0001160014	**3706**	B 192
0001125600	**2347**	A 133	0001138062	**6131**	A 6	0001157001	**3665**	B 191	0001160015	**2876**	A 145
0001125600	**4247**	B 12	0001138062	**6131**	A 125	0001157003	**3665**	B 191	0001160015	**3665**	B 191
0001125600	**4247**	B 194	0001138062	**6133**	C 11	0001157003	**3703**	B 192	0001160015	**3706**	B 192
0001125601	**2347**	A 133	0001138062	**6133**	C 175	0001157004	**3665**	B 191	0001203008	**2427**	A 155
0001125601	**4247**	B 12	0001138071	**6256**	A 6	0001157004	**3703**	B 192	0001203008	**3662**	B 191
0001125601	**4247**	B 194	0001138071	**6256**	A 126	0001157006	**2808**	A 144	0001203008	**3665**	B 191
0001125602	**2188**	A 135	0001139001	**6132**	A 7	0001157006	**3665**	B 191	0001203016	**2438**	A 155
0001125605	**2189**	A 133	0001139001	**6132**	A 129	0001157006	**3703**	B 192	0001204002	**2626**	A 160
0001125605	**2328**	C 178	0001139001	**6134**	C 11	0001157008	**3665**	B 191	0001204002	**3652**	B 190
0001125606	**2189**	A 133	0001139001	**6134**	C 175	0001157008	**3703**	B 192	0001204002	**3665**	B 191
0001125606	**2328**	C 178	0001139002	**6132**	A 7	0001157013	**2934**	A 140	0001204002	**3688**	B 192
0001125609	**6170**	A 8	0001139002	**6132**	A 129	0001157013	**3665**	B 191	0001204004	**1746**	A 155
0001125609	**6170**	A 133	0001139002	**6134**	C 11	0001157013	**3703**	B 192	0001204102	**2830**	A 142
0001125621	**6170**	A 8	0001139002	**6134**	C 175	0001157014	**3665**	B 191	0001205003	**2682**	A 160
0001125621	**6170**	A 133	0001139015	**4247**	B 12	0001157014	**3703**	B 192	0001205003	**3651**	B 190

A = **B =** **C =**

	pag.		pag.		pag.		pag.
0001205003	**3666** B 191	0001208033	**2443** A 163	0001208203	**3707** B 193	0001208228	**3665** B 191
0001205015	**2682** A 160	0001208038	**2443** A 163	0001208204	**3195** A 140	0001208228	**3707** B 193
0001205017	**2427** A 155	0001208038	**3665** B 191	0001208204	**3665** B 191	0001208229	**2921** A 139
0001207001	**2441** A 164	0001208038	**3666** B 191	0001208204	**3707** B 193	0001208229	**3665** B 191
0001207001	**2442** A 164	0001208040	**2809** A 142	0001208205	**2920** A 139	0001208229	**3707** B 193
0001207001	**3651** B 190	0001208040	**2843** A 142	0001208205	**3665** B 191	0001208232	**2967** A 140
0001207001	**3652** B 190	0001208044	**2810** A 142	0001208205	**3707** B 193	0001208232	**3665** B 191
0001207001	**4185** B 194	0001208046	**2443** A 163	0001208206	**2921** A 139	0001208232	**3707** B 193
0001207003	**2407** A 162	0001208046	**3665** B 191	0001208206	**3665** B 191	0001208233	**2921** A 139
0001207003	**3651** B 190	0001208046	**3666** B 191	0001208206	**3707** B 193	0001208233	**3665** B 191
0001207003	**3666** B 191	0001208047	**2443** A 163	0001208208	**2921** A 139	0001208233	**3707** B 193
0001207005	**2441** A 164	0001208047	**3665** B 191	0001208208	**3665** B 191	0001208400	**2921** A 139
0001207005	**2442** A 164	0001208047	**3666** B 191	0001208208	**3707** B 193	0001208400	**3665** B 191
0001207005	**3651** B 190	0001208048	**2870** A 163	0001208209	**2921** A 139	0001208400	**3707** B 193
0001207005	**3652** B 190	0001208048	**3651** B 190	0001208209	**3665** B 191	0001208403	**2830** A 142
0001207005	**4185** B 194	0001208048	**3666** B 191	0001208209	**3707** B 193	0001208405	**2921** A 139
0001207006	**2407** A 162	0001208049	**2866** A 142	0001208210	**2920** A 139	0001208405	**3665** B 191
0001207010	**2443** A 163	0001208049	**3651** B 190	0001208210	**3665** B 191	0001208405	**3707** B 193
0001207012	**2407** A 162	0001208049	**3666** B 191	0001208210	**3707** B 193	0001208406	**2920** A 139
0001207013	**2676** A 163	0001208050	**2443** A 163	0001208211	**2921** A 139	0001208406	**3665** B 191
0001207014	**2407** A 162	0001208050	**3651** B 190	0001208211	**3665** B 191	0001208406	**3707** B 193
0001207015	**2407** A 162	0001208050	**3666** B 191	0001208211	**3707** B 193	0001208407	**1535** A 138
0001207015	**3665** B 191	0001208051	**2810** A 142	0001208213	**3169** A 140	0001208407	**3665** B 191
0001207015	**3666** B 191	0001208052	**2810** A 142	0001208213	**3665** B 191	0001208407	**3700** B 192
0001207016	**2694** A 164	0001208052	**3651** B 190	0001208213	**3707** B 193	0001208408	**2922** A 140
0001207016	**3651** B 190	0001208052	**3666** B 191	0001208214	**2920** A 139	0001208408	**3665** B 191
0001207016	**3700** B 192	0001208054	**2843** A 142	0001208214	**3665** B 191	0001208408	**3707** B 193
0001207018	**2694** A 164	0001208054	**3665** B 191	0001208214	**3707** B 193	0001208409	**2967** A 140
0001207018	**3651** B 190	0001208054	**3666** B 191	0001208216	**2921** A 139	0001208409	**3665** B 191
0001207018	**3700** B 192	0001208055	**2809** A 142	0001208216	**3665** B 191	0001208409	**3707** B 193
0001207019	**2694** A 164	0001208055	**2843** A 142	0001208216	**3707** B 193	0001208411	**2830** A 142
0001207019	**3651** B 190	0001208055	**3651** B 190	0001208217	**2921** A 139	0001208411	**3665** B 191
0001207019	**3700** B 192	0001208055	**3666** B 191	0001208217	**3665** B 191	0001208411	**3700** B 192
0001208001	**2443** A 163	0001208058	**2443** A 163	0001208217	**3707** B 193	0001208412	**2830** A 142
0001208003	**2443** A 163	0001208058	**3665** B 191	0001208218	**2922** A 140	0001208412	**3665** B 191
0001208004	**2407** A 162	0001208058	**3666** B 191	0001208218	**3665** B 191	0001208412	**3700** B 192
0001208004	**3651** B 190	0001208059	**2443** A 163	0001208218	**3707** B 193	0001208416	**2830** A 142
0001208004	**3666** B 191	0001208059	**3665** B 191	0001208220	**2967** A 140	0001208416	**3665** B 191
0001208006	**2442** A 164	0001208059	**3666** B 191	0001208220	**3665** B 191	0001208416	**3700** B 192
0001208006	**3651** B 190	0001208061	**2443** A 163	0001208220	**3707** B 193	0001208417	**2830** A 142
0001208006	**3662** B 191	0001208061	**3665** B 191	0001208222	**3169** A 140	0001208418	**2830** A 142
0001208006	**4185** B 194	0001208061	**3666** B 191	0001208222	**3665** B 191	0001208418	**3665** B 191
0001208007	**2407** A 163	0001208100	**2879** A 143	0001208222	**3707** B 193	0001208418	**3700** B 192
0001208007	**3651** B 190	0001208100	**3665** B 191	0001208223	**2967** A 140	0001208419	**2830** A 142
0001208007	**3666** B 191	0001208100	**3666** B 191	0001208223	**3665** B 191	0001208421	**1535** A 138
0001208009	**2443** A 163	0001208101	**2879** A 143	0001208223	**3707** B 193	0001208421	**3665** B 191
0001208011	**2443** A 163	0001208101	**3665** B 191	0001208224	**2921** A 139	0001208421	**3700** B 192
0001208014	**1928** A 164	0001208101	**3666** B 191	0001208224	**3665** B 191	0001208422	**2922** A 140
0001208017	**2442** A 164	0001208200	**2921** A 139	0001208224	**3707** B 193	0001208423	**2967** A 140
0001208017	**3651** B 190	0001208200	**3665** B 191	0001208225	**2921** A 139	0001208423	**3665** B 191
0001208017	**3652** B 190	0001208200	**3707** B 193	0001208225	**3665** B 191	0001208423	**3707** B 193
0001208017	**4185** B 194	0001208201	**2921** A 139	0001208225	**3707** B 193	0001208501	**3190** A 112
0001208023	**2443** A 163	0001208201	**3665** B 191	0001208226	**2921** A 139	0001208501	**3665** B 191
0001208025	**2443** A 163	0001208201	**3707** B 193	0001208226	**3665** B 191	0001208501	**3707** B 193
0001208026	**2443** A 163	0001208202	**2921** A 139	0001208226	**3707** B 193	0001208507	**3190** A 112
0001208030	**2443** A 163	0001208202	**3665** B 191	0001208227	**2921** A 139	0001208507	**3665** B 191
0001208032	**2407** A 163	0001208202	**3707** B 193	0001208227	**3665** B 191	0001208507	**3707** B 193
0001208032	**3651** B 190	0001208203	**2920** A 139	0001208227	**3707** B 193	0001208508	**1538** A 110
0001208032	**3666** B 191	0001208203	**3665** B 191	0001208228	**2921** A 139	0001208508	**3665** B 191

A = **B =** **C =**

	pag.		pag.		pag.		pag.
0001208508	**3707** B 193	0001208714	**3703** B 192	0001211213	**3665** B 191	0001211239	**2967** A 140
0001208510	**3190** A 112	0001208715	**1537** A 110	0001211213	**3703** B 192	0001211239	**3665** B 191
0001208510	**3665** B 191	0001208715	**1775** A 114	0001211214	**2843** A 142	0001211239	**3707** B 193
0001208510	**3707** B 193	0001208715	**3665** B 191	0001211214	**3665** B 191	0001211241	**1759** A 139
0001208513	**1537** A 110	0001208715	**3707** B 193	0001211214	**3703** B 192	0001211241	**3665** B 191
0001208513	**1775** A 114	0001208717	**3190** A 112	0001211215	**2921** A 139	0001211241	**3707** B 193
0001208513	**3665** B 191	0001208717	**3665** B 191	0001211215	**3665** B 191	0001211242	**2921** A 139
0001208513	**3707** B 193	0001208717	**3707** B 193	0001211215	**3707** B 193	0001211242	**3665** B 191
0001208514	**1537** A 110	0001208718	**1537** A 110	0001211216	**2843** A 142	0001211242	**3707** B 193
0001208514	**1775** A 114	0001208718	**1775** A 114	0001211216	**3665** B 191	0001211243	**2967** A 140
0001208514	**3665** B 191	0001208718	**3665** B 191	0001211216	**3703** B 192	0001211244	**2843** A 142
0001208514	**3707** B 193	0001208718	**3707** B 193	0001211217	**2843** A 142	0001211244	**3665** B 191
0001208515	**3190** A 112	0001209001	**2407** A 163	0001211217	**3665** B 191	0001211245	**2843** A 142
0001208515	**3665** B 191	0001209002	**2443** A 163	0001211217	**3703** B 192	0001211245	**3665** B 191
0001208515	**3707** B 193	0001209003	**2443** A 163	0001211218	**2843** A 142	0001211246	**2922** A 140
0001208516	**3190** A 112	0001209006	**2407** A 163	0001211218	**3665** B 191	0001211246	**3665** B 191
0001208516	**3665** B 191	0001209008	**2443** A 163	0001211218	**3703** B 192	0001211246	**3707** B 193
0001208516	**3707** B 193	0001209012	**2443** A 163	0001211219	**2843** A 142	0001211247	**2843** A 142
0001208517	**3190** A 112	0001209014	**2407** A 163	0001211219	**3665** B 191	0001211247	**3665** B 191
0001208517	**3665** B 191	0001211001	**2431** A 163	0001211219	**3707** B 193	0001211247	**3703** B 192
0001208517	**3707** B 193	0001211002	**2431** A 163	0001211220	**2843** A 142	0001211248	**2843** A 142
0001208518	**3190** A 112	0001211004	**2431** A 163	0001211220	**3665** B 191	0001211248	**3665** B 191
0001208518	**3665** B 191	0001211005	**2676** A 163	0001211221	**3016** A 143	0001211248	**3703** B 192
0001208518	**3707** B 193	0001211005	**3665** B 191	0001211221	**3665** B 191	0001211249	**2843** A 142
0001208521	**1537** A 110	0001211005	**3666** B 191	0001211221	**3700** B 192	0001211249	**3665** B 191
0001208521	**1775** A 114	0001211006	**2443** A 163	0001211222	**3016** A 143	0001211251	**3016** A 143
0001208521	**3665** B 191	0001211010	**2443** A 163	0001211222	**3665** B 191	0001211251	**3665** B 191
0001208521	**3707** B 193	0001211012	**2694** A 164	0001211222	**3700** B 192	0001211251	**3700** B 192
0001208526	**3190** A 112	0001211016	**2431** A 163	0001211223	**2830** A 142	0001211252	**3016** A 143
0001208528	**3190** A 112	0001211016	**3651** B 190	0001211223	**3665** B 191	0001211252	**3665** B 191
0001208528	**3665** B 191	0001211016	**3666** B 191	0001211223	**3700** B 192	0001211252	**3700** B 192
0001208528	**3707** B 193	0001211017	**2676** A 163	0001211224	**2830** A 142	0001211253	**3016** A 143
0001208702	**1538** A 110	0001211017	**3665** B 191	0001211224	**3665** B 191	0001211253	**3665** B 191
0001208702	**3665** B 191	0001211017	**3666** B 191	0001211224	**3700** B 192	0001211253	**3700** B 192
0001208702	**3707** B 193	0001211018	**2443** A 163	0001211225	**3195** A 140	0001211254	**3016** A 143
0001208705	**3190** A 112	0001211020	**2407** A 163	0001211225	**3665** B 191	0001211254	**3665** B 191
0001208705	**3665** B 191	0001211022	**2817** A 163	0001211225	**3666** B 191	0001211254	**3700** B 192
0001208705	**3707** B 193	0001211023	**2431** A 163	0001211227	**2967** A 140	0001211257	**2830** A 142
0001208706	**1537** A 110	0001211025	**2809** A 142	0001211227	**3665** B 191	0001211258	**2830** A 142
0001208706	**1775** A 114	0001211025	**2843** A 142	0001211227	**3707** B 193	0001211500	**3190** A 112
0001208706	**3665** B 191	0001211025	**3665** B 191	0001211228	**2967** A 140	0001211500	**3665** B 191
0001208706	**3707** B 193	0001211025	**3666** B 191	0001211228	**3665** B 191	0001211500	**3703** B 192
0001208707	**3190** A 112	0001211200	**2879** A 143	0001211228	**3707** B 193	0001211501	**3190** A 112
0001208707	**3665** B 191	0001211201	**2879** A 143	0001211229	**2921** A 139	0001211501	**3665** B 191
0001208707	**3707** B 193	0001211201	**3665** B 191	0001211229	**3651** B 190	0001211501	**3703** B 192
0001208709	**3190** A 112	0001211201	**3666** B 191	0001211229	**3707** B 193	0001211502	**3190** A 112
0001208709	**3665** B 191	0001211206	**2866** A 142	0001211230	**2843** A 142	0001211502	**3665** B 191
0001208709	**3703** B 192	0001211206	**3651** B 190	0001211233	**2843** A 142	0001211502	**3703** B 192
0001208710	**3190** A 112	0001211206	**3707** B 193	0001211233	**3665** B 191	0001211503	**3190** A 112
0001208710	**3665** B 191	0001211207	**2921** A 139	0001211233	**3703** B 192	0001211503	**3665** B 191
0001208710	**3703** B 192	0001211207	**3665** B 191	0001211234	**2843** A 142	0001211503	**3703** B 192
0001208711	**3190** A 112	0001211207	**3707** B 193	0001211234	**3665** B 191	0001211504	**3190** A 112
0001208711	**3665** B 191	0001211209	**2843** A 142	0001211234	**3703** B 192	0001211504	**3665** B 191
0001208711	**3703** B 192	0001211209	**3665** B 191	0001211235	**2843** A 142	0001211504	**3703** B 192
0001208713	**3190** A 112	0001211209	**3707** B 193	0001211235	**3665** B 191	0001211505	**3190** A 112
0001208713	**3665** B 191	0001211210	**2843** A 142	0001211235	**3703** B 192	0001211505	**3665** B 191
0001208713	**3703** B 192	0001211210	**3665** B 191	0001211236	**2843** A 142	0001211505	**3703** B 192
0001208714	**3190** A 112	0001211210	**3707** B 193	0001211236	**3665** B 191	0001211510	**3190** A 112
0001208714	**3665** B 191	0001211213	**2843** A 142	0001211236	**3703** B 192	0001211510	**3665** B 191

A = **B =** **C =**

	pag.		pag.		pag.		pag.
0001211510	**3703** B 192	0001212005	**2895** A 144	0001218001	**3723** B 197	0001218010	**3720** B 196
0001211512	**1537** A 110	0001212005	**3651** B 190	0001218002	**1642** A 114	0001218010	**3723** B 197
0001211512	**1775** A 114	0001212005	**3699** B 196	0001218002	**1806** C 180	0001218010	**4247** B 12
0001211512	**3665** B 191	0001212006	**2895** A 144	0001218002	**3713** B 193	0001218010	**4247** B 194
0001211512	**3707** B 193	0001212006	**3651** B 190	0001218002	**3720** B 196	0001218011	**1594** A 113
0001211513	**1537** A 110	0001212006	**3699** B 196	0001218002	**3723** B 197	0001218011	**1663** C 181
0001211513	**1775** A 114	0001212007	**2895** A 144	0001218002	**4247** B 12	0001218011	**3713** B 193
0001211513	**3665** B 191	0001212007	**3665** B 191	0001218002	**4247** B 194	0001218011	**3720** B 196
0001211513	**3707** B 193	0001212007	**3699** B 196	0001218003	**1593** A 115	0001218011	**3723** B 197
0001211514	**3190** A 112	0001212012	**2895** A 144	0001218003	**1662** C 181	0001218011	**4247** B 12
0001211514	**3665** B 191	0001212012	**3651** B 190	0001218003	**3713** B 193	0001218011	**4247** B 194
0001211514	**3707** B 193	0001212012	**3699** B 196	0001218003	**3720** B 196	0001218012	**1806** C 180
0001211515	**1537** A 110	0001212013	**2895** A 144	0001218003	**3723** B 197	0001218012	**3199** A 115
0001211515	**3665** B 191	0001212013	**3651** B 190	0001218003	**4247** B 12	0001218012	**3660** B 191
0001211515	**3707** B 193	0001212013	**3699** B 196	0001218003	**4247** B 194	0001218012	**3713** B 193
0001211525	**3190** A 112	0001212204	**2895** A 144	0001218004	**1803** C 179	0001218013	**1663** C 181
0001211525	**3665** B 191	0001212204	**3665** B 191	0001218004	**3199** A 115	0001218013	**3199** A 115
0001211525	**3703** B 192	0001212204	**3699** B 196	0001218004	**3660** B 191	0001218013	**3660** B 191
0001211526	**3190** A 112	0001212205	**2895** A 144	0001218004	**3713** B 193	0001218013	**3713** B 193
0001211529	**3190** A 112	0001212205	**3665** B 191	0001218004	**3720** B 196	0001218013	**3720** B 196
0001211530	**3190** A 112	0001212205	**3699** B 196	0001218004	**4247** B 12	0001218014	**1621** A 115
0001211536	**3190** A 112	0001212206	**2974** A 145	0001218004	**4247** B 194	0001218014	**1663** C 181
0001211536	**3665** B 191	0001212206	**3665** B 191	0001218005	**1803** C 179	0001218014	**3713** B 193
0001211536	**3707** B 193	0001212206	**3699** B 196	0001218005	**3199** A 115	0001218014	**3720** B 196
0001211538	**3190** A 112	0001212207	**2974** A 145	0001218005	**3660** B 191	0001218014	**3723** B 197
0001211986	**3071** A 143	0001212207	**3665** B 191	0001218005	**3713** B 193	0001218014	**4247** B 12
0001211986	**3651** B 190	0001212207	**3699** B 196	0001218005	**3720** B 196	0001218014	**4247** B 194
0001211986	**3666** B 191	0001212208	**2895** A 144	0001218005	**4247** B 12	0001218015	**1642** A 114
0001211987	**2809** A 142	0001212208	**3665** B 191	0001218005	**4247** B 194	0001218015	**1806** C 180
0001211987	**2843** A 142	0001212208	**3699** B 196	0001218006	**1608** A 113	0001218015	**3713** B 193
0001211987	**3665** B 191	0001212209	**2895** A 144	0001218006	**1804** C 179	0001218015	**3720** B 196
0001211987	**3666** B 191	0001212209	**3665** B 191	0001218006	**3713** B 193	0001218015	**3723** B 197
0001211988	**2809** A 142	0001212209	**3699** B 196	0001218006	**3723** B 197	0001218016	**1608** A 113
0001211988	**2843** A 142	0001212210	**2974** A 145	0001218006	**4247** B 12	0001218016	**1804** C 179
0001211988	**3665** B 191	0001212210	**3665** B 191	0001218006	**4247** B 194	0001218016	**3713** B 193
0001211988	**3666** B 191	0001212210	**3699** B 196	0001218007	**1641** A 114	0001218016	**3720** B 196
0001211989	**2866** A 142	0001212212	**2895** A 144	0001218007	**1803** C 179	0001218017	**1663** C 181
0001211989	**3651** B 190	0001212212	**3665** B 191	0001218007	**3713** B 193	0001218017	**3199** A 115
0001211989	**3666** B 191	0001212212	**3699** B 196	0001218007	**3720** B 196	0001218017	**3713** B 193
0001211990	**2802** A 142	0001212214	**2895** A 144	0001218007	**3723** B 197	0001218017	**3720** B 196
0001211991	**2443** A 163	0001212214	**3665** B 191	0001218007	**4247** B 12	0001218017	**3723** B 197
0001211992	**2830** A 142	0001212214	**3699** B 196	0001218007	**4247** B 194	0001218017	**4247** B 12
0001211992	**3665** B 191	0001212400	**2974** A 145	0001218008	**1663** C 181	0001218017	**4247** B 194
0001211992	**3700** B 192	0001212400	**3665** B 191	0001218008	**3199** A 115	0001218018	**1663** C 181
0001211993	**2830** A 142	0001212400	**3699** B 196	0001218008	**3713** B 193	0001218018	**3199** A 115
0001211993	**3665** B 191	0001212401	**2974** A 145	0001218008	**3720** B 196	0001218018	**3660** B 191
0001211993	**3700** B 192	0001212401	**3665** B 191	0001218008	**3723** B 197	0001218018	**3713** B 193
0001211995	**2809** A 142	0001212401	**3699** B 196	0001218008	**4247** B 12	0001218019	**1621** A 115
0001211995	**2843** A 142	0001214001	**2407** A 163	0001218008	**4247** B 194	0001218019	**1663** C 181
0001211995	**3651** B 190	0001214002	**2849** A 163	0001218009	**1594** A 113	0001218019	**3713** B 193
0001211995	**3666** B 191	0001214002	**3651** B 190	0001218009	**1663** C 181	0001218019	**3720** B 196
0001211995	**4199** B 194	0001214002	**3666** B 191	0001218009	**3713** B 193	0001218019	**3723** B 197
0001211996	**2809** A 142	0001215001	**1607** A 144	0001218009	**3720** B 196	0001218019	**4247** B 12
0001211996	**2843** A 142	0001215001	**3651** B 190	0001218009	**3723** B 197	0001218019	**4247** B 194
0001211996	**3651** B 190	0001215001	**3699** B 196	0001218009	**4247** B 12	0001218020	**1593** A 115
0001211996	**3666** B 191	0001215002	**1607** A 144	0001218009	**4247** B 194	0001218020	**1662** C 181
0001211998	**2830** A 142	0001218001	**1663** C 181	0001218010	**1663** C 181	0001218020	**2055** C 180
0001211998	**3651** B 190	0001218001	**3199** A 115	0001218010	**3199** A 115	0001218020	**3713** B 193
0001212001	**1607** A 144	0001218001	**3713** B 193	0001218010	**3713** B 193	0001218020	**3720** B 196

A = **B =** **C =**

		pag.			pag.			pag.			pag.
0001218020	**3723**	B 197	0001218101	**1805**	C 179	0001218113	**3199**	A 115	0001218130	**1805**	C 179
0001218020	**4247**	B 12	0001218101	**3713**	B 193	0001218113	**3713**	B 193	0001218130	**3199**	A 115
0001218020	**4247**	B 194	0001218101	**3720**	B 196	0001218114	**3199**	A 115	0001218130	**3713**	B 193
0001218021	**1608**	A 113	0001218101	**3723**	B 197	0001218114	**3713**	B 193	0001218130	**4247**	B 12
0001218021	**1664**	C 181	0001218101	**4247**	B 12	0001218115	**1803**	C 179	0001218130	**4247**	B 194
0001218021	**1804**	C 179	0001218101	**4247**	B 194	0001218115	**3199**	A 115	0001218131	**3199**	A 115
0001218021	**3713**	B 193	0001218102	**1621**	A 115	0001218115	**3660**	B 191	0001218131	**3713**	B 193
0001218021	**3720**	B 196	0001218102	**1806**	C 180	0001218115	**3713**	B 193	0001218131	**4247**	B 12
0001218021	**3723**	B 197	0001218102	**3713**	B 193	0001218116	**1836**	A 119	0001218131	**4247**	B 194
0001218021	**4247**	B 12	0001218102	**3723**	B 197	0001218116	**2123**	C 180	0001218132	**3720**	B 196
0001218021	**4247**	B 194	0001218102	**4247**	B 12	0001218116	**3713**	B 193	0001218133	**3199**	A 115
0001218022	**1642**	A 114	0001218102	**4247**	B 194	0001218117	**1836**	A 119	0001218133	**3713**	B 193
0001218022	**1663**	C 181	0001218103	**1621**	A 115	0001218117	**2123**	C 180	0001218133	**4247**	B 12
0001218022	**3713**	B 193	0001218103	**1806**	C 180	0001218117	**3713**	B 193	0001218133	**4247**	B 194
0001218022	**3720**	B 196	0001218103	**3713**	B 193	0001218118	**2019**	A 116	0001218134	**1805**	C 179
0001218022	**3723**	B 197	0001218103	**3723**	B 197	0001218118	**3713**	B 193	0001218134	**3713**	B 193
0001218022	**4247**	B 12	0001218104	**3713**	B 193	0001218119	**2215**	C 180	0001218134	**4247**	B 12
0001218022	**4247**	B 194	0001218104	**4247**	B 12	0001218119	**3713**	B 193	0001218134	**4247**	B 194
0001218023	**1641**	A 114	0001218104	**4247**	B 194	0001218120	**1803**	C 179	0001218135	**1594**	A 113
0001218023	**1803**	C 179	0001218105	**1803**	C 179	0001218120	**3199**	A 115	0001218135	**1803**	C 179
0001218023	**3713**	B 193	0001218105	**1810**	A 114	0001218120	**3713**	B 193	0001218135	**3713**	B 193
0001218023	**3720**	B 196	0001218105	**3713**	B 193	0001218120	**3723**	B 197	0001218135	**4247**	B 12
0001218023	**3723**	B 197	0001218105	**3723**	B 197	0001218120	**4247**	B 12	0001218135	**4247**	B 194
0001218023	**4247**	B 12	0001218106	**1642**	A 114	0001218120	**4247**	B 194	0001218136	**1594**	A 113
0001218023	**4247**	B 194	0001218106	**3713**	B 193	0001218121	**3199**	A 115	0001218136	**1803**	C 179
0001218024	**1621**	A 115	0001218106	**3720**	B 196	0001218121	**3713**	B 193	0001218136	**3720**	B 196
0001218024	**1663**	C 181	0001218106	**3723**	B 197	0001218121	**4247**	B 12	0001218136	**3723**	B 197
0001218024	**3713**	B 193	0001218106	**4247**	B 12	0001218121	**4247**	B 194	0001218137	**1804**	C 179
0001218024	**3720**	B 196	0001218106	**4247**	B 194	0001218122	**1594**	A 113	0001218137	**3720**	B 196
0001218024	**3723**	B 197	0001218107	**1803**	C 179	0001218122	**1803**	C 179	0001218137	**6056**	A 121
0001218025	**1663**	C 181	0001218107	**3199**	A 115	0001218122	**3713**	B 193	0001218138	**3720**	B 196
0001218025	**3199**	A 115	0001218107	**3713**	B 193	0001218122	**4247**	B 12	0001218139	**1804**	C 179
0001218025	**3660**	B 191	0001218107	**3723**	B 197	0001218122	**4247**	B 194	0001218139	**3720**	B 196
0001218025	**3713**	B 193	0001218108	**1608**	A 113	0001218123	**1804**	C 179	0001218139	**6056**	A 121
0001218025	**3720**	B 196	0001218108	**1804**	C 179	0001218123	**3720**	B 196	0001218140	**3720**	B 196
0001218026	**1594**	A 113	0001218108	**3720**	B 196	0001218124	**3720**	B 196	0001218141	**3199**	A 115
0001218026	**1663**	C 181	0001218108	**3723**	B 197	0001218125	**1641**	A 114	0001218141	**3720**	B 196
0001218026	**3713**	B 193	0001218108	**4247**	B 12	0001218125	**1803**	C 179	0001218141	**4247**	B 12
0001218026	**3723**	B 197	0001218108	**4247**	B 194	0001218125	**3713**	B 193	0001218141	**4247**	B 194
0001218026	**4247**	B 12	0001218109	**1608**	A 113	0001218125	**3723**	B 197	0001218142	**1805**	C 179
0001218026	**4247**	B 194	0001218109	**1804**	C 179	0001218126	**1641**	A 114	0001218142	**3713**	B 193
0001218027	**1594**	A 113	0001218109	**3713**	B 193	0001218126	**1803**	C 179	0001218143	**2136**	A 120
0001218027	**1806**	C 180	0001218109	**3723**	B 197	0001218126	**3713**	B 193	0001218143	**3720**	B 196
0001218027	**3713**	B 193	0001218109	**4247**	B 12	0001218126	**3723**	B 197	0001218144	**2136**	A 120
0001218027	**3723**	B 197	0001218109	**4247**	B 194	0001218126	**4247**	B 12	0001218144	**3720**	B 196
0001218027	**4247**	B 12	0001218110	**1608**	A 113	0001218126	**4247**	B 194	0001218145	**1803**	C 179
0001218027	**4247**	B 194	0001218110	**1804**	C 179	0001218127	**3713**	B 193	0001218145	**3199**	A 115
0001218028	**1594**	A 113	0001218110	**3720**	B 196	0001218127	**4247**	B 12	0001218145	**3720**	B 196
0001218028	**1806**	C 180	0001218110	**3723**	B 197	0001218127	**4247**	B 194	0001218145	**4247**	B 12
0001218028	**3713**	B 193	0001218110	**4247**	B 12	0001218128	**1803**	C 179	0001218145	**4247**	B 194
0001218028	**3723**	B 197	0001218110	**4247**	B 194	0001218128	**1810**	A 114	0001218146	**1803**	C 179
0001218029	**1608**	A 113	0001218111	**3199**	A 115	0001218128	**3713**	B 193	0001218146	**3199**	A 115
0001218029	**1664**	C 181	0001218111	**3713**	B 193	0001218129	**1642**	A 114	0001218146	**3720**	B 196
0001218029	**1804**	C 179	0001218111	**4247**	B 12	0001218129	**1806**	C 180	0001218146	**4247**	B 12
0001218029	**3713**	B 193	0001218111	**4247**	B 194	0001218129	**3713**	B 193	0001218146	**4247**	B 194
0001218029	**3723**	B 197	0001218112	**3199**	A 115	0001218129	**3720**	B 196	0001218147	**3199**	A 115
0001218029	**4247**	B 12	0001218112	**3713**	B 193	0001218129	**3723**	B 197	0001218147	**3720**	B 196
0001218029	**4247**	B 194	0001218112	**4247**	B 12	0001218129	**4247**	B 12	0001218147	**4247**	B 12
0001218101	**1621**	A 115	0001218112	**4247**	B 194	0001218129	**4247**	B 194	0001218147	**4247**	B 194

A = **B =** **C =** 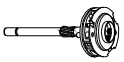

	pag.		pag.		pag.		pag.
0001218148	**1805** C 179	0001218164	**3720** B 196	0001218725	**1641** A 114	0001219003	**3720** B 196
0001218148	**2205** A 119	0001218164	**4247** B 12	0001218725	**4183** B 194	0001219004	**1806** C 180
0001218148	**3720** B 196	0001218164	**4247** B 194	0001218728	**4183** B 194	0001219004	**3199** A 115
0001218149	**2205** A 119	0001218165	**2134** A 130	0001218730	**4183** B 194	0001219004	**3660** B 191
0001218149	**3720** B 196	0001218165	**2330** C 180	0001218735	**1594** A 113	0001219004	**3713** B 193
0001218150	**1608** A 113	0001218165	**3720** B 196	0001218735	**4183** B 194	0001219004	**3720** B 196
0001218150	**1804** C 179	0001218165	**4247** B 12	0001218736	**1594** A 113	0001219005	**1843** C 180
0001218150	**3720** B 196	0001218165	**4247** B 194	0001218736	**4183** B 194	0001219005	**2022** A 119
0001218151	**3713** B 193	0001218166	**2247** A 131	0001218737	**6056** A 121	0001219005	**3713** B 193
0001218151	**4247** B 12	0001218166	**3713** B 193	0001218738	**4183** B 194	0001219006	**1843** C 180
0001218151	**4247** B 194	0001218166	**3723** B 197	0001218740	**4183** B 194	0001219006	**2022** A 119
0001218152	**1803** C 179	0001218167	**1621** A 115	0001218741	**4183** B 194	0001219006	**3713** B 193
0001218152	**2018** A 116	0001218167	**1806** C 180	0001218742	**4183** B 194	0001219007	**1608** A 113
0001218152	**3713** B 193	0001218167	**3720** B 196	0001218754	**4183** B 194	0001219007	**1804** C 179
0001218152	**3723** B 197	0001218167	**4247** B 12	0001218758	**4183** B 194	0001219007	**3720** B 196
0001218152	**4247** B 12	0001218167	**4247** B 194	0001218759	**4183** B 194	0001219007	**3723** B 197
0001218152	**4247** B 194	0001218168	**1803** C 179	0001218765	**4183** B 194	0001219008	**1806** C 180
0001218153	**1594** A 113	0001218168	**2116** A 121	0001218766	**2247** A 131	0001219008	**3199** A 115
0001218153	**3720** B 196	0001218168	**3720** B 196	0001218766	**4183** B 194	0001219008	**3660** B 191
0001218154	**1621** A 115	0001218168	**4247** B 12	0001218768	**4183** B 194	0001219008	**3713** B 193
0001218154	**1806** C 180	0001218168	**4247** B 194	0001218770	**4183** B 194	0001219008	**3720** B 196
0001218154	**3720** B 196	0001218171	**2136** A 120	0001218771	**4183** B 194	0001219009	**1608** A 113
0001218155	**3199** A 115	0001218171	**3720** B 196	0001218772	**2110** A 121	0001219009	**1804** C 179
0001218155	**3720** B 196	0001218171	**4247** B 12	0001218772	**4183** B 194	0001219009	**3713** B 193
0001218155	**4247** B 12	0001218171	**4247** B 194	0001218774	**4183** B 194	0001219009	**3720** B 196
0001218155	**4247** B 194	0001218172	**2110** A 121	0001218775	**1641** A 114	0001219009	**3723** B 197
0001218156	**1608** A 113	0001218172	**2331** C 180	0001218775	**4183** B 194	0001219010	**2215** C 180
0001218156	**1804** C 179	0001218172	**3720** B 196	0001218776	**2019** A 116	0001219010	**3720** B 196
0001218156	**3720** B 196	0001218173	**2361** A 131	0001218776	**4183** B 194	0001219010	**6240** A 3
0001218156	**4247** B 12	0001218173	**3713** B 193	0001218777	**4183** B 194	0001219010	**6240** A 115
0001218156	**4247** B 194	0001218174	**1621** A 115	0001218805	**4183** B 194	0001219011	**1806** C 180
0001218157	**1777** A 116	0001218174	**1805** C 179	0001218808	**1647** A 114	0001219011	**3720** B 196
0001218157	**1805** C 179	0001218174	**3720** B 196	0001218812	**2392** A 116	0001219012	**1806** C 180
0001218157	**3720** B 196	0001218174	**4247** B 12	0001218812	**4183** B 194	0001219012	**2116** A 121
0001218157	**4247** B 12	0001218174	**4247** B 194	0001218815	**4183** B 194	0001219012	**3720** B 196
0001218157	**4247** B 194	0001218175	**1641** A 114	0001218816	**1614** A 121	0001219013	**1608** A 113
0001218158	**3720** B 196	0001218175	**1803** C 179	0001218816	**4183** B 194	0001219013	**1804** C 179
0001218159	**1621** A 115	0001218175	**3720** B 196	0001218817	**6138** A 8	0001219013	**3720** B 196
0001218159	**3720** B 196	0001218175	**3723** B 197	0001218817	**6138** A 131	0001219014	**1806** C 180
0001218159	**4247** B 12	0001218176	**1803** C 179	0001218818	**1808** A 132	0001219014	**2019** A 116
0001218159	**4247** B 194	0001218176	**2019** A 116	0001218818	**4183** B 194	0001219014	**3720** B 196
0001218160	**1608** A 113	0001218176	**3720** B 196	0001218819	**2135** A 116	0001219112	**2255** A 121
0001218160	**1804** C 179	0001218177	**1594** A 113	0001218819	**4183** B 194	0001223001	**2234** A 132
0001218160	**3720** B 196	0001218177	**1803** C 179	0001218820	**4183** B 194	0001223001	**4183** B 194
0001218160	**4247** B 12	0001218177	**3720** B 196	0001218821	**6140** A 4	0001223002	**2200** A 122
0001218160	**4247** B 194	0001218177	**3723** B 197	0001218821	**6140** A 121	0001223002	**3723** B 197
0001218161	**1647** A 114	0001218602	**4183** B 194	0001218822	**4183** B 194	0001223002	**4183** B 194
0001218161	**1803** C 179	0001218620	**1593** A 115	0001218822	**6140** A 4	0001223003	**2201** A 122
0001218161	**3720** B 196	0001218620	**4183** B 194	0001218822	**6140** A 121	0001223003	**3713** B 193
0001218162	**2134** A 130	0001218703	**4183** B 194	0001219001	**1608** A 113	0001223003	**4183** B 194
0001218162	**2330** C 180	0001218710	**4183** B 194	0001219001	**1804** C 179	0001223004	**4183** B 194
0001218162	**3720** B 196	0001218710	**4247** B 12	0001219001	**3713** B 193	0001223005	**2291** A 131
0001218163	**1621** A 115	0001218710	**4247** B 194	0001219001	**3720** B 196	0001223005	**3723** B 197
0001218163	**1805** C 179	0001218711	**4183** B 194	0001219001	**3723** B 197	0001223005	**4183** B 194
0001218163	**3720** B 196	0001218712	**4183** B 194	0001219002	**1843** C 180	0001223006	**2291** A 131
0001218163	**4247** B 12	0001218715	**4183** B 194	0001219002	**2022** A 119	0001223006	**4183** B 194
0001218163	**4247** B 194	0001218716	**4183** B 194	0001219002	**3720** B 196	0001223007	**2201** A 122
0001218164	**1621** A 115	0001218719	**4183** B 194	0001219003	**1843** C 180	0001223007	**3713** B 193
0001218164	**1806** C 180	0001218722	**4183** B 194	0001219003	**2022** A 119	0001223007	**4183** B 194

A = **B =** **C =** 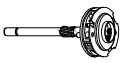

		pag.			pag.			pag.			pag.
0001223010	**2239**	A 132	0001230008	**2203**	A 127	0001230026	**4183**	B 194	0001231016	**3428**	A 198
0001223010	**4183**	B 194	0001230008	**2329**	C 170	0001230027	**2204**	A 127	0001231016	**4183**	B 194
0001223013	**2239**	A 132	0001230008	**3428**	A 198	0001230027	**2329**	C 170	0001231017	**2203**	A 127
0001223014	**6245**	A 4	0001230008	**4183**	B 194	0001230027	**3428**	A 198	0001231017	**2329**	C 170
0001223014	**6245**	A 122	0001230009	**2202**	A 127	0001230027	**4183**	B 194	0001231017	**3428**	A 198
0001223016	**2263**	A 122	0001230009	**2329**	C 170	0001230030	**4183**	B 194	0001231017	**4183**	B 194
0001223018	**4183**	B 194	0001230009	**3428**	A 198	0001231001	**2329**	C 170	0001231018	**2204**	A 127
0001223019	**4183**	B 194	0001230009	**4183**	B 194	0001231002	**2204**	A 127	0001231018	**3428**	A 198
0001223021	**2263**	A 122	0001230010	**2202**	A 127	0001231002	**2329**	C 170	0001231018	**4183**	B 194
0001223022	**4183**	B 194	0001230010	**2329**	C 170	0001231002	**3428**	A 198	0001231019	**2384**	A 126
0001223024	**2201**	A 122	0001230010	**3428**	A 198	0001231002	**4183**	B 194	0001231019	**3428**	A 198
0001223024	**4183**	B 194	0001230011	**4183**	B 194	0001231003	**2204**	A 127	0001231019	**3654**	B 190
0001223500	**4183**	B 194	0001230012	**2204**	A 127	0001231003	**2329**	C 170	0001231019	**3664**	B 191
0001223500	**6107**	A 128	0001230012	**2329**	C 170	0001231003	**3428**	A 198	0001231019	**3842**	B 344
0001223501	**4183**	B 194	0001230012	**3428**	A 198	0001231003	**4183**	B 194	0001231019	**4183**	B 194
0001223501	**4226**	B 12	0001230013	**3428**	A 198	0001231004	**2232**	A 127	0001231023	**3428**	A 198
0001223501	**4226**	B 194	0001230013	**6054**	A 126	0001231004	**2329**	C 170	0001231023	**4183**	B 194
0001223502	**3428**	A 198	0001230014	**3428**	A 198	0001231004	**3428**	A 198	0001231026	**2203**	A 127
0001223503	**3428**	A 198	0001230014	**4183**	B 194	0001231004	**4183**	B 194	0001231026	**3428**	A 198
0001223503	**4226**	B 12	0001230014	**6054**	A 126	0001231005	**2204**	A 127	0001231026	**4183**	B 194
0001223503	**4226**	B 194	0001230015	**2358**	A 128	0001231005	**2329**	C 170	0001231027	**2203**	A 127
0001223504	**3428**	A 198	0001230016	**2358**	A 128	0001231005	**3428**	A 198	0001231027	**3428**	A 198
0001223504	**4183**	B 194	0001230018	**2203**	A 127	0001231005	**4183**	B 194	0001231027	**4183**	B 194
0001223504	**4226**	B 12	0001230018	**3428**	A 198	0001231006	**2257**	A 128	0001231028	**3428**	A 198
0001223504	**4226**	B 194	0001230018	**3654**	B 190	0001231006	**2329**	C 170	0001231028	**4183**	B 194
0001223504	**6082**	A 128	0001230018	**3664**	B 191	0001231006	**4183**	B 194	0001231029	**2256**	A 127
0001223505	**3428**	A 198	0001230018	**3842**	B 344	0001231007	**2292**	A 128	0001231029	**2329**	C 170
0001223505	**4183**	B 194	0001230018	**4183**	B 194	0001231007	**2329**	C 170	0001231029	**3428**	A 198
0001223505	**6107**	A 128	0001230020	**2203**	A 127	0001231007	**3428**	A 198	0001231029	**4183**	B 194
0001223506	**3428**	A 198	0001230020	**3428**	A 198	0001231007	**4183**	B 194	0001231030	**2292**	A 128
0001223507	**3428**	A 198	0001230020	**3654**	B 190	0001231008	**2256**	A 127	0001231030	**2329**	C 170
0001223507	**4183**	B 194	0001230020	**3664**	B 191	0001231008	**2329**	C 170	0001231030	**4183**	B 194
0001230001	**2204**	A 127	0001230020	**3842**	B 344	0001231008	**3428**	A 198	0001231032	**2204**	A 127
0001230001	**2329**	C 170	0001230020	**4183**	B 194	0001231008	**4183**	B 194	0001231033	**2204**	A 127
0001230001	**3428**	A 198	0001230021	**2203**	A 127	0001231009	**2203**	A 127	0001231033	**3428**	A 198
0001230002	**2233**	A 126	0001230021	**3428**	A 198	0001231009	**2329**	C 170	0001231033	**4183**	B 194
0001230002	**3428**	A 198	0001230021	**3654**	B 190	0001231009	**4183**	B 194	0001231034	**2292**	A 128
0001230002	**4183**	B 194	0001230021	**3664**	B 191	0001231010	**2202**	A 127	0001231034	**2329**	C 170
0001230003	**2329**	C 170	0001230021	**3842**	B 344	0001231010	**2329**	C 170	0001231034	**3428**	A 198
0001230003	**3428**	A 198	0001230021	**4183**	B 194	0001231010	**3428**	A 198	0001231034	**4183**	B 194
0001230003	**4183**	B 194	0001230022	**2203**	A 127	0001231010	**4183**	B 194	0001231035	**2256**	A 127
0001230003	**6257**	A 6	0001230022	**3428**	A 198	0001231011	**2202**	A 127	0001231035	**2329**	C 170
0001230003	**6257**	A 127	0001230022	**3654**	B 190	0001231011	**2329**	C 170	0001231035	**3428**	A 198
0001230004	**2203**	A 127	0001230022	**3664**	B 191	0001231011	**3428**	A 198	0001231035	**4183**	B 194
0001230004	**2329**	C 170	0001230022	**3842**	B 344	0001231011	**4183**	B 194	0001231036	**2329**	C 170
0001230004	**3428**	A 198	0001230022	**4183**	B 194	0001231012	**2203**	A 127	0001231036	**3428**	A 198
0001230004	**4183**	B 194	0001230023	**2202**	A 127	0001231012	**2329**	C 170	0001231036	**6080**	A 128
0001230005	**2329**	C 170	0001230023	**2329**	C 170	0001231012	**3428**	A 198	0001231038	**3428**	A 198
0001230005	**3428**	A 198	0001230023	**3428**	A 198	0001231012	**4183**	B 194	0001231039	**2203**	A 127
0001230005	**4183**	B 194	0001230023	**4183**	B 194	0001231013	**2329**	C 170	0001231039	**3428**	A 198
0001230005	**6053**	A 128	0001230024	**4183**	B 194	0001231013	**3428**	A 198	0001231039	**4183**	B 194
0001230006	**2204**	A 127	0001230025	**2203**	A 127	0001231013	**4183**	B 194	0001231040	**3428**	A 198
0001230006	**2329**	C 170	0001230025	**3428**	A 198	0001231013	**6080**	A 128	0001231040	**6080**	A 128
0001230006	**3428**	A 198	0001230025	**4183**	B 194	0001231014	**2292**	A 128	0001231041	**3428**	A 198
0001230006	**4183**	B 194	0001230026	**2203**	A 127	0001231014	**2329**	C 170	0001231041	**6080**	A 128
0001230007	**2202**	A 127	0001230026	**3428**	A 198	0001231014	**3428**	A 198	0001231045	**3428**	A 198
0001230007	**2329**	C 170	0001230026	**3654**	B 190	0001231014	**4183**	B 194	0001231046	**2203**	A 127
0001230007	**3428**	A 198	0001230026	**3664**	B 191	0001231016	**2203**	A 127	0001231046	**3428**	A 198
0001230007	**4183**	B 194	0001230026	**3842**	B 344	0001231016	**2329**	C 170	0001241001	**3428**	A 198

A = **B =** **C =**

		pag.			pag.			pag.			pag.
0001241001	**4183**	B 194	0001241019	**6026**	A 105	0001307013	**2639**	A 159	0001311023	**3660**	B 191
0001241001	**4217**	C 12	0001241020	**3428**	A 198	0001307014	**2638**	A 157	0001311024	**2443**	A 163
0001241001	**4217**	C 183	0001241020	**6020**	A 105	0001307017	**2624**	A 158	0001311024	**3651**	B 190
0001241001	**6026**	A 105	0001241020	**6026**	A 105	0001307017	**3702**	B 192	0001311024	**3660**	B 191
0001241001	**6161**	A 1	0001241021	**3428**	A 198	0001307019	**2638**	A 157	0001311025	**3651**	B 190
0001241001	**6161**	A 105	0001241021	**6020**	A 105	0001307020	**2639**	A 159	0001311025	**3660**	B 191
0001241001	**6162**	C 11	0001241023	**3428**	A 198	0001307021	**3702**	B 192	0001311027	**2443**	A 163
0001241001	**6162**	C 171	0001241023	**6020**	A 105	0001307022	**2624**	A 158	0001311027	**3660**	B 191
0001241003	**3428**	A 198	0001241024	**6161**	A 1	0001307022	**3659**	B 190	0001311027	**3665**	B 191
0001241003	**4205**	C 183	0001241024	**6161**	A 105	0001307022	**3702**	B 192	0001311029	**2443**	A 163
0001241003	**6020**	A 105	0001241024	**6162**	C 11	0001307023	**2624**	A 158	0001311029	**3660**	B 191
0001241003	**6021**	C 170	0001241024	**6162**	C 171	0001307024	**2832**	A 159	0001311029	**3665**	B 191
0001241003	**6026**	A 105	0001241119	**6161**	A 1	0001307024	**3702**	B 192	0001311030	**2443**	A 163
0001241004	**4183**	B 194	0001241119	**6161**	A 105	0001307025	**2832**	A 159	0001311030	**3660**	B 191
0001241004	**4205**	C 183	0001241119	**6162**	C 11	0001308001	**2623**	A 156	0001311030	**3665**	B 191
0001241004	**6020**	A 105	0001241119	**6162**	C 171	0001308006	**2438**	A 155	0001311031	**2443**	A 163
0001241004	**6021**	C 170	0001260001	**4183**	B 194	0001308006	**3660**	B 191	0001311031	**3660**	B 191
0001241004	**6026**	A 105	0001260001	**6250**	A 6	0001308006	**3702**	B 192	0001311031	**3665**	B 191
0001241005	**3428**	A 198	0001260001	**6250**	A 127	0001308007	**2623**	A 156	0001311032	**2443**	A 163
0001241005	**4183**	B 194	0001260025	**2292**	A 128	0001308008	**2404**	A 156	0001311032	**3660**	B 191
0001241005	**4205**	C 183	0001261002	**6020**	A 105	0001308008	**3702**	B 192	0001311032	**3665**	B 191
0001241005	**6020**	A 105	0001261004	**6161**	A 1	0001308009	**3682**	B 192	0001311034	**2443**	A 163
0001241005	**6021**	C 170	0001261004	**6161**	A 105	0001308009	**3702**	B 192	0001311034	**3651**	B 190
0001241005	**6026**	A 105	0001261004	**6162**	C 11	0001308100	**3702**	B 192	0001311034	**3660**	B 191
0001241006	**3428**	A 198	0001261004	**6162**	C 171	0001310005	**2407**	A 163	0001311035	**2849**	A 163
0001241006	**4183**	B 194	0001261006	**6161**	A 1	0001310005	**3660**	B 191	0001311035	**3651**	B 190
0001241006	**4205**	C 183	0001261006	**6161**	A 105	0001310005	**3665**	B 191	0001311035	**3660**	B 191
0001241006	**6020**	A 105	0001261006	**6162**	C 11	0001310007	**2442**	A 164	0001311036	**2443**	A 163
0001241006	**6021**	C 170	0001261006	**6162**	C 171	0001310007	**3652**	B 190	0001311036	**3660**	B 191
0001241006	**6026**	A 105	0001261008	**6020**	A 105	0001310007	**3665**	B 191	0001311036	**3665**	B 191
0001241007	**3428**	A 198	0001261012	**3428**	A 198	0001310007	**4185**	B 194	0001311037	**2443**	A 163
0001241007	**4205**	C 183	0001261012	**6026**	A 105	0001310008	**4185**	B 194	0001311037	**3651**	B 190
0001241007	**6020**	A 105	0001261013	**6161**	A 1	0001310010	**2407**	A 163	0001311037	**3660**	B 191
0001241007	**6021**	C 170	0001261013	**6161**	A 105	0001310010	**3651**	B 190	0001311038	**2865**	A 163
0001241007	**6026**	A 105	0001261013	**6162**	C 11	0001310010	**3660**	B 191	0001311038	**3660**	B 191
0001241008	**3428**	A 198	0001261013	**6162**	C 171	0001310013	**2407**	A 163	0001311038	**3665**	B 191
0001241008	**6161**	A 1	0001261025	**6161**	A 1	0001310013	**3660**	B 191	0001311039	**2443**	A 163
0001241008	**6161**	A 105	0001261025	**6161**	A 105	0001310013	**3665**	B 191	0001311039	**3660**	B 191
0001241008	**6162**	C 11	0001261025	**6162**	C 11	0001310016	**2443**	A 163	0001311039	**3665**	B 191
0001241008	**6162**	C 171	0001261025	**6162**	C 171	0001310016	**3651**	B 190	0001311040	**2810**	A 142
0001241009	**3428**	A 198	0001261026	**6161**	A 1	0001310016	**3660**	B 191	0001311040	**3660**	B 191
0001241009	**6020**	A 105	0001261026	**6161**	A 105	0001310019	**4185**	B 194	0001311040	**3665**	B 191
0001241014	**3428**	A 198	0001261026	**6162**	C 11	0001311001	**2443**	A 163	0001311040	**3711**	B 193
0001241014	**4205**	C 183	0001261026	**6162**	C 171	0001311001	**3660**	B 191	0001311041	**2843**	A 142
0001241014	**6020**	A 105	0001261028	**6161**	A 1	0001311001	**3665**	B 191	0001311041	**3660**	B 191
0001241014	**6021**	C 170	0001261028	**6161**	A 105	0001311007	**2407**	A 163	0001311041	**3665**	B 191
0001241014	**6026**	A 105	0001261028	**6162**	C 11	0001311007	**3660**	B 191	0001311042	**3094**	A 143
0001241015	**3428**	A 198	0001261028	**6162**	C 171	0001311007	**3665**	B 191	0001311042	**3651**	B 190
0001241015	**4183**	B 194	0001304002	**2427**	A 155	0001311013	**2443**	A 163	0001311042	**3660**	B 191
0001241015	**4205**	C 183	0001304012	**2427**	A 155	0001311013	**3660**	B 191	0001311042	**3711**	B 193
0001241015	**6020**	A 105	0001304013	**2427**	A 155	0001311013	**3665**	B 191	0001311043	**3651**	B 190
0001241015	**6021**	C 170	0001305008	**2427**	A 155	0001311016	**2407**	A 163	0001311043	**3660**	B 191
0001241015	**6026**	A 105	0001305016	**2438**	A 155	0001311016	**3660**	B 191	0001311044	**2810**	A 142
0001241016	**3428**	A 198	0001307004	**2639**	A 159	0001311016	**3665**	B 191	0001311044	**3660**	B 191
0001241016	**6020**	A 105	0001307007	**2624**	A 158	0001311019	**2443**	A 163	0001311044	**3665**	B 191
0001241019	**3428**	A 198	0001307007	**3702**	B 192	0001311019	**3651**	B 190	0001311044	**3711**	B 193
0001241019	**4205**	C 183	0001307008	**2624**	A 158	0001311019	**3660**	B 191	0001311045	**3660**	B 191
0001241019	**6020**	A 105	0001307009	**2624**	A 158	0001311023	**2443**	A 163	0001311045	**3665**	B 191
0001241019	**6021**	C 170	0001307009	**3702**	B 192	0001311023	**3651**	B 190	0001311046	**2843**	A 142

A = **B =** **C =**

	pag.		pag.		pag.		pag.
0001311046	**3651** B 190	0001311113	**2967** A 140	0001311134	**3169** A 140	0001312108	**4225** B 13
0001311046	**3660** B 191	0001311113	**3665** B 191	0001311134	**3665** B 191	0001312108	**4225** B 196
0001311047	**3660** B 191	0001311113	**3666** B 191	0001311134	**3666** B 191	0001312109	**3200** A 145
0001311047	**3665** B 191	0001311114	**2921** A 139	0001311135	**3169** A 140	0001312109	**3712** B 193
0001311048	**2865** A 163	0001311114	**3665** B 191	0001311135	**3665** B 191	0001312109	**4225** B 13
0001311048	**3660** B 191	0001311114	**3666** B 191	0001311135	**3666** B 191	0001312109	**4225** B 196
0001311048	**3665** B 191	0001311115	**1650** A 139	0001311136	**2921** A 139	0001312110	**2895** A 144
0001311049	**2843** A 142	0001311115	**3665** B 191	0001311136	**3665** B 191	0001313001	**2443** A 163
0001311049	**3651** B 190	0001311115	**3666** B 191	0001311136	**3666** B 191	0001313003	**2878** A 143
0001311049	**3660** B 191	0001311116	**2922** A 140	0001311137	**2921** A 139	0001313003	**3660** B 191
0001311050	**1648** A 138	0001311116	**3665** B 191	0001311137	**3665** B 191	0001313003	**3665** B 191
0001311050	**3660** B 191	0001311116	**3666** B 191	0001311137	**3666** B 191	0001313003	**3711** B 193
0001311050	**3665** B 191	0001311117	**2921** A 139	0001311138	**3169** A 140	0001313004	**3660** B 191
0001311050	**3711** B 193	0001311117	**3665** B 191	0001311138	**3665** B 191	0001313004	**3665** B 191
0001311051	**1648** A 138	0001311117	**3666** B 191	0001311138	**3666** B 191	0001313004	**3711** B 193
0001311051	**3651** B 190	0001311119	**2922** A 140	0001311139	**2921** A 139	0001313005	**2878** A 143
0001311051	**3660** B 191	0001311119	**3665** B 191	0001311139	**3651** B 190	0001313005	**3660** B 191
0001311051	**3711** B 193	0001311119	**3666** B 191	0001311139	**3666** B 191	0001313005	**3665** B 191
0001311054	**2029** A 141	0001311120	**2921** A 139	0001311141	**2921** A 139	0001313005	**3711** B 193
0001311054	**3660** B 191	0001311120	**3651** B 190	0001311141	**3665** B 191	0001313006	**2878** A 143
0001311054	**3665** B 191	0001311120	**3666** B 191	0001311141	**3666** B 191	0001313006	**3660** B 191
0001311054	**3711** B 193	0001311121	**2921** A 139	0001311143	**2921** A 139	0001313006	**3665** B 191
0001311056	**1649** A 139	0001311121	**3665** B 191	0001311143	**3665** B 191	0001313006	**3711** B 193
0001311056	**3660** B 191	0001311121	**3666** B 191	0001311143	**3666** B 191	0001313007	**2878** A 143
0001311056	**3665** B 191	0001311122	**2921** A 139	0001311146	**3127** A 140	0001313007	**3660** B 191
0001311056	**3711** B 193	0001311122	**3665** B 191	0001311146	**3665** B 191	0001313007	**3665** B 191
0001311100	**3195** A 140	0001311122	**3666** B 191	0001311146	**3666** B 191	0001313007	**3711** B 193
0001311100	**3665** B 191	0001311123	**2922** A 140	0001311150	**3195** A 140	0001314001	**3094** A 143
0001311100	**3666** B 191	0001311123	**3665** B 191	0001312001	**3682** B 192	0001314001	**3651** B 190
0001311101	**2921** A 139	0001311123	**3666** B 191	0001312100	**2895** A 144	0001314001	**3660** B 191
0001311101	**3651** B 190	0001311124	**2921** A 139	0001312100	**3665** B 191	0001314001	**3711** B 193
0001311101	**3666** B 191	0001311124	**3665** B 191	0001312100	**3699** B 196	0001314002	**2878** A 143
0001311103	**2921** A 139	0001311124	**3666** B 191	0001312101	**2974** A 145	0001314002	**3660** B 191
0001311103	**3665** B 191	0001311125	**2921** A 139	0001312101	**3665** B 191	0001314002	**3665** B 191
0001311103	**3666** B 191	0001311125	**3665** B 191	0001312101	**3699** B 196	0001314002	**3711** B 193
0001311104	**2921** A 139	0001311125	**3666** B 191	0001312102	**2974** A 145	0001314003	**2874** A 143
0001311104	**3665** B 191	0001311126	**2921** A 139	0001312102	**3665** B 191	0001314003	**3660** B 191
0001311104	**3666** B 191	0001311126	**3651** B 190	0001312102	**3699** B 196	0001314003	**3665** B 191
0001311105	**2921** A 139	0001311126	**3660** B 191	0001312103	**2974** A 145	0001314003	**3711** B 193
0001311105	**3665** B 191	0001311127	**2921** A 139	0001312103	**3665** B 191	0001314004	**3660** B 191
0001311105	**3666** B 191	0001311127	**3665** B 191	0001312103	**3699** B 196	0001314004	**3665** B 191
0001311106	**2921** A 139	0001311127	**3666** B 191	0001312104	**2974** A 145	0001314004	**3711** B 193
0001311106	**3665** B 191	0001311128	**3665** B 191	0001312104	**3665** B 191	0001314005	**2878** A 143
0001311106	**3666** B 191	0001311128	**3666** B 191	0001312104	**4225** B 13	0001314005	**3660** B 191
0001311107	**2921** A 139	0001311129	**2922** A 140	0001312104	**4225** B 196	0001314005	**3665** B 191
0001311107	**3665** B 191	0001311129	**3665** B 191	0001312105	**2974** A 145	0001314005	**3711** B 193
0001311107	**3666** B 191	0001311129	**3666** B 191	0001312105	**3665** B 191	0001314006	**2810** A 142
0001311108	**2921** A 139	0001311130	**2922** A 140	0001312105	**4225** B 13	0001314006	**3660** B 191
0001311108	**3665** B 191	0001311130	**3665** B 191	0001312105	**4225** B 196	0001314006	**3665** B 191
0001311108	**3666** B 191	0001311130	**3666** B 191	0001312106	**2974** A 145	0001314006	**3711** B 193
0001311109	**2921** A 139	0001311131	**2921** A 139	0001312106	**3665** B 191	0001314008	**2086** A 143
0001311109	**3665** B 191	0001311131	**3665** B 191	0001312106	**4225** B 13	0001314008	**3660** B 191
0001311109	**3666** B 191	0001311131	**3666** B 191	0001312106	**4225** B 196	0001314008	**3665** B 191
0001311110	**2921** A 139	0001311132	**2921** A 139	0001312107	**2974** A 145	0001314008	**3711** B 193
0001311110	**3665** B 191	0001311132	**3665** B 191	0001312107	**3665** B 191	0001314010	**1648** A 138
0001311110	**3666** B 191	0001311132	**3666** B 191	0001312107	**4225** B 13	0001314010	**3651** B 190
0001311112	**2921** A 139	0001311133	**2922** A 140	0001312107	**4225** B 196	0001314010	**3660** B 191
0001311112	**3665** B 191	0001311133	**3665** B 191	0001312108	**3200** A 145	0001314010	**3711** B 193
0001311112	**3666** B 191	0001311133	**3666** B 191	0001312108	**3665** B 191	0001314011	**2954** A 140

A =

B =

C = 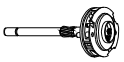

	pag.		pag.		pag.		pag.
0001314011	**3651** B 190	0001314030	**3127** A 140	0001315002	**3711** B 193	0001317023	**3665** B 191
0001314011	**3660** B 191	0001314030	**3660** B 191	0001315004	**3660** B 191	0001317023	**3711** B 193
0001314011	**3711** B 193	0001314030	**3665** B 191	0001315004	**3665** B 191	0001317024	**1926** A 108
0001314012	**2830** A 142	0001314030	**3711** B 193	0001315004	**3711** B 193	0001317024	**3665** B 191
0001314012	**3651** B 190	0001314031	**3651** B 190	0001315005	**2922** A 140	0001317024	**3707** B 193
0001314012	**3700** B 192	0001314031	**3660** B 191	0001316004	**3127** A 140	0001317024	**3711** B 193
0001314012	**3711** B 193	0001314031	**3711** B 193	0001316004	**3660** B 191	0001317025	**3172** A 108
0001314013	**2830** A 142	0001314032	**1510** A 138	0001316004	**3665** B 191	0001317025	**3665** B 191
0001314013	**3651** B 190	0001314032	**3660** B 191	0001316004	**3711** B 193	0001317025	**3711** B 193
0001314013	**3700** B 192	0001314032	**3665** B 191	0001316006	**2231** A 141	0001352003	**2427** A 155
0001314013	**3711** B 193	0001314033	**3127** A 140	0001316007	**3195** A 140	0001354006	**0139** A 157
0001314014	**2843** A 142	0001314033	**3660** B 191	0001316010	**2922** A 140	0001354007	**1139** A 158
0001314014	**3651** B 190	0001314033	**3665** B 191	0001316011	**2295** A 141	0001354009	**2634** A 159
0001314014	**3707** B 193	0001314033	**3711** B 193	0001317007	**3172** A 108	0001354010	**0133** A 157
0001314014	**3711** B 193	0001314034	**3127** A 140	0001317007	**3660** B 191	0001354011	**1133** A 158
0001314015	**2843** A 142	0001314034	**3665** B 191	0001317007	**3665** B 191	0001354012	**0139** A 157
0001314015	**3651** B 190	0001314034	**3707** B 193	0001317007	**3711** B 193	0001354016	**0139** A 157
0001314015	**3707** B 193	0001314034	**3711** B 193	0001317008	**3172** A 108	0001354016	**3654** B 190
0001314015	**3711** B 193	0001314035	**3127** A 140	0001317008	**3665** B 191	0001354016	**3656** B 190
0001314016	**1649** A 139	0001314035	**3660** B 191	0001317008	**3707** B 193	0001354016	**3664** B 191
0001314016	**3651** B 190	0001314035	**3665** B 191	0001317008	**3711** B 193	0001354016	**3842** B 344
0001314016	**3666** B 191	0001314035	**3711** B 193	0001317009	**3165** A 108	0001354018	**3654** B 190
0001314016	**3711** B 193	0001314036	**3127** A 140	0001317009	**3700** B 192	0001354018	**3656** B 190
0001314017	**1517** A 141	0001314036	**3660** B 191	0001317009	**3711** B 193	0001354018	**3664** B 191
0001314017	**3651** B 190	0001314036	**3665** B 191	0001317009	**3712** B 193	0001354018	**3842** B 344
0001314017	**3660** B 191	0001314036	**3711** B 193	0001317010	**3165** A 108	0001354021	**0139** A 157
0001314017	**3711** B 193	0001314037	**3127** A 140	0001317010	**3700** B 192	0001354023	**0139** A 157
0001314018	**2921** A 139	0001314037	**3660** B 191	0001317010	**3711** B 193	0001354025	**0139** A 157
0001314018	**3660** B 191	0001314037	**3665** B 191	0001317010	**3712** B 193	0001354026	**2565** A 158
0001314018	**3665** B 191	0001314037	**3711** B 193	0001317011	**3166** A 108	0001354027	**0139** A 157
0001314018	**3711** B 193	0001314038	**3127** A 140	0001317011	**3660** B 191	0001354029	**0133** A 157
0001314022	**3169** A 140	0001314038	**3660** B 191	0001317011	**3711** B 193	0001354029	**3654** B 190
0001314022	**3651** B 190	0001314038	**3665** B 191	0001317011	**3712** B 193	0001354029	**3656** B 190
0001314022	**3707** B 193	0001314038	**3711** B 193	0001317012	**3166** A 108	0001354029	**3664** B 191
0001314022	**3711** B 193	0001314039	**1650** A 139	0001317012	**3660** B 191	0001354029	**3842** B 344
0001314024	**2954** A 140	0001314039	**3665** B 191	0001317012	**3711** B 193	0001354031	**2402** A 158
0001314024	**3651** B 190	0001314039	**3666** B 191	0001317012	**3712** B 193	0001354031	**3654** B 190
0001314024	**3660** B 191	0001314039	**3711** B 193	0001317013	**3172** A 108	0001354031	**3656** B 190
0001314024	**3711** B 193	0001314040	**1650** A 139	0001317013	**3660** B 191	0001354031	**3664** B 191
0001314025	**1510** A 138	0001314040	**3660** B 191	0001317013	**3665** B 191	0001354031	**3842** B 344
0001314025	**3660** B 191	0001314040	**3665** B 191	0001317013	**3711** B 193	0001354032	**2565** A 158
0001314025	**3665** B 191	0001314040	**3711** B 193	0001317016	**3166** A 108	0001354034	**0133** A 157
0001314025	**3711** B 193	0001314043	**1510** A 138	0001317016	**3660** B 191	0001354036	**0133** A 157
0001314026	**3127** A 140	0001314043	**3660** B 191	0001317016	**3711** B 193	0001354038	**1139** A 158
0001314026	**3660** B 191	0001314043	**3665** B 191	0001317016	**3712** B 193	0001354038	**3654** B 190
0001314026	**3665** B 191	0001314043	**3711** B 193	0001317017	**3166** A 108	0001354038	**3656** B 190
0001314026	**3711** B 193	0001314045	**1510** A 138	0001317017	**3660** B 191	0001354038	**3664** B 191
0001314027	**3127** A 140	0001314045	**3660** B 191	0001317017	**3711** B 193	0001354038	**3842** B 344
0001314027	**3660** B 191	0001314045	**3665** B 191	0001317017	**3712** B 193	0001354040	**0133** A 157
0001314027	**3665** B 191	0001314045	**3711** B 193	0001317018	**3165** A 108	0001354041	**0139** A 157
0001314027	**3711** B 193	0001314046	**2295** A 141	0001317018	**3700** B 192	0001354046	**0133** A 157
0001314028	**3127** A 140	0001314047	**2058** A 141	0001317018	**3711** B 193	0001354048	**0139** A 157
0001314028	**3660** B 191	0001314047	**3665** B 191	0001317018	**3712** B 193	0001354049	**0133** A 157
0001314028	**3665** B 191	0001314047	**3666** B 191	0001317022	**3172** A 108	0001354055	**0139** A 158
0001314028	**3711** B 193	0001314047	**3711** B 193	0001317022	**3660** B 191	0001354055	**3654** B 190
0001314029	**3127** A 140	0001314049	**2295** A 141	0001317022	**3665** B 191	0001354055	**3656** B 190
0001314029	**3660** B 191	0001315002	**1932** A 143	0001317022	**3711** B 193	0001354055	**3664** B 191
0001314029	**3665** B 191	0001315002	**3660** B 191	0001317023	**1542** A 108	0001354055	**3842** B 344
0001314029	**3711** B 193	0001315002	**3665** B 191	0001317023	**3660** B 191	0001354064	**0139** A 158

A = **B =** **C =**

	pag.		pag.		pag.		pag.
0001354064	**2498** A 158	0001354094	**1776** A 156	0001355019	**3664** B 191	0001358201	**2844** A 151
0001354065	**0133** A 157	0001354094	**3654** B 190	0001355019	**3842** B 344	0001358201	**3701** B 192
0001354067	**2492** A 158	0001354094	**3656** B 190	0001355020	**3055** A 159	0001358201	**3702** B 192
0001354068	**0139** A 158	0001354094	**3664** B 191	0001355020	**3654** B 190	0001358201	**3842** B 344
0001354070	**2492** A 158	0001354094	**3842** B 344	0001355020	**3656** B 190	0001358201	**4199** B 194
0001354080	**2760** A 159	0001354095	**1654** A 156	0001355020	**3664** B 191	0001358202	**2844** A 151
0001354080	**3654** B 190	0001354095	**3654** B 190	0001355020	**3842** B 344	0001358202	**3701** B 192
0001354080	**3656** B 190	0001354095	**3656** B 190	0001356003	**3702** B 192	0001358202	**3702** B 192
0001354080	**3664** B 191	0001354095	**3664** B 191	0001358017	**2444** A 161	0001358202	**3709** B 193
0001354080	**3842** B 344	0001354095	**3842** B 344	0001358017	**3654** B 190	0001358202	**3842** B 344
0001354081	**3055** A 159	0001354097	**2760** A 159	0001358017	**3664** B 191	0001358202	**4199** B 194
0001354082	**2760** A 159	0001354099	**2760** A 159	0001358017	**3705** B 192	0001359001	**1975** A 154
0001354082	**3654** B 190	0001354099	**3654** B 190	0001358017	**3842** B 344	0001359001	**3654** B 190
0001354082	**3656** B 190	0001354099	**3656** B 190	0001358018	**2573** A 161	0001359001	**3664** B 191
0001354082	**3664** B 191	0001354099	**3664** B 191	0001358018	**3654** B 190	0001359001	**3701** B 192
0001354082	**3842** B 344	0001354099	**3842** B 344	0001358018	**3664** B 191	0001359001	**3709** B 193
0001354083	**3055** A 159	0001354100	**2760** A 159	0001358018	**3705** B 192	0001359001	**3842** B 344
0001354084	**2856** A 151	0001354100	**3654** B 190	0001358018	**3842** B 344	0001359002	**1973** A 154
0001354085	**0139** A 158	0001354100	**3656** B 190	0001358020	**2573** A 161	0001359002	**3654** B 190
0001354085	**3654** B 190	0001354100	**3664** B 191	0001358026	**3654** B 190	0001359002	**3664** B 191
0001354085	**3656** B 190	0001354100	**3842** B 344	0001358026	**3664** B 191	0001359002	**3701** B 192
0001354085	**3664** B 191	0001354103	**2760** A 159	0001358026	**3705** B 192	0001359002	**3709** B 193
0001354085	**3842** B 344	0001354103	**3654** B 190	0001358026	**3842** B 344	0001359002	**3842** B 344
0001354086	**2872** A 159	0001354103	**3656** B 190	0001358027	**2573** A 161	0001359003	**1975** A 154
0001354086	**3654** B 190	0001354103	**3664** B 191	0001358033	**2573** A 161	0001359003	**3654** B 190
0001354086	**3656** B 190	0001354103	**3842** B 344	0001358035	**4199** B 194	0001359003	**3664** B 191
0001354086	**3664** B 191	0001354106	**3654** B 190	0001358038	**2444** A 161	0001359003	**3701** B 192
0001354086	**3842** B 344	0001354106	**3656** B 190	0001358038	**3654** B 190	0001359003	**3709** B 193
0001354087	**0139** A 158	0001354106	**3664** B 191	0001358038	**3664** B 191	0001359003	**3842** B 344
0001354088	**2760** A 159	0001354106	**3842** B 344	0001358038	**3705** B 192	0001359004	**2913** A 152
0001354088	**3654** B 190	0001354108	**3055** A 159	0001358038	**3842** B 344	0001359007	**1975** A 154
0001354088	**3656** B 190	0001354108	**3654** B 190	0001358040	**4199** B 194	0001359008	**1973** A 154
0001354088	**3664** B 191	0001354108	**3656** B 190	0001358041	**2697** A 162	0001359008	**3654** B 190
0001354088	**3842** B 344	0001354108	**3664** B 191	0001358046	**2444** A 161	0001359008	**3664** B 191
0001354089	**2873** A 159	0001354108	**3842** B 344	0001358047	**2444** A 161	0001359008	**3701** B 192
0001354089	**3654** B 190	0001354109	**3654** B 190	0001358047	**3654** B 190	0001359008	**3709** B 193
0001354089	**3656** B 190	0001354109	**3656** B 190	0001358047	**3664** B 191	0001359008	**3842** B 344
0001354089	**3664** B 191	0001354109	**3664** B 191	0001358047	**3705** B 192	0001359009	**1973** A 154
0001354089	**3842** B 344	0001354109	**3842** B 344	0001358047	**3842** B 344	0001359010	**1975** A 154
0001354090	**3055** A 159	0001354113	**3055** A 159	0001358048	**1972** A 154	0001359010	**3654** B 190
0001354090	**3654** B 190	0001354113	**3654** B 190	0001358048	**3654** B 190	0001359010	**3664** B 191
0001354090	**3656** B 190	0001354113	**3656** B 190	0001358048	**3664** B 191	0001359010	**3701** B 192
0001354090	**3664** B 191	0001354113	**3664** B 191	0001358048	**3709** B 193	0001359010	**3709** B 193
0001354090	**3842** B 344	0001354113	**3842** B 344	0001358048	**3842** B 344	0001359010	**3842** B 344
0001354091	**2760** A 159	0001354200	**2875** A 165	0001358049	**1972** A 154	0001359011	**1973** A 154
0001354091	**3654** B 190	0001355004	**0133** A 157	0001358049	**3654** B 190	0001359012	**1972** A 154
0001354091	**3656** B 190	0001355006	**1139** A 158	0001358049	**3664** B 191	0001359012	**3654** B 190
0001354091	**3664** B 191	0001355009	**3654** B 190	0001358049	**3709** B 193	0001359012	**3664** B 191
0001354091	**3842** B 344	0001355009	**3656** B 190	0001358049	**3842** B 344	0001359012	**3701** B 192
0001354092	**2760** A 159	0001355009	**3664** B 191	0001358050	**1673** A 149	0001359012	**3709** B 193
0001354092	**3654** B 190	0001355009	**3842** B 344	0001358050	**3654** B 190	0001359012	**3842** B 344
0001354092	**3656** B 190	0001355014	**2760** A 159	0001358050	**3664** B 191	0001359013	**1972** A 154
0001354092	**3664** B 191	0001355015	**2760** A 159	0001358050	**3709** B 193	0001359013	**3654** B 190
0001354092	**3842** B 344	0001355015	**3654** B 190	0001358050	**3842** B 344	0001359013	**3664** B 191
0001354093	**2760** A 159	0001355015	**3656** B 190	0001358051	**1975** A 154	0001359013	**3701** B 192
0001354093	**3654** B 190	0001355015	**3664** B 191	0001358051	**3654** B 190	0001359013	**3709** B 193
0001354093	**3656** B 190	0001355015	**3842** B 344	0001358051	**3664** B 191	0001359013	**3842** B 344
0001354093	**3664** B 191	0001355019	**3654** B 190	0001358051	**3709** B 193	0001359014	**1972** A 154
0001354093	**3842** B 344	0001355019	**3656** B 190	0001358051	**3842** B 344	0001359014	**3654** B 190

A = **B =** **C =**

	pag.		pag.		pag.		pag.
0001359014	**3664** B 191	0001359030	**3709** B 193	0001359044	**3842** B 344	0001359059	**3702** B 192
0001359014	**3701** B 192	0001359030	**3842** B 344	0001359045	**2868** A 151	0001359059	**3842** B 344
0001359014	**3709** B 193	0001359031	**2856** A 151	0001359046	**1673** A 149	0001359060	**2913** A 152
0001359014	**3842** B 344	0001359031	**3701** B 192	0001359046	**3654** B 190	0001359060	**3654** B 190
0001359016	**2959** A 152	0001359031	**3702** B 192	0001359046	**3664** B 191	0001359060	**3664** B 191
0001359016	**3654** B 190	0001359031	**3709** B 193	0001359046	**3701** B 192	0001359060	**3701** B 192
0001359016	**3664** B 191	0001359031	**3842** B 344	0001359046	**3709** B 193	0001359060	**3709** B 193
0001359016	**3701** B 192	0001359032	**1972** A 154	0001359046	**3842** B 344	0001359060	**3842** B 344
0001359016	**3709** B 193	0001359032	**3654** B 190	0001359049	**1972** A 154	0001359061	**2868** A 151
0001359016	**3842** B 344	0001359032	**3664** B 191	0001359049	**3701** B 192	0001359061	**3654** B 190
0001359017	**1972** A 154	0001359032	**3701** B 192	0001359049	**3702** B 192	0001359061	**3664** B 191
0001359019	**1975** A 154	0001359032	**3709** B 193	0001359049	**3709** B 193	0001359061	**3701** B 192
0001359019	**3654** B 190	0001359032	**3842** B 344	0001359049	**3842** B 344	0001359061	**3842** B 344
0001359019	**3664** B 191	0001359033	**2871** A 152	0001359050	**1975** A 154	0001359062	**2856** A 151
0001359019	**3701** B 192	0001359033	**3654** B 190	0001359050	**3701** B 192	0001359062	**3654** B 190
0001359019	**3709** B 193	0001359033	**3664** B 191	0001359050	**3702** B 192	0001359062	**3664** B 191
0001359019	**3842** B 344	0001359033	**3701** B 192	0001359050	**3709** B 193	0001359062	**3701** B 192
0001359020	**1973** A 154	0001359033	**3709** B 193	0001359050	**3842** B 344	0001359062	**3709** B 193
0001359020	**3654** B 190	0001359033	**3842** B 344	0001359051	**1972** A 154	0001359062	**3842** B 344
0001359020	**3664** B 191	0001359034	**1973** A 154	0001359051	**3701** B 192	0001359063	**1514** A 147
0001359020	**3701** B 192	0001359034	**3654** B 190	0001359051	**3702** B 192	0001359063	**3654** B 190
0001359020	**3709** B 193	0001359034	**3664** B 191	0001359051	**3709** B 193	0001359063	**3664** B 191
0001359020	**3842** B 344	0001359034	**3701** B 192	0001359051	**3842** B 344	0001359063	**3701** B 192
0001359021	**1974** A 154	0001359034	**3709** B 193	0001359053	**2913** A 152	0001359063	**3709** B 193
0001359023	**1563** A 148	0001359034	**3842** B 344	0001359053	**3654** B 190	0001359063	**3842** B 344
0001359023	**1972** A 154	0001359035	**2871** A 152	0001359053	**3664** B 191	0001359064	**2868** A 151
0001359023	**3701** B 192	0001359035	**3701** B 192	0001359053	**3701** B 192	0001359064	**3654** B 190
0001359023	**3702** B 192	0001359035	**3702** B 192	0001359053	**3709** B 193	0001359064	**3664** B 191
0001359023	**3709** B 193	0001359035	**3709** B 193	0001359053	**3842** B 344	0001359064	**3701** B 192
0001359023	**3842** B 344	0001359035	**3842** B 344	0001359054	**2868** A 151	0001359064	**3709** B 193
0001359024	**1975** A 154	0001359038	**1972** A 154	0001359054	**3701** B 192	0001359064	**3842** B 344
0001359024	**3654** B 190	0001359038	**3654** B 190	0001359054	**3702** B 192	0001359065	**2868** A 151
0001359024	**3664** B 191	0001359038	**3664** B 191	0001359054	**3709** B 193	0001359065	**3654** B 190
0001359024	**3701** B 192	0001359038	**3701** B 192	0001359054	**3842** B 344	0001359065	**3664** B 191
0001359024	**3709** B 193	0001359038	**3709** B 193	0001359055	**2856** A 151	0001359065	**3701** B 192
0001359024	**3842** B 344	0001359038	**3842** B 344	0001359055	**3654** B 190	0001359065	**3842** B 344
0001359025	**1972** A 154	0001359040	**1975** A 154	0001359055	**3664** B 191	0001359067	**3155** A 153
0001359025	**3654** B 190	0001359040	**3654** B 190	0001359055	**3701** B 192	0001359067	**3654** B 190
0001359025	**3664** B 191	0001359040	**3664** B 191	0001359055	**3709** B 193	0001359067	**3664** B 191
0001359025	**3701** B 192	0001359040	**3701** B 192	0001359055	**3842** B 344	0001359067	**3701** B 192
0001359025	**3709** B 193	0001359040	**3709** B 193	0001359056	**2913** A 152	0001359067	**3709** B 193
0001359025	**3842** B 344	0001359040	**3842** B 344	0001359056	**3654** B 190	0001359067	**3842** B 344
0001359026	**1673** A 149	0001359041	**2846** A 151	0001359056	**3664** B 191	0001359067	**4181** B 194
0001359026	**3654** B 190	0001359041	**3654** B 190	0001359056	**3701** B 192	0001359068	**3186** A 153
0001359026	**3664** B 191	0001359041	**3664** B 191	0001359056	**3709** B 193	0001359068	**3654** B 190
0001359026	**3701** B 192	0001359041	**3701** B 192	0001359056	**3842** B 344	0001359068	**3664** B 191
0001359026	**3709** B 193	0001359041	**3709** B 193	0001359057	**2856** A 151	0001359068	**3701** B 192
0001359026	**3842** B 344	0001359041	**3842** B 344	0001359057	**3654** B 190	0001359068	**3709** B 193
0001359027	**1972** A 154	0001359043	**1972** A 154	0001359057	**3664** B 191	0001359068	**3842** B 344
0001359027	**3654** B 190	0001359043	**3654** B 190	0001359057	**3701** B 192	0001359069	**3155** A 153
0001359027	**3664** B 191	0001359043	**3664** B 191	0001359057	**3709** B 193	0001359069	**3654** B 190
0001359027	**3701** B 192	0001359043	**3701** B 192	0001359057	**3842** B 344	0001359069	**3664** B 191
0001359027	**3709** B 193	0001359043	**3709** B 193	0001359058	**2868** A 151	0001359069	**3701** B 192
0001359027	**3842** B 344	0001359043	**3842** B 344	0001359058	**3654** B 190	0001359069	**3709** B 193
0001359028	**1972** A 154	0001359044	**1972** A 154	0001359058	**3664** B 191	0001359069	**3842** B 344
0001359030	**1673** A 149	0001359044	**3654** B 190	0001359058	**3701** B 192	0001359071	**2856** A 151
0001359030	**3654** B 190	0001359044	**3664** B 191	0001359058	**3709** B 193	0001359071	**3654** B 190
0001359030	**3664** B 191	0001359044	**3701** B 192	0001359058	**3842** B 344	0001359071	**3664** B 191
0001359030	**3701** B 192	0001359044	**3709** B 193	0001359059	**3701** B 192	0001359071	**3701** B 192

A = **B =** **C =**

	pag.		pag.		pag.		pag.
0001359071	**3709** B 193	0001359084	**3654** B 190	0001359095	**2868** A 151	0001359106	**2913** A 152
0001359071	**3842** B 344	0001359084	**3664** B 191	0001359095	**3654** B 190	0001359106	**3654** B 190
0001359072	**2856** A 151	0001359084	**3701** B 192	0001359095	**3664** B 191	0001359106	**3664** B 191
0001359072	**3654** B 190	0001359084	**3709** B 193	0001359095	**3701** B 192	0001359106	**3701** B 192
0001359072	**3664** B 191	0001359084	**3842** B 344	0001359095	**3709** B 193	0001359106	**3709** B 193
0001359072	**3701** B 192	0001359084	**4181** B 194	0001359095	**3842** B 344	0001359106	**3842** B 344
0001359072	**3709** B 193	0001359085	**1514** A 147	0001359095	**4181** B 194	0001359107	**1514** A 147
0001359072	**3842** B 344	0001359085	**3654** B 190	0001359096	**1514** A 147	0001359107	**3654** B 190
0001359072	**4181** B 194	0001359085	**3664** B 191	0001359096	**3654** B 190	0001359107	**3664** B 191
0001359073	**2856** A 151	0001359085	**3701** B 192	0001359096	**3664** B 191	0001359107	**3701** B 192
0001359073	**3654** B 190	0001359085	**3709** B 193	0001359096	**3701** B 192	0001359107	**3709** B 193
0001359073	**3664** B 191	0001359085	**3842** B 344	0001359096	**3709** B 193	0001359107	**3842** B 344
0001359073	**3701** B 192	0001359086	**1674** A 149	0001359096	**3842** B 344	0001359108	**2913** A 152
0001359073	**3709** B 193	0001359086	**3654** B 190	0001359097	**2856** A 151	0001359108	**3654** B 190
0001359073	**3842** B 344	0001359086	**3664** B 191	0001359097	**3654** B 190	0001359108	**3664** B 191
0001359074	**2856** A 151	0001359086	**3701** B 192	0001359097	**3664** B 191	0001359108	**3701** B 192
0001359074	**3654** B 190	0001359086	**3709** B 193	0001359097	**3701** B 192	0001359108	**3709** B 193
0001359074	**3664** B 191	0001359086	**3842** B 344	0001359097	**3709** B 193	0001359108	**3842** B 344
0001359074	**3701** B 192	0001359087	**2856** A 151	0001359097	**3842** B 344	0001359109	**3155** A 153
0001359074	**3709** B 193	0001359087	**3654** B 190	0001359098	**1514** A 147	0001359109	**3654** B 190
0001359074	**3842** B 344	0001359087	**3664** B 191	0001359098	**3701** B 192	0001359109	**3664** B 191
0001359075	**2913** A 152	0001359087	**3701** B 192	0001359098	**3702** B 192	0001359109	**3701** B 192
0001359075	**3654** B 190	0001359087	**3709** B 193	0001359098	**3709** B 193	0001359109	**3709** B 193
0001359075	**3664** B 191	0001359087	**3842** B 344	0001359098	**3842** B 344	0001359109	**3842** B 344
0001359075	**3701** B 192	0001359088	**2868** A 151	0001359099	**2913** A 152	0001359110	**3155** A 153
0001359075	**3709** B 193	0001359088	**3654** B 190	0001359099	**3654** B 190	0001359110	**3654** B 190
0001359075	**3842** B 344	0001359088	**3664** B 191	0001359099	**3664** B 191	0001359110	**3664** B 191
0001359075	**4181** B 194	0001359088	**3701** B 192	0001359099	**3701** B 192	0001359110	**3701** B 192
0001359076	**2913** A 152	0001359088	**3709** B 193	0001359099	**3709** B 193	0001359110	**3709** B 193
0001359076	**3654** B 190	0001359088	**3842** B 344	0001359099	**3842** B 344	0001359110	**3842** B 344
0001359076	**3664** B 191	0001359089	**2856** A 151	0001359099	**4181** B 194	0001359111	**2856** A 151
0001359076	**3701** B 192	0001359089	**3701** B 192	0001359100	**2856** A 151	0001359111	**3654** B 190
0001359076	**3709** B 193	0001359089	**3702** B 192	0001359100	**3654** B 190	0001359111	**3664** B 191
0001359076	**3842** B 344	0001359089	**3709** B 193	0001359100	**3664** B 191	0001359111	**3701** B 192
0001359077	**2856** A 151	0001359089	**3842** B 344	0001359100	**3701** B 192	0001359111	**3709** B 193
0001359077	**3654** B 190	0001359090	**1559** A 148	0001359100	**3709** B 193	0001359111	**3842** B 344
0001359077	**3664** B 191	0001359090	**3654** B 190	0001359100	**3842** B 344	0001359112	**2913** A 152
0001359077	**3701** B 192	0001359090	**3664** B 191	0001359100	**4181** B 194	0001359112	**3654** B 190
0001359077	**3709** B 193	0001359090	**3701** B 192	0001359101	**2856** A 151	0001359112	**3664** B 191
0001359077	**3842** B 344	0001359090	**3709** B 193	0001359101	**3654** B 190	0001359112	**3701** B 192
0001359081	**3155** A 153	0001359090	**3842** B 344	0001359101	**3664** B 191	0001359112	**3709** B 193
0001359081	**3654** B 190	0001359091	**2856** A 151	0001359101	**3701** B 192	0001359112	**3842** B 344
0001359081	**3664** B 191	0001359091	**3654** B 190	0001359101	**3709** B 193	0001359113	**2856** A 151
0001359081	**3701** B 192	0001359091	**3664** B 191	0001359101	**3842** B 344	0001359113	**3654** B 190
0001359081	**3709** B 193	0001359091	**3701** B 192	0001359102	**2910** A 152	0001359113	**3664** B 191
0001359081	**3842** B 344	0001359091	**3709** B 193	0001359102	**3654** B 190	0001359113	**3701** B 192
0001359082	**3155** A 153	0001359091	**3842** B 344	0001359102	**3664** B 191	0001359113	**3709** B 193
0001359082	**3654** B 190	0001359092	**1514** A 147	0001359102	**3701** B 192	0001359113	**3842** B 344
0001359082	**3664** B 191	0001359092	**3701** B 192	0001359102	**3709** B 193	0001359114	**2868** A 151
0001359082	**3701** B 192	0001359092	**3702** B 192	0001359102	**3842** B 344	0001359114	**3654** B 190
0001359082	**3709** B 193	0001359092	**3709** B 193	0001359104	**3155** A 153	0001359114	**3664** B 191
0001359082	**3842** B 344	0001359092	**3842** B 344	0001359104	**3654** B 190	0001359114	**3701** B 192
0001359083	**2856** A 151	0001359094	**3186** A 153	0001359104	**3664** B 191	0001359114	**3709** B 193
0001359083	**3654** B 190	0001359094	**3654** B 190	0001359104	**3701** B 192	0001359114	**3842** B 344
0001359083	**3664** B 191	0001359094	**3664** B 191	0001359104	**3709** B 193	0001359117	**2868** A 151
0001359083	**3701** B 192	0001359094	**3701** B 192	0001359104	**3842** B 344	0001359117	**3654** B 190
0001359083	**3709** B 193	0001359094	**3709** B 193	0001359105	**3709** B 193	0001359117	**3664** B 191
0001359083	**3842** B 344	0001359094	**3842** B 344	0001359105	**3842** B 344	0001359117	**3701** B 192
0001359084	**2856** A 151	0001359094	**4181** B 194	0001359105	**4181** B 194	0001359117	**3709** B 193

A = **B =** **C =**

	pag.		pag.		pag.		pag.
0001359117	**3842** B 344	0001360009	**3701** B 192	0001360023	**3702** B 192	0001360034	**3664** B 191
0001359118	**2856** A 151	0001360009	**3709** B 193	0001360023	**3709** B 193	0001360034	**3701** B 192
0001359118	**3654** B 190	0001360009	**3842** B 344	0001360023	**3842** B 344	0001360034	**3709** B 193
0001359118	**3664** B 191	0001360010	**1972** A 154	0001360024	**1972** A 154	0001360034	**3842** B 344
0001359118	**3701** B 192	0001360010	**3654** B 190	0001360024	**3654** B 190	0001360035	**2856** A 151
0001359118	**3709** B 193	0001360010	**3664** B 191	0001360024	**3664** B 191	0001360035	**3654** B 190
0001359118	**3842** B 344	0001360010	**3701** B 192	0001360024	**3701** B 192	0001360035	**3664** B 191
0001359118	**4181** B 194	0001360010	**3709** B 193	0001360024	**3709** B 193	0001360035	**3701** B 192
0001359119	**2856** A 151	0001360010	**3842** B 344	0001360024	**3842** B 344	0001360035	**3709** B 193
0001359119	**3654** B 190	0001360012	**1972** A 154	0001360025	**2856** A 151	0001360035	**3842** B 344
0001359119	**3664** B 191	0001360012	**3654** B 190	0001360025	**3701** B 192	0001360036	**2856** A 151
0001359119	**3701** B 192	0001360012	**3664** B 191	0001360025	**3702** B 192	0001360036	**3701** B 192
0001359119	**3709** B 193	0001360012	**3701** B 192	0001360025	**3709** B 193	0001360036	**3702** B 192
0001359119	**3842** B 344	0001360012	**3709** B 193	0001360025	**3842** B 344	0001360036	**3709** B 193
0001359122	**2910** A 152	0001360012	**3842** B 344	0001360026	**2868** A 151	0001360036	**3842** B 344
0001359122	**3654** B 190	0001360013	**1973** A 154	0001360026	**3654** B 190	0001360037	**2856** A 151
0001359122	**3664** B 191	0001360013	**3654** B 190	0001360026	**3664** B 191	0001360037	**3654** B 190
0001359122	**3701** B 192	0001360013	**3664** B 191	0001360026	**3701** B 192	0001360037	**3664** B 191
0001359122	**3709** B 193	0001360013	**3701** B 192	0001360026	**3709** B 193	0001360037	**3701** B 192
0001359122	**3842** B 344	0001360013	**3709** B 193	0001360026	**3842** B 344	0001360037	**3709** B 193
0001359124	**2913** A 152	0001360013	**3842** B 344	0001360027	**2856** A 151	0001360037	**3842** B 344
0001359124	**3654** B 190	0001360015	**1974** A 154	0001360027	**3654** B 190	0001360038	**2856** A 151
0001359124	**3664** B 191	0001360015	**3654** B 190	0001360027	**3664** B 191	0001360038	**3654** B 190
0001359124	**3701** B 192	0001360015	**3664** B 191	0001360027	**3701** B 192	0001360038	**3664** B 191
0001359124	**3709** B 193	0001360015	**3701** B 192	0001360027	**3709** B 193	0001360038	**3701** B 192
0001359124	**3842** B 344	0001360015	**3709** B 193	0001360027	**3842** B 344	0001360038	**3709** B 193
0001360002	**1975** A 154	0001360015	**3842** B 344	0001360029	**2913** A 152	0001360038	**3842** B 344
0001360002	**3654** B 190	0001360016	**1975** A 154	0001360029	**3654** B 190	0001360039	**2856** A 151
0001360002	**3664** B 191	0001360016	**3654** B 190	0001360029	**3664** B 191	0001360039	**3654** B 190
0001360002	**3701** B 192	0001360016	**3664** B 191	0001360029	**3701** B 192	0001360039	**3664** B 191
0001360002	**3709** B 193	0001360016	**3701** B 192	0001360029	**3709** B 193	0001360039	**3701** B 192
0001360002	**3842** B 344	0001360016	**3709** B 193	0001360029	**3842** B 344	0001360039	**3709** B 193
0001360004	**2856** A 151	0001360016	**3842** B 344	0001360030	**2856** A 151	0001360039	**3842** B 344
0001360004	**3654** B 190	0001360017	**1972** A 154	0001360030	**3654** B 190	0001360040	**2856** A 151
0001360004	**3664** B 191	0001360017	**3654** B 190	0001360030	**3664** B 191	0001360040	**3701** B 192
0001360004	**3701** B 192	0001360017	**3664** B 191	0001360030	**3701** B 192	0001360040	**3702** B 192
0001360004	**3709** B 193	0001360017	**3701** B 192	0001360030	**3709** B 193	0001360040	**3709** B 193
0001360004	**3842** B 344	0001360017	**3709** B 193	0001360030	**3842** B 344	0001360040	**3842** B 344
0001360005	**2868** A 151	0001360017	**3842** B 344	0001360031	**2856** A 151	0001360041	**2913** A 152
0001360005	**3654** B 190	0001360018	**1972** A 154	0001360031	**3654** B 190	0001360041	**3654** B 190
0001360005	**3664** B 191	0001360018	**3654** B 190	0001360031	**3664** B 191	0001360041	**3664** B 191
0001360005	**3701** B 192	0001360018	**3664** B 191	0001360031	**3701** B 192	0001360041	**3701** B 192
0001360005	**3709** B 193	0001360018	**3701** B 192	0001360031	**3709** B 193	0001360041	**3709** B 193
0001360005	**3842** B 344	0001360018	**3709** B 193	0001360031	**3842** B 344	0001360041	**3842** B 344
0001360007	**1972** A 154	0001360018	**3842** B 344	0001360031	**4181** B 194	0001360042	**2913** A 152
0001360007	**3654** B 190	0001360020	**2868** A 151	0001360032	**2856** A 151	0001360042	**3654** B 190
0001360007	**3664** B 191	0001360020	**3654** B 190	0001360032	**3654** B 190	0001360042	**3664** B 191
0001360007	**3701** B 192	0001360020	**3664** B 191	0001360032	**3664** B 191	0001360042	**3701** B 192
0001360007	**3709** B 193	0001360020	**3701** B 192	0001360032	**3701** B 192	0001360042	**3842** B 344
0001360007	**3842** B 344	0001360020	**3709** B 193	0001360032	**3709** B 193	0001360043	**2910** A 152
0001360008	**1972** A 154	0001360020	**3842** B 344	0001360032	**3842** B 344	0001360043	**3654** B 190
0001360008	**3654** B 190	0001360022	**1972** A 154	0001360033	**2913** A 152	0001360043	**3664** B 191
0001360008	**3664** B 191	0001360022	**3654** B 190	0001360033	**3654** B 190	0001360043	**3701** B 192
0001360008	**3701** B 192	0001360022	**3664** B 191	0001360033	**3664** B 191	0001360043	**3709** B 193
0001360008	**3709** B 193	0001360022	**3701** B 192	0001360033	**3701** B 192	0001360043	**3842** B 344
0001360008	**3842** B 344	0001360022	**3709** B 193	0001360033	**3709** B 193	0001360044	**2868** A 151
0001360009	**1975** A 154	0001360022	**3842** B 344	0001360033	**3842** B 344	0001360044	**3654** B 190
0001360009	**3654** B 190	0001360023	**1972** A 154	0001360034	**2856** A 151	0001360044	**3664** B 191
0001360009	**3664** B 191	0001360023	**3701** B 192	0001360034	**3654** B 190	0001360044	**3701** B 192

A = **B =** **C =**

		pag.			pag.			pag.			pag.
0001360044	**3709**	B 193	0001360057	**3709**	B 193	0001362005	**3019**	A 152	0001362025	**3702**	B 192
0001360044	**3842**	B 344	0001360057	**3842**	B 344	0001362005	**3702**	B 192	0001362025	**3704**	B 192
0001360045	**2856**	A 151	0001360058	**2868**	A 151	0001362005	**3704**	B 192	0001362027	**3017**	A 147
0001360045	**3654**	B 190	0001360058	**3654**	B 190	0001362005	**4199**	B 194	0001362027	**3660**	B 191
0001360045	**3664**	B 191	0001360058	**3664**	B 191	0001362006	**2937**	A 152	0001362027	**3702**	B 192
0001360045	**3701**	B 192	0001360058	**3701**	B 192	0001362006	**3019**	A 152	0001362027	**3704**	B 192
0001360045	**3709**	B 193	0001360058	**3709**	B 193	0001362006	**3702**	B 192	0001362027	**4227**	B 12
0001360045	**3842**	B 344	0001360058	**3842**	B 344	0001362006	**3704**	B 192	0001362027	**4227**	B 194
0001360046	**2856**	A 151	0001360059	**2856**	A 151	0001362006	**4199**	B 194	0001362028	**3017**	A 147
0001360046	**3654**	B 190	0001360059	**3654**	B 190	0001362007	**3017**	A 147	0001362028	**3660**	B 191
0001360046	**3664**	B 191	0001360059	**3664**	B 191	0001362007	**3702**	B 192	0001362028	**3702**	B 192
0001360046	**3701**	B 192	0001360059	**3701**	B 192	0001362007	**3704**	B 192	0001362028	**3704**	B 192
0001360046	**3709**	B 193	0001360059	**3842**	B 344	0001362008	**2869**	A 151	0001362028	**4227**	B 12
0001360046	**3842**	B 344	0001360060	**3186**	A 153	0001362008	**3702**	B 192	0001362028	**4227**	B 194
0001360047	**2856**	A 151	0001360060	**3654**	B 190	0001362008	**3704**	B 192	0001362029	**3017**	A 147
0001360047	**3654**	B 190	0001360060	**3664**	B 191	0001362008	**4199**	B 194	0001362029	**3660**	B 191
0001360047	**3664**	B 191	0001360060	**3701**	B 192	0001362009	**2848**	A 151	0001362029	**3702**	B 192
0001360047	**3701**	B 192	0001360060	**3709**	B 193	0001362009	**3702**	B 192	0001362029	**3704**	B 192
0001360047	**3709**	B 193	0001360060	**3842**	B 344	0001362009	**3704**	B 192	0001362029	**4227**	B 12
0001360047	**3842**	B 344	0001360061	**2856**	A 151	0001362009	**4199**	B 194	0001362029	**4227**	B 194
0001360049	**2856**	A 151	0001360061	**3654**	B 190	0001362010	**2869**	A 151	0001362030	**3017**	A 147
0001360049	**3654**	B 190	0001360061	**3664**	B 191	0001362010	**3702**	B 192	0001362030	**3660**	B 191
0001360049	**3664**	B 191	0001360061	**3701**	B 192	0001362010	**3704**	B 192	0001362030	**3702**	B 192
0001360049	**3701**	B 192	0001360061	**3709**	B 193	0001362010	**4199**	B 194	0001362030	**3704**	B 192
0001360049	**3709**	B 193	0001360061	**3842**	B 344	0001362011	**2848**	A 151	0001362031	**2936**	A 152
0001360049	**3842**	B 344	0001360063	**2910**	A 152	0001362011	**3702**	B 192	0001362031	**3702**	B 192
0001360050	**2868**	A 151	0001360063	**3654**	B 190	0001362011	**3704**	B 192	0001362031	**3704**	B 192
0001360050	**3654**	B 190	0001360063	**3664**	B 191	0001362012	**2847**	A 151	0001362032	**2936**	A 152
0001360050	**3664**	B 191	0001360063	**3701**	B 192	0001362012	**3702**	B 192	0001362032	**3702**	B 192
0001360050	**3701**	B 192	0001360063	**3709**	B 193	0001362012	**3704**	B 192	0001362032	**3704**	B 192
0001360050	**3709**	B 193	0001360063	**3842**	B 344	0001362013	**2847**	A 151	0001362033	**2847**	A 151
0001360050	**3842**	B 344	0001360064	**2913**	A 152	0001362013	**3702**	B 192	0001362033	**3702**	B 192
0001360051	**2868**	A 151	0001360064	**3654**	B 190	0001362013	**3704**	B 192	0001362033	**3704**	B 192
0001360051	**3654**	B 190	0001360064	**3664**	B 191	0001362014	**2867**	A 151	0001362034	**3150**	A 153
0001360051	**3664**	B 191	0001360064	**3701**	B 192	0001362014	**3702**	B 192	0001362034	**3702**	B 192
0001360051	**3701**	B 192	0001360064	**3842**	B 344	0001362014	**3704**	B 192	0001362034	**3704**	B 192
0001360051	**3842**	B 344	0001360065	**2856**	A 151	0001362015	**2867**	A 151	0001362034	**3710**	B 193
0001360054	**2913**	A 152	0001360065	**3654**	B 190	0001362015	**3702**	B 192	0001362035	**2977**	A 152
0001360054	**3654**	B 190	0001360065	**3664**	B 191	0001362015	**3704**	B 192	0001362035	**3702**	B 192
0001360054	**3664**	B 191	0001360065	**3701**	B 192	0001362016	**2847**	A 151	0001362035	**3704**	B 192
0001360054	**3701**	B 192	0001360065	**3709**	B 193	0001362016	**3702**	B 192	0001362035	**3710**	B 193
0001360054	**3709**	B 193	0001360065	**3842**	B 344	0001362016	**3704**	B 192	0001362036	**3150**	A 153
0001360054	**3842**	B 344	0001362001	**3017**	A 147	0001362017	**2847**	A 151	0001362036	**3702**	B 192
0001360055	**3155**	A 153	0001362001	**3660**	B 191	0001362017	**3702**	B 192	0001362036	**3704**	B 192
0001360055	**3654**	B 190	0001362001	**3702**	B 192	0001362017	**3704**	B 192	0001362036	**3710**	B 193
0001360055	**3664**	B 191	0001362001	**3704**	B 192	0001362019	**2869**	A 151	0001362037	**3018**	A 147
0001360055	**3701**	B 192	0001362001	**4227**	B 12	0001362019	**3702**	B 192	0001362037	**3702**	B 192
0001360055	**3709**	B 193	0001362001	**4227**	B 194	0001362019	**3704**	B 192	0001362037	**3704**	B 192
0001360055	**3842**	B 344	0001362002	**4227**	B 12	0001362021	**2847**	A 151	0001362037	**3710**	B 193
0001360056	**2856**	A 151	0001362002	**4227**	B 194	0001362021	**3702**	B 192	0001362038	**2997**	A 146
0001360056	**3654**	B 190	0001362003	**3017**	A 147	0001362021	**3704**	B 192	0001362038	**3660**	B 191
0001360056	**3664**	B 191	0001362003	**3660**	B 191	0001362022	**2848**	A 151	0001362038	**3704**	B 192
0001360056	**3701**	B 192	0001362003	**3702**	B 192	0001362022	**3702**	B 192	0001362038	**3710**	B 193
0001360056	**3709**	B 193	0001362003	**3704**	B 192	0001362022	**3704**	B 192	0001362039	**3039**	A 153
0001360056	**3842**	B 344	0001362004	**3017**	A 147	0001362023	**3702**	B 192	0001362039	**3702**	B 192
0001360057	**2856**	A 151	0001362004	**3660**	B 191	0001362023	**3704**	B 192	0001362039	**3704**	B 192
0001360057	**3654**	B 190	0001362004	**3702**	B 192	0001362024	**2847**	A 151	0001362039	**3710**	B 193
0001360057	**3664**	B 191	0001362004	**3704**	B 192	0001362024	**3702**	B 192	0001362040	**3150**	A 153
0001360057	**3701**	B 192	0001362005	**2937**	A 152	0001362024	**3704**	B 192	0001362040	**3702**	B 192

A = **B =** **C =**

	pag.		pag.		pag.		pag.
0001362040	**3704** B 192	0001362057	**3702** B 192	0001362072	**3702** B 192	0001362086	**4181** B 194
0001362040	**3710** B 193	0001362057	**3704** B 192	0001362072	**3704** B 192	0001362090	**1865** A 149
0001362041	**3150** A 153	0001362057	**3710** B 193	0001362072	**3710** B 193	0001362090	**3702** B 192
0001362041	**3702** B 192	0001362058	**2127** A 150	0001362073	**3039** A 153	0001362090	**3709** B 193
0001362041	**3704** B 192	0001362058	**3702** B 192	0001362073	**3702** B 192	0001362090	**3710** B 193
0001362041	**3710** B 193	0001362058	**3704** B 192	0001362073	**3704** B 192	0001362090	**3842** B 344
0001362042	**2977** A 152	0001362058	**3710** B 193	0001362073	**3710** B 193	0001362091	**3150** A 153
0001362042	**3702** B 192	0001362059	**2977** A 152	0001362074	**3150** A 153	0001362091	**3702** B 192
0001362042	**3704** B 192	0001362059	**3702** B 192	0001362074	**3702** B 192	0001362091	**3709** B 193
0001362042	**3710** B 193	0001362059	**3704** B 192	0001362074	**3704** B 192	0001362091	**3710** B 193
0001362045	**3019** A 152	0001362059	**3710** B 193	0001362074	**3710** B 193	0001362091	**3842** B 344
0001362045	**3702** B 192	0001362060	**1865** A 149	0001362075	**3150** A 153	0001362092	**2977** A 152
0001362045	**3709** B 193	0001362060	**3702** B 192	0001362075	**3702** B 192	0001362092	**3702** B 192
0001362045	**3710** B 193	0001362060	**3709** B 193	0001362075	**3704** B 192	0001362092	**3709** B 193
0001362045	**3842** B 344	0001362060	**3710** B 193	0001362075	**3710** B 193	0001362092	**3710** B 193
0001362045	**4181** B 194	0001362060	**3842** B 344	0001362076	**3150** A 153	0001362092	**3842** B 344
0001362046	**3150** A 153	0001362061	**3019** A 152	0001362076	**3702** B 192	0001362093	**1564** A 148
0001362046	**3702** B 192	0001362061	**3702** B 192	0001362076	**3704** B 192	0001362093	**3654** B 190
0001362046	**3704** B 192	0001362061	**3704** B 192	0001362076	**3710** B 193	0001362093	**3664** B 191
0001362046	**3710** B 193	0001362061	**3710** B 193	0001362077	**1546** A 146	0001362093	**3709** B 193
0001362047	**1546** A 146	0001362062	**3039** A 153	0001362077	**3660** B 191	0001362093	**3710** B 193
0001362047	**3660** B 191	0001362062	**3702** B 192	0001362077	**3704** B 192	0001362093	**3842** B 344
0001362047	**3704** B 192	0001362062	**3704** B 192	0001362077	**3710** B 193	0001362093	**4226** B 12
0001362047	**3710** B 193	0001362062	**3710** B 193	0001362078	**1546** A 146	0001362093	**4226** B 194
0001362048	**1515** A 147	0001362063	**1555** A 148	0001362078	**3660** B 191	0001362094	**1911** A 150
0001362048	**3702** B 192	0001362063	**3654** B 190	0001362078	**3704** B 192	0001362094	**3702** B 192
0001362048	**3709** B 193	0001362063	**3664** B 191	0001362078	**3710** B 193	0001362094	**3709** B 193
0001362048	**3710** B 193	0001362063	**3704** B 192	0001362079	**3019** A 152	0001362094	**3710** B 193
0001362048	**3842** B 344	0001362063	**3710** B 193	0001362079	**3702** B 192	0001362094	**3842** B 344
0001362049	**1515** A 147	0001362063	**3842** B 344	0001362079	**3709** B 193	0001362095	**2977** A 152
0001362049	**3702** B 192	0001362063	**4226** B 12	0001362079	**3710** B 193	0001362095	**3702** B 192
0001362049	**3704** B 192	0001362063	**4226** B 194	0001362079	**3842** B 344	0001362095	**3709** B 193
0001362049	**3710** B 193	0001362064	**3196** A 153	0001362081	**3194** A 153	0001362095	**3710** B 193
0001362050	**3150** A 153	0001362064	**3654** B 190	0001362081	**3702** B 192	0001362095	**3842** B 344
0001362050	**3702** B 192	0001362064	**3664** B 191	0001362081	**3709** B 193	0001362096	**1555** A 148
0001362050	**3704** B 192	0001362064	**3704** B 192	0001362081	**3710** B 193	0001362096	**3654** B 190
0001362050	**3710** B 193	0001362064	**3710** B 193	0001362081	**3842** B 344	0001362096	**3664** B 191
0001362051	**1555** A 148	0001362064	**3842** B 344	0001362081	**4181** B 194	0001362096	**3709** B 193
0001362051	**3654** B 190	0001362064	**4226** B 12	0001362082	**3654** B 190	0001362096	**3710** B 193
0001362051	**3664** B 191	0001362064	**4226** B 194	0001362082	**3664** B 191	0001362096	**3842** B 344
0001362051	**3704** B 192	0001362067	**1513** A 147	0001362082	**3709** B 193	0001362096	**4226** B 12
0001362051	**3710** B 193	0001362067	**3702** B 192	0001362082	**3710** B 193	0001362096	**4226** B 194
0001362051	**3842** B 344	0001362067	**3709** B 193	0001362082	**3842** B 344	0001362097	**1555** A 148
0001362051	**4226** B 12	0001362067	**3710** B 193	0001362083	**1546** A 146	0001362097	**3654** B 190
0001362051	**4226** B 194	0001362067	**3842** B 344	0001362083	**3660** B 191	0001362097	**3664** B 191
0001362052	**1924** A 150	0001362067	**4181** B 194	0001362083	**3709** B 193	0001362097	**3709** B 193
0001362052	**3654** B 190	0001362069	**1546** A 146	0001362083	**3710** B 193	0001362097	**3710** B 193
0001362052	**3664** B 191	0001362069	**3660** B 191	0001362083	**3842** B 344	0001362097	**3842** B 344
0001362052	**3704** B 192	0001362069	**3704** B 192	0001362084	**1515** A 147	0001362097	**4226** B 12
0001362052	**3710** B 193	0001362069	**3710** B 193	0001362084	**3702** B 192	0001362097	**4226** B 194
0001362052	**3842** B 344	0001362070	**1546** A 146	0001362084	**3709** B 193	0001362099	**1911** A 150
0001362052	**4226** B 12	0001362070	**3660** B 191	0001362084	**3710** B 193	0001362100	**1515** A 147
0001362052	**4226** B 194	0001362070	**3704** B 192	0001362084	**3842** B 344	0001362100	**3702** B 192
0001362053	**3150** A 153	0001362070	**3710** B 193	0001362084	**4181** B 194	0001362100	**3709** B 193
0001362053	**3702** B 192	0001362071	**3018** A 147	0001362086	**3019** A 152	0001362100	**3710** B 193
0001362053	**3709** B 193	0001362071	**3702** B 192	0001362086	**3702** B 192	0001362100	**3842** B 344
0001362053	**3710** B 193	0001362071	**3704** B 192	0001362086	**3709** B 193	0001362102	**3039** A 153
0001362053	**3842** B 344	0001362071	**3710** B 193	0001362086	**3710** B 193	0001362102	**3702** B 192
0001362053	**4181** B 194	0001362072	**3150** A 153	0001362086	**3842** B 344	0001362102	**3709** B 193

A = **B =** **C =**

	pag.		pag.		pag.		pag.
0001362102	**3710** B 193	0001362308	**4181** B 194	0001362322	**3039** A 153	0001363001	**3660** B 191
0001362102	**3842** B 344	0001362309	**1555** A 148	0001362322	**3702** B 192	0001363001	**3702** B 192
0001362104	**2127** A 150	0001362309	**3654** B 190	0001362322	**3709** B 193	0001363001	**3704** B 192
0001362105	**3039** A 153	0001362309	**3664** B 191	0001362322	**3710** B 193	0001363002	**2847** A 151
0001362300	**1555** A 148	0001362309	**3709** B 193	0001362322	**3842** B 344	0001363002	**3702** B 192
0001362300	**3654** B 190	0001362309	**3710** B 193	0001362323	**3039** A 153	0001363002	**3704** B 192
0001362300	**3664** B 191	0001362309	**3842** B 344	0001362323	**3702** B 192	0001363101	**2936** A 152
0001362300	**3709** B 193	0001362310	**1564** A 148	0001362323	**3709** B 193	0001363101	**3702** B 192
0001362300	**3710** B 193	0001362310	**3654** B 190	0001362323	**3710** B 193	0001363101	**3704** B 192
0001362300	**3842** B 344	0001362310	**3664** B 191	0001362323	**3842** B 344	0001363103	**1913** A 150
0001362301	**3196** A 153	0001362310	**3709** B 193	0001362324	**1516** A 147	0001363103	**3702** B 192
0001362301	**3654** B 190	0001362310	**3710** B 193	0001362324	**3654** B 190	0001363103	**3704** B 192
0001362301	**3664** B 191	0001362310	**3842** B 344	0001362324	**3664** B 191	0001363103	**3710** B 193
0001362301	**3709** B 193	0001362311	**3150** A 153	0001362324	**3709** B 193	0001363104	**3019** A 152
0001362301	**3710** B 193	0001362311	**3702** B 192	0001362324	**3710** B 193	0001363104	**3702** B 192
0001362301	**3842** B 344	0001362311	**3710** B 193	0001362324	**3842** B 344	0001363104	**3704** B 192
0001362302	**1516** A 147	0001362312	**1655** A 149	0001362327	**1564** A 148	0001363104	**3710** B 193
0001362302	**3654** B 190	0001362312	**3654** B 190	0001362328	**1564** A 148	0001363105	**2977** A 152
0001362302	**3664** B 191	0001362312	**3664** B 191	0001362600	**2997** A 146	0001363105	**3702** B 192
0001362302	**3709** B 193	0001362312	**3710** B 193	0001362600	**3660** B 191	0001363105	**3704** B 192
0001362302	**3710** B 193	0001362312	**3842** B 344	0001362600	**3709** B 193	0001363105	**3710** B 193
0001362302	**3842** B 344	0001362313	**3150** A 153	0001362600	**3710** B 193	0001363106	**1534** A 146
0001362302	**4181** B 194	0001362313	**3702** B 192	0001362600	**3842** B 344	0001363106	**3660** B 191
0001362303	**3196** A 153	0001362313	**3709** B 193	0001362601	**2997** A 146	0001363106	**3709** B 193
0001362303	**3654** B 190	0001362313	**3710** B 193	0001362601	**3660** B 191	0001363106	**3710** B 193
0001362303	**3664** B 191	0001362313	**3842** B 344	0001362601	**3709** B 193	0001363106	**3842** B 344
0001362303	**3709** B 193	0001362314	**3150** A 153	0001362601	**3710** B 193	0001363106	**4181** B 194
0001362303	**3710** B 193	0001362314	**3702** B 192	0001362601	**3842** B 344	0001363107	**3150** A 153
0001362303	**3842** B 344	0001362314	**3709** B 193	0001362602	**3194** A 153	0001363107	**3702** B 192
0001362304	**3196** A 153	0001362314	**3710** B 193	0001362602	**3702** B 192	0001363107	**3704** B 192
0001362304	**3654** B 190	0001362314	**3842** B 344	0001362602	**3709** B 193	0001363107	**3710** B 193
0001362304	**3664** B 191	0001362316	**1655** A 149	0001362602	**3710** B 193	0001363108	**1656** A 149
0001362304	**3709** B 193	0001362316	**3654** B 190	0001362602	**3842** B 344	0001363108	**3702** B 192
0001362304	**3710** B 193	0001362316	**3664** B 191	0001362603	**3194** A 153	0001363108	**3710** B 193
0001362304	**3842** B 344	0001362316	**3709** B 193	0001362603	**3702** B 192	0001363109	**3150** A 153
0001362304	**4181** B 194	0001362316	**3710** B 193	0001362603	**3709** B 193	0001363109	**3702** B 192
0001362305	**3150** A 153	0001362316	**3842** B 344	0001362603	**3710** B 193	0001363109	**3704** B 192
0001362305	**3702** B 192	0001362317	**1867** A 150	0001362603	**3842** B 344	0001363109	**3710** B 193
0001362305	**3709** B 193	0001362317	**3702** B 192	0001362604	**3660** B 191	0001363110	**3150** A 153
0001362305	**3710** B 193	0001362317	**3709** B 193	0001362604	**3710** B 193	0001363110	**3702** B 192
0001362305	**3842** B 344	0001362317	**3710** B 193	0001362605	**2997** A 146	0001363110	**3710** B 193
0001362306	**1555** A 148	0001362317	**3842** B 344	0001362605	**3660** B 191	0001363111	**3039** A 153
0001362306	**3654** B 190	0001362318	**1867** A 150	0001362605	**3709** B 193	0001363111	**3702** B 192
0001362306	**3664** B 191	0001362318	**3654** B 190	0001362605	**3710** B 193	0001363111	**3704** B 192
0001362306	**3709** B 193	0001362318	**3664** B 191	0001362605	**3842** B 344	0001363111	**3710** B 193
0001362306	**3710** B 193	0001362318	**3710** B 193	0001362606	**3194** A 153	0001363112	**3150** A 153
0001362306	**3842** B 344	0001362318	**3842** B 344	0001362606	**3702** B 192	0001363112	**3702** B 192
0001362306	**4181** B 194	0001362319	**1655** A 149	0001362606	**3710** B 193	0001363112	**3710** B 193
0001362307	**1553** A 147	0001362319	**3654** B 190	0001362607	**3194** A 153	0001363113	**3150** A 153
0001362307	**3702** B 192	0001362319	**3664** B 191	0001362607	**3702** B 192	0001363113	**3702** B 192
0001362307	**3709** B 193	0001362319	**3709** B 193	0001362607	**3709** B 193	0001363113	**3704** B 192
0001362307	**3710** B 193	0001362319	**3710** B 193	0001362607	**3710** B 193	0001363113	**3710** B 193
0001362307	**3842** B 344	0001362319	**3842** B 344	0001362607	**3842** B 344	0001363114	**3150** A 153
0001362307	**4181** B 194	0001362320	**3150** A 153	0001362700	**1774** A 149	0001363115	**3150** A 153
0001362308	**3150** A 153	0001362321	**1655** A 149	0001362700	**3702** B 192	0001363115	**3702** B 192
0001362308	**3702** B 192	0001362321	**3654** B 190	0001362700	**3709** B 193	0001363115	**3709** B 193
0001362308	**3709** B 193	0001362321	**3664** B 191	0001362700	**3710** B 193	0001363115	**3710** B 193
0001362308	**3710** B 193	0001362321	**3710** B 193	0001362700	**3842** B 344	0001363115	**3842** B 344
0001362308	**3842** B 344	0001362321	**3842** B 344	0001362700	**4181** B 194	0001363115	**4181** B 194

A = **B =** **C =**

	pag.		pag.		pag.		pag.
0001363116	**1555** A 148	0001364105	**2856** A 151	0001366006	**1911** A 150	0001366019	**4181** B 194
0001363116	**3702** B 192	0001364105	**3702** B 192	0001366006	**3702** B 192	0001366020	**3150** A 153
0001363116	**3704** B 192	0001364105	**3714** B 193	0001366006	**3710** B 193	0001366020	**3702** B 192
0001363116	**3710** B 193	0001364108	**2856** A 151	0001366008	**3196** A 153	0001366020	**3710** B 193
0001363117	**2977** A 152	0001364200	**1582** A 148	0001366008	**3654** B 190	0001366021	**1555** A 148
0001363117	**3702** B 192	0001364200	**3654** B 190	0001366008	**3664** B 191	0001366021	**3702** B 192
0001363117	**3710** B 193	0001364200	**3664** B 191	0001366008	**3704** B 192	0001366021	**3709** B 193
0001363118	**3196** A 153	0001364200	**3714** B 193	0001366008	**3710** B 193	0001366021	**3710** B 193
0001363118	**3654** B 190	0001364200	**3842** B 344	0001366008	**3842** B 344	0001366021	**3842** B 344
0001363118	**3664** B 191	0001364201	**1582** A 148	0001366009	**3150** A 153	0001366021	**4181** B 194
0001363118	**3709** B 193	0001364203	**1556** A 148	0001366009	**3702** B 192	0001366022	**3150** A 153
0001363118	**3710** B 193	0001364203	**3654** B 190	0001366009	**3704** B 192	0001366022	**3702** B 192
0001363118	**3842** B 344	0001364203	**3664** B 191	0001366009	**3710** B 193	0001366022	**3709** B 193
0001363118	**4181** B 194	0001364203	**3709** B 193	0001366010	**1913** A 150	0001366022	**3710** B 193
0001363119	**1534** A 146	0001364203	**3714** B 193	0001366010	**3702** B 192	0001366022	**3842** B 344
0001363120	**1534** A 146	0001364203	**3842** B 344	0001366010	**3709** B 193	0001366022	**4181** B 194
0001363120	**3660** B 191	0001364204	**1556** A 148	0001366010	**3710** B 193	0001366024	**2977** A 152
0001363120	**3710** B 193	0001364205	**1582** A 148	0001366010	**3842** B 344	0001366024	**3702** B 192
0001363122	**3039** A 153	0001364206	**1556** A 148	0001366010	**4181** B 194	0001366024	**3710** B 193
0001363122	**3702** B 192	0001364206	**3654** B 190	0001366011	**2977** A 152	0001366025	**1656** A 149
0001363122	**3710** B 193	0001364206	**3664** B 191	0001366011	**3702** B 192	0001366025	**3702** B 192
0001363123	**2051** A 146	0001364206	**3709** B 193	0001366011	**3704** B 192	0001366025	**3709** B 193
0001363123	**3660** B 191	0001364206	**3714** B 193	0001366011	**3710** B 193	0001366025	**3710** B 193
0001363123	**3710** B 193	0001364206	**3842** B 344	0001366012	**2977** A 152	0001366025	**3842** B 344
0001363124	**3150** A 153	0001364300	**1556** A 148	0001366012	**3702** B 192	0001366025	**4181** B 194
0001363125	**2977** A 152	0001364301	**1555** A 148	0001366012	**3704** B 192	0001366026	**3654** B 190
0001363125	**3702** B 192	0001365004	**2856** A 151	0001366012	**3710** B 193	0001366026	**3664** B 191
0001363125	**3710** B 193	0001365004	**3654** B 190	0001366013	**1911** A 150	0001366026	**3704** B 192
0001363126	**3019** A 152	0001365004	**3664** B 191	0001366013	**3702** B 192	0001366026	**3710** B 193
0001363126	**3702** B 192	0001365004	**3714** B 193	0001366013	**3709** B 193	0001366026	**3842** B 344
0001363126	**3710** B 193	0001365004	**3842** B 344	0001366013	**3710** B 193	0001366027	**2977** A 152
0001363127	**1564** A 148	0001365005	**2856** A 151	0001366013	**3842** B 344	0001366027	**3702** B 192
0001364100	**2856** A 151	0001365005	**3654** B 190	0001366014	**3150** A 153	0001366027	**3710** B 193
0001364100	**3654** B 190	0001365005	**3664** B 191	0001366014	**3702** B 192	0001366029	**2127** A 150
0001364100	**3664** B 191	0001365005	**3714** B 193	0001366014	**3709** B 193	0001367 . . .	**4542K** B 197
0001364100	**3709** B 193	0001365005	**3842** B 344	0001366014	**3710** B 193	0001367001	**1555** A 148
0001364100	**3714** B 193	0001365006	**1582** A 148	0001366014	**3842** B 344	0001367001	**3654** B 190
0001364100	**3842** B 344	0001365007	**2856** A 151	0001366015	**3150** A 153	0001367001	**3664** B 191
0001364101	**1582** A 148	0001365008	**2856** A 151	0001366015	**3702** B 192	0001367001	**3709** B 193
0001364101	**3654** B 190	0001366 . . .	**4542K** B 197	0001366015	**3704** B 192	0001367001	**3710** B 193
0001364101	**3664** B 191	0001366001	**3150** A 153	0001366015	**3710** B 193	0001367001	**3842** B 344
0001364101	**3709** B 193	0001366001	**3702** B 192	0001366016	**3654** B 190	0001367002	**1516** A 147
0001364101	**3714** B 193	0001366001	**3704** B 192	0001366016	**3664** B 191	0001367002	**3654** B 190
0001364101	**3842** B 344	0001366001	**3710** B 193	0001366016	**3709** B 193	0001367002	**3664** B 191
0001364102	**1582** A 148	0001366002	**3150** A 153	0001366016	**3710** B 193	0001367002	**3709** B 193
0001364102	**3702** B 192	0001366002	**3702** B 192	0001366016	**3842** B 344	0001367002	**3710** B 193
0001364102	**3714** B 193	0001366002	**3704** B 192	0001366016	**4181** B 194	0001367002	**3842** B 344
0001364103	**1582** A 148	0001366002	**3710** B 193	0001366017	**3150** A 153	0001367004	**1555** A 148
0001364103	**3654** B 190	0001366003	**2127** A 150	0001366017	**3702** B 192	0001367004	**1924** A 150
0001364103	**3664** B 191	0001366004	**3150** A 153	0001366017	**3704** B 192	0001367004	**3654** B 190
0001364103	**3709** B 193	0001366004	**3702** B 192	0001366017	**3710** B 193	0001367004	**3664** B 191
0001364103	**3714** B 193	0001366004	**3709** B 193	0001366018	**1555** A 148	0001367004	**3709** B 193
0001364103	**3842** B 344	0001366004	**3710** B 193	0001366018	**3702** B 192	0001367004	**3710** B 193
0001364103	**4181** B 194	0001366004	**3842** B 344	0001366018	**3710** B 193	0001367004	**3842** B 344
0001364104	**1582** A 148	0001366004	**4181** B 194	0001366019	**1562** A 148	0001367005	**1555** A 148
0001364104	**3654** B 190	0001366005	**1911** A 150	0001366019	**3702** B 192	0001367005	**3654** B 190
0001364104	**3664** B 191	0001366005	**3702** B 192	0001366019	**3709** B 193	0001367005	**3664** B 191
0001364104	**3714** B 193	0001366005	**3704** B 192	0001366019	**3710** B 193	0001367005	**3709** B 193
0001364104	**3842** B 344	0001366005	**3710** B 193	0001366019	**3842** B 344	0001367005	**3710** B 193

A = **B =** **C =**

	pag.		pag.		pag.		pag.
0001367005	**3842** B 344	0001367015	**3709** B 193	0001367024	**3842** B 344	0001367034	**3664** B 191
0001367006	**1564** A 148	0001367015	**3710** B 193	0001367025	**1924** A 150	0001367034	**3709** B 193
0001367006	**3654** B 190	0001367015	**3842** B 344	0001367025	**3654** B 190	0001367034	**3710** B 193
0001367006	**3664** B 191	0001367016	**1924** A 150	0001367025	**3664** B 191	0001367034	**3842** B 344
0001367006	**3709** B 193	0001367016	**3654** B 190	0001367025	**3709** B 193	0001367035	**1564** A 148
0001367006	**3710** B 193	0001367016	**3664** B 191	0001367025	**3710** B 193	0001367035	**3654** B 190
0001367006	**3842** B 344	0001367016	**3709** B 193	0001367025	**3842** B 344	0001367035	**3664** B 191
0001367006	**4181** B 194	0001367016	**3710** B 193	0001367026	**1555** A 148	0001367035	**3710** B 193
0001367007	**1555** A 148	0001367016	**3842** B 344	0001367026	**3654** B 190	0001367035	**3842** B 344
0001367007	**3654** B 190	0001367017	**1516** A 147	0001367026	**3664** B 191	0001367037	**1655** A 149
0001367007	**3664** B 191	0001367017	**3654** B 190	0001367026	**3709** B 193	0001367037	**3654** B 190
0001367007	**3709** B 193	0001367017	**3664** B 191	0001367026	**3710** B 193	0001367037	**3664** B 191
0001367007	**3710** B 193	0001367017	**3709** B 193	0001367026	**3842** B 344	0001367037	**3710** B 193
0001367007	**3842** B 344	0001367017	**3710** B 193	0001367026	**4181** B 194	0001367037	**3842** B 344
0001367008	**3196** A 153	0001367017	**3842** B 344	0001367027	**1555** A 148	0001367038	**1912** A 150
0001367008	**3654** B 190	0001367017	**4181** B 194	0001367027	**3654** B 190	0001367038	**3654** B 190
0001367008	**3664** B 191	0001367018	**3196** A 153	0001367027	**3664** B 191	0001367038	**3664** B 191
0001367008	**3709** B 193	0001367018	**3654** B 190	0001367027	**3709** B 193	0001367038	**3710** B 193
0001367008	**3710** B 193	0001367018	**3664** B 191	0001367027	**3710** B 193	0001367038	**3842** B 344
0001367008	**3842** B 344	0001367018	**3709** B 193	0001367027	**3842** B 344	0001367039	**1555** A 148
0001367009	**3196** A 153	0001367018	**3710** B 193	0001367028	**3189** A 153	0001367039	**3654** B 190
0001367009	**3654** B 190	0001367018	**3842** B 344	0001367028	**3654** B 190	0001367039	**3664** B 191
0001367009	**3664** B 191	0001367019	**1555** A 148	0001367028	**3664** B 191	0001367039	**3709** B 193
0001367009	**3709** B 193	0001367019	**3654** B 190	0001367028	**3709** B 193	0001367039	**3710** B 193
0001367009	**3710** B 193	0001367019	**3664** B 191	0001367028	**3710** B 193	0001367039	**3842** B 344
0001367009	**3842** B 344	0001367019	**3709** B 193	0001367028	**3842** B 344	0001367040	**1564** A 148
0001367010	**1555** A 148	0001367019	**3710** B 193	0001367029	**3189** A 153	0001367041	**1564** A 148
0001367010	**3654** B 190	0001367019	**3842** B 344	0001367029	**3654** B 190	0001367041	**3654** B 190
0001367010	**3664** B 191	0001367020	**1516** A 147	0001367029	**3664** B 191	0001367041	**3664** B 191
0001367010	**3709** B 193	0001367020	**3654** B 190	0001367029	**3709** B 193	0001367041	**3710** B 193
0001367010	**3710** B 193	0001367020	**3664** B 191	0001367029	**3710** B 193	0001367041	**3842** B 344
0001367010	**3842** B 344	0001367020	**3709** B 193	0001367029	**3842** B 344	0001367042	**1564** A 148
0001367011	**1555** A 148	0001367020	**3710** B 193	0001367030	**1555** A 148	0001367042	**3654** B 190
0001367011	**3654** B 190	0001367020	**3842** B 344	0001367030	**3654** B 190	0001367042	**3664** B 191
0001367011	**3664** B 191	0001367020	**4181** B 194	0001367030	**3664** B 191	0001367042	**3710** B 193
0001367011	**3709** B 193	0001367021	**1555** A 148	0001367030	**3709** B 193	0001367042	**3842** B 344
0001367011	**3710** B 193	0001367021	**3654** B 190	0001367030	**3710** B 193	0001367043	**3196** A 153
0001367011	**3842** B 344	0001367021	**3664** B 191	0001367030	**3842** B 344	0001367043	**3702** B 192
0001367012	**1555** A 148	0001367021	**3709** B 193	0001367031	**1555** A 148	0001367043	**3709** B 193
0001367012	**3654** B 190	0001367021	**3710** B 193	0001367031	**3654** B 190	0001367043	**3710** B 193
0001367012	**3664** B 191	0001367021	**3842** B 344	0001367031	**3664** B 191	0001367043	**3842** B 344
0001367012	**3709** B 193	0001367022	**1564** A 148	0001367031	**3709** B 193	0001367043	**4181** B 194
0001367012	**3710** B 193	0001367022	**3654** B 190	0001367031	**3710** B 193	0001367044	**1992** A 150
0001367012	**3842** B 344	0001367022	**3664** B 191	0001367031	**3842** B 344	0001367044	**3654** B 190
0001367013	**3196** A 153	0001367022	**3709** B 193	0001367031	**4181** B 194	0001367044	**3664** B 191
0001367013	**3654** B 190	0001367022	**3710** B 193	0001367032	**3196** A 153	0001367044	**3709** B 193
0001367013	**3664** B 191	0001367022	**3842** B 344	0001367032	**3654** B 190	0001367044	**3710** B 193
0001367013	**3709** B 193	0001367022	**4181** B 194	0001367032	**3664** B 191	0001367044	**3842** B 344
0001367013	**3710** B 193	0001367023	**1555** A 148	0001367032	**3709** B 193	0001367045	**1555** A 148
0001367013	**3842** B 344	0001367023	**3654** B 190	0001367032	**3710** B 193	0001367045	**3654** B 190
0001367014	**1555** A 148	0001367023	**3664** B 191	0001367032	**3842** B 344	0001367045	**3664** B 191
0001367014	**3654** B 190	0001367023	**3709** B 193	0001367033	**1555** A 148	0001367045	**3709** B 193
0001367014	**3664** B 191	0001367023	**3710** B 193	0001367033	**3654** B 190	0001367045	**3710** B 193
0001367014	**3709** B 193	0001367023	**3842** B 344	0001367033	**3664** B 191	0001367045	**3842** B 344
0001367014	**3710** B 193	0001367024	**3196** A 153	0001367033	**3709** B 193	0001367045	**4181** B 194
0001367014	**3842** B 344	0001367024	**3654** B 190	0001367033	**3710** B 193	0001367046	**1555** A 148
0001367015	**3196** A 153	0001367024	**3664** B 191	0001367033	**3842** B 344	0001367046	**3654** B 190
0001367015	**3654** B 190	0001367024	**3709** B 193	0001367034	**1555** A 148	0001367046	**3664** B 191
0001367015	**3664** B 191	0001367024	**3710** B 193	0001367034	**3654** B 190	0001367046	**3710** B 193

A = **B =** **C =**

		pag.			pag.			pag.			pag.
0001367046	**3842**	B 344	0001367056	**3842**	B 344	0001367072	**3654**	B 190	0001368006	**3710**	B 193
0001367047	**1516**	A 147	0001367056	**4181**	B 194	0001367072	**3664**	B 191	0001368006	**3842**	B 344
0001367047	**3654**	B 190	0001367057	**1516**	A 147	0001367072	**3709**	B 193	0001368006	**4181**	B 194
0001367047	**3664**	B 191	0001367057	**3654**	B 190	0001367072	**3710**	B 193	0001368007	**1555**	A 148
0001367047	**3709**	B 193	0001367057	**3664**	B 191	0001367072	**3842**	B 344	0001368007	**3654**	B 190
0001367047	**3710**	B 193	0001367057	**3710**	B 193	0001367074	**1555**	A 148	0001368007	**3664**	B 191
0001367047	**3842**	B 344	0001367057	**3842**	B 344	0001367074	**3654**	B 190	0001368007	**3709**	B 193
0001367047	**4181**	B 194	0001367059	**1555**	A 148	0001367074	**3664**	B 191	0001368007	**3710**	B 193
0001367048	**1516**	A 147	0001367059	**3654**	B 190	0001367074	**3710**	B 193	0001368007	**3842**	B 344
0001367048	**3654**	B 190	0001367059	**3664**	B 191	0001367074	**3842**	B 344	0001368008	**1555**	A 148
0001367048	**3664**	B 191	0001367059	**3710**	B 193	0001367076	**1516**	A 147	0001368008	**3654**	B 190
0001367048	**3709**	B 193	0001367059	**3842**	B 344	0001367077	**1516**	A 147	0001368008	**3664**	B 191
0001367048	**3710**	B 193	0001367061	**1981**	A 150	0001367082	**3189**	A 153	0001368008	**3709**	B 193
0001367048	**3842**	B 344	0001367061	**3654**	B 190	0001367300	**1555**	A 148	0001368008	**3710**	B 193
0001367049	**1555**	A 148	0001367061	**3664**	B 191	0001367300	**3654**	B 190	0001368008	**3842**	B 344
0001367049	**3654**	B 190	0001367061	**3710**	B 193	0001367300	**3664**	B 191	0001368008	**4181**	B 194
0001367049	**3664**	B 191	0001367061	**3842**	B 344	0001367300	**3710**	B 193	0001368009	**3196**	A 153
0001367049	**3709**	B 193	0001367063	**1564**	A 148	0001367300	**3842**	B 344	0001368009	**3654**	B 190
0001367049	**3710**	B 193	0001367063	**3654**	B 190	0001367301	**1555**	A 148	0001368009	**3664**	B 191
0001367049	**3842**	B 344	0001367063	**3664**	B 191	0001367301	**3654**	B 190	0001368009	**3709**	B 193
0001367049	**4181**	B 194	0001367063	**3710**	B 193	0001367301	**3664**	B 191	0001368009	**3710**	B 193
0001367050	**1555**	A 148	0001367063	**3842**	B 344	0001367301	**3709**	B 193	0001368009	**3842**	B 344
0001367050	**3654**	B 190	0001367064	**1924**	A 150	0001367301	**3710**	B 193	0001368010	**1555**	A 148
0001367050	**3664**	B 191	0001367064	**3654**	B 190	0001367301	**3842**	B 344	0001368010	**3654**	B 190
0001367050	**3709**	B 193	0001367064	**3664**	B 191	0001367302	**1516**	A 147	0001368010	**3664**	B 191
0001367050	**3710**	B 193	0001367064	**3710**	B 193	0001367302	**3654**	B 190	0001368010	**3709**	B 193
0001367050	**3842**	B 344	0001367064	**3842**	B 344	0001367302	**3664**	B 191	0001368010	**3710**	B 193
0001367051	**1516**	A 147	0001367065	**1924**	A 150	0001367302	**3710**	B 193	0001368010	**3842**	B 344
0001367051	**3654**	B 190	0001367065	**3654**	B 190	0001367302	**3842**	B 344	0001368011	**1555**	A 148
0001367051	**3664**	B 191	0001367065	**3664**	B 191	0001367303	**1555**	A 148	0001368011	**3654**	B 190
0001367051	**3709**	B 193	0001367065	**3710**	B 193	0001368 . . .	**4542K**	B 197	0001368011	**3664**	B 191
0001367051	**3710**	B 193	0001367065	**3842**	B 344	0001368001	**1555**	A 148	0001368011	**3709**	B 193
0001367051	**3842**	B 344	0001367066	**1516**	A 147	0001368001	**3654**	B 190	0001368011	**3710**	B 193
0001367051	**4181**	B 194	0001367066	**3654**	B 190	0001368001	**3664**	B 191	0001368011	**3842**	B 344
0001367052	**1555**	A 148	0001367066	**3664**	B 191	0001368001	**3709**	B 193	0001368012	**1555**	A 148
0001367052	**3654**	B 190	0001367066	**3710**	B 193	0001368001	**3710**	B 193	0001368012	**3654**	B 190
0001367052	**3664**	B 191	0001367066	**3842**	B 344	0001368001	**3842**	B 344	0001368012	**3664**	B 191
0001367052	**3709**	B 193	0001367067	**3196**	A 153	0001368002	**1555**	A 148	0001368012	**3709**	B 193
0001367052	**3710**	B 193	0001367067	**3654**	B 190	0001368002	**3654**	B 190	0001368012	**3710**	B 193
0001367052	**3842**	B 344	0001367067	**3664**	B 191	0001368002	**3664**	B 191	0001368012	**3842**	B 344
0001367052	**4181**	B 194	0001367067	**3710**	B 193	0001368002	**3709**	B 193	0001368013	**1555**	A 148
0001367054	**1773**	A 149	0001367067	**3842**	B 344	0001368002	**3710**	B 193	0001368013	**3654**	B 190
0001367054	**3654**	B 190	0001367068	**1555**	A 148	0001368002	**3842**	B 344	0001368013	**3664**	B 191
0001367054	**3664**	B 191	0001367068	**3654**	B 190	0001368003	**1555**	A 148	0001368013	**3709**	B 193
0001367054	**3709**	B 193	0001367068	**3664**	B 191	0001368003	**3654**	B 190	0001368013	**3710**	B 193
0001367054	**3710**	B 193	0001367068	**3710**	B 193	0001368003	**3664**	B 191	0001368013	**3842**	B 344
0001367054	**3842**	B 344	0001367068	**3842**	B 344	0001368003	**3709**	B 193	0001368014	**1555**	A 148
0001367055	**1564**	A 148	0001367069	**1564**	A 148	0001368003	**3710**	B 193	0001368014	**3654**	B 190
0001367055	**3654**	B 190	0001367070	**1516**	A 147	0001368003	**3842**	B 344	0001368014	**3664**	B 191
0001367055	**3664**	B 191	0001367070	**3654**	B 190	0001368005	**1555**	A 148	0001368014	**3709**	B 193
0001367055	**3709**	B 193	0001367070	**3664**	B 191	0001368005	**3654**	B 190	0001368014	**3710**	B 193
0001367055	**3710**	B 193	0001367070	**3710**	B 193	0001368005	**3664**	B 191	0001368014	**3842**	B 344
0001367055	**3842**	B 344	0001367070	**3842**	B 344	0001368005	**3709**	B 193	0001368014	**4181**	B 194
0001367055	**4181**	B 194	0001367071	**1516**	A 147	0001368005	**3710**	B 193	0001368015	**3196**	A 153
0001367056	**1564**	A 148	0001367071	**3654**	B 190	0001368005	**3842**	B 344	0001368015	**3654**	B 190
0001367056	**3654**	B 190	0001367071	**3664**	B 191	0001368006	**3196**	A 153	0001368015	**3664**	B 191
0001367056	**3664**	B 191	0001367071	**3710**	B 193	0001368006	**3654**	B 190	0001368015	**3709**	B 193
0001367056	**3709**	B 193	0001367071	**3842**	B 344	0001368006	**3664**	B 191	0001368015	**3710**	B 193
0001367056	**3710**	B 193	0001367072	**1918**	A 150	0001368006	**3709**	B 193	0001368015	**3842**	B 344

A = **B =** **C =**

	pag.		pag.		pag.		pag.
0001368015	**4181** B 194	0001368025	**3664** B 191	0001368035	**3664** B 191	0001368044	**4181** B 194
0001368016	**1856** A 149	0001368025	**3709** B 193	0001368035	**3709** B 193	0001368046	**3196** A 153
0001368016	**3654** B 190	0001368025	**3710** B 193	0001368035	**3710** B 193	0001368046	**3654** B 190
0001368016	**3664** B 191	0001368025	**3842** B 344	0001368035	**3842** B 344	0001368046	**3664** B 191
0001368016	**3709** B 193	0001368026	**1564** A 148	0001368035	**4181** B 194	0001368046	**3709** B 193
0001368016	**3710** B 193	0001368026	**3654** B 190	0001368036	**1564** A 148	0001368046	**3710** B 193
0001368016	**3842** B 344	0001368026	**3664** B 191	0001368036	**3654** B 190	0001368046	**3842** B 344
0001368017	**1555** A 148	0001368026	**3709** B 193	0001368036	**3664** B 191	0001368046	**4181** B 194
0001368017	**3654** B 190	0001368026	**3710** B 193	0001368036	**3709** B 193	0001368047	**1555** A 148
0001368017	**3664** B 191	0001368026	**3842** B 344	0001368036	**3842** B 344	0001368047	**3654** B 190
0001368017	**3709** B 193	0001368026	**4181** B 194	0001368037	**1556** A 148	0001368047	**3664** B 191
0001368017	**3710** B 193	0001368027	**1564** A 148	0001368037	**3654** B 190	0001368047	**3709** B 193
0001368017	**3842** B 344	0001368027	**3654** B 190	0001368037	**3664** B 191	0001368047	**3710** B 193
0001368017	**4181** B 194	0001368027	**3664** B 191	0001368037	**3709** B 193	0001368047	**3842** B 344
0001368018	**1555** A 148	0001368027	**3709** B 193	0001368037	**3710** B 193	0001368049	**3196** A 153
0001368018	**3654** B 190	0001368027	**3710** B 193	0001368037	**3842** B 344	0001368049	**3654** B 190
0001368018	**3664** B 191	0001368027	**3842** B 344	0001368037	**4181** B 194	0001368049	**3664** B 191
0001368018	**3709** B 193	0001368027	**4181** B 194	0001368038	**1564** A 148	0001368049	**3710** B 193
0001368018	**3710** B 193	0001368028	**1555** A 148	0001368038	**3654** B 190	0001368049	**3842** B 344
0001368018	**3842** B 344	0001368028	**3654** B 190	0001368038	**3664** B 191	0001368050	**3196** A 153
0001368019	**3189** A 153	0001368028	**3664** B 191	0001368038	**3709** B 193	0001368050	**3654** B 190
0001368019	**3654** B 190	0001368028	**3709** B 193	0001368038	**3710** B 193	0001368050	**3664** B 191
0001368019	**3664** B 191	0001368028	**3710** B 193	0001368038	**3842** B 344	0001368050	**3710** B 193
0001368019	**3709** B 193	0001368028	**3842** B 344	0001368038	**4181** B 194	0001368050	**3842** B 344
0001368019	**3710** B 193	0001368029	**2127** A 150	0001368039	**3196** A 153	0001368051	**1564** A 148
0001368019	**3842** B 344	0001368030	**1555** A 148	0001368039	**3654** B 190	0001368051	**3654** B 190
0001368020	**3189** A 153	0001368030	**3654** B 190	0001368039	**3664** B 191	0001368051	**3664** B 191
0001368020	**3654** B 190	0001368030	**3664** B 191	0001368039	**3709** B 193	0001368051	**3709** B 193
0001368020	**3664** B 191	0001368030	**3710** B 193	0001368039	**3710** B 193	0001368051	**3710** B 193
0001368020	**3709** B 193	0001368030	**3842** B 344	0001368039	**3842** B 344	0001368051	**3842** B 344
0001368020	**3710** B 193	0001368031	**1555** A 148	0001368039	**4181** B 194	0001368051	**4181** B 194
0001368020	**3842** B 344	0001368031	**3654** B 190	0001368040	**1516** A 147	0001368052	**1516** A 147
0001368021	**1555** A 148	0001368031	**3664** B 191	0001368040	**3654** B 190	0001368052	**3654** B 190
0001368021	**3654** B 190	0001368031	**3709** B 193	0001368040	**3664** B 191	0001368052	**3664** B 191
0001368021	**3664** B 191	0001368031	**3710** B 193	0001368040	**3709** B 193	0001368052	**3710** B 193
0001368021	**3709** B 193	0001368031	**3842** B 344	0001368040	**3710** B 193	0001368052	**3842** B 344
0001368021	**3710** B 193	0001368031	**4181** B 194	0001368040	**3842** B 344	0001368053	**1564** A 148
0001368021	**3842** B 344	0001368032	**1555** A 148	0001368040	**4181** B 194	0001368055	**1555** A 148
0001368022	**1555** A 148	0001368032	**3654** B 190	0001368041	**3196** A 153	0001368055	**3654** B 190
0001368022	**3654** B 190	0001368032	**3664** B 191	0001368041	**3654** B 190	0001368055	**3664** B 191
0001368022	**3664** B 191	0001368032	**3709** B 193	0001368041	**3664** B 191	0001368055	**3710** B 193
0001368022	**3709** B 193	0001368032	**3710** B 193	0001368041	**3709** B 193	0001368055	**3842** B 344
0001368022	**3710** B 193	0001368032	**3842** B 344	0001368041	**3710** B 193	0001368056	**1556** A 148
0001368022	**3842** B 344	0001368032	**4181** B 194	0001368041	**3842** B 344	0001368056	**3654** B 190
0001368022	**4181** B 194	0001368033	**1555** A 148	0001368041	**4181** B 194	0001368056	**3664** B 191
0001368023	**1516** A 147	0001368033	**3654** B 190	0001368042	**1564** A 148	0001368056	**3710** B 193
0001368023	**3654** B 190	0001368033	**3664** B 191	0001368043	**1562** A 148	0001368056	**3842** B 344
0001368023	**3664** B 191	0001368033	**3709** B 193	0001368043	**3654** B 190	0001368057	**1866** A 149
0001368023	**3709** B 193	0001368033	**3710** B 193	0001368043	**3664** B 191	0001368057	**3654** B 190
0001368023	**3710** B 193	0001368033	**3842** B 344	0001368043	**3709** B 193	0001368057	**3664** B 191
0001368023	**3842** B 344	0001368033	**4181** B 194	0001368043	**3710** B 193	0001368057	**3709** B 193
0001368024	**1555** A 148	0001368034	**1516** A 147	0001368043	**3842** B 344	0001368057	**3710** B 193
0001368024	**3654** B 190	0001368034	**3654** B 190	0001368043	**4181** B 194	0001368057	**3842** B 344
0001368024	**3664** B 191	0001368034	**3664** B 191	0001368044	**1516** A 147	0001368057	**4181** B 194
0001368024	**3709** B 193	0001368034	**3709** B 193	0001368044	**3654** B 190	0001368058	**3196** A 153
0001368024	**3710** B 193	0001368034	**3710** B 193	0001368044	**3664** B 191	0001368058	**3654** B 190
0001368024	**3842** B 344	0001368034	**3842** B 344	0001368044	**3709** B 193	0001368058	**3664** B 191
0001368025	**3196** A 153	0001368035	**1555** A 148	0001368044	**3710** B 193	0001368058	**3710** B 193
0001368025	**3654** B 190	0001368035	**3654** B 190	0001368044	**3842** B 344	0001368058	**3842** B 344

A = **B =** **C =**

	pag.		pag.		pag.		pag.
0001368059	**1655** A 149	0001368077	**3709** B 193	0001369009	**3709** B 193	0001401049	**0033** A 168
0001368059	**3654** B 190	0001368077	**3710** B 193	0001369009	**3710** B 193	0001401049	**0033** A 336
0001368059	**3664** B 191	0001368077	**3842** B 344	0001369009	**3842** B 344	0001401049	**3667** B 191
0001368059	**3710** B 193	0001368077	**4181** B 194	0001369012	**1516** A 147	0001401050	**0033** A 168
0001368059	**3842** B 344	0001368080	**2127** A 150	0001369013	**1564** A 148	0001401050	**0033** A 336
0001368060	**1516** A 147	0001368081	**1856** A 149	0001369014	**3150** A 153	0001401051	**0033** A 168
0001368060	**3654** B 190	0001368082	**1516** A 147	0001369015	**1564** A 148	0001401051	**0033** A 336
0001368060	**3664** B 191	0001368082	**3654** B 190	0001369019	**1918** A 150	0001401052	**0033** A 168
0001368060	**3710** B 193	0001368082	**3664** B 191	0001369021	**1655** A 149	0001401052	**0033** A 336
0001368060	**3842** B 344	0001368082	**3710** B 193	0001369023	**1564** A 148	0001401052	**3667** B 191
0001368061	**1555** A 148	0001368082	**3842** B 344	0001369024	**3150** A 153	0001401057	**2235** A 168
0001368062	**1555** A 148	0001368083	**1918** A 150	0001369025	**1918** A 150	0001401057	**3667** B 191
0001368062	**3654** B 190	0001368083	**3654** B 190	0001369200	**1564** A 148	0001401060	**3667** B 191
0001368062	**3664** B 191	0001368083	**3664** B 191	0001369201	**1564** A 148	0001401061	**0033** A 168
0001368062	**3710** B 193	0001368083	**3709** B 193	0001370003	**2165** A 213	0001401061	**0033** A 336
0001368062	**3842** B 344	0001368083	**3710** B 193	0001370004	**2165** A 213	0001401066	**0033** A 168
0001368063	**1555** A 148	0001368083	**3842** B 344	0001371001	**6002** A 216	0001401066	**0033** A 336
0001368063	**3654** B 190	0001368087	**1516** A 147	0001371004	**2165** A 213	0001401066	**3667** B 191
0001368063	**3664** B 191	0001368300	**1555** A 148	0001371005	**2165** A 213	0001401069	**3667** B 191
0001368063	**3710** B 193	0001368300	**3654** B 190	0001371006	**2165** A 213	0001401073	**3338** A 169
0001368063	**3842** B 344	0001368300	**3664** B 191	0001371007	**2165** A 213	0001401074	**0033** A 168
0001368064	**1564** A 148	0001368300	**3710** B 193	0001371008	**2165** A 213	0001401074	**0033** A 336
0001368065	**1564** A 148	0001368300	**3842** B 344	0001371009	**2165** A 213	0001402002	**0030** A 167
0001368066	**1516** A 147	0001368301	**1555** A 148	0001371010	**2165** A 213	0001402002	**0030** A 228
0001368068	**1516** A 147	0001368302	**1555** A 148	0001371013	**2165** A 213	0001402002	**0030** A 336
0001368068	**3654** B 190	0001368303	**1555** A 148	0001371015	**2165** A 213	0001402008	**0033** A 168
0001368068	**3664** B 191	0001368305	**1556** A 148	0001371016	**2165** A 213	0001402008	**0033** A 336
0001368068	**3709** B 193	0001368306	**1516** A 147	0001371018	**6176** A 16	0001402008	**3667** B 191
0001368068	**3710** B 193	0001368306	**3654** B 190	0001371018	**6176** A 216	0001402050	**0033** A 168
0001368068	**3842** B 344	0001368306	**3664** B 191	0001371019	**2165** A 213	0001402050	**0033** A 336
0001368069	**1918** A 150	0001368306	**3710** B 193	0001371020	**6176** A 16	0001402051	**0030** A 167
0001368069	**3654** B 190	0001368306	**3842** B 344	0001371020	**6176** A 216	0001402051	**0030** A 228
0001368069	**3664** B 191	0001368307	**1555** A 148	0001372001	**2165** A 213	0001402051	**0030** A 336
0001368069	**3709** B 193	0001368307	**3654** B 190	0001372002	**2165** A 213	0001402052	**0030** A 167
0001368069	**3710** B 193	0001368307	**3664** B 191	0001372003	**2165** A 213	0001402052	**0030** A 228
0001368069	**3842** B 344	0001368307	**3709** B 193	0001372004	**2165** A 213	0001402052	**0030** A 336
0001368070	**1516** A 147	0001368307	**3710** B 193	0001372005	**2165** A 213	0001402053	**0030** A 167
0001368070	**3654** B 190	0001368307	**3842** B 344	0001372006	**2165** A 213	0001402053	**0030** A 228
0001368070	**3664** B 191	0001368309	**1555** A 148	0001372007	**2165** A 213	0001402053	**0030** A 336
0001368070	**3710** B 193	0001368310	**1556** A 148	0001372008	**2165** A 213	0001402053	**3667** B 191
0001368070	**3842** B 344	0001368311	**1856** A 149	0001401002	**0030** A 167	0001402054	**0033** A 168
0001368071	**3196** A 153	0001368312	**1516** A 147	0001401002	**0030** A 228	0001402054	**0033** A 336
0001368071	**3654** B 190	0001368316	**1555** A 148	0001401002	**0030** A 336	0001402054	**3667** B 191
0001368071	**3664** B 191	0001369001	**1655** A 149	0001401007	**0033** A 168	0001402055	**0033** A 168
0001368071	**3710** B 193	0001369001	**3654** B 190	0001401007	**0033** A 336	0001402055	**0033** A 336
0001368071	**3842** B 344	0001369001	**3664** B 191	0001401025	**0033** A 168	0001402055	**3667** B 191
0001368072	**1516** A 147	0001369001	**3709** B 193	0001401025	**0033** A 336	0001402057	**0030** A 167
0001368072	**3654** B 190	0001369001	**3842** B 344	0001401041	**0033** A 168	0001402057	**0030** A 228
0001368072	**3664** B 191	0001369001	**4181** B 194	0001401041	**0033** A 336	0001402057	**0030** A 336
0001368072	**3710** B 193	0001369002	**1516** A 147	0001401041	**3667** B 191	0001402057	**3667** B 191
0001368072	**3842** B 344	0001369005	**1655** A 149	0001401044	**0030** A 167	0001402058	**0033** A 168
0001368076	**1516** A 147	0001369005	**3654** B 190	0001401044	**0030** A 228	0001402058	**0033** A 336
0001368076	**3654** B 190	0001369005	**3664** B 191	0001401044	**0030** A 336	0001402058	**3667** B 191
0001368076	**3664** B 191	0001369005	**3710** B 193	0001401045	**0030** A 167	0001402059	**0033** A 168
0001368076	**3710** B 193	0001369005	**3842** B 344	0001401045	**0030** A 228	0001402059	**0033** A 336
0001368076	**3842** B 344	0001369007	**1918** A 150	0001401045	**0030** A 336	0001402059	**3667** B 191
0001368077	**1862** A 149	0001369009	**3196** A 153	0001401046	**0030** A 167	0001402060	**0033** A 168
0001368077	**3654** B 190	0001369009	**3654** B 190	0001401046	**0030** A 228	0001402060	**0033** A 336
0001368077	**3664** B 191	0001369009	**3664** B 191	0001401046	**0030** A 336	0001402060	**3667** B 191

A = **B =** **C =**

	pag.		pag.		pag.		pag.
0001402061	**0033** A 168	0001410032	**3680** B 192	0001410058	**3680** B 191	0001410087	**3680** B 192
0001402061	**0033** A 336	0001410032	**3681** B 192	0001410058	**3680** B 192	0001410087	**3681** B 192
0001402069	**2235** A 168	0001410034	**3317** A 165	0001410058	**3681** B 192	0001410088	**3315** A 165
0001402069	**3667** B 191	0001410034	**3539** A 169	0001410061	**3348** A 166	0001410088	**3539** A 169
0001402071	**0033** A 168	0001410034	**3680** B 191	0001410061	**3539** A 169	0001410088	**3680** B 191
0001402071	**0033** A 336	0001410034	**3680** B 192	0001410061	**3681** B 192	0001410088	**3680** B 192
0001402071	**3667** B 191	0001410034	**3681** B 192	0001410062	**3317** A 165	0001410088	**3681** B 192
0001402075	**0033** A 168	0001410035	**3318** A 166	0001410062	**3539** A 169	0001410090	**3315** A 165
0001402075	**0033** A 336	0001410035	**3539** A 169	0001410062	**3680** B 191	0001410090	**3539** A 169
0001402075	**3667** B 191	0001410035	**3680** B 191	0001410062	**3680** B 192	0001410090	**3680** B 191
0001402079	**3667** B 191	0001410035	**3680** B 192	0001410062	**3681** B 192	0001410090	**3680** B 192
0001402080	**0033** A 168	0001410035	**3681** B 192	0001410063	**3317** A 165	0001410090	**3681** B 192
0001402080	**0033** A 336	0001410037	**3317** A 165	0001410063	**3539** A 169	0001410092	**3339** A 166
0001402081	**0033** A 168	0001410037	**3539** A 169	0001410063	**3680** B 191	0001410092	**3539** A 169
0001402081	**0033** A 336	0001410037	**3680** B 191	0001410063	**3680** B 192	0001410092	**3680** B 191
0001402081	**3667** B 191	0001410037	**3680** B 192	0001410063	**3681** B 192	0001410092	**3680** B 192
0001402083	**0033** A 168	0001410037	**3681** B 192	0001410065	**3332** A 166	0001410092	**3681** B 192
0001402083	**0033** A 336	0001410041	**3315** A 165	0001410065	**3539** A 169	0001410094	**3318** A 166
0001402083	**3667** B 191	0001410041	**3539** A 169	0001410065	**3680** B 191	0001410094	**3539** A 169
0001402085	**3667** B 191	0001410041	**3680** B 191	0001410065	**3680** B 192	0001410094	**3680** B 191
0001410015	**3315** A 165	0001410041	**3680** B 192	0001410065	**3681** B 192	0001410094	**3680** B 192
0001410015	**3539** A 169	0001410041	**3681** B 192	0001410067	**3345** A 166	0001410094	**3681** B 192
0001410015	**3680** B 191	0001410043	**3315** A 165	0001410067	**3539** A 169	0001410097	**3346** A 166
0001410015	**3680** B 192	0001410043	**3539** A 169	0001410067	**3680** B 191	0001410097	**3539** A 169
0001410015	**3681** B 192	0001410043	**3680** B 191	0001410067	**3680** B 192	0001410097	**3680** B 191
0001410016	**3315** A 165	0001410043	**3680** B 192	0001410067	**3681** B 192	0001410097	**3680** B 192
0001410016	**3539** A 169	0001410043	**3681** B 192	0001410068	**3345** A 166	0001410097	**3681** B 192
0001410016	**3680** B 191	0001410044	**3317** A 165	0001410068	**3539** A 169	0001410098	**3317** A 165
0001410016	**3680** B 192	0001410044	**3539** A 169	0001410068	**3680** B 191	0001410098	**3539** A 169
0001410016	**3681** B 192	0001410044	**3680** B 191	0001410068	**3680** B 192	0001410098	**3680** B 191
0001410019	**3317** A 165	0001410044	**3680** B 192	0001410068	**3681** B 192	0001410098	**3680** B 192
0001410019	**3539** A 169	0001410044	**3681** B 192	0001410069	**3317** A 165	0001410098	**3681** B 192
0001410019	**3680** B 191	0001410046	**3317** A 165	0001410069	**3539** A 169	0001410102	**3317** A 165
0001410019	**3680** B 192	0001410046	**3539** A 169	0001410069	**3680** B 191	0001410102	**3539** A 169
0001410019	**3681** B 192	0001410046	**3680** B 191	0001410069	**3680** B 192	0001410102	**3680** B 191
0001410021	**3315** A 165	0001410046	**3680** B 192	0001410069	**3681** B 192	0001410102	**3680** B 192
0001410021	**3539** A 169	0001410046	**3681** B 192	0001410074	**3317** A 165	0001410102	**3681** B 192
0001410021	**3680** B 191	0001410047	**3318** A 166	0001410074	**3539** A 169	0001410106	**3317** A 165
0001410021	**3680** B 192	0001410047	**3539** A 169	0001410074	**3680** B 191	0001410106	**3539** A 169
0001410021	**3681** B 192	0001410047	**3680** B 191	0001410074	**3680** B 192	0001410106	**3680** B 191
0001410022	**3315** A 165	0001410047	**3680** B 192	0001410074	**3681** B 192	0001410106	**3680** B 192
0001410022	**3539** A 169	0001410047	**3681** B 192	0001410077	**3317** A 165	0001410106	**3681** B 192
0001410022	**3680** B 191	0001410050	**3317** A 165	0001410077	**3539** A 169	0001410111	**3317** A 165
0001410022	**3680** B 192	0001410050	**3539** A 169	0001410077	**3680** B 191	0001410111	**3539** A 169
0001410022	**3681** B 192	0001410050	**3680** B 191	0001410077	**3680** B 192	0001410111	**3680** B 191
0001410026	**3318** A 166	0001410050	**3680** B 192	0001410077	**3681** B 192	0001410111	**3680** B 192
0001410026	**3539** A 169	0001410050	**3681** B 192	0001410078	**3315** A 165	0001410111	**3681** B 192
0001410026	**3680** B 191	0001410051	**3339** A 166	0001410078	**3539** A 169	0001410115	**3317** A 165
0001410026	**3680** B 192	0001410051	**3539** A 169	0001410078	**3680** B 191	0001410115	**3539** A 169
0001410026	**3681** B 192	0001410051	**3680** B 191	0001410078	**3680** B 192	0001410115	**3680** B 191
0001410027	**3318** A 166	0001410051	**3680** B 192	0001410078	**3681** B 192	0001410115	**3680** B 192
0001410029	**3315** A 165	0001410051	**3681** B 192	0001410083	**3315** A 165	0001410115	**3681** B 192
0001410029	**3539** A 169	0001410052	**3315** A 165	0001410083	**3539** A 169	0001410116	**3345** A 166
0001410029	**3680** B 191	0001410052	**3539** A 169	0001410083	**3680** B 191	0001410116	**3539** A 169
0001410029	**3680** B 192	0001410052	**3680** B 191	0001410083	**3680** B 192	0001410116	**3680** B 192
0001410029	**3681** B 192	0001410052	**3680** B 192	0001410083	**3681** B 192	0001410116	**3681** B 192
0001410032	**3317** A 165	0001410052	**3681** B 192	0001410087	**3317** A 165	0001411001	**3339** A 166
0001410032	**3539** A 169	0001410058	**3315** A 165	0001410087	**3539** A 169	0001411001	**3539** A 169
0001410032	**3680** B 191	0001410058	**3539** A 169	0001410087	**3680** B 191	0001411001	**3680** B 192

A = **B =** **C =**

	pag.		pag.		pag.		pag.
0001411001	**3681** B 192	0001411027	**3681** B 192	0001414011	**3680** B 192	0001415020	**3539** A 170
0001411005	**3317** A 165	0001411031	**3339** A 166	0001414011	**3681** B 192	0001415020	**3680** B 192
0001411005	**3539** A 169	0001411031	**3539** A 169	0001414015	**3315** A 165	0001415020	**3681** B 192
0001411005	**3680** B 192	0001411031	**3680** B 192	0001414015	**3539** A 169	0001415023	**3346** A 166
0001411005	**3681** B 192	0001411031	**3681** B 192	0001414015	**3680** B 192	0001415023	**3539** A 170
0001411007	**3348** A 166	0001411032	**3339** A 166	0001414015	**3681** B 192	0001415023	**3680** B 192
0001411007	**3539** A 169	0001411032	**3539** A 169	0001414018	**3315** A 165	0001415023	**3681** B 192
0001411007	**3681** B 192	0001411032	**3680** B 192	0001414018	**3539** A 169	0001415027	**3315** A 165
0001411009	**3315** A 165	0001411032	**3681** B 192	0001414018	**3680** B 192	0001415027	**3539** A 170
0001411009	**3539** A 169	0001411036	**3317** A 165	0001414018	**3681** B 192	0001415027	**3680** B 192
0001411009	**3680** B 192	0001411036	**3539** A 169	0001414019	**3317** A 165	0001415027	**3681** B 192
0001411009	**3681** B 192	0001411036	**3680** B 192	0001414019	**3539** A 169	0001416002	**3315** A 165
0001411010	**3317** A 165	0001411036	**3681** B 192	0001414019	**3680** B 192	0001416002	**3539** A 170
0001411010	**3539** A 169	0001411101	**3339** A 166	0001414019	**3681** B 192	0001416002	**3680** B 192
0001411010	**3680** B 192	0001411101	**3539** A 169	0001414022	**3315** A 165	0001416002	**3681** B 192
0001411010	**3681** B 192	0001411101	**3680** B 192	0001414022	**3539** A 169	0001416003	**3317** A 165
0001411012	**3317** A 165	0001411101	**3681** B 192	0001414022	**3680** B 192	0001416003	**3539** A 170
0001411012	**3539** A 169	0001413001	**3315** A 165	0001414022	**3681** B 192	0001416003	**3680** B 192
0001411012	**3680** B 192	0001413001	**3539** A 169	0001415001	**3315** A 165	0001416003	**3681** B 192
0001411012	**3681** B 192	0001413001	**3680** B 192	0001415001	**3539** A 169	0001416004	**3318** A 166
0001411013	**3317** A 165	0001413001	**3681** B 192	0001415001	**3680** B 192	0001416004	**3539** A 170
0001411013	**3539** A 169	0001413004	**3315** A 165	0001415001	**3681** B 192	0001416004	**3680** B 192
0001411013	**3680** B 192	0001413004	**3539** A 169	0001415002	**3315** A 165	0001416004	**3681** B 192
0001411013	**3681** B 192	0001413004	**3680** B 192	0001415002	**3539** A 169	0001416005	**3317** A 165
0001411014	**3315** A 165	0001413004	**3681** B 192	0001415002	**3680** B 192	0001416005	**3539** A 170
0001411014	**3539** A 169	0001413006	**3315** A 165	0001415002	**3681** B 192	0001416005	**3680** B 192
0001411014	**3680** B 192	0001413006	**3539** A 169	0001415006	**3315** A 165	0001416005	**3681** B 192
0001411014	**3681** B 192	0001413006	**3680** B 192	0001415006	**3539** A 169	0001416006	**3317** A 165
0001411015	**3317** A 165	0001413006	**3681** B 192	0001415006	**3680** B 192	0001416007	**3317** A 165
0001411015	**3539** A 169	0001413010	**3315** A 165	0001415006	**3681** B 192	0001416008	**3317** A 165
0001411015	**3680** B 192	0001413010	**3539** A 169	0001415007	**3318** A 166	0001416009	**3317** A 165
0001411015	**3681** B 192	0001413010	**3680** B 192	0001415007	**3539** A 169	0001416009	**3539** A 170
0001411016	**3317** A 165	0001413010	**3681** B 192	0001415007	**3680** B 192	0001416009	**3680** B 192
0001411016	**3539** A 169	0001413018	**3317** A 165	0001415007	**3681** B 192	0001416009	**3681** B 192
0001411016	**3680** B 192	0001413018	**3539** A 169	0001415008	**3317** A 165	0001416011	**3317** A 165
0001411016	**3681** B 192	0001413018	**3680** B 192	0001415008	**3539** A 169	0001416012	**3317** A 165
0001411017	**3332** A 166	0001413018	**3681** B 192	0001415008	**3680** B 192	0001416013	**3315** A 165
0001411017	**3539** A 169	0001414001	**3539** A 169	0001415008	**3681** B 192	0001416013	**3539** A 170
0001411017	**3680** B 192	0001414001	**3680** B 192	0001415009	**3317** A 165	0001416013	**3680** B 192
0001411017	**3681** B 192	0001414001	**3681** B 192	0001415009	**3539** A 169	0001416013	**3681** B 192
0001411019	**3346** A 166	0001414003	**3315** A 165	0001415009	**3680** B 192	0001416017	**3315** A 165
0001411019	**3539** A 169	0001414003	**3539** A 169	0001415009	**3681** B 192	0001416017	**3539** A 170
0001411019	**3680** B 192	0001414003	**3680** B 192	0001415010	**3315** A 165	0001416017	**3680** B 192
0001411019	**3681** B 192	0001414003	**3681** B 192	0001415010	**3539** A 170	0001416017	**3681** B 192
0001411021	**3332** A 166	0001414005	**3315** A 165	0001415010	**3680** B 192	0001416018	**3339** A 166
0001411021	**3539** A 169	0001414008	**3317** A 165	0001415010	**3681** B 192	0001416022	**3315** A 165
0001411021	**3680** B 192	0001414008	**3539** A 169	0001415011	**3317** A 165	0001416022	**3539** A 170
0001411021	**3681** B 192	0001414008	**3680** B 192	0001415011	**3539** A 170	0001416022	**3680** B 192
0001411025	**3332** A 166	0001414008	**3681** B 192	0001415011	**3680** B 192	0001416022	**3681** B 192
0001411025	**3539** A 169	0001414009	**3315** A 165	0001415011	**3681** B 192	0001416023	**3315** A 165
0001411025	**3680** B 192	0001414009	**3539** A 169	0001415013	**3317** A 165	0001416023	**3539** A 170
0001411025	**3681** B 192	0001414009	**3680** B 192	0001415013	**3539** A 170	0001416023	**3680** B 192
0001411026	**3332** A 166	0001414009	**3681** B 192	0001415013	**3680** B 192	0001416023	**3681** B 192
0001411026	**3539** A 169	0001414010	**3315** A 165	0001415013	**3681** B 192	0001416024	**3315** A 165
0001411026	**3680** B 192	0001414010	**3539** A 169	0001415017	**3317** A 165	0001416024	**3539** A 170
0001411026	**3681** B 192	0001414010	**3680** B 192	0001415017	**3539** A 170	0001416024	**3680** B 192
0001411027	**3332** A 166	0001414010	**3681** B 192	0001415017	**3680** B 192	0001416024	**3681** B 192
0001411027	**3539** A 169	0001414011	**3315** A 165	0001415017	**3681** B 192	0001416026	**3315** A 165
0001411027	**3680** B 192	0001414011	**3539** A 169	0001415020	**3345** A 166	0001416026	**3539** A 170

A = **B =** **C =**

	pag.		pag.		pag.		pag.
0001416026	**3680** B 192	0001417018	**3681** B 192	0001418008	**3315** A 165	0001501032	**0030** A 336
0001416026	**3681** B 192	0001417020	**3315** A 165	0001418009	**3315** A 165	0001501032	**3668** B 191
0001416028	**3315** A 165	0001417021	**3339** A 166	0001418010	**3680** B 192	0001501036	**0034** A 168
0001416028	**3539** A 170	0001417022	**3317** A 165	0001418010	**3681** B 192	0001501036	**0034** A 337
0001416028	**3680** B 192	0001417023	**3317** A 165	0001418014	**3315** A 165	0001501038	**0033** A 168
0001416028	**3681** B 192	0001417023	**3539** A 170	0001418015	**3315** A 165	0001501038	**0033** A 336
0001416030	**3317** A 165	0001417023	**3680** B 192	0001420001	**1691** A 458	0001510001	**2121** A 167
0001416031	**3317** A 165	0001417023	**3681** B 192	0001420002	**2167** A 213	0001510002	**2121** A 167
0001416032	**3317** A 165	0001417024	**3317** A 165	0001420003	**1691** A 458	0001510003	**2125** A 167
0001416033	**3317** A 165	0001417025	**3317** A 165	0001420004	**1691** A 458	0001510003	**6246** A 10
0001416034	**3317** A 165	0001417026	**3315** A 165	0001420005	**1691** A 458	0001510003	**6246** A 170
0001416035	**3317** A 165	0001417026	**3346** A 166	0001420006	**2167** A 213	0001510008	**2121** A 167
0001416036	**3317** A 165	0001417026	**3680** B 192	0001420007	**2167** A 213	0001510009	**2121** A 167
0001416039	**3317** A 165	0001417026	**3681** B 192	0001420008	**2167** A 213	0001510009	**6246** A 10
0001416043	**3345** A 166	0001417027	**3315** A 165	0001420009	**1691** A 458	0001510009	**6246** A 170
0001416046	**3346** A 166	0001417028	**3315** A 165	0001420010	**2167** A 213	0001510010	**6246** A 10
0001416048	**3317** A 165	0001417028	**3680** B 192	0001420011	**2167** A 213	0001510010	**6246** A 170
0001416049	**3317** A 165	0001417028	**3681** B 192	0001420013	**1691** A 458	0001510011	**6246** A 10
0001416050	**3317** A 165	0001417029	**3339** A 166	0001420014	**1691** A 458	0001510011	**6246** A 170
0001416051	**3339** A 166	0001417030	**3339** A 166	0001420015	**1691** A 458	0001510012	**6246** A 10
0001416052	**3332** A 166	0001417033	**3317** A 165	0001420024	**1691** A 458	0001510012	**6246** A 170
0001416053	**3317** A 165	0001417035	**3317** A 165	0001420025	**1691** A 458	0001510013	**6246** A 10
0001416058	**3317** A 165	0001417036	**3315** A 165	0001420026	**2167** A 213	0001510013	**6246** A 170
0001416061	**2106** A 165	0001417037	**3315** A 165	0001420027	**2167** A 213	0001510014	**6246** A 10
0001416062	**3317** A 165	0001417038	**3315** A 165	0001421001	**1691** A 458	0001510014	**6246** A 170
0001416065	**2106** A 165	0001417042	**3317** A 165	0001421002	**1691** A 458	0001510017	**2121** A 167
0001416066	**3315** A 165	0001417043	**3317** A 165	0001421003	**1691** A 458	0001510017	**6246** A 10
0001416067	**3317** A 165	0001417044	**3317** A 165	0001421004	**1691** A 458	0001510017	**6246** A 170
0001416068	**3317** A 165	0001417045	**3317** A 165	0001421005	**2222** A 215	0001510018	**2124** A 167
0001416069	**3317** A 165	0001417047	**3317** A 165	0001421006	**1691** A 458	0001510018	**6246** A 10
0001416070	**3317** A 165	0001417048	**3317** A 165	0001421007	**2167** A 213	0001510018	**6246** A 170
0001416071	**3317** A 165	0001417049	**3315** A 165	0001421008	**1691** A 458	0001510019	**6246** A 10
0001416074	**3315** A 165	0001417050	**3339** A 166	0001421009	**2167** A 213	0001510019	**6246** A 170
0001416075	**3317** A 165	0001417051	**3315** A 165	0001421010	**2167** A 213	0001510020	**2170** A 167
0001416076	**3317** A 165	0001417053	**3339** A 166	0001421014	**2222** A 215	0001510020	**6246** A 10
0001416077	**2106** A 165	0001417054	**3317** A 165	0001421015	**2222** A 215	0001510020	**6246** A 170
0001416078	**3315** A 165	0001417055	**3317** A 165	0001501001	**0033** A 168	0001510021	**2121** A 167
0001416079	**3315** A 165	0001417056	**3317** A 165	0001501001	**0033** A 336	0001510021	**6246** A 10
0001416080	**3315** A 165	0001417058	**3315** A 165	0001501001	**3668** B 191	0001510021	**6246** A 170
0001417001	**3315** A 165	0001417059	**3332** A 166	0001501002	**1033** A 168	0001510022	**2121** A 167
0001417001	**3539** A 170	0001417060	**3317** A 165	0001501002	**1033** A 337	0001510022	**6246** A 10
0001417001	**3680** B 192	0001417061	**2106** A 165	0001501003	**0030** A 167	0001510022	**6246** A 170
0001417001	**3681** B 192	0001417062	**2106** A 165	0001501003	**0030** A 228	0001510023	**2125** A 167
0001417002	**3317** A 165	0001417063	**2106** A 165	0001501003	**0030** A 336	0001510023	**6246** A 10
0001417005	**3332** A 166	0001417064	**3332** A 166	0001501003	**3668** B 191	0001510023	**6246** A 170
0001417006	**3332** A 166	0001417065	**2106** A 165	0001501004	**1030** A 168	0001510024	**2121** A 167
0001417007	**3332** A 166	0001417066	**3317** A 165	0001501004	**1030** A 337	0001510024	**6246** A 10
0001417013	**3339** A 166	0001417067	**2106** A 165	0001501005	**0034** A 168	0001510024	**6246** A 170
0001417013	**3539** A 170	0001417068	**3317** A 166	0001501005	**0034** A 337	0001510025	**2170** A 167
0001417013	**3680** B 192	0001417071	**3317** A 166	0001501005	**3668** B 191	0001510025	**6246** A 10
0001417013	**3681** B 192	0001417072	**3317** A 166	0001501006	**1034** A 168	0001510025	**6246** A 170
0001417014	**3339** A 166	0001417073	**3332** A 166	0001501019	**1235** A 168	0001510026	**6246** A 10
0001417016	**3317** A 165	0001417074	**3332** A 166	0001501019	**3668** B 191	0001510026	**6246** A 170
0001417016	**3539** A 170	0001417075	**2106** A 165	0001501019	**3676** B 191	0001510027	**6246** A 10
0001417016	**3680** B 192	0001417077	**3315** A 165	0001501020	**0030** A 167	0001510027	**6246** A 170
0001417016	**3681** B 192	0001417078	**3315** A 165	0001501020	**0030** A 228	0001510028	**6246** A 10
0001417018	**3346** A 166	0001418001	**3315** A 165	0001501020	**0030** A 336	0001510028	**6246** A 170
0001417018	**3539** A 170	0001418003	**3315** A 165	0001501032	**0030** A 167	0001510029	**2125** A 167
0001417018	**3680** B 192	0001418004	**3315** A 165	0001501032	**0030** A 228	0001510029	**6246** A 10

A = **B =** **C =**

	pag.		pag.		pag.		pag.
0001510029	**6246** A 170	9000082034	**2830** A 142	9000141007	**3658** B 190	9000143100	**3664** B 191
0001510030	**2121** A 167	9000082040	**2922** A 140	9000141008	**3112** A 161	9000143100	**3701** B 192
0001510030	**6246** A 10	9000082046	**2830** A 142	9000141008	**3658** B 190	9000143100	**3709** B 193
0001510030	**6246** A 170	9000082047	**2830** A 142	9000141012	**3665** B 191	9000143100	**3842** B 344
0001510031	**2170** A 167	9000082049	**2830** A 142	9000141015	**3113** A 161	9000143101	**1973** A 154
0001510031	**6246** A 10	9000082060	**2830** A 142	9000141015	**3658** B 190	9000143101	**3654** B 190
0001510031	**6246** A 170	9000082062	**2830** A 142	9000141017	**1652** A 160	9000143101	**3664** B 191
0001510032	**2170** A 167	9000082073	**2830** A 142	9000141017	**3658** B 190	9000143101	**3701** B 192
0001510032	**6246** A 10	9000082076	**2921** A 139	9000141018	**1652** A 160	9000143101	**3709** B 193
0001510032	**6246** A 170	9000082077	**2830** A 142	9000141018	**3658** B 190	9000143101	**3842** B 344
0001510033	**6246** A 10	9000082081	**2922** A 140	9000141100	**2934** A 140	9000143103	**2868** A 151
0001510033	**6246** A 170	9000082082	**2922** A 140	9000141100	**3665** B 191	9000143103	**3654** B 190
0001510034	**2121** A 167	9000083000	**2493** A 156	9000141100	**3703** B 192	9000143103	**3664** B 191
0001510034	**6246** A 10	9000083015	**0139** A 158	9000141101	**2934** A 140	9000143103	**3701** B 192
0001510034	**6246** A 170	9000083027	**2856** A 151	9000141101	**3665** B 191	9000143103	**3709** B 193
0001510035	**2121** A 167	9000083027	**3654** B 190	9000141101	**3703** B 192	9000143103	**3842** B 344
0001510035	**6246** A 10	9000083027	**3664** B 191	9000141103	**2934** A 140	9000143104	**2868** A 151
0001510035	**6246** A 170	9000083027	**3704** B 192	9000141103	**3665** B 191	9000143104	**3654** B 190
0001510036	**6246** A 10	9000083027	**3842** B 344	9000141103	**3703** B 192	9000143104	**3664** B 191
0001510036	**6246** A 170	9000083027	**4134** B 193	9000141104	**1692** A 139	9000143104	**3701** B 192
0001510037	**2170** A 167	9000083028	**4134** B 193	9000141104	**3665** B 191	9000143104	**3709** B 193
0001510037	**6246** A 10	9000083043	**4134** B 193	9000141104	**3703** B 192	9000143104	**3842** B 344
0001510037	**6246** A 170	9000083045	**2856** A 151	9000141107	**2934** A 140	9000143105	**2868** A 151
0001510038	**2170** A 167	9000083045	**3654** B 190	9000141107	**3665** B 191	9000143105	**3654** B 190
0001510038	**6246** A 10	9000083045	**3664** B 191	9000141107	**3703** B 192	9000143105	**3664** B 191
0001510038	**6246** A 170	9000083045	**3704** B 192	9000141108	**2934** A 140	9000143105	**3701** B 192
0001510039	**2125** A 167	9000083045	**3842** B 344	9000141108	**3665** B 191	9000143105	**3709** B 193
0001510039	**6246** A 10	9000083045	**4134** B 193	9000141108	**3703** B 192	9000143105	**3842** B 344
0001510039	**6246** A 170	9000083053	**2856** A 151	9000141111	**2934** A 140	9000143106	**1514** A 147
0001510040	**2121** A 167	9000083053	**4134** B 193	9000141111	**3665** B 191	9000143106	**3654** B 190
0001510040	**6246** A 10	9000083054	**2856** A 151	9000141111	**3703** B 192	9000143106	**3664** B 191
0001510040	**6246** A 170	9000083054	**4134** B 193	9000141112	**2934** A 140	9000143106	**3701** B 192
0001510041	**6246** A 10	9000083055	**4134** B 193	9000141112	**3665** B 191	9000143106	**3709** B 193
0001510041	**6246** A 170	9000083056	**2856** A 151	9000141112	**3703** B 192	9000143106	**3842** B 344
0001608001	**6246** A 10	9000083056	**4134** B 193	9000141114	**2934** A 140	9000143107	**1674** A 149
0001608001	**6246** A 170	9000083057	**4134** B 193	9000141114	**3665** B 191	9000143107	**2868** A 151
0399501004	**6031** A 131	9000083058	**4134** B 193	9000141114	**3703** B 192	9000143107	**3654** B 190
0399501005	**6031** A 131	9000083060	**2856** A 151	9000141116	**2921** A 139	9000143107	**3664** B 191
0399703052	**6248** A 1	9000083061	**2856** A 151	9000141116	**3665** B 191	9000143107	**3701** B 192
0399703052	**6248** A 106	9000083063	**2856** A 151	9000141116	**3703** B 192	9000143107	**3709** B 193
6004A94441	**6089** A 107	9000083064	**2856** A 151	9000142001	**2921** A 139	9000143107	**3842** B 344
6004A94449	**6089** A 107	9000083065	**2856** A 151	9000142001	**3665** B 191	9000143108	**2868** A 151
6004AA0003	**6108** A 107	9000083066	**2856** A 151	9000142001	**3707** B 193	9000143108	**3654** B 190
6004AA0008	**6108** A 107	9000083067	**2856** A 151	9000142002	**2921** A 139	9000143108	**3664** B 191
6004AA0017	**1958** A 109	9000083068	**2856** A 151	9000142002	**3665** B 191	9000143108	**3701** B 192
6004AA0018	**4247** B 12	9000083069	**4134** B 193	9000142002	**3707** B 193	9000143108	**3709** B 193
6004AA0018	**4247** B 194	9000083074	**2856** A 151	9000142003	**2921** A 139	9000143108	**3842** B 344
6004AA0027	**6108** A 107	9000083075	**2856** A 151	9000142003	**3665** B 191	9000143109	**2868** A 151
6033AB1J00	**1806** C 180	9000084007	**2106** A 165	9000142003	**3707** B 193	9000143109	**3654** B 190
9000081001	**1824** A 119	9000084009	**2106** A 165	9000142100	**2922** A 140	9000143109	**3664** B 191
9000081001	**1835** A 117	9000084015	**3332** A 166	9000142100	**3665** B 191	9000143109	**3701** B 192
9000081002	**1835** A 117	9000084024	**2106** A 165	9000142100	**3707** B 193	9000143109	**3709** B 193
9000081003	**3190** A 112	9000141003	**2818** A 161	9000142102	**2921** A 139	9000143109	**3842** B 344
9000081004	**1887** A 109	9000141003	**3658** B 190	9000142102	**3665** B 191	9000143110	**2868** A 151
9000081004	**1907** C 172	9000141004	**3113** A 161	9000142102	**3707** B 193	9000143110	**3654** B 190
9000082009	**2830** A 142	9000141004	**3658** B 190	9000142204	**3709** B 193	9000143110	**3664** B 191
9000082021	**2922** A 140	9000141006	**3112** A 161	9000142204	**3842** B 344	9000143110	**3701** B 192
9000082021	**3665** B 191	9000141006	**3658** B 190	9000143100	**1673** A 149	9000143110	**3709** B 193
9000082032	**2830** A 142	9000141007	**2818** A 161	9000143100	**3654** B 190	9000143110	**3842** B 344

A = **B =** **C =**

	pag.		pag.		pag.		pag.
9000143111	**1514** A 147	9000143302	**3664** B 191	9000143416	**3842** B 344	9000331408	**1806** C 180
9000143111	**3654** B 190	9000143302	**3701** B 192	9000143419	**1992** A 150	9000331408	**2020** A 116
9000143111	**3664** B 191	9000143302	**3709** B 193	9000143419	**3702** B 192	9000331408	**3713** B 193
9000143111	**3701** B 192	9000143302	**3842** B 344	9000143419	**3709** B 193	9000331408	**3720** B 196
9000143111	**3709** B 193	9000143303	**1514** A 147	9000143419	**3710** B 193	9000331408	**3723** B 197
9000143111	**3842** B 344	9000143303	**3654** B 190	9000143419	**3842** B 344	9000331409	**1646** A 116
9000143112	**1514** A 147	9000143303	**3664** B 191	9000143501	**1582** A 148	9000331409	**1663** C 181
9000143112	**3654** B 190	9000143303	**3701** B 192	9000143600	**1924** A 150	9000331409	**1806** C 180
9000143112	**3664** B 191	9000143303	**3842** B 344	9000143600	**3702** B 192	9000331409	**3713** B 193
9000143112	**3701** B 192	9000143304	**2868** A 151	9000143600	**3709** B 193	9000331409	**3720** B 196
9000143112	**3709** B 193	9000143304	**3654** B 190	9000143600	**3710** B 193	9000331409	**3723** B 197
9000143112	**3842** B 344	9000143304	**3664** B 191	9000143600	**3842** B 344	9000331411	**1665** C 181
9000143113	**2868** A 151	9000143304	**3701** B 192	9000143601	**1516** A 147	9000331411	**1874** A 130
9000143113	**3654** B 190	9000143304	**3709** B 193	9000143602	**1924** A 150	9000331411	**3713** B 193
9000143113	**3664** B 191	9000143304	**3842** B 344	9000143602	**3702** B 192	9000331411	**3723** B 197
9000143113	**3701** B 192	9000143305	**1582** A 148	9000143602	**3709** B 193	9000331412	**1614** A 121
9000143113	**3709** B 193	9000143305	**3654** B 190	9000143602	**3710** B 193	9000331412	**1663** C 181
9000143113	**3842** B 344	9000143305	**3664** B 191	9000143602	**3842** B 344	9000331412	**3713** B 193
9000143114	**1674** A 149	9000143305	**3701** B 192	9000143603	**1924** A 150	9000331412	**3720** B 196
9000143114	**3654** B 190	9000143305	**3709** B 193	9000143603	**3702** B 192	9000331412	**3723** B 197
9000143114	**3664** B 191	9000143305	**3842** B 344	9000143603	**3709** B 193	9000331413	**1614** A 121
9000143114	**3701** B 192	9000143402	**2869** A 151	9000143603	**3710** B 193	9000331413	**1663** C 181
9000143114	**3709** B 193	9000143402	**3702** B 192	9000143603	**3842** B 344	9000331413	**1806** C 180
9000143114	**3842** B 344	9000143402	**3704** B 192	9000143604	**1924** A 150	9000331413	**3713** B 193
9000143115	**1674** A 149	9000143404	**2869** A 151	9000143604	**3702** B 192	9000331413	**3720** B 196
9000143115	**3654** B 190	9000143405	**2017** A 150	9000143604	**3709** B 193	9000331413	**3723** B 197
9000143115	**3664** B 191	9000143405	**3702** B 192	9000143604	**3710** B 193	9000331414	**1777** A 116
9000143115	**3701** B 192	9000143405	**3704** B 192	9000143604	**3842** B 344	9000331414	**1806** C 180
9000143115	**3709** B 193	9000143406	**4227** B 12	9000281004	**1907** C 172	9000331414	**3713** B 193
9000143115	**3842** B 344	9000143406	**4227** B 194	9000331201	**2019** A 116	9000331414	**3723** B 197
9000143200	**1654** A 156	9000143408	**2997** A 146	9000331201	**3720** B 196	9000331414	**4247** B 12
9000143200	**3654** B 190	9000143408	**3660** B 191	9000331201	**3723** B 197	9000331414	**4247** B 194
9000143200	**3656** B 190	9000143408	**3710** B 193	9000331203	**2019** A 116	9000331415	**2019** A 116
9000143200	**3664** B 191	9000143409	**2869** A 151	9000331203	**3720** B 196	9000331415	**3713** B 193
9000143200	**3842** B 344	9000143409	**3702** B 192	9000331401	**1643** A 116	9000331417	**1614** A 121
9000143201	**1927** A 156	9000143409	**3704** B 192	9000331401	**1663** C 181	9000331417	**1663** C 181
9000143201	**3654** B 190	9000143410	**1924** A 150	9000331401	**1806** C 180	9000331417	**1806** C 180
9000143201	**3656** B 190	9000143410	**3654** B 190	9000331401	**3713** B 193	9000331417	**3720** B 196
9000143201	**3664** B 191	9000143410	**3664** B 191	9000331401	**3720** B 196	9000331417	**3723** B 197
9000143201	**3842** B 344	9000143410	**3709** B 193	9000331401	**3723** B 197	9000331418	**1647** A 114
9000143204	**1911** A 150	9000143410	**3710** B 193	9000331402	**1663** C 181	9000331418	**1806** C 180
9000143204	**3702** B 192	9000143410	**3842** B 344	9000331402	**3713** B 193	9000331418	**3713** B 193
9000143204	**3709** B 193	9000143412	**1516** A 147	9000331402	**3720** B 196	9000331418	**3723** B 197
9000143204	**3710** B 193	9000143412	**3654** B 190	9000331402	**3723** B 197	9000331419	**1804** C 179
9000143204	**3842** B 344	9000143412	**3664** B 191	9000331405	**1614** A 121	9000331419	**1941** A 114
9000143300	**2868** A 151	9000143412	**3709** B 193	9000331405	**1663** C 181	9000331419	**3720** B 196
9000143300	**3654** B 190	9000143412	**3710** B 193	9000331405	**3713** B 193	9000331419	**3723** B 197
9000143300	**3664** B 191	9000143412	**3842** B 344	9000331405	**3720** B 196	9000331419	**4247** B 12
9000143300	**3701** B 192	9000143415	**1516** A 147	9000331405	**3723** B 197	9000331419	**4247** B 194
9000143300	**3709** B 193	9000143415	**3654** B 190	9000331406	**1645** A 130	9000331420	**2021** A 130
9000143300	**3842** B 344	9000143415	**3664** B 191	9000331406	**1845** C 180	9000331420	**3713** B 193
9000143301	**1514** A 147	9000143415	**3709** B 193	9000331406	**2392** A 116	9000331420	**3720** B 196
9000143301	**3654** B 190	9000143415	**3710** B 193	9000331406	**3713** B 193	9000331420	**3723** B 197
9000143301	**3664** B 191	9000143415	**3842** B 344	9000331406	**3720** B 196	9000331420	**4247** B 12
9000143301	**3701** B 192	9000143416	**1516** A 147	9000331406	**3723** B 197	9000331420	**4247** B 194
9000143301	**3709** B 193	9000143416	**3654** B 190	9000331406	**4247** B 12	9000331421	**1807** C 180
9000143301	**3842** B 344	9000143416	**3664** B 191	9000331406	**4247** B 194	9000331421	**3713** B 193
9000143302	**1673** A 149	9000143416	**3709** B 193	9000331407	**3713** B 193	9000331421	**3723** B 197
9000143302	**3654** B 190	9000143416	**3710** B 193	9000331407	**3720** B 196	9000331421	**4247** B 12

A = **B =** **C =**

		pag.
9000331421	**4247** B	194
9000331421	**6138** A	8
9000331421	**6138** A	131
9000331422	**1806** C	180
9000331422	**3720** B	196
9000331423	**2392** A	116
9000331423	**3713** B	193
9000331423	**3720** B	196
9000331423	**3723** B	197
9000331424	**1807** C	180
9000331424	**3713** B	193
9000331424	**3723** B	197
9000331424	**4247** B	12
9000331424	**4247** B	194
9000331424	**6138** A	8
9000331424	**6138** A	131
9000331425	**1614** A	121
9000331425	**1806** C	180
9000331425	**3660** B	191
9000331425	**3720** B	196
9000331426	**1644** A	121
9000331426	**1806** C	180
9000331426	**3713** B	193
9000331426	**3720** B	196
9000331426	**3723** B	197
9000331427	**1614** A	121
9000331427	**1806** C	180
9000331427	**3713** B	193
9000331427	**3720** B	196
9000331427	**3723** B	197
9000331428	**1807** C	180
9000331428	**3713** B	193
9000331428	**3720** B	196
9000331428	**3723** B	197
9000331428	**6138** A	8
9000331428	**6138** A	131
9000331430	**4247** B	12
9000331430	**4247** B	194
9000331430	**6138** A	8
9000331430	**6138** A	131
9000331431	**2135** A	116
9000331432	**2116** A	121
9000331432	**3720** B	196
9000331433	**1806** C	180
9000331433	**2116** A	121
9000331443	**1806** C	180
9000332401	**1806** C	180
9000332401	**3713** B	193
9000332402	**1614** A	121
9000332402	**1805** C	179
9000332402	**3713** B	193
9000332402	**3720** B	196
9000332402	**3723** B	197
9000332405	**3720** B	196
9000333104	**3190** A	112
9000333104	**3665** B	191
9000333104	**3707** B	193
9000333106	**3190** A	112
9000333106	**3665** B	191

		pag.
9000333106	**3707** B	193
9000333109	**3190** A	112
9000333109	**3665** B	191
9000333109	**3707** B	193
9000333112	**2922** A	140
9000333114	**3190** A	112
9000333114	**3665** B	191
9000333114	**3707** B	193
9000333117	**3665** B	191
9000333117	**3707** B	193
9000333120	**1537** A	110
9000333121	**3214** A	112
9000334101	**2005** A	139
9000334101	**3665** B	191
9000334101	**3703** B	192
9000334102	**2921** A	139
9000334102	**3665** B	191
9000334102	**3703** B	192
9000334103	**1819** A	139
9000334103	**3703** B	192
9000334104	**2934** A	140
9000334104	**3665** B	191
9000334104	**3703** B	192
9000335418	**1921** A	222
9000453064	**6002** A	216
9000453065	**6002** A	216
9000453067	**6002** A	216
9000453068	**6002** A	216
9000453077	**2856** A	151
9000453082	**2856** A	151
9000453082	**4134** B	193
9000453083	**2856** A	151
9000694008	**1751** A	111
9000694029	**4247** B	12
9000694029	**4247** B	194
9001235019	**1930** A	114
9007045009	**4247** B	12
9007045009	**4247** B	194
9007045016	**1958** A	109
9007045016	**4247** B	12
9007045016	**4247** B	194
9007045018	**4247** B	12
9007045018	**4247** B	194
9007045020	**4247** B	12
9007045020	**4247** B	194
AL/EEF0.5/6L1	**4185** B	194
F000AL0106	**2354** A	124
F000AL0302	**6002** A	216
F000AL0400	**6156** A	2
F000AL0400	**6156** A	113
F000AL0413	**6156** A	2
F000AL0413	**6156** A	113
F002G20516	**2227** A	124
F002G20618	**2163** C	177
F002G20622	**2163** C	177
F002G20720	**3428** A	198
F002G20785	**2203** A	127
F002G20785	**4183** B	194
F004A94441	**6169** A	2

		pag.
F004A94441	**6169** A	107
F010AL0101	**1618** A	114
F010AL0101	**1758** C	176

BRIGGS STRATTON

393499	**6209** A	13
393499	**6209** A	199
394805	**6209** A	13
394805	**6209** A	199
394807	**6209** A	13
394807	**6209** A	199
394808	**6209** A	13
394808	**6209** A	199
394943	**6209** A	13
394943	**6209** A	199
396306	**6209** A	13
396306	**6209** A	199
399169	**6209** A	13
399169	**6209** A	199
399928	**6209** A	13
399928	**6209** A	199
490420	**6209** A	13
490420	**6209** A	199
491308	**6209** A	13
491308	**6209** A	199
494148	**6209** A	13
494148	**6209** A	199
494198	**6209** A	13
494198	**6209** A	199
494990	**6209** A	13
494990	**6209** A	199
495100	**6209** A	13
495100	**6209** A	199
497401	**6209** A	13
497401	**6209** A	199
497594	**6209** A	13
497594	**6209** A	199
497595	**6209** A	13
497595	**6209** A	199

BUTEC

850277	**4235** B	14
850277	**4235** B	200
850461	**4235** B	14
850461	**4235** B	200
850534	**4235** B	14
850534	**4235** B	200
850598	**4235** B	14
850598	**4235** B	200
850604	**4235** B	14
850604	**4235** B	200
850606	**4235** B	14
850606	**4235** B	200
850615	**4235** B	14
850615	**4235** B	200
850628	**4235** B	14

		pag.
850628	**4235** B	200
850811	**4235** B	14
850811	**4235** B	200
850894	**4235** B	14
850894	**4235** B	200
851002	**4235** B	14
851002	**4235** B	200
851004	**4235** B	14
851004	**4235** B	200
851004A	**4235** B	14
851004A	**4235** B	200
851082	**2167** A	213
851124	**4235** B	14
851124	**4235** B	200
851339	**4235** B	14
851339	**4235** B	200
851360	**4235** B	14
851360	**4235** B	200
856766	**1821** A	200

CAV

1320F027	**3739** B	206
1320F183	**3739** B	206
1320F513	**3739** B	206
1320F810	**3739** B	206
1321021	**3278** A	202
1321032	**3278** A	202
1321150	**3278** A	202
1321182	**3278** A	202
1321471	**3280** A	202
1321491	**3280** A	202
1321511	**3278** A	202
1321650	**3279** A	202
1321651	**3278** A	202
1321F021	**3739** B	206
1321F182	**3739** B	206
1330191	**3733** B	206
1330321	**3733** B	206
1330333	**3733** B	206
1330600	**3733** B	206
1330621	**3733** B	206
1330671	**3733** B	206
1330950	**3733** B	206
1331001	**3733** B	206
1331011	**3733** B	206
1331301	**3733** B	206
1331321	**3733** B	206
1331391	**3733** B	206
1332160	**3733** B	206
1332621	**3733** B	206
1332814	**3733** B	206
1332815	**3733** B	206
1333011	**3733** B	206
1333111	**3733** B	206
1333191	**3733** B	206
1333272	**3733** B	206
1333282	**3733** B	206

A =

B =

C = 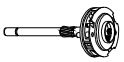

		pag.			pag.			pag.			pag.
1333283	**3733** B	206	10461037	**6045** A	216	10479616	**6041** A	211	1109178	**1691** A	458
1333301	**3733** B	206	10461039	**6075** A	212	10479617	**2287** A	210	1109179	**2222** A	215
1333312	**3733** B	206	10461044	**6075** A	212	10479617	**4180** B	390	1109184	**1691** A	458
1333340	**3733** B	206	10461069	**6075** A	212	10479618	**2287** A	210	1109220	**2221** A	215
1333351	**3733** B	206	10461085	**6003** A	212	10479618	**4180** B	390	1109221	**2221** A	215
1333391	**3733** B	206	10461470	**6043** A	16	10479620	**4180** B	390	1109222	**2217** A	213
1333442	**3733** B	206	10461470	**6043** A	211	10479620	**6110** A	210	1109223	**2217** A	213
1333540	**3733** B	206	10465167	**2270** A	15	10479621	**2287** A	210	1109224	**2217** A	213
1333580	**3733** B	206	10465167	**2270** A	207	10479622	**4180** B	390	1109229	**1691** A	458
1333590	**3733** B	206	10465294	**6109** A	208	10479624	**4180** B	390	1109230	**1691** A	458
1333750	**3733** B	206	10465298	**2196** A	207	10479625	**4180** B	390	1109233	**1691** A	458
1333810	**3733** B	206	10465384	**2196** A	207	10479626	**6043** A	16	1109234	**2167** A	213
1333890	**3733** B	206	10465459	**2196** A	207	10479626	**6043** A	211	1109235	**1691** A	458
1333901	**3733** B	206	10478806	**6075** A	212	10479627	**6043** A	16	1109236	**1691** A	458
1333920	**3733** B	206	10478814	**6075** A	212	10479627	**6043** A	211	1109237	**2167** A	213
1333990	**3733** B	206	10478819	**6075** A	212	10479628	**4180** B	390	1109248	**2167** A	213
1334810	**3733** B	206	10478831	**6075** A	212	10479629	**6041** A	15	1109249	**1691** A	458
1364020	**3733** B	206	10478846	**6004** A	216	10479629	**6041** A	211	1109274	**2217** A	213
1364041	**3733** B	206	10478853	**6004** A	216	10479630	**4180** B	390	1109294	**6004** A	216
1364070	**3733** B	206	10478862	**6005** A	216	10479634	**2287** A	210	1109299	**6004** A	216
1364100	**3733** B	206	10478890	**6075** A	212	10479634	**4180** B	390	1109497	**6005** A	216
1364101	**3733** B	206	10478921	**6075** A	212	10479636	**4180** B	390	1109625	**2217** A	213
1364102	**3733** B	206	10478928	**6075** A	212	10479636	**6111** A	210	1109627	**2217** A	213
1364110	**3733** B	206	10478929	**6075** A	212	10479637	**4180** B	390	1109629	**2217** A	213
1386501	**3239** A	205	10478930	**6075** A	212	10479642	**4180** B	390	1109630	**2217** A	213
CA45F24-80M	**3282** A	203	10478953	**6075** A	212	10479645	**4180** B	390	1109631	**2217** A	213
CA45G24-2	**1793** A	203	10478957	**6075** A	212	10479655	**4180** B	390	1109632	**6005** A	216
			10478976	**6075** A	212	1107234	**3225** A	210	1109633	**6004** A	216
DAEWOO			10478981	**2221** A	215	1107291	**3225** A	210	1109635	**6004** A	216
			10479015	**6075** A	212	1107503	**3225** A	210	1109636	**2217** A	213
31100A78B00	**2344** A	207	10479016	**6075** A	212	1107512	**3225** A	210	1109641	**6004** A	216
			10479020	**6075** A	212	1107533	**3225** A	210	1109642	**2217** A	213
DAIHATSU			10479035	**6075** A	212	1107534	**3225** A	210	1109643	**2217** A	213
			10479036	**6075** A	212	1107539	**3225** A	210	1109644	**6004** A	216
28100-87316	**1994** A	396	10479054	**6075** A	212	1107540	**3225** A	210	1109645	**2223** A	215
28100-87517	**1849** A	408	10479068	**6075** A	212	1107557	**3225** A	210	1109646	**2217** A	213
28100-87551	**6022** A	407	10479069	**6075** A	212	1107561	**3225** A	210	1109647	**2217** A	213
28100-87601	**1683** A	392	10479600	**4180** B	390	1107575	**3225** A	210	1109649	**2217** A	213
28100-87709	**1849** A	408	10479604	**2287** A	210	1107580	**3225** A	210	1109736	**1691** A	458
			10479604	**4180** B	390	1107582	**3225** A	210	1109741	**1691** A	458
DELCO REMY			10479605	**4180** B	390	1107591	**3225** A	210	1109746	**1691** A	458
			10479606	**1839** A	210	1107592	**3225** A	210	1109755	**2217** A	213
10452345	**6085** A	208	10479606	**4180** B	390	1107593	**3225** A	210	1109757	**6005** A	216
10455010	**2276** A	208	10479607	**4180** B	390	1107696	**3225** A	210	1109758	**2217** A	213
10455011	**2276** A	208	10479607	**6111** A	210	1107857	**3225** A	210	1109759	**2217** A	213
10455012	**2276** A	208	10479608	**4180** B	390	1107859	**3225** A	210	1109762	**2167** A	213
10455013	**2276** A	208	10479611	**4180** B	390	1107872	**3225** A	210	1109767	**2167** A	213
10455025	**2276** A	208	10479611	**6041** A	15	1108240	**3225** A	210	1109768	**2217** A	213
10455026	**2276** A	208	10479611	**6041** A	211	1108322	**3225** A	210	1109769	**2217** A	213
10455042	**2276** A	208	10479612	**4180** B	390	1108694	**3225** A	210	1109771	**2217** A	213
10455053	**2276** A	208	10479613	**1839** A	210	11088694	**3225** A	210	1109772	**2217** A	213
10461001	**6075** A	212	10479613	**4180** B	390	1108894	**2167** A	213	1109773	**2217** A	213
10461002	**6075** A	212	10479614	**2287** A	210	1108895	**2167** A	213	1109774	**2217** A	213
10461003	**6075** A	212	10479614	**4180** B	390	1108898	**1691** A	458	1109775	**2217** A	213
10461004	**6075** A	212	10479615	**2287** A	210	1108987	**1691** A	458	1109779	**6005** A	216
10461005	**6075** A	212	10479615	**4180** B	390	1109158	**1691** A	458	1109781	**2217** A	213
10461006	**6075** A	212	10479615	**6111** A	210	1109169	**1691** A	458	1109788	**2217** A	213
10461015	**6075** A	212	10479616	**4180** B	390	1109170	**1691** A	458	1109789	**2217** A	213
			10479616	**6041** A	15	1109172	**1691** A	458	1109790	**2217** A	213

A = **B =** **C =** 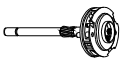

	pag.		pag.		pag.		pag.
1109791	**2217** A 213	1113274	**6111** A 210	1113385	**2223** A 215	1113773	**2167** A 213
1109792	**6005** A 216	1113275	**4180** B 390	1113386	**2223** A 215	1113774	**1691** A 458
1109793	**6004** A 216	1113275	**6111** A 210	1113387	**2223** A 215	1113775	**1691** A 458
1109794	**6004** A 216	1113276	**4180** B 390	1113406	**2217** A 213	1113781	**2167** A 213
1109795	**2223** A 215	1113277	**4180** B 390	1113407	**2223** A 215	1113783	**2167** A 213
1109796	**2217** A 213	1113277	**6041** A 211	1113410	**2223** A 215	1113784	**2167** A 213
1109797	**2217** A 213	1113278	**4180** B 390	1113415	**2223** A 215	1113785	**2167** A 213
1109798	**2217** A 213	1113278	**6111** A 210	1113445	**2218** A 214	1113792	**2167** A 213
1109801	**1691** A 458	1113279	**1839** A 210	1113474	**2218** A 214	1113794	**1691** A 458
1109823	**2167** A 213	1113279	**4180** B 390	1113477	**6045** A 216	1113803	**2167** A 213
1109832	**6004** A 216	1113280	**1839** A 210	1113500	**2217** A 213	1113805	**2167** A 213
1109835	**6004** A 216	1113280	**4180** B 390	1113532	**2217** A 213	1113807	**2167** A 213
1109840	**2217** A 213	1113281	**4180** B 390	1113533	**2218** A 214	1113808	**2167** A 213
1109845	**2217** A 213	1113281	**6111** A 210	1113534	**2223** A 215	1113809	**2167** A 213
1109846	**2217** A 213	1113282	**4180** B 390	1113535	**2223** A 215	1113813	**2167** A 213
1109849	**6005** A 216	1113282	**6111** A 210	1113536	**2223** A 215	1113815	**2167** A 213
1109863	**2167** A 213	1113283	**4180** B 390	1113538	**2223** A 215	1113816	**1691** A 458
1109868	**2223** A 215	1113284	**4180** B 390	1113540	**2223** A 215	1113822	**1691** A 458
1109874	**2167** A 213	1113284	**6111** A 210	1113541	**2223** A 215	1113824	**2217** A 213
1109891	**2167** A 213	1113285	**4180** B 390	1113542	**2223** A 215	1113825	**2217** A 213
1109940	**2217** A 213	1113285	**6111** A 210	1113543	**2217** A 213	1113827	**2223** A 215
1109949	**6005** A 216	1113286	**4180** B 390	1113545	**2223** A 215	1113830	**2220** A 214
1109961	**2217** A 213	1113286	**6110** A 210	1113546	**2217** A 213	1113831	**2217** A 213
1109963	**2217** A 213	1113288	**4180** B 390	1113547	**2223** A 215	1113832	**2217** A 213
1109965	**2217** A 213	1113288	**6111** A 210	1113584	**2223** A 215	1113833	**2217** A 213
1109966	**2217** A 213	1113289	**4180** B 390	1113585	**2223** A 215	1113835	**2217** A 213
1109968	**2217** A 213	1113289	**6111** A 210	1113587	**2223** A 215	1113837	**2217** A 213
1109969	**6004** A 216	1113290	**4180** B 390	1113602	**1691** A 458	1113840	**2223** A 215
1109970	**2217** A 213	1113290	**6111** A 210	1113603	**1691** A 458	1113842	**2217** A 213
1109971	**2217** A 213	1113291	**4180** B 390	1113605	**1691** A 458	1113844	**2217** A 213
1109972	**2217** A 213	1113291	**6041** A 211	1113606	**2167** A 213	1113845	**2217** A 213
1109973	**2217** A 213	1113292	**2287** A 210	1113607	**1691** A 458	1113846	**2217** A 213
1109974	**2217** A 213	1113292	**4180** B 390	1113612	**2167** A 213	1113847	**2217** A 213
1109977	**2217** A 213	1113295	**2287** A 210	1113617	**1691** A 458	1113848	**2223** A 215
1109978	**2217** A 213	1113295	**4180** B 390	1113619	**2167** A 213	1113849	**2217** A 213
1109979	**2217** A 213	1113296	**2287** A 210	1113620	**1691** A 458	1113850	**2217** A 213
1109980	**2217** A 213	1113296	**4180** B 390	1113621	**1691** A 458	1113851	**2217** A 213
1109983	**2217** A 213	1113297	**4180** B 390	1113631	**2223** A 215	1113852	**2220** A 214
1109984	**2217** A 213	1113297	**6111** A 210	1113638	**2217** A 213	1113853	**2223** A 215
1109985	**2217** A 213	1113311	**1691** A 458	1113643	**2217** A 213	1113854	**2217** A 213
1109986	**2217** A 213	1113313	**1691** A 458	1113645	**2217** A 213	1113855	**2217** A 213
1109987	**2217** A 213	1113326	**1691** A 458	1113658	**2223** A 215	1113856	**2221** A 215
1109988	**2217** A 213	1113327	**1691** A 458	1113664	**2223** A 215	1113857	**2221** A 215
1109989	**6004** A 216	1113329	**1691** A 458	1113669	**2223** A 215	1113858	**2217** A 213
1109996	**2217** A 213	1113330	**1691** A 458	1113670	**2223** A 215	1113859	**2217** A 213
1109998	**2223** A 215	1113337	**1691** A 458	1113674	**2223** A 215	1113861	**2217** A 213
1109999	**2217** A 213	1113338	**2222** A 215	1113678	**2223** A 215	1113862	**2217** A 213
1113127	**1691** A 458	1113353	**2223** A 215	1113691	**2223** A 215	1113864	**2217** A 213
1113269	**2287** A 210	1113359	**1691** A 458	1113693	**2218** A 214	1113865	**2217** A 213
1113269	**4180** B 390	1113360	**2223** A 215	1113730	**2167** A 213	1113866	**2217** A 213
1113270	**2287** A 210	1113366	**2223** A 215	1113731	**2167** A 213	1113867	**6004** A 216
1113270	**4180** B 390	1113370	**2223** A 215	1113736	**2167** A 213	1113868	**2217** A 213
1113271	**4180** B 390	1113371	**2223** A 215	1113738	**2167** A 213	1113869	**2217** A 213
1113272	**4180** B 390	1113372	**2217** A 213	1113741	**2167** A 213	1113871	**2220** A 214
1113272	**6041** A 16	1113375	**2217** A 213	1113744	**1691** A 458	1113872	**2217** A 213
1113272	**6041** A 211	1113378	**2223** A 215	1113745	**2223** A 215	1113873	**2220** A 214
1113273	**1839** A 210	1113379	**2223** A 215	1113747	**2167** A 213	1113874	**2221** A 215
1113273	**4180** B 390	1113382	**2223** A 215	1113751	**2167** A 213	1113875	**2221** A 215
1113274	**4180** B 390	1113384	**2223** A 215	1113772	**2167** A 213	1113876	**2217** A 213

A = **B =** **C =**

	pag.		pag.		pag.		pag.
1113877	**2217** A 213	1113951	**2223** A 215	1114059	**2221** A 215	1114135	**2217** A 214
1113878	**2217** A 213	1113952	**2217** A 213	1114062	**2221** A 215	1114136	**2223** A 215
1113879	**2217** A 213	1113953	**2221** A 215	1114063	**2221** A 215	1114137	**2217** A 214
1113883	**2217** A 213	1113954	**2217** A 213	1114064	**2217** A 214	1114138	**2223** A 215
1113884	**2217** A 213	1113955	**2217** A 213	1114066	**2217** A 214	1114139	**2223** A 215
1113885	**2167** A 213	1113956	**2217** A 213	1114067	**2217** A 214	1114140	**2217** A 214
1113886	**2223** A 215	1113957	**2217** A 213	1114070	**2217** A 214	1114141	**2223** A 215
1113887	**2217** A 213	1113958	**2217** A 213	1114071	**2217** A 214	1114142	**2223** A 215
1113891	**2223** A 215	1113959	**2223** A 215	1114074	**2217** A 214	1114143	**2217** A 214
1113892	**2217** A 213	1113960	**2223** A 215	1114075	**2221** A 215	1114144	**2223** A 215
1113893	**2217** A 213	1113962	**2223** A 215	1114076	**2217** A 214	1114145	**2217** A 214
1113894	**2217** A 213	1113964	**2223** A 215	1114077	**2220** A 214	1114147	**2217** A 214
1113895	**2217** A 213	1113965	**2217** A 213	1114078	**2217** A 214	1114148	**2217** A 214
1113898	**2217** A 213	1113966	**2217** A 213	1114080	**2221** A 215	1114149	**2223** A 215
1113899	**2217** A 213	1113967	**2223** A 215	1114081	**2217** A 214	1114150	**2217** A 214
1113900	**2217** A 213	1113968	**2217** A 213	1114083	**2217** A 214	1114151	**2223** A 215
1113901	**2223** A 215	1113969	**2223** A 215	1114084	**2217** A 214	1114152	**2223** A 215
1113902	**2217** A 213	1113970	**2217** A 213	1114085	**2217** A 214	1114153	**2223** A 215
1113903	**2217** A 213	1113971	**2217** A 213	1114086	**2217** A 214	1114155	**6045** A 216
1113904	**2223** A 215	1113972	**2217** A 213	1114087	**2217** A 214	1114156	**2223** A 215
1113905	**2217** A 213	1113973	**2217** A 213	1114088	**2217** A 214	1114157	**2217** A 214
1113906	**2217** A 213	1113974	**2217** A 213	1114090	**2217** A 214	1114158	**2223** A 215
1113907	**2221** A 215	1113975	**2217** A 213	1114091	**2217** A 214	1114160	**2223** A 215
1113908	**2217** A 213	1113976	**2217** A 213	1114092	**2217** A 214	1114161	**2217** A 214
1113909	**2217** A 213	1113977	**2217** A 213	1114093	**2221** A 215	1114162	**2223** A 215
1113910	**2217** A 213	1113978	**2217** A 214	1114095	**2217** A 214	1114163	**2217** A 214
1113911	**2217** A 213	1113979	**2217** A 214	1114096	**2217** A 214	1114164	**2217** A 214
1113914	**2217** A 213	1113980	**2217** A 214	1114098	**2217** A 214	1114165	**2217** A 214
1113915	**2217** A 213	1113981	**2217** A 214	1114099	**2217** A 214	1114166	**2223** A 215
1113916	**2217** A 213	1113982	**2223** A 215	1114100	**2221** A 215	1114167	**2223** A 215
1113917	**2221** A 215	1113983	**2217** A 214	1114102	**2217** A 214	1114169	**2223** A 215
1113918	**2217** A 213	1113984	**2221** A 215	1114103	**2217** A 214	1114170	**2217** A 214
1113919	**2223** A 215	1113985	**2220** A 214	1114104	**2221** A 215	1114171	**2223** A 215
1113920	**2217** A 213	1113986	**2217** A 214	1114105	**2217** A 214	1114172	**2223** A 215
1113921	**2223** A 215	1113987	**2223** A 215	1114106	**2221** A 215	1114173	**2217** A 214
1113922	**2223** A 215	1113988	**2220** A 214	1114107	**2217** A 214	1114174	**2223** A 215
1113923	**2217** A 213	1113989	**2223** A 215	1114108	**2223** A 215	1114175	**2223** A 215
1113924	**2217** A 213	1113990	**2223** A 215	1114109	**2223** A 215	1114176	**2217** A 214
1113925	**2217** A 213	1113991	**2217** A 214	1114110	**2223** A 215	1114177	**6045** A 216
1113927	**2223** A 215	1113992	**2223** A 215	1114111	**2217** A 214	1114178	**2217** A 214
1113928	**2217** A 213	1113993	**2223** A 215	1114112	**2223** A 215	1114179	**2217** A 214
1113929	**2223** A 215	1113994	**2217** A 214	1114113	**2217** A 214	1114180	**2217** A 214
1113930	**2217** A 213	1113995	**2217** A 214	1114114	**2223** A 215	1114181	**2223** A 215
1113931	**2223** A 215	1113996	**2221** A 215	1114115	**2217** A 214	1114183	**2221** A 215
1113933	**2223** A 215	1113997	**2217** A 214	1114116	**2217** A 214	1114184	**2217** A 214
1113934	**2217** A 213	1113998	**2223** A 215	1114117	**2223** A 215	1114185	**2217** A 214
1113935	**2217** A 213	1113999	**2217** A 214	1114119	**2217** A 214	1114186	**2217** A 214
1113937	**2217** A 213	1114024	**1691** A 458	1114120	**2223** A 215	1114187	**2217** A 214
1113938	**2223** A 215	1114028	**1691** A 458	1114121	**2223** A 215	1114188	**2217** A 214
1113939	**2220** A 214	1114036	**1691** A 458	1114122	**2217** A 214	1114189	**2217** A 214
1113940	**2220** A 214	1114043	**1691** A 458	1114124	**2217** A 214	1114190	**2223** A 215
1113941	**2223** A 215	1114044	**1691** A 458	1114125	**2223** A 215	1114191	**2223** A 215
1113942	**2223** A 215	1114045	**1691** A 458	1114126	**2217** A 214	1114192	**2223** A 215
1113943	**2217** A 213	1114047	**2221** A 215	1114127	**2223** A 215	1114193	**2217** A 214
1113944	**2223** A 215	1114051	**2217** A 214	1114128	**2217** A 214	1114194	**2217** A 214
1113945	**2217** A 213	1114054	**2217** A 214	1114129	**2223** A 215	1114195	**2218** A 214
1113948	**2223** A 215	1114055	**2217** A 214	1114130	**2217** A 214	1114196	**2217** A 214
1113949	**2223** A 215	1114056	**2217** A 214	1114133	**2217** A 214	1114197	**2217** A 214
1113950	**2223** A 215	1114058	**2217** A 214	1114134	**2217** A 214	1114198	**2223** A 215

A = **B =** **C =**

	pag.		pag.		pag.		pag.
1114199	**2223** A 215	1114760	**2217** A 214	1114823	**2223** A 215	1114904	**2220** A 215
1114700	**2217** A 214	1114761	**2217** A 214	1114824	**2217** A 214	1114905	**2223** A 215
1114701	**2217** A 214	1114762	**2223** A 215	1114836	**2220** A 214	1114906	**2217** A 214
1114702	**2221** A 215	1114763	**2217** A 214	1114839	**2220** A 215	1114907	**2217** A 214
1114703	**2223** A 215	1114765	**2223** A 215	1114840	**2221** A 215	1114909	**2217** A 214
1114704	**2223** A 215	1114766	**2223** A 215	1114841	**2217** A 214	1114910	**2223** A 215
1114705	**2223** A 215	1114767	**2223** A 215	1114842	**2217** A 214	1114911	**2223** A 215
1114706	**2223** A 215	1114768	**2223** A 215	1114843	**2223** A 215	1114912	**2217** A 214
1114707	**2223** A 215	1114769	**2217** A 214	1114844	**2217** A 214	1114913	**2217** A 214
1114708	**2223** A 215	1114770	**2220** A 214	1114845	**2223** A 215	1114914	**2223** A 215
1114709	**2223** A 215	1114771	**2220** A 214	1114846	**2217** A 214	1114915	**2217** A 214
1114710	**2217** A 214	1114772	**2223** A 215	1114847	**2223** A 215	1114916	**2217** A 214
1114711	**2223** A 215	1114773	**2223** A 215	1114848	**2217** A 214	1114917	**2223** A 215
1114712	**2223** A 215	1114774	**2223** A 215	1114849	**2217** A 214	1114918	**2217** A 214
1114713	**6004** A 216	1114775	**2223** A 215	1114850	**2217** A 214	1114919	**2217** A 214
1114714	**2223** A 215	1114776	**2217** A 214	1114851	**2217** A 214	1114920	**2220** A 215
1114715	**2223** A 215	1114777	**2223** A 215	1114852	**2217** A 214	1114921	**2220** A 215
1114716	**6045** A 216	1114778	**2221** A 215	1114853	**2217** A 214	1114922	**2221** A 215
1114717	**2223** A 215	1114779	**2217** A 214	1114854	**2217** A 214	1114923	**2217** A 214
1114718	**2221** A 215	1114780	**2223** A 215	1114855	**2217** A 214	1114924	**2217** A 214
1114719	**2217** A 214	1114781	**2217** A 214	1114858	**2223** A 215	1114925	**2221** A 215
1114720	**2217** A 214	1114782	**2223** A 215	1114859	**2223** A 215	1114926	**2220** A 215
1114722	**2217** A 214	1114783	**2217** A 214	1114860	**2223** A 215	1114927	**2220** A 215
1114723	**2217** A 214	1114784	**2217** A 214	1114862	**2223** A 215	1114928	**2217** A 214
1114724	**2223** A 215	1114785	**2220** A 214	1114865	**2220** A 215	1114930	**2221** A 215
1114725	**2217** A 214	1114786	**2217** A 214	1114867	**2217** A 214	1114931	**2217** A 214
1114726	**2217** A 214	1114787	**2223** A 215	1114870	**2223** A 215	1114932	**2217** A 214
1114727	**2217** A 214	1114788	**2217** A 214	1114871	**2223** A 215	1114933	**2223** A 215
1114728	**2223** A 215	1114789	**2220** A 214	1114872	**2223** A 215	1114934	**2220** A 215
1114729	**2223** A 215	1114790	**2217** A 214	1114873	**2217** A 214	1114935	**2217** A 214
1114730	**2217** A 214	1114791	**2217** A 214	1114874	**2217** A 214	1114936	**2223** A 215
1114732	**2217** A 214	1114792	**2221** A 215	1114875	**2217** A 214	1114937	**2217** A 214
1114733	**2223** A 215	1114793	**2223** A 215	1114876	**2217** A 214	1114938	**2217** A 214
1114734	**2223** A 215	1114796	**2220** A 214	1114877	**2217** A 214	1114939	**2217** A 214
1114735	**2223** A 215	1114797	**2217** A 214	1114878	**2217** A 214	1114940	**2217** A 214
1114736	**2221** A 215	1114798	**2217** A 214	1114879	**2217** A 214	1114941	**2217** A 214
1114737	**2217** A 214	1114799	**2217** A 214	1114880	**2217** A 214	1114942	**2223** A 215
1114738	**2217** A 214	1114800	**2217** A 214	1114881	**2223** A 215	1114943	**2217** A 214
1114739	**2221** A 215	1114801	**2217** A 214	1114882	**2223** A 215	1114944	**2217** A 214
1114740	**2223** A 215	1114802	**2223** A 215	1114884	**2223** A 215	1114947	**2217** A 214
1114741	**2217** A 214	1114803	**2217** A 214	1114885	**2223** A 215	1114948	**6045** A 216
1114742	**2223** A 215	1114804	**2217** A 214	1114886	**2223** A 215	1114949	**2223** A 215
1114743	**2223** A 215	1114805	**2223** A 215	1114887	**2223** A 215	1114950	**2217** A 214
1114744	**2223** A 215	1114806	**2217** A 214	1114888	**2223** A 215	1114951	**2217** A 214
1114745	**2223** A 215	1114807	**2221** A 215	1114889	**2217** A 214	1114952	**2221** A 215
1114746	**2223** A 215	1114808	**2221** A 215	1114890	**2217** A 214	1114953	**2217** A 214
1114747	**2217** A 214	1114809	**2221** A 215	1114891	**2217** A 214	1114955	**1691** A 458
1114748	**2223** A 215	1114810	**2217** A 214	1114892	**2217** A 214	1114956	**2217** A 214
1114749	**2217** A 214	1114811	**2217** A 214	1114893	**2217** A 214	1114957	**2217** A 214
1114750	**2217** A 214	1114812	**2217** A 214	1114894	**2217** A 214	1114958	**2217** A 214
1114751	**2217** A 214	1114813	**2217** A 214	1114895	**2217** A 214	1114959	**2221** A 215
1114752	**2217** A 214	1114814	**2217** A 214	1114896	**2217** A 214	1114960	**2221** A 215
1114753	**2223** A 215	1114815	**2217** A 214	1114897	**2217** A 214	1114961	**2217** A 214
1114754	**2223** A 215	1114816	**2217** A 214	1114898	**2217** A 214	1114962	**2217** A 214
1114755	**2223** A 215	1114817	**2217** A 214	1114899	**2217** A 214	1114963	**2217** A 214
1114756	**2223** A 215	1114818	**2217** A 214	1114900	**2217** A 214	1114964	**2217** A 214
1114757	**2223** A 215	1114819	**2217** A 214	1114901	**2217** A 214	1114965	**2217** A 214
1114758	**2223** A 215	1114820	**2217** A 214	1114902	**2221** A 215	1114966	**2223** A 215
1114759	**2223** A 215	1114822	**2223** A 215	1114903	**2217** A 214	1114967	**2223** A 215

A = **B =** **C =**

	pag.		pag.		pag.		pag.
1114968	**2223** A 215	1990242	**2221** A 215	1990321	**6036** A 212	1990395	**2221** A 215
1114969	**2223** A 215	1990243	**2223** A 215	1990325	**2223** A 215	1990396	**2217** A 214
1114970	**2217** A 214	1990244	**2217** A 214	1990326	**2220** A 215	1990397	**2223** A 215
1114971	**2217** A 214	1990245	**2221** A 215	1990326	**6075** A 212	1990398	**2217** A 214
1114972	**2217** A 214	1990246	**2217** A 214	1990328	**2217** A 214	1990399	**2223** A 215
1114973	**2217** A 214	1990247	**2217** A 214	1990333	**2217** A 214	1990400	**2217** A 214
1114974	**2217** A 214	1990247	**6005** A 216	1990335	**1691** A 458	1990401	**2223** A 215
1114975	**2217** A 214	1990248	**2217** A 214	1990337	**2217** A 214	1990403	**2223** A 215
1114976	**1691** A 458	1990249	**2217** A 214	1990339	**2217** A 214	1990404	**2223** A 215
1114977	**2223** A 215	1990250	**2217** A 214	1990340	**2221** A 215	1990405	**2223** A 215
1114978	**2217** A 214	1990251	**2217** A 214	1990342	**2223** A 215	1990406	**2223** A 215
1114979	**2217** A 214	1990252	**2217** A 214	1990344	**2217** A 214	1990407	**2223** A 215
1114982	**2217** A 214	1990253	**2217** A 214	1990346	**2220** A 215	1990408	**2223** A 215
1114984	**2217** A 214	1990254	**2217** A 214	1990347	**2220** A 215	1990409	**2217** A 214
1114985	**2217** A 214	1990255	**2217** A 214	1990347	**6075** A 212	1990410	**2217** A 214
1114986	**2223** A 215	1990256	**2217** A 214	1990348	**2217** A 214	1990411	**2217** A 214
1114987	**2217** A 214	1990257	**2217** A 214	1990349	**2223** A 215	1990412	**2217** A 214
1114988	**2217** A 214	1990258	**2217** A 214	1990350	**2223** A 215	1990413	**2223** A 215
1114989	**2223** A 215	1990259	**2217** A 214	1990352	**2217** A 214	1990414	**2223** A 215
1114990	**2217** A 214	1990260	**2217** A 214	1990353	**2223** A 215	1990415	**2223** A 215
1114991	**2223** A 215	1990261	**2217** A 214	1990354	**2217** A 214	1990417	**2217** A 214
1114992	**2217** A 214	1990262	**2217** A 214	1990355	**2217** A 214	1990418	**2223** A 215
1114993	**2217** A 214	1990263	**2217** A 214	1990356	**2223** A 215	1990419	**2223** A 215
1114996	**2220** A 215	1990264	**2217** A 214	1990357	**2223** A 215	1990420	**2217** A 214
1114997	**2217** A 214	1990265	**2221** A 215	1990358	**2217** A 214	1990421	**2217** A 214
1114999	**2217** A 214	1990266	**2217** A 214	1990359	**2223** A 215	1990423	**2217** A 214
19024204	**6043** A 16	1990267	**2217** A 214	1990360	**2223** A 215	1990424	**2217** A 214
19024204	**6043** A 211	1990268	**2217** A 214	1990361	**2217** A 214	1990427	**2223** A 215
1990202	**2217** A 214	1990269	**2217** A 214	1990362	**2223** A 215	1990428	**2217** A 214
1990205	**2223** A 215	1990270	**2217** A 214	1990363	**2217** A 214	1990429	**2217** A 214
1990209	**2217** A 214	1990271	**2217** A 214	1990364	**2223** A 215	1990430	**2221** A 215
1990212	**2217** A 214	1990272	**2217** A 214	1990365	**6045** A 216	1990431	**2217** A 214
1990213	**2221** A 215	1990273	**2217** A 214	1990366	**2223** A 215	1990434	**2217** A 214
1990214	**2217** A 214	1990274	**2217** A 214	1990367	**2217** A 214	1990435	**2220** A 215
1990215	**2221** A 215	1990275	**2217** A 214	1990369	**2223** A 215	1990436	**2221** A 215
1990216	**2221** A 215	1990276	**2217** A 214	1990370	**2223** A 215	1990437	**2217** A 214
1990217	**2221** A 215	1990277	**2217** A 214	1990371	**2223** A 215	1990438	**2220** A 215
1990220	**2217** A 214	1990278	**2217** A 214	1990372	**2223** A 215	1990439	**2221** A 215
1990221	**2223** A 215	1990279	**2217** A 214	1990373	**2223** A 215	1990440	**2217** A 214
1990222	**2223** A 215	1990280	**2223** A 215	1990374	**2223** A 215	1990441	**2223** A 215
1990223	**2220** A 215	1990285	**6005** A 216	1990375	**2217** A 214	1990443	**2217** A 214
1990224	**2217** A 214	1990291	**2217** A 214	1990376	**2217** A 214	1990445	**2217** A 214
1990225	**2217** A 214	1990296	**2217** A 214	1990377	**2220** A 215	1990446	**2217** A 214
1990226	**2217** A 214	1990297	**2223** A 215	1990378	**2217** A 214	1990447	**2221** A 215
1990227	**6004** A 216	1990298	**2217** A 214	1990379	**2223** A 215	1990448	**2220** A 215
1990228	**2223** A 215	1990299	**2223** A 215	1990380	**2221** A 215	1990449	**2217** A 214
1990229	**2217** A 214	1990300	**2223** A 215	1990381	**2221** A 215	1990450	**2217** A 214
1990230	**2217** A 214	1990302	**2223** A 215	1990382	**2217** A 214	1990451	**2223** A 215
1990231	**2217** A 214	1990303	**2217** A 214	1990383	**2217** A 214	1990452	**2223** A 215
1990232	**6005** A 216	1990304	**2223** A 215	1990384	**2217** A 214	1990453	**2223** A 215
1990233	**2217** A 214	1990307	**2217** A 214	1990385	**2223** A 215	1990454	**2217** A 214
1990234	**2217** A 214	1990308	**6075** A 212	1990386	**2217** A 214	1990455	**2223** A 215
1990235	**2217** A 214	1990309	**6075** A 212	1990387	**2223** A 215	1990456	**2217** A 214
1990236	**2221** A 215	1990310	**6036** A 212	1990388	**2217** A 214	1990457	**2223** A 215
1990237	**2217** A 214	1990311	**6075** A 212	1990389	**2221** A 215	1990458	**2217** A 214
1990238	**6004** A 216	1990312	**6075** A 212	1990390	**2217** A 214	1990459	**2217** A 214
1990239	**2217** A 214	1990315	**6075** A 212	1990391	**2217** A 214	1990460	**2217** A 214
1990240	**6005** A 216	1990318	**6075** A 212	1990393	**2217** A 214	1990462	**2217** A 214
1990241	**6004** A 216	1990319	**6036** A 212	1990394	**2223** A 215	1990463	**2217** A 214

A = **B =** **C =**

		pag.			pag.			pag.			pag.
1990464	**2217**	A 214	1993745	**6036**	A 212	1993839	**2223**	A 216	1993994	**6075**	A 212
1990466	**2223**	A 215	1993753	**2217**	A 214	1993840	**2217**	A 214	1993996	**2221**	A 215
1990467	**2223**	A 215	1993754	**6075**	A 212	1993841	**2217**	A 214	1993999	**2221**	A 215
1990468	**2217**	A 214	1993756	**6075**	A 212	1993842	**2217**	A 214	2040302	**2167**	A 213
1990469	**2223**	A 215	1993759	**6075**	A 212	1993847	**2223**	A 216	2057511	**2167**	A 213
1990470	**2217**	A 214	1993761	**6075**	A 212	1993849	**2221**	A 215	21020761	**2196**	A 207
1990471	**2223**	A 215	1993762	**6075**	A 212	1993850	**6075**	A 212	22506694	**2271**	A 15
1990473	**2220**	A 215	1993767	**6075**	A 212	1993851	**6036**	A 212	22506694	**2271**	A 207
1990474	**2223**	A 215	1993769	**6075**	A 212	1993852	**2217**	A 214	24506694	**2271**	A 15
1990475	**2217**	A 214	1993772	**2223**	A 216	1993854	**6075**	A 212	24506694	**2271**	A 207
1990476	**2223**	A 215	1993774	**6045**	A 216	1993855	**6075**	A 212	323-1062	**2196**	A 207
1990477	**2217**	A 214	1993775	**2223**	A 216	1993856	**2223**	A 216	323-1396	**2196**	A 207
1990478	**2217**	A 214	1993781	**6005**	A 216	1993859	**2217**	A 214	323489	**6109**	A 208
1990479	**2220**	A 215	1993782	**2223**	A 216	1993860	**2217**	A 214	323-490	**2196**	A 207
1990480	**2223**	A 215	1993783	**2223**	A 216	1993862	**6075**	A 212	323818	**6075**	A 212
1990481	**2223**	A 215	1993784	**6045**	A 216	1993863	**2223**	A 216	323834	**6075**	A 212
1990482	**2217**	A 214	1993785	**2220**	A 215	1993864	**2217**	A 214	323835	**6075**	A 212
1990483	**2217**	A 214	1993786	**2220**	A 215	1993866	**6075**	A 212	323836	**6075**	A 212
1990484	**2217**	A 214	1993788	**2217**	A 214	1993879	**6075**	A 212	323837	**6075**	A 212
1990485	**2217**	A 214	1993789	**6075**	A 212	1993880	**6075**	A 212	323839	**6075**	A 212
1990486	**6045**	A 216	1993790	**6075**	A 212	1993881	**6075**	A 212	323840	**6075**	A 212
1990487	**2223**	A 215	1993792	**6075**	A 212	1993886	**6075**	A 212	323849	**6075**	A 212
1990489	**2217**	A 214	1993793	**6075**	A 212	1993893	**6075**	A 212	323868	**6075**	A 212
1990490	**2217**	A 214	1993795	**2223**	A 216	1993894	**6075**	A 212	323869	**6075**	A 212
1990491	**2217**	A 214	1993796	**2223**	A 216	1993903	**6075**	A 212	323879	**6075**	A 212
1990492	**2223**	A 215	1993797	**2223**	A 216	1993905	**6075**	A 212	3471141	**2904**	A 209
1990493	**2217**	A 214	1993798	**2217**	A 214	1993914	**6075**	A 212	3471143	**2904**	A 209
1990494	**2221**	A 215	1993799	**6075**	A 212	1993917	**6075**	A 212	3471144	**2904**	A 209
1990495	**2217**	A 214	1993800	**6075**	A 212	1993921	**6075**	A 212	3471157	**1580**	A 209
1990496	**2223**	A 215	1993801	**6045**	A 216	1993922	**2217**	A 214	3471157	**3887**	B 218
1990497	**2223**	A 215	1993802	**2217**	A 214	1993924	**2217**	A 214	3471157	**4509K**	B 218
1990498	**6036**	A 212	1993803	**2217**	A 214	1993925	**2223**	A 216	3471159	**1580**	A 209
1990499	**6075**	A 212	1993804	**2223**	A 216	1993932	**2217**	A 214	3471159	**3887**	B 218
1991354	**2217**	A 214	1993805	**2217**	A 214	1993933	**2217**	A 214	3471159	**4509K**	B 218
1992019	**1691**	A 458	1993806	**2223**	A 216	1993934	**2217**	A 214	8000006	**6153**	A 15
1993700	**2217**	A 214	1993807	**2217**	A 214	1993935	**2223**	A 216	8000006	**6153**	A 208
1993701	**6075**	A 212	1993808	**2223**	A 216	1993936	**2223**	A 216	8000032	**4213**	C 217
1993702	**6075**	A 212	1993810	**2217**	A 214	1993937	**2223**	A 216	8000032	**6079**	A 207
1993703	**2223**	A 215	1993811	**2223**	A 216	1993938	**2223**	A 216	8000048	**6085**	A 208
1993704	**2223**	A 215	1993812	**2223**	A 216	1993939	**2223**	A 216	8000090	**6153**	A 15
1993705	**6075**	A 212	1993813	**2223**	A 216	1993940	**2223**	A 216	8000090	**6153**	A 208
1993707	**6036**	A 212	1993814	**2223**	A 216	1993941	**2217**	A 214	8000158	**6153**	A 15
1993708	**2217**	A 214	1993815	**2223**	A 216	1993942	**2223**	A 216	8000158	**6153**	A 208
1993709	**6036**	A 212	1993816	**2217**	A 214	1993943	**2223**	A 216	8000159	**6153**	A 15
1993712	**6075**	A 212	1993817	**6075**	A 212	1993944	**2223**	A 216	8000159	**6153**	A 208
1993713	**6036**	A 212	1993818	**6075**	A 212	1993947	**6075**	A 212	8000180	**6085**	A 208
1993719	**6036**	A 212	1993819	**6075**	A 212	1993950	**6075**	A 212	8000188	**6153**	A 15
1993723	**6075**	A 212	1993820	**2223**	A 216	1993951	**6075**	A 212	8000188	**6153**	A 208
1993726	**6075**	A 212	1993822	**2223**	A 216	1993954	**6075**	A 212	8000321	**2270**	A 15
1993728	**6036**	A 212	1993823	**2217**	A 214	1993955	**6075**	A 212	8000321	**2270**	A 207
1993729	**6036**	A 212	1993824	**2223**	A 216	1993956	**6075**	A 212	8000890	**6153**	A 15
1993732	**6036**	A 212	1993825	**2217**	A 214	1993957	**6075**	A 212	8000890	**6153**	A 208
1993738	**6075**	A 212	1993826	**6045**	A 216	1993959	**2217**	A 214	8000891	**6153**	A 15
1993739	**2223**	A 215	1993827	**2221**	A 215	1993963	**6075**	A 212	8000891	**6153**	A 208
1993740	**2217**	A 214	1993828	**2217**	A 214	1993970	**6075**	A 212	8000893	**6153**	A 15
1993741	**6075**	A 212	1993829	**6075**	A 212	1993971	**6075**	A 212	8000893	**6153**	A 208
1993742	**6036**	A 212	1993832	**6075**	A 212	1993981	**6075**	A 212	8000944	**6153**	A 15
1993743	**2217**	A 214	1993833	**2223**	A 216	1993986	**6075**	A 212	8000944	**6153**	A 208
1993744	**6075**	A 212	1993837	**6075**	A 212	1993988	**6075**	A 212	8000978	**6153**	A 15

A = **B =** **C =**

8000978	**6153** A 208	9000851	**4213** C 217
8000981	**6153** A 15	9000853	**2270** A 15
8000981	**6153** A 208	9000853	**2270** A 207
9000751	**6077** A 208	9000853	**4213** C 217
9000756	**6077** A 208	9000854	**2271** A 15
9000758	**6077** A 208	9000854	**2271** A 207
9000773	**2276** A 208	9000857	**2271** A 15
9000786	**2270** A 15	9000857	**2271** A 207
9000786	**2270** A 207	9000858	**2271** A 15
9000786	**4213** C 217	9000858	**2271** A 207
9000794	**2196** A 207	9000859	**2196** A 207
9000798	**2270** A 15	9000860	**2270** A 15
9000798	**2270** A 207	9000860	**2270** A 207
9000798	**4213** C 217	9000860	**4213** C 217
9000804	**2270** A 15	9000861	**2270** A 15
9000804	**2270** A 207	9000861	**2270** A 207
9000804	**4213** C 217	9000861	**4213** C 217
9000805	**4213** C 217	9000862	**4213** C 217
9000805	**6109** A 208	9000863	**2270** A 15
9000806	**2270** A 15	9000863	**2270** A 207
9000806	**2270** A 207	9000863	**4213** C 217
9000806	**4213** C 217	9000864	**4213** C 217
9000812	**4213** C 217	9000865	**4213** C 217
9000812	**6109** A 208	9000866	**2270** A 15
9000819	**2270** A 15	9000866	**2270** A 207
9000819	**2270** A 207	9000866	**4213** C 217
9000819	**4213** C 217	9000867	**2270** A 15
9000820	**2270** A 15	9000867	**2270** A 207
9000820	**2270** A 207	9000867	**4213** C 217
9000820	**4213** C 217	9000871	**2271** A 15
9000821	**2270** A 15	9000871	**2271** A 207
9000821	**2270** A 207	9000872	**2271** A 15
9000821	**4213** C 217	9000872	**2271** A 207
9000822	**2270** A 15	9000873	**2271** A 15
9000822	**2270** A 207	9000873	**2271** A 207
9000822	**4213** C 217	9000879	**2271** A 15
9000833	**2196** A 207	9000879	**2271** A 207
9000834	**2270** A 15	9000880	**2271** A 15
9000834	**2270** A 207	9000880	**2271** A 207
9000834	**4213** C 217	9000882	**2271** A 15
9000835	**2270** A 15	9000882	**2271** A 207
9000835	**2270** A 207	9000884	**2271** A 15
9000835	**4213** C 217	9000884	**2271** A 207
9000836	**2271** A 15	9000885	**2271** A 15
9000836	**2271** A 207	9000885	**2271** A 207
9000837	**2196** A 207	9000889	**2271** A 15
9000839	**2196** A 207	9000889	**2271** A 207
9000840	**2196** A 207	9000895	**2271** A 15
9000841	**2271** A 15	9000895	**2271** A 207
9000841	**2271** A 207	9000899	**2270** A 15
9000842	**2271** A 15	9000899	**2270** A 207
9000842	**2271** A 207	9000899	**4213** C 217
9000844	**4213** C 217	9000900	**4213** C 217
9000847	**2196** A 207	9000902	**6085** A 208
9000850	**2270** A 15	9000932	**6085** A 208
9000850	**2270** A 207	9000934	**6085** A 208
9000850	**4213** C 217	9000936	**2270** A 15
9000851	**2270** A 15	9000952	**2270** A 15
9000851	**2270** A 207	9000952	**6085** A 208

9000965	**2270** A 15	532014	**3425** A 468
9000967	**6085** A 208	532014	**3764** B 463
96208781	**2196** A 207	532014	**3771** B 463
96208782	**2196** A 207	532016	**2898** A 454
96208783	**2196** A 207	532016	**3764** B 463
96208785	**2196** A 207	532016	**3767** B 464
96275481	**2344** A 207	532017	**2664** A 442
96325258	**2344** A 207	532017	**3424** A 467
96451753	**2344** A 207	532017	**3764** B 463
96518887	**2344** A 207	532018	**3031** A 444
96627034	**6241** A 15	532018	**3425** A 468
96627034	**6241** A 208	532018	**3764** B 463
96843574	**6241** A 15	532018	**3771** B 463
96843574	**6241** A 208	532020	**2750** A 443
		532020	**3424** A 467
		532020	**3764** B 463
DUCELLIER		532021	**2608** A 442
532000	**2664** A 442	532021	**3424** A 467
532000	**3424** A 467	532021	**3764** B 463
532000	**3764** B 463	532023	**2608** A 442
532001	**2664** A 442	532023	**3424** A 467
532001	**3424** A 467	532023	**3764** B 463
532001	**3764** B 463	532024	**1625** A 436
532002	**3031** A 444	532024	**3764** B 463
532002	**3425** A 468	532025	**1626** A 436
532002	**3764** B 463	532025	**3764** B 463
532002	**3771** B 463	532026	**2750** A 443
532003	**3031** A 444	532026	**3424** A 467
532003	**3425** A 468	532026	**3764** B 463
532003	**3764** B 463	532027	**1625** A 436
532003	**3771** B 463	532027	**3764** B 463
532004	**3031** A 444	533000	**2750** A 443
532004	**3425** A 468	533000	**3764** B 463
532004	**3764** B 463	533001	**2659** A 442
532004	**3771** B 463	533001	**3764** B 463
532005	**2750** A 443	533002	**2750** A 443
532005	**3424** A 467	533002	**3764** B 463
532005	**3764** B 463	533003	**2750** A 443
532007	**2750** A 443	533003	**3764** B 463
532007	**3764** B 463	533004	**2750** A 443
532008	**3031** A 444	533004	**3764** B 463
532008	**3425** A 468	534002	**3764** B 463
532008	**3764** B 463	534003	**2750** A 443
532008	**3771** B 463	534003	**3764** B 463
532009	**3031** A 444	534004	**2750** A 443
532009	**3425** A 468	534004	**3764** B 463
532009	**3764** B 463	534005	**2750** A 443
532009	**3771** B 463	534005	**3764** B 463
532010	**3031** A 444	534007	**2750** A 443
532010	**3425** A 468	534007	**3764** B 463
532010	**3764** B 463	534007B	**3134** A 453
532010	**3771** B 463	534009	**3136** A 454
532011	**2659** A 442	534009	**3764** B 463
532011	**3764** B 463	534017A	**3137** A 454
532012	**3133** A 444	534023	**3221** A 436
532012	**3424** A 467	534023	**3764** B 463
532012	**3764** B 463	534027	**3129** A 453
532014	**3146** A 445	534027	**3764** B 463
		534028	**3129** A 453

A = **B =** **C =**

	pag.		pag.		pag.		pag.
534028	**3764** B 463	538006	**3772** B 463	6127	**3774** B 463	6190	**2750** A 443
534029	**3221** A 436	6005	**2219** A 445	6135	**2609** A 442	6190	**3764** B 463
534029	**3764** B 463	6010B	**2386** A 441	6135	**3752** B 462	6192	**2724** A 450
534031	**3221** A 436	6018	**2396** A 445	6135	**3764** B 463	6192	**3768** B 463
534031	**3764** B 463	6018	**3751** B 462	6139	**2900** A 444	6192	**3772** B 463
534032	**3221** A 436	6018	**3753** B 462	6139	**3752** B 462	6193	**2724** A 450
534032	**3764** B 463	6020	**2653** A 442	6139	**3764** B 463	6193	**3768** B 463
534035	**3129** A 453	6020	**3752** B 462	6155	**2659** A 442	6193	**3772** B 463
534035	**3764** B 463	6020	**3764** B 463	6155	**3764** B 463	6200	**2897** A 451
534036	**3129** A 453	6020A	**2651** A 442	6160	**2724** A 450	6200	**3766** B 463
534036	**3764** B 463	6035	**2653** A 442	6160	**3764** B 463	6200	**3772** B 463
534039	**3221** A 436	6035	**3764** B 463	6160	**3768** B 463	6202	**2900** A 444
534039	**3764** B 463	6035A	**2651** A 442	6160	**3772** B 463	6202	**3424** A 467
534042	**3221** A 436	6040	**3753** B 462	6161	**2659** A 442	6202	**3764** B 463
534042	**3764** B 463	6040	**3754** B 462	6161	**3764** B 463	6202	**3770** B 463
534043	**3221** A 436	6045	**2480** A 448	6162	**2664** A 442	6203	**2664** A 442
534043	**3764** B 463	6045	**3764** B 463	6162	**3764** B 463	6203	**3764** B 463
534044	**3221** A 436	6048	**2386** A 441	6169	**3021** A 451	6206	**2664** A 442
534044	**3764** B 463	6056	**2724** A 450	6169	**3754** B 462	6206	**3764** B 463
534045	**1627** A 436	6056	**3764** B 463	6169	**3765** B 463	6207	**2862** A 450
534045	**3764** B 463	6056	**3768** B 463	6176	**2725** A 443	6207	**3764** B 463
534046	**1529** A 436	6056	**3772** B 463	6176	**3424** A 467	6207	**3768** B 463
534046	**3764** B 463	6068	**1851** A 448	6176	**3764** B 463	6207	**3772** B 463
534047	**3221** A 436	6068	**3751** B 462	6177	**2862** A 450	6207A	**2862** A 450
534047	**3764** B 463	6068A	**1851** A 448	6177	**3764** B 463	6207A	**4516K** B 465
534048	**1529** A 436	6068A	**3751** B 462	6177	**3768** B 463	6207B	**2862** A 450
534048	**3764** B 463	6073A	**2651** A 442	6177	**3772** B 463	6207B	**4516K** B 465
534049	**1627** A 436	6076	**1715** A 448	6178AB	**2775** A 443	6207C	**2862** A 450
534049	**3764** B 463	6076	**3751** B 462	6178AB	**3766** B 463	6207C	**4516K** B 465
534050	**1529** A 436	6076	**3754** B 462	6178AB	**3772** B 463	6208	**2800** A 454
534050	**3764** B 463	6079	**2599** A 449	6178CD	**3030** A 444	6208	**3751** B 462
534051	**1529** A 436	6079	**3751** B 462	6178CD	**3766** B 463	6208	**3764** B 463
534051	**3764** B 463	6081	**2653** A 442	6178CD	**3772** B 463	6212	**2750** A 443
534052	**1529** A 436	6081	**3764** B 463	6180	**2600** A 449	6212	**3424** A 467
534052	**3764** B 463	6083	**2658** A 450	6180	**3764** B 463	6212	**3770** B 463
534054	**3221** A 436	6083	**3764** B 463	6180	**3772** B 463	6215	**2795** A 443
534054	**3764** B 463	6083	**3774** B 463	6180	**3774** B 463	6215	**3764** B 463
534055	**3221** A 436	6083BCD	**2658** A 450	6182	**2777** A 450	6216	**2750** A 443
534055	**3764** B 463	6097	**3182** A 452	6182	**3766** B 463	6216	**3424** A 467
534056	**3764** B 463	6097	**3751** B 462	6182	**3772** B 463	6216	**3764** B 463
534057	**3221** A 436	6098	**1672** A 447	6183AB	**3770** B 463	6217A	**2889** A 454
534057	**3764** B 463	6098	**3751** B 462	6183B	**3770** B 463	6217A	**3764** B 463
536001	**3020** A 451	6099	**2658** A 450	6183CFG	**2664** A 442	6217A	**3770** B 463
536001	**3766** B 463	6099	**3764** B 463	6183CFG	**3424** A 467	6217B/H	**2898** A 454
536001	**3771** B 463	6099	**3772** B 463	6183CFG	**3764** B 463	6217B/H	**3764** B 463
538000	**2897** A 451	6106	**2588** A 449	6183CFG	**3773** B 463	6217B/H	**3767** B 464
538000	**3766** B 463	6106	**3751** B 462	6184	**2724** A 450	6219	**2608** A 442
538000	**3772** B 463	6109	**2724** A 450	6184	**3768** B 463	6219	**3424** A 467
538002	**3097** A 452	6109	**3764** B 463	6184	**3772** B 463	6219	**3764** B 463
538002	**3766** B 463	6109	**3768** B 463	6185	**2608** A 442	6219	**3770** B 463
538002	**3772** B 463	6109	**3772** B 463	6185	**3424** A 467	6220	**2750** A 443
538003	**2897** A 451	6113	**2395** A 441	6185	**3764** B 463	6220	**3424** A 467
538003	**3766** B 463	6113	**3751** B 462	6185	**3770** B 463	6220	**3764** B 463
538003	**3772** B 463	6113	**3752** B 462	6187	**2664** A 442	6223	**2899** A 444
538005	**3135** A 452	6125	**2591** A 449	6187	**3424** A 467	6223	**3764** B 463
538005	**3766** B 463	6125	**3751** B 462	6187	**3764** B 463	6224	**2664** A 442
538005	**3772** B 463	6127	**2600** A 449	6189	**2750** A 443	6224	**3424** A 467
538006	**3097** A 452	6127	**3764** B 463	6189	**3424** A 467	6224	**3764** B 463
538006	**3766** B 463	6127	**3772** B 463	6189	**3770** B 463	6224	**3773** B 463

A = **B =** **C =**

	pag.
6226	**2750** A 443
6226	**3424** A 467
6226	**3764** B 463
6227AB	**2664** A 442
6227AB	**3752** B 462
6227AB	**3764** B 463
6227CD	**2664** A 442
6227CD	**3764** B 463
6229	**1637** A 441
6229	**3766** B 463
6230A	**2857** A 450
6230A	**3766** B 463
6230A	**3772** B 463
6230B	**2897** A 451
6230B	**3766** B 463
6230B	**3772** B 463
6231ABD	**2664** A 442
6231ABD	**3424** A 467
6231ABD	**3764** B 463
6231C	**3031** A 444
6231C	**3425** A 468
6231C	**3764** B 463
6231C	**3771** B 463
6232	**2600** A 449
6232	**3764** B 463
6232	**3768** B 463
6232	**3772** B 463
6233	**2600** A 449
6233	**3764** B 463
6233	**3768** B 463
6233	**3772** B 463
6236	**2929** A 444
6236	**3764** B 463
6236	**3773** B 463
6237	**2750** A 443
6237	**3764** B 463
6238	**2750** A 443
6238	**3764** B 463
6239	**3020** A 451
6239	**3764** B 463
6239	**3766** B 463
6239	**3771** B 463
6242	**2750** A 443
6242	**3424** A 467
6242	**3764** B 463
6244	**2899** A 444
6244	**3764** B 463
6245	**2899** A 444
6245	**3764** B 463
6246	**3764** B 463
6247	**3424** A 467
6247	**3764** B 463

ELMOT

	pag.
802004000.0	**2171** A 320
802006000.0	**2171** A 320
802007000.0	**2171** A 320
R80.04	**2171** A 320
R80.06	**2171** A 320
R80.07	**2171** A 320

FEMSA

	pag.
9000333611	**0133** A 157
9000335417	**1951** A 222
MOA 12-10	**3026** A 223
MOA 12-10	**4061** B 229
MOA 12-10	**4077** B 230
MOA 12-13	**3219** A 223
MOA 12-13	**4061** B 229
MOA 12-13	**4077** B 230
MOA 12-2	**1592** A 223
MOA 12-2	**4061** B 229
MOA 12-2	**4077** B 230
MOA 12-8	**3219** A 223
MOA 12-8	**4061** B 229
MOA 12-8	**4077** B 230
MOB 12-1	**3027** A 223
MOB 12-1	**4061** B 229
MOB 12-1	**4077** B 230
MOB 12-2	**3157** A 223
MOB 12-2	**4061** B 229
MOB 12-2	**4077** B 230
MOC 12-10	**1628** A 226
MOC 12-10	**4060** B 229
MOC 12-10	**4074** B 229
MOC 12X-5	**4060** B 229
MOC 12X-5	**4074** B 229
MOE 12-7	**1952** A 221
MOE 12-7	**3654** B 190
MOE 12-7	**3664** B 191
MOK 12-1	**3176** A 220
MOK 12-1	**4061** B 229
MOK 12-1	**4077** B 230
MOL 12-1	**1952** A 221
MOL 12-1	**3654** B 190
MOL 12-1	**3664** B 191
MRC 12-20	**2821** A 226
MRC 12-20	**3853** B 345
MRC 12-21	**2821** A 226
MRC 12-21	**3853** B 345
MRE 12-15	**4062** B 229
MRE 12-21	**4062** B 229
MRE 12-22	**4062** B 229
MRE 12-9	**4062** B 229
MRE 24-14	**4062** B 229
MRF 12-14	**3115** A 222
MRF 12-14	**4063** B 230
MRF 12-14	**4068** B 229
MRF 12-15	**3116** A 222
MRF 12-15	**4063** B 230
MRF 12-15	**4068** B 229
MRF 12-16	**3116** A 222
MRF 12-16	**4063** B 230
MRF 12-16	**4068** B 229
MRF 12-17	**1951** A 222
MRF 12-17	**4068** B 229
MRF 12-18	**1921** A 222
MRF 12-18	**4066** B 230
MRF 12-18	**4068** B 229
MRF 12-21	**3117** A 222
MRF 12-21	**4065** B 230
MRF 12-21	**4068** B 229
MRF 12-24	**3114** A 222
MRF 12-24	**4063** B 230
MRF 12-24	**4068** B 229
MRF 12-26	**3116** A 222
MRF 12-26	**4063** B 230
MRF 12-26	**4068** B 229
MRF 12-3	**3080** A 221
MRF 12-3	**4063** B 230
MRF 12-3	**4068** B 229
MRF 12-5	**3080** A 221
MRF 12-5	**4063** B 230
MRF 12-5	**4068** B 229
MRF 24-11	**1695** A 221
MRF 24-11	**4063** B 230
MRF 24-11	**4068** B 229
MRF 24-13	**3116** A 222
MRF 24-13	**4063** B 230
MRF 24-13	**4068** B 229
MRF 24-23	**3114** A 222
MRF 24-23	**4066** B 230
MRF 24-23	**4068** B 229
MTA 12-1	**2781** A 224
MTA 12-1	**3657** B 190
MTA 12-1	**4061** B 229
MTA 12-13	**2820** A 224
MTA 12-13	**3657** B 190
MTA 12-13	**4061** B 229
MTA 12-14	**2796** A 224
MTA 12-14	**3831** B 344
MTA 12-14	**4061** B 229
MTA 12-19	**3015** A 224
MTA 12-19	**4061** B 229
MTA 12-19	**4077** B 230
MTA 12-20	**3028** A 225
MTA 12-20	**3657** B 190
MTA 12-20	**4061** B 229
MTA 12-3	**3052** A 225
MTA 12-3	**3657** B 190
MTA 12-3	**4061** B 229
MTA 12-30	**2938** A 224
MTA 12-30	**3657** B 190
MTA 12-30	**4061** B 229
MTA 12-37	**3015** A 224
MTA 12-37	**4061** B 229
MTA 12-37	**4077** B 230
MTA 12-38	**3015** A 224
MTA 12-38	**3657** B 190
MTA 12-38	**4061** B 229
MTA 12-39	**3015** A 224
MTA 12-39	**3657** B 190
MTA 12-39	**4061** B 229
MTA 12-4	**2783** A 224
MTA 12-40	**3035** A 225
MTA 12-40	**3657** B 190
MTA 12-40	**4061** B 229
MTA 12-41	**2820** A 224
MTA 12-42	**3028** A 225
MTA 12-42	**3657** B 190
MTA 12-42	**4061** B 229
MTA 12-43	**3015** A 224
MTA 12-43	**4061** B 229
MTA 12-43	**4077** B 230
MTA 12-6	**2797** A 224
MTA 12-6	**3657** B 190
MTA 12-6	**4061** B 229
MTA 12-7	**3029** A 225
MTA 12-H23	**2797** A 224
MTA 12-H24	**3029** A 225
MTA 12-H25	**2781** A 224
MTA 12-H33	**2796** A 224
MTA 12-H35	**2781** A 224
MTA 12-P1	**2781** A 224
MTA 12-P1	**3657** B 190
MTA 12-P1	**4061** B 229
MTA 12-P15	**2796** A 224
MTA 12-P19	**3015** A 224
MTA 12-P3	**3052** A 225
MTA 12-P30	**2938** A 224
MTA 12-P31	**2781** A 224
MTA 12-P32	**2796** A 224
MTA 12-P7	**3029** A 225
MTA 12-P7	**3831** B 344
MTA 12-P7	**4061** B 229
MTB 12-1	**2782** A 224
MTB 12-1	**3926** B 303
MTB 12-1	**4073** B 229
MTC 12-20	**2821** A 226
MTC 252-2	**3234** A 201
MTC 252-2	**3234** A 228
MTC 252-2	**3735** B 206
MTC 252-6	**3234** A 201
MTC 252-6	**3234** A 228
MTC 252-6	**3735** B 206
MTC 252-7	**3234** A 201
MTC 252-7	**3234** A 228
MTC 252-7	**3735** B 206
MTC 402-15	**3234** A 201
MTC 402-15	**3234** A 228
MTC 402-15	**3735** B 206
MTC 402-2	**3234** A 201
MTC 402-2	**3234** A 228
MTC 402-2	**3735** B 206
MTC 52-1	**2747** A 220
MTC 52-1	**3601** B 460
MTC 52-1	**3752** B 462
MTC 52-2	**2747** A 220
MTC 52-2	**3601** B 460
MTC 52-2	**3752** B 462
MTC 82-1	**2753** A 220
MTC 82-1	**4073** B 229

A = **B =** **C =**

MTC 82-1	**4075** B	229
MTC 82-4	**2753** A	220
MTC 82-4	**4073** B	229
MTC 82-4	**4075** B	229
MTC 82-6	**2753** A	220
MTC 82-6	**4073** B	229
MTC 82-6	**4075** B	229
MTC 82-7	**2753** A	220
MTC 82-7	**4073** B	229
MTC 82-7	**4075** B	229
MTD 12-1	**1127** A	331
MTD 12-1	**4073** B	229
MTD 12-1	**4075** B	229
MTD 12-14	**2674** A	321
MTD 12-14	**4073** B	229
MTD 12-14	**4075** B	229
MTD 12-18	**1670** A	226
MTD 12-18	**4073** B	229
MTD 12-18	**4075** B	229
MTD 12-19	**2674** A	321
MTD 12-19	**4073** B	229
MTD 12-19	**4075** B	229
MTD 12-9	**2674** A	321
MTD 12-H5	**1127** A	331
MTD 12-H8	**2674** A	321
MTD 12-P6	**2674** A	321
MTD 12-V9	**2674** A	321
MTE 12-1	**1539** A	293
MTE 12-1	**4069** B	229
MTE 12-1	**4070** B	229
MTH 24-1	**0030** A	167
MTH 24-1	**0030** A	228
MTH 24-1	**0030** A	336
MTH 24-2	**0030** A	167
MTH 24-2	**0030** A	228
MTH 24-2	**0030** A	336
MTH 24-4	**0030** A	167
MTH 24-4	**0030** A	228
MTH 24-4	**0030** A	336
MTJ 12-1	**4061** B	229
MTL 12-1	**2403** A	158
MTL 12-1	**3653** B	190
MTL 12-1	**3654** B	190
MTL 12-10	**3653** B	190
MTL 12-10	**3654** B	190
MTL 12-11	**0133** A	157
MTL 12-11	**3653** B	190
MTL 12-11	**3654** B	190
MTL 12-14	**2040** A	158
MTL 12-14	**3653** B	190
MTL 12-14	**3654** B	190
MTL 12-16	**2822** A	227
MTL 12-16	**3653** B	190
MTL 12-16	**3654** B	190
MTL 12-2	**2822** A	227
MTL 12-21	**2040** A	158
MTL 12-21	**3653** B	190
MTL 12-21	**3654** B	190
MTL 12-3	**2822** A	227
MTL 12-3	**3653** B	190
MTL 12-3	**3654** B	190
MTL 12-4	**2402** A	158
MTL 12-5	**0133** A	157
MTL 12-6	**2040** A	158
MTL 12-6	**3653** B	190
MTL 12-6	**3654** B	190
MTL 12-8	**2040** A	158
MTL 12-8	**3653** B	190
MTL 12-8	**3654** B	190
MTL 12-9	**2402** A	158
MTL 12-9	**3653** B	190
MTL 12-9	**3654** B	190
MTO 51-1	**2743** A	220
MTO 51-1	**3601** B	460
MTO 51-1	**3602** B	460
MTO 51-2	**2743** A	220
MTO 51-2	**3601** B	460
MTO 51-2	**3602** B	460
MTO 65-1	**2742** A	220
MTO 65-1	**4061** B	229
MTO 82-5	**0014** A	319
MTO 82-5	**4073** B	229
MTO 82-5	**4075** B	229
MTP 12-1	**2825** A	227
MTP 12-1	**3654** B	190
MTP 12-1	**3664** B	191
MTP 12-16	**2825** A	227
MTP 12-16	**3654** B	190
MTP 12-16	**3664** B	191
MTP 12-17	**3064** A	227
MTP 12-17	**3654** B	190
MTP 12-17	**3664** B	191
MTP 12-3	**3064** A	227
MTP 12-3	**3654** B	190
MTP 12-3	**3664** B	191
MTP 12-5	**3064** A	227
MTP 12-5	**3654** B	190
MTP 12-5	**3664** B	191
MTP 24-2	**3079** A	227
MTP 24-2	**3654** B	190
MTP 24-2	**3664** B	191
MTS 12-1	**2730** A	318
MTS 12-1	**4074** B	229
MTS 12-1	**4076** B	229
MTS 12-10	**2819** A	226
MTS 12-10	**4060** B	229
MTS 12-10	**4074** B	229
MTS 12-22	**2730** A	318
MTS 12-22	**4074** B	229
MTS 12-22	**4076** B	229
MTS 12-23	**2730** A	318
MTS 12-23	**4074** B	229
MTS 12-23	**4076** B	229
MTS 12-29	**2730** A	318
MTS 12-29	**4074** B	229
MTS 12-29	**4076** B	229
MTS 12-34	**2730** A	318
MTS 12-34	**4074** B	229
MTS 12-34	**4076** B	229
MTS 12-37	**2819** A	226
MTS 12-37	**4060** B	229
MTS 12-37	**4074** B	229
MTS 12-39	**2730** A	318
MTS 12-39	**4074** B	229
MTS 12-39	**4076** B	229
MTS 12-42	**2730** A	318
MTS 12-42	**4074** B	229
MTS 12-42	**4076** B	229
MTS 12-47	**2730** A	318
MTS 12-47	**4074** B	229
MTS 12-47	**4076** B	229
MTS 12-48	**2730** A	318
MTS 12-48	**4074** B	229
MTS 12-48	**4076** B	229
MTS 12-50	**2819** A	226
MTS 12-50	**4060** B	229
MTS 12-50	**4074** B	229
MTS 12-P17	**2819** A	226
MTS 12-P19	**2730** A	318
MTS 12-P2	**2730** A	318
MTS 12-P20	**2730** A	318
MTS 12-P29	**2730** A	318
MTS 12-V13	**2730** A	318
MTS 12-V25	**2730** A	318
MTS 12-V26	**2819** A	226
MTU 12-1	**4074** B	229
MTV 12-15	**3028** A	225
MTV 12-4	**3015** A	224
MTV 12-4	**3657** B	190
MTV 12-4	**4061** B	229
MTV 12-5	**3028** A	225
MTV 12-5	**3657** B	190
MTV 12-5	**4061** B	229
MTV 12-6	**3015** A	224
MTV 12-6	**3657** B	190
MTV 12-6	**4061** B	229
MTV 12-7	**3028** A	225
MTV 12-7	**3657** B	190
MTV 12-7	**4061** B	229
MTV 12-8	**3015** A	224
MTV 12-8	**3657** B	190
MTV 12-8	**4061** B	229
MTV 12-L5	**3028** A	225

FIAT

131955508	**2092** A	317
134705880	**4213** C	217
134705880	**6079** A	207
4002986	**2641** A	334
4007134	**0016** A	332
4007134	**3409** A	349
4007134	**3412** B	353
4007134	**3423** A	352
4010196	**0122** A	334
4018133	**2684** A	320
4029765	**0995** A	332
4044309	**0319** A	334
4050812	**2681** A	320
4052386	**1126** A	420
4056575	**3409** A	349
4056575	**3412** B	353
4056575	**3423** A	352
4058204	**2684** A	320
4058204	**3406** A	348
4060912	**2681** A	320
4060919	**2681** A	320
4060920	**2681** A	320
4064058	**1127** A	331
4064058	**3407** A	349
4075239	**1481** A	337
4076548	**2666** A	333
4076548	**3418** A	351
4082457	**2666** A	333
4082457	**3418** A	351
4085959	**2581** A	331
4085959	**3407** A	349
4085977	**2581** A	331
4085977	**3407** A	349
4104783	**0090** A	334
4109803	**2763** A	321
4109804	**2763** A	321
4109804	**3406** A	348
4111220	**2685** A	321
4112049	**2685** A	321
4112049	**3406** A	348
4117201	**2500** A	323
4117201	**3415** A	350
4117351	**2499** A	320
4117351	**3405** A	348
4117464	**2499** A	320
4117464	**3405** A	348
4126193	**2681** A	320
4126193	**3406** A	348
4127580	**0033** A	168
4127580	**0033** A	337
4130651	**2731** A	318
4130796	**2641** A	334
4142222	**2730** A	318
4142222	**3415** A	350
4142223	**2730** A	318
4142223	**3415** A	350
4143828	**2730** A	318
4145211	**2758** A	332
4145211	**3407** A	349
4152196	**2730** A	318
4152196	**3415** A	350
4156064	**2674** A	321
4156064	**3419** A	351
4162784	**2674** A	321
4162784	**3419** A	351
4166660	**2666** A	333
4166660	**3418** A	351
4166664	**2666** A	333
4166664	**3418** A	351

A = **B =** **C =**

	pag.
4169093	**3337** A 337
4169095	**2910** A 152
4169096	**2910** A 152
4169912	**2733** A 325
4169912	**3420** A 352
4172004	**2733** A 325
4172004	**3420** A 352
4172113	**2733** A 325
4172119	**2751** A 325
4172119	**3420** A 352
4179626	**3332** A 166
4181961	**2730** A 318
4181961	**3415** A 350
4187122	**3337** A 337
4187587	**2733** A 325
4187587	**3420** A 352
4187590	**2733** A 325
4187593	**2751** A 325
4198226	**2730** A 318
4198227	**2730** A 318
4198600	**2730** A 318
4198601	**2730** A 318
4199576	**3341** A 337
4201542	**2850** A 332
4201542	**3412** B 353
4201542	**3423** A 352
4201543	**2850** A 332
4201543	**3412** B 353
4201543	**3423** A 352
4204698	**2730** A 318
4204699	**2730** A 318
4205474	**2850** A 332
4205474	**3412** B 353
4205474	**3423** A 352
4206634	**2674** A 321
4206634	**3419** A 351
4229113	**2730** A 318
4229114	**2730** A 318
4231018	**2733** A 325
4231018	**3420** A 352
4232191	**2733** A 325
4232191	**3420** A 352
4234741	**2733** A 325
4243267	**2850** A 332
4243428	**2850** A 332
4262641	**2810** A 142
4269114	**2733** A 325
4269114	**3420** A 352
4285916	**2674** A 321
4287971	**2829** A 318
4287972	**2829** A 318
4288328	**2829** A 318
4288329	**2829** A 318
4291804	**2829** A 318
4293672	**2896** A 322
4293672	**3419** A 351
4294494	**2674** A 321
4294494	**3419** A 351
4294495	**2674** A 321

	pag.
4294495	**3419** A 351
4392461	**3127** A 140
4412878	**2974** A 145
4443494	**3160** A 318
4469693	**1511** A 279
4470377	**2922** A 140
4470378	**3144** A 318
4474599	**2674** A 321
4474612	**2963** A 333
4474714	**2674** A 321
4474746	**2674** A 321
4474747	**2674** A 321
4474747	**3419** A 351
4474762	**2674** A 321
4474805	**2730** A 318
4474851	**2829** A 318
4474852	**2829** A 318
4474917	**2730** A 318
4474976	**2674** A 321
4474979	**2674** A 321
4475025	**2674** A 321
4475130	**2674** A 321
46414994	**1929** A 311
46415504	**1929** A 311
46416879	**1929** A 311
46416897	**1929** A 311
46451895	**2054** A 317
46463250	**2054** A 317
46468696	**2111** A 123
4682999	**2910** A 152
4684280	**3332** A 166
4691200	**2936** A 152
4692477	**2853** A 327
4699704	**3040** A 327
4699705	**3040** A 327
4701920	**3040** A 327
4702248	**3040** A 327
4706008	**3040** A 327
4706720	**3023** A 328
4706931	**3040** A 327
4709418	**3053** A 329
4710224	**3040** A 327
4711699	**3040** A 327
4712894	**3023** A 328
4713805	**3040** A 327
4713806	**2853** A 327
4713807	**2853** A 327
4715701	**3053** A 329
4717605	**1481** A 337
4723282	**3053** A 329
4728682	**3039** A 153
4735444	**3153** A 329
4737754	**3090** A 326
4737755	**3090** A 326
4737756	**3090** A 326
4737759	**3090** A 326
4737760	**3153** A 329
4737761	**3153** A 329
4738575	**2963** A 333

	pag.
4741699	**3090** A 326
4745849	**3090** A 326
4745930	**3090** A 326
4752212	**3090** A 326
4752403	**3090** A 326
4752912	**3090** A 326
4759929	**3090** A 326
4988513	**2860** A 419
5111319	**3122** A 326
5415859	**2857** A 450
5490808	**2897** A 451
55193356	**6136** A 23
55193356	**6136** A 253
587624	**0033** A 168
587624	**0033** A 337
5933930	**3168** A 323
5959701	**1511** A 279
5972684	**3120** A 318
5984563	**3199** A 115
5985182	**3199** A 115
5985556	**3174** A 323
5991832	**3174** A 323
5996771	**3168** A 323
5997307	**3127** A 140
5997309	**3127** A 140
61227993	**3317** A 166
7501995	**2922** A 140
7533231	**1560** A 320
7533231	**3806** B 342
7580192	**1612** A 111
7589547	**1631** A 313
7589655	**1631** A 313
7679933	**1747** A 314
7696591	**1747** A 314
7733966	**1929** A 311
7772459	**1929** A 311
7772462	**1929** A 311
7785949	**1929** A 311
79016156	**2963** A 333
802391	**0014** A 319
804898	**0995** A 332
807887	**3404** A 347
809740	**0016** A 332
809740	**3409** A 349
809740	**3412** B 353
809740	**3423** A 352
82374433	**3144** A 318
852962	**0090** A 334
852962	**3853** B 345
870343	**0995** A 332
870374	**1091** A 320
891052	**0995** A 332
8961386	**0033** A 168
8961386	**0033** A 337
8962211	**0033** A 168
8962211	**0033** A 337
8962232	**0033** A 168
8962232	**0033** A 337
8962234	**3341** A 337

	pag.
8962345	**3341** A 337
8962534	**2856** A 151
971961	**2641** A 334
989554	**0092** A 320

FIAT-ROM

2130.000-4/12	**2860** A 419

FORD

1057661	**6218** A 17
1057661	**6218** A 231
1076141	**6218** A 17
1076141	**6218** A 231
1197912	**6218** A 17
1197912	**6218** A 231
1209193	**6218** A 17
1209193	**6218** A 231
1387091	**6177** A 17
1387091	**6177** A 233
1387092	**6177** A 17
1387092	**6177** A 233
1480550	**6177** A 17
1480550	**6177** A 233
1C3U11000AA	**2273** A 234
1C3U11000AB	**2273** A 234
1C3U11000AC	**2273** A 234
1C3U11000AD	**2273** A 234
1C3U11000AE	**2273** A 234
1C3Z11002AA	**2273** A 234
1F1U11000AA	**6218** A 17
1F1U11000AA	**6218** A 231
1F1Z11002AA	**6218** A 17
1F1Z11002AA	**6218** A 231
1S4U11000AA	**2115** A 233
1S4U11000AA	**2342** C 238
1S4U11000AA	**4151** B 241
1S4U11000AA	**4152** B 241
1S7U11000BA	**2245** A 232
1S7U11000BA	**2321** A 236
1S7U11000BA	**2341** C 238
1S7U11000BA	**2376** A 236
1S7U11000BA	**3497** C 239
1S7U11000BB	**2245** A 232
1S7U11000BB	**2321** A 236
1S7U11000BB	**2341** C 238
1S7U11000BB	**2376** A 236
1S7U11000BB	**3497** C 239
1S7U11000BC	**2245** A 232
1S7U11000BC	**2321** A 236
1S7U11000BC	**2341** C 238
1S7U11000BC	**2376** A 236
1S7U11000BC	**3497** C 239
1W4U11000CA	**2274** A 232
2C2411000AA	**2273** A 234
2C3T11000AA	**2273** A 234
2C3T11000AB	**2273** A 234

A = **B =** **C =**

		pag.			pag.			pag.			pag.
2C3Z11002A	**2273**	A 234	97BB11000BC	**4152**	B 241	C3OZ11002A	**6219**	A 234	C8AZ11002A	**6219**	A 18
2S7T11000DA	**2245**	A 232	97CA11000AB	**2245**	A 232	C3VF11001A	**6219**	A 18	C8AZ11002A	**6219**	A 234
2S7T11000DA	**2321**	A 236	97CA11000AB	**2321**	A 236	C3VF11001A	**6219**	A 234	C9AF11001B	**6219**	A 18
2S7T11000DA	**2341**	C 238	97CA11000AB	**2341**	C 238	C4OF11001A	**6219**	A 18	C9AF11001B	**6219**	A 234
2S7T11000DA	**2376**	A 236	97CA11000AB	**2376**	A 236	C4OF11001A	**6219**	A 234	C9ZF11001A	**6219**	A 18
2S7T11000DA	**3497**	C 239	97CA11000AB	**3497**	C 239	C4OF11001B	**6219**	A 18	C9ZF11001A	**6219**	A 234
2T1411000CC	**2115**	A 233	97VB11000	**4207**	C 240	C4OF11001B	**6219**	A 234	D0AF11001A	**6219**	A 18
3C3U11000AB	**2273**	A 234	97VB11000AA	**2065**	A 232	C4TF11001B	**6219**	A 18	D0AF11001A	**6219**	A 234
3C3U11000AC	**2273**	A 234	97VB11000AB	**2065**	A 232	C4TF11001B	**6219**	A 234	D0AF11001B	**6219**	A 18
3C3Z11002AA	**2273**	A 234	97VB11000AB	**3498**	C 239	C4TZ11002B	**6219**	A 18	D0AF11001B	**6219**	A 234
3J17B11000AB	**2273**	A 234	97VB11000AB	**4207**	C 240	C4TZ11002B	**6219**	A 234	D0AF11001C	**6219**	A 18
3M5T11000AB	**6146**	A 17	97VB11000AB	**6001**	C 238	C4VF11001A	**6219**	A 18	D0AF11001C	**6219**	A 234
3M5T11000AB	**6146**	A 233	98AB11000AD	**2115**	A 233	C4VF11001A	**6219**	A 234	D0AF11001E	**6219**	A 18
3M5T11000AC	**6146**	A 17	98AB11000CB	**2339**	A 231	C4ZF11001A	**6219**	A 18	D0AF11001E	**6219**	A 234
3M5T11000AC	**6146**	A 233	98VB11000	**2065**	A 232	C4ZF11001A	**6219**	A 234	D0OF11001A	**6219**	A 18
3M5T11000AD	**6146**	A 17	98VB11000	**3498**	C 239	C5AF11001A	**6219**	A 18	D0OF11001A	**6219**	A 234
3M5T11000AD	**6146**	A 233	98VB11000	**6001**	C 238	C5AF11001A	**6219**	A 234	D0TF11001A	**6219**	A 18
3M5T11000AE	**6146**	A 17	98VB11000B1A	**2065**	A 232	C5NF11001B	**6222**	A 19	D0TF11001A	**6219**	A 234
3M5T11000AE	**6146**	A 233	98VB11000B1A	**3498**	C 239	C5NF11001B	**6222**	A 235	D0ZF11001A	**6219**	A 18
3M5T11000CD	**6066**	A 233	98VB11000B1A	**4207**	C 240	C5TF11001A	**6219**	A 18	D0ZF11001A	**6219**	A 234
3M5T11000CE	**6066**	A 233	98VB11000B1A	**6001**	C 238	C5TF11001A	**6219**	A 234	D0ZF11001B	**6219**	A 18
3M5T11000DC	**6066**	A 233	98VB11000B3B	**2065**	A 232	C5TF11001B	**6219**	A 18	D0ZF11001B	**6219**	A 234
4M5T11000FA	**6066**	A 233	98VB11000B3B	**3498**	C 239	C5TF11001B	**6219**	A 234	D1AF11001AA	**6219**	A 18
4S4T11000AA	**6146**	A 17	98VB11000B3B	**4207**	C 240	C5TZ11002A	**6219**	A 18	D1AF11001AA	**6219**	A 234
4S4T11000AA	**6146**	A 233	98VB11000B3B	**6001**	C 238	C5TZ11002A	**6219**	A 234	D1AF11002A	**6219**	A 18
6DZ11002B	**6219**	A 18	98VB11000BA	**2065**	A 232	C5TZ11002D	**6219**	A 18	D1AF11002A	**6219**	A 234
6DZ11002B	**6219**	A 234	98VB11000BA	**3498**	C 239	C5TZ11002D	**6219**	A 234	D1AZ11001A	**6219**	A 18
6G9N11000AA	**6146**	A 17	98VB11000BA	**4207**	C 240	C6AF11001A	**6219**	A 18	D1AZ11001A	**6219**	A 234
6G9N11000AA	**6146**	A 233	98VB11000BA	**6001**	C 238	C6AF11001A	**6219**	A 234	D1AZ11002A	**6219**	A 18
6G9N11000AB	**6146**	A 17	B8GY11002A	**6076**	A 382	C6AZ11002A	**6219**	A 18	D1AZ11002A	**6219**	A 234
6G9N11000AB	**6146**	A 233	C0DF11001A	**6219**	A 18	C6AZ11002A	**6219**	A 234	D2AF11001AA	**6219**	A 18
6G9N11000EB	**6177**	A 17	C0DF11001A	**6219**	A 234	C6OF11001A	**6219**	A 18	D2AF11001AA	**6219**	A 234
6G9N11000EB	**6177**	A 233	C0DF11001D	**6219**	A 18	C6OF11001A	**6219**	A 234	D2AF11001BA	**6219**	A 18
6G9N11000EC	**6177**	A 17	C0DF11001D	**6219**	A 234	C6OZ11102A	**6219**	A 18	D2AF11001BA	**6219**	A 234
6G9N11000EC	**6177**	A 233	C1VF11001D	**6219**	A 18	C6OZ11102A	**6219**	A 234	D2AF11001CA	**6219**	A 18
6S4T11000AA	**6146**	A 17	C1VF11001D	**6219**	A 234	C6VF11001A	**6219**	A 18	D2AF11001CA	**6219**	A 234
6S4T11000AA	**6146**	A 233	C2OF11001A	**6219**	A 18	C6VF11001A	**6219**	A 234	D2AF11001DA	**6219**	A 18
8DF11001AA	**6219**	A 18	C2OF11001A	**6219**	A 234	C6VF11002A	**6219**	A 18	D2AF11001DA	**6219**	A 234
8DF11001AA	**6219**	A 234	C2OF11001B	**6219**	A 18	C6VF11002A	**6219**	A 234	D2AF11001HA	**6219**	A 18
93BB11000HB	**2115**	A 233	C2OF11001B	**6219**	A 234	C6VY11002A	**6219**	A 18	D2AF11001HA	**6219**	A 234
93BB11000HB	**2342**	C 238	C2OF11001C	**6219**	A 18	C6VY11002A	**6219**	A 234	D2AF11001JA	**6219**	A 18
93BB11000HB	**4151**	B 241	C2OF11001C	**6219**	A 234	C6VY11002B	**6219**	A 18	D2AF11001JA	**6219**	A 234
93BB11000HB	**4152**	B 241	C2OF11001D	**6219**	A 18	C6VY11002B	**6219**	A 234	D2HF11001E	**6219**	A 18
93BB11000JB	**2115**	A 233	C2OF11001D	**6219**	A 234	C7AF11001A	**6219**	A 18	D2HF11001E	**6219**	A 234
93BB11000JB	**2342**	C 238	C2OF11001E	**6219**	A 18	C7AF11001A	**6219**	A 234	D2HF11001EA	**6219**	A 18
93BB11000JB	**4151**	B 241	C2OF11001E	**6219**	A 234	C7AF11001B	**6219**	A 18	D2HF11001EA	**6219**	A 234
93BB11000JB	**4152**	B 241	C2OZ11002A	**6219**	A 18	C7AF11001B	**6219**	A 234	D2OF11001AA	**6219**	A 18
96BB11000AA	**2115**	A 233	C2OZ11002A	**6219**	A 234	C7AF11001C	**6219**	A 18	D2OF11001AA	**6219**	A 234
96BB11000AA	**2342**	C 238	C2OZ11002B	**6219**	A 18	C7AF11001C	**6219**	A 234	D2OF11001BA	**6219**	A 18
96BB11000AA	**4151**	B 241	C2OZ11002B	**6219**	A 234	C7AF11001E	**6219**	A 18	D2OF11001BA	**6219**	A 234
96BB11000AA	**4152**	B 241	C2VF11001C	**6219**	A 18	C7AF11001E	**6219**	A 234	D2TF11001AA	**6219**	A 18
96BB11000AA	**4212**	C 241	C2VF11001C	**6219**	A 234	C7AF11001F	**6219**	A 18	D2TF11001AA	**6219**	A 234
97BB11000BB	**2115**	A 233	C2VY11002A	**6219**	A 18	C7AF11001F	**6219**	A 234	D2TF11001BA	**6219**	A 18
97BB11000BB	**2342**	C 238	C2VY11002A	**6219**	A 234	C7OF11001A	**6219**	A 18	D2TF11001BA	**6219**	A 234
97BB11000BB	**4151**	B 241	C3OF11001A	**6219**	A 18	C7OF11001A	**6219**	A 234	D2ZF11001AA	**6219**	A 18
97BB11000BB	**4152**	B 241	C3OF11001A	**6219**	A 234	C7VF11001A	**6219**	A 18	D2ZF11001AA	**6219**	A 234
97BB11000BC	**2115**	A 233	C3OF11001B	**6219**	A 18	C7VF11001A	**6219**	A 234	D2ZF11001BA	**6219**	A 18
97BB11000BC	**2342**	C 238	C3OF11001B	**6219**	A 234	C8AF11001A	**6219**	A 18	D2ZF11001BA	**6219**	A 234
97BB11000BC	**4151**	B 241	C3OZ11002A	**6219**	A 18	C8AF11001A	**6219**	A 234	D2ZF11001CA	**6219**	A 18

A = **B =** **C =**

		pag.			pag.			pag.			pag.
D2ZF11001CA	**6219**	A 234	D7OZ11002B	**6219**	A 18	E25Y11002A	**6227**	A 18	E4DF11001AA	**6227**	A 235
D4OZ11002A	**6219**	A 18	D7OZ11002B	**6219**	A 235	E25Y11002A	**6227**	A 235	E4DF11001BA	**6227**	A 18
D4OZ11002A	**6219**	A 234	D7TZ11002A	**6219**	A 18	E25Z11002A	**6227**	A 18	E4DF11001BA	**6227**	A 235
D4TZ11002D	**6219**	A 18	D7TZ11002A	**6219**	A 235	E25Z11002A	**6227**	A 235	E4DZ11002B	**6227**	A 18
D4TZ11002D	**6219**	A 234	D8AF11001AA	**6219**	A 18	E2AF11001DA	**6219**	A 18	E4DZ11002B	**6227**	A 235
D5AF11001EA	**6219**	A 18	D8AF11001AA	**6219**	A 235	E2AF11001DA	**6219**	A 235	E4EF11001AA	**6220**	A 18
D5AF11001EA	**6219**	A 234	D8AF11001BA	**6219**	A 18	E2BF11001AA	**6227**	A 18	E4EF11001AA	**6220**	A 235
D5AZ11002C	**6219**	A 18	D8AF11001BA	**6219**	A 235	E2BF11001AA	**6227**	A 235	E4EF11001BA	**6219**	A 18
D5AZ11002C	**6219**	A 234	D8BF11001AA	**6219**	A 18	E2BZ11002A	**6227**	A 18	E4EF11001BA	**6219**	A 235
D5FF11001AA	**6219**	A 18	D8BF11001AA	**6219**	A 235	E2BZ11002A	**6227**	A 235	E4FZ11002A	**6220**	A 18
D5FF11001AA	**6219**	A 234	D8BF11001BA	**6219**	A 18	E2EF11001AA	**6219**	A 18	E4FZ11002A	**6220**	A 235
D5OF11001AA	**6219**	A 18	D8BF11001BA	**6219**	A 235	E2EF11001AA	**6219**	A 235	E4LF11001AB	**6220**	A 18
D5OF11001AA	**6219**	A 234	D8BF11001CA	**6219**	A 18	E2FZ11002A	**6219**	A 18	E4LF11001AB	**6220**	A 235
D5OF11001BA	**6219**	A 18	D8BF11001CA	**6219**	A 235	E2FZ11002A	**6219**	A 235	E4LY11002A	**6220**	A 18
D5OF11001BA	**6219**	A 234	D8BZ11002A	**6219**	A 18	E2PF11001AA	**6219**	A 18	E4LY11002A	**6220**	A 235
D5TF11001AA	**6219**	A 18	D8BZ11002A	**6219**	A 235	E2PF11001AA	**6219**	A 235	E4SF11001AA	**6227**	A 18
D5TF11001AA	**6219**	A 234	D8FF11001DA	**6219**	A 18	E2PF11001CA	**6219**	A 18	E4SF11001AA	**6227**	A 235
D5TF11001DA	**6219**	A 18	D8FF11001DA	**6219**	A 235	E2PF11001CA	**6219**	A 235	E4TF11001AA	**6219**	A 18
D5TF11001DA	**6219**	A 234	D8HF11001AA	**6219**	A 18	E2PZ11002A	**6219**	A 18	E4TF11001AA	**6219**	A 235
D6BF11001AA	**6219**	A 18	D8HF11001AA	**6219**	A 235	E2PZ11002A	**6219**	A 235	E4TF11001AA	**6227**	A 18
D6BF11001AA	**6219**	A 234	D8OF11001AA	**6219**	A 18	E2SF11001AA	**6219**	A 18	E4TF11001AA	**6227**	A 235
D6BF11001BA	**6219**	A 18	D8OF11001AA	**6219**	A 235	E2SF11001AA	**6219**	A 235	E4TZ11002A	**6219**	A 18
D6BF11001BA	**6219**	A 234	D8TF11001AA	**6219**	A 18	E2SZ11002A	**6219**	A 18	E4TZ11002A	**6219**	A 235
D6DZ11002A	**6219**	A 18	D8TF11001AA	**6219**	A 235	E2SZ11002A	**6219**	A 235	E4TZ11002A	**6227**	A 18
D6DZ11002A	**6219**	A 234	D9HT11001AA	**6219**	A 18	E2TF11001AA	**6219**	A 18	E4TZ11002A	**6227**	A 235
D6DZ11002B	**6219**	A 18	D9HT11001AA	**6219**	A 235	E2TF11001AA	**6219**	A 235	E4TZ11002B	**6227**	A 18
D6DZ11002B	**6219**	A 235	D9HZ11002A	**6219**	A 18	E2TZ11002A	**6219**	A 18	E4TZ11002B	**6227**	A 235
D6OF11001AA	**6219**	A 18	D9HZ11002A	**6219**	A 235	E2TZ11002A	**6219**	A 235	E5PF11350AA	**6275**	A 46
D6OF11001AA	**6219**	A 235	E0BZ11002A	**6076**	A 382	E37F11001AA	**6227**	A 18	E5PF11350AA	**6275**	A 384
D6OZ11002A	**6219**	A 18	E1AF11001BA	**6219**	A 18	E37F11001AA	**6227**	A 235	E5PZ11350A	**6275**	A 46
D6OZ11002A	**6219**	A 235	E1AF11001BA	**6219**	A 235	E3AF11001AA	**6227**	A 18	E5PZ11350A	**6275**	A 384
D6TF11001AA	**6219**	A 18	E1AZ11002B	**6219**	A 18	E3AF11001AA	**6227**	A 235	E69F11001AA	**6219**	A 18
D6TF11001AA	**6219**	A 235	E1AZ11002B	**6219**	A 235	E3AZ11002A	**6227**	A 18	E69F11001AA	**6219**	A 235
D6TF11001BA	**6219**	A 18	E1BF11001AA	**6219**	A 18	E3AZ11002A	**6227**	A 235	E69Z11002A	**6219**	A 18
D6TF11001BA	**6219**	A 235	E1BF11001AA	**6219**	A 235	E3EF11001AA	**6219**	A 18	E69Z11002A	**6219**	A 235
D6TF11001DA	**6219**	A 18	E1BF11001BA	**6219**	A 18	E3EF11001AA	**6219**	A 235	E6DF11001BA	**6219**	A 18
D6TF11001DA	**6219**	A 235	E1BF11001BA	**6219**	A 235	E3FZ11002A	**6219**	A 18	E6DF11001BA	**6219**	A 235
D6TF11001EA	**6219**	A 18	E1BZ11002A	**6219**	A 18	E3FZ11002A	**6219**	A 235	E6DF11001E	**6219**	A 18
D6TF11001EA	**6219**	A 235	E1BZ11002A	**6219**	A 235	E3TF11001AA	**6219**	A 18	E6DF11001E	**6219**	A 235
D6TZ11002A	**6219**	A 18	E1BZ11002B	**6219**	A 18	E3TF11001AA	**6219**	A 235	E6DZ11002C	**6227**	A 18
D6TZ11002A	**6219**	A 235	E1BZ11002B	**6219**	A 235	E3TF11001AA	**6227**	A 18	E6DZ11002C	**6227**	A 235
D6TZ11002B	**6219**	A 18	E1HF11001AA	**6219**	A 18	E3TF11001AA	**6227**	A 235	E6EF11001AA	**6223**	A 18
D6TZ11002B	**6219**	A 235	E1HF11001AA	**6219**	A 235	E3TZ11002A	**6227**	A 18	E6EF11001AA	**6223**	A 235
D6TZ11002D	**6219**	A 18	E1HZ11002A	**6219**	A 18	E3TZ11002A	**6227**	A 235	E6FZ11002A	**6223**	A 18
D6TZ11002D	**6219**	A 235	E1HZ11002A	**6219**	A 235	E3TZ11002D	**6227**	A 18	E6FZ11002A	**6223**	A 235
D7AZ11002A	**6219**	A 18	E1TF11001AA	**6219**	A 18	E3TZ11002D	**6227**	A 235	E6FZ11002ARM	**6223**	A 18
D7AZ11002A	**6219**	A 235	E1TF11001AA	**6219**	A 235	E3TZ11002E	**6219**	A 18	E6FZ11002ARM	**6223**	A 235
D7AZ11002B	**6219**	A 18	E1TF11001BA	**6219**	A 18	E3TZ11002E	**6219**	A 235	E7DF11001AA	**6227**	A 18
D7AZ11002B	**6219**	A 235	E1TF11001BA	**6219**	A 235	E43F11001AA	**6219**	A 18	E7DF11001AA	**6227**	A 235
D7DZ11001BA	**6219**	A 18	E1TF11001CA	**6219**	A 18	E43F11001AA	**6219**	A 235	E7ZF11001AA	**6227**	A 18
D7DZ11001BA	**6219**	A 235	E1TF11001CA	**6219**	A 235	E43Z11002A	**6219**	A 18	E7ZF11001AA	**6227**	A 235
D7DZ11002A	**6219**	A 18	E1TZ11002A	**6219**	A 18	E43Z11002A	**6219**	A 235	E7ZZ11002A	**6227**	A 18
D7DZ11002A	**6219**	A 235	E1TZ11002A	**6219**	A 235	E47F11001AA	**6219**	A 18	E7ZZ11002A	**6227**	A 235
D7DZ11002B	**6219**	A 18	E1TZ11002B	**6219**	A 18	E47F11001AA	**6219**	A 235	E8BZ11002A	**6076**	A 382
D7DZ11002B	**6219**	A 235	E1TZ11002B	**6219**	A 235	E47F11001BA	**6227**	A 18	E8DF11001AA	**6227**	A 18
D7HZ11002A	**6219**	A 18	E1TZ11002C	**6219**	A 18	E47F11001BA	**6227**	A 235	E8DF11001AA	**6227**	A 235
D7HZ11002A	**6219**	A 235	E1TZ11002C	**6219**	A 235	E4AF11001AA	**6227**	A 18	E8DZ11002A	**6227**	A 18
D7OZ11002A	**6219**	A 18	E25F11001AA	**6227**	A 18	E4AF11001AA	**6227**	A 235	E8DZ11002A	**6227**	A 235
D7OZ11002A	**6219**	A 235	E25F11001AA	**6227**	A 235	E4DF11001AA	**6227**	A 18	E8PZ11350A	**6276**	A 47

A = **B =** **C =**

		pag.
E8PZ11350A	**6276**	A 385
E90F11000BA	**2275**	A 233
E90Y11002A	**2275**	A 233
E90Y11002B	**2275**	A 233
E9SF11000AA	**2275**	A 233
E9SF11000BA	**2275**	A 233
E9SZ11002A	**2275**	A 233
E9SZ11002B	**2275**	A 233
F02U11000AA	**2275**	A 233
F02Z11002A	**2275**	A 233
F07U11000AA	**2275**	A 233
F0O11002A	**2275**	A 233
F0OU11000AA	**2275**	A 233
F0OY11002A	**2275**	A 233
F0TZ11002A	**2275**	A 233
F13U11000AA	**2275**	A 233
F13Z11002A	**2275**	A 233
F23U11000AA	**2275**	A 233
F23U11000BC	**2275**	A 233
F23Z11002A	**2275**	A 233
F23Z11002B	**2275**	A 233
F2DU11000AA	**2275**	A 233
F2DU11000BA	**2275**	A 233
F2DZ11002A	**2275**	A 233
F2TU11000AA	**2275**	A 233
F2TZ11002A	**2275**	A 233
F2VY11002A	**2362**	A 233
F3DU11000AA	**2275**	A 233
F3DZ11002A	**2275**	A 233
F3LU11000AA	**2362**	A 233
F3LY11002A	**2362**	A 233
F3RZ11002B	**2115**	A 233
F3RZ11002B	**2342**	C 238
F3RZ11002B	**4151**	B 241
F3RZ11002B	**4152**	B 241
F4XA11000BA	**6152**	A 41
F4XA11000BA	**6152**	A 372
F4XA11000BB	**6152**	A 41
F4XA11000BB	**6152**	A 372
F4XY11002A	**6152**	A 41
F4XY11002A	**6152**	A 372
F5XY11002A	**6152**	A 41
F5XY11002A	**6152**	A 372
F81U11000AA	**2274**	A 232
F81U11000AB	**2274**	A 232
F81U11000AC	**2274**	A 232
F81U11000AD	**2274**	A 232
F81Z11002AA	**2274**	A 232
F8RU11000AA	**6052**	A 232
FO2F11000AA	**2275**	A 233
FO7U11000AA	**2275**	A 233
FO7U11000BA	**2275**	A 233
FOCF11000AA	**6177**	A 17
FOCF11000AA	**6177**	A 233
FOCF11000BA	**2275**	A 233
FOCU11000AA	**6177**	A 17
FOCU11000AA	**6177**	A 233
FOCU11000BA	**2275**	A 233
FOFZ11002A	**2275**	A 233

		pag.
SA779	**6177**	A 17
SA779	**6177**	A 233
SA789	**2362**	A 233
SA822	**2362**	A 233
SA873	**2274**	A 232
SA875	**2274**	A 232
SA882	**2274**	A 232
SAE761A	**6076**	A 382
SAE763	**6076**	A 382
SAE782	**6076**	A 382
SDE330	**6275**	A 46
SDE330	**6275**	A 384
SDE339	**6276**	A 47
SDE339	**6276**	A 385
XF5Z11002AA	**6152**	A 41
XF5Z11002AA	**6152**	A 372
XL1U11000AA	**2274**	A 232
XL1U11000AB	**2274**	A 232
XL1U11000AC	**2274**	A 232
XL1Z11002AA	**2274**	A 232
XS7U11000AB	**2245**	A 232
XS7U11000AB	**2321**	A 236
XS7U11000AB	**2341**	C 238
XS7U11000AB	**2376**	A 236
XS7U11000AB	**3497**	C 239
XS7U11000BA	**2245**	A 232
XS7U11000BA	**2321**	A 236
XS7U11000BA	**2341**	C 238
XS7U11000BA	**2376**	A 236
XS7U11000BA	**3497**	C 239
XW4U11000CG	**2274**	A 232
XW4Z11002CG	**2274**	A 232
YC1U11000A	**3497**	C 239
YC1U11000AA	**2245**	A 232
YC1U11000AA	**2321**	A 236
YC1U11000AA	**2341**	C 238
YC1U11000AA	**2376**	A 236
YC1U11000AB	**2245**	A 232
YC1U11000AB	**2321**	A 236
YC1U11000AB	**2341**	C 238
YC1U11000AB	**2376**	A 236
YC1U11000AB	**3497**	C 239
YC1U11000AC	**2341**	C 238
YC1U11000AD	**2341**	C 238
YC1U11000AE	**2245**	A 232
YC1U11000AE	**2321**	A 236
YC1U11000AE	**2341**	C 238
YC1U11000AE	**2376**	A 236
YC1U11000AE	**3497**	C 239
YC1U11000AF	**2341**	C 238
YC3U11000AA	**2274**	A 232
YS4U11000AA	**2339**	A 231
YS4U11000AB	**2339**	A 231

GENERAL MOTORS

		pag.
93260358	**2336**	A 427

		pag.
3145564	**6213**	A 19
3145564	**6213**	A 242
3145564A	**6213**	A 19
3145564A	**6213**	A 242

HITACHI

		pag.
S108-63	**3125**	A 250
S108-63	**4112**	B 258
S108-63	**4113**	B 258
S108-89	**3125**	A 250
S108-89	**4112**	B 258
S108-89	**4113**	B 258
S114-103	**3066**	A 256
S114-103	**4105**	B 258
S114-103	**4192**	B 258
S114-103K	**4105**	B 258
S114-103P	**4105**	B 258
S114-118	**3066**	A 256
S114-121	**3066**	A 256
S114-121N	**4105**	B 258
S114-121N	**4192**	B 258
S114-122	**3066**	A 256
S114-122N	**4110**	B 258
S114-122N	**4192**	B 258
S114-126M	**3227**	A 250
S114-126M	**4192**	B 258
S114-132	**4192**	B 258
S114-136	**4192**	B 258
S114-139	**4192**	B 258
S114-140	**3125**	A 250
S114-140	**4112**	B 258
S114-140	**4113**	B 258
S114-141	**3125**	A 250
S114-149	**3125**	A 250
S114-151	**4192**	B 258
S114-160A	**4112**	B 258
S114-160A	**4113**	B 258
S114-160F	**3125**	A 250
S114-160F	**4112**	B 258
S114-160F	**4113**	B 258
S114-161	**3067**	A 250
S114-161B	**3067**	A 250
S114-161E	**3067**	A 250
S114-161F	**3067**	A 250
S114-161F	**4112**	B 258
S114-161F	**4113**	B 258
S114-162D	**3125**	A 250
S114-162D	**4112**	B 258
S114-162D	**4113**	B 258
S114-163F	**3125**	A 250
S114-170B	**4101**	B 257
S114-170B	**4103**	B 258
S114-170E	**3227**	A 250
S114-170E	**4112**	B 258
S114-170E	**4113**	B 258

		pag.
S114-172E	**3227**	A 250
S114-172E	**4112**	B 258
S114-172E	**4113**	B 258
S114-173B	**4112**	B 258
S114-173B	**4113**	B 258
S114-173F	**3227**	A 250
S114-173F	**4112**	B 258
S114-173F	**4113**	B 258
S114-177	**3227**	A 250
S114-177	**4112**	B 258
S114-177	**4113**	B 258
S114-182G	**3227**	A 250
S114-182G	**4101**	B 257
S114-182G	**4112**	B 258
S114-182G	**4113**	B 258
S114-184	**1893**	A 250
S114-184	**4101**	B 257
S114-184	**4112**	B 258
S114-184	**4113**	B 258
S114-208	**1544**	A 255
S114-208A/F	**1544**	A 255
S114-211	**3125**	A 250
S114-218A	**3227**	A 250
S114-218A	**4112**	B 258
S114-218A	**4113**	B 258
S114-232	**1838**	A 250
S114-232	**4189**	B 258
S114-237	**1838**	A 250
S114-237	**4189**	B 258
S114-240	**3227**	A 250
S114-240	**4112**	B 258
S114-240	**4113**	B 258
S114-247A	**3227**	A 250
S114-247A	**4112**	B 258
S114-247A	**4113**	B 258
S114-248	**3227**	A 250
S114-248	**4112**	B 258
S114-248	**4113**	B 258
S114-252F	**1717**	A 243
S114-252F	**1725**	A 247
S114-252F	**1727**	A 248
S114-254D	**1725**	A 247
S114-254D	**1737**	A 243
S114-254D	**1738**	A 248
S114-255A	**1725**	A 247
S114-255A	**1737**	A 243
S114-255A	**1738**	A 248
S114-258C	**1725**	A 247
S114-258C	**1737**	A 243
S114-258C	**1738**	A 248
S114-265	**1737**	A 243
S114-265	**1738**	A 248
S114-290B	**1725**	A 247
S114-290B	**1737**	A 243
S114-290B	**1738**	A 248
S114-296A	**1738**	A 248
S114-298	**3227**	A 250
S114-298	**4112**	B 258
S114-298	**4113**	B 258

A = **B =** **C =**

	pag.		pag.		pag.		pag.
S114-301	**3227** A 250	S114-385	**4113** B 258	S114-435B	**1708** A 251	S114-558	**6264** A 24
S114-301	**4101** B 257	S114-387	**1852** A 251	S114-439	**4228** B 25	S114-558	**6264** A 254
S114-301	**4112** B 258	S114-387	**4113** B 258	S114-439	**4228** B 259	S114-566	**6270** A 22
S114-301	**4113** B 258	S114-389A	**1588** A 251	S114-440	**1905** A 243	S114-566	**6270** A 252
S114-315	**1587** A 251	S114-389A	**4113** B 258	S114-441A	**1933** A 246	S114-603	**1588** A 251
S114-315	**4113** B 258	S114-390A	**1588** A 251	S114-441B	**1933** A 246	S114-603	**4113** B 258
S114-316	**1587** A 251	S114-390A	**4113** B 258	S114-449	**1725** A 247	S114-604	**1588** A 251
S114-316	**4113** B 258	S114-391A	**1588** A 251	S114-449	**1737** A 243	S114-604	**4113** B 258
S114-317	**1708** A 251	S114-391A	**4113** B 258	S114-449	**1738** A 248	S114-607	**1588** A 251
S114-317A	**1708** A 251	S114-393	**1717** A 243	S114-451A	**6258** A 20	S114-607	**4113** B 258
S114-317A	**4113** B 258	S114-393	**1725** A 247	S114-451A	**6258** A 244	S114-614	**1852** A 251
S114-317B	**1708** A 251	S114-393	**1727** A 248	S114-452	**4228** B 25	S114-623	**1588** A 251
S114-318	**1708** A 251	S114-395	**1852** A 251	S114-452	**4228** B 259	S114-623	**4113** B 258
S114-318A	**1708** A 251	S114-395A	**1716** A 243	S114-452A	**4228** B 25	S114-630	**1587** A 251
S114-318A	**4113** B 258	S114-395A	**1725** A 247	S114-452A	**4228** B 259	S114-651	**2251** A 252
S114-319	**1588** A 251	S114-395A	**1726** A 248	S114-458	**1725** A 247	S114-651A	**2251** A 252
S114-319	**4113** B 258	S114-395D	**1852** A 251	S114-458	**1737** A 243	S114-653	**1588** A 251
S114-320	**1588** A 251	S114-396	**1852** A 251	S114-458	**1738** A 248	S114-653A	**1588** A 251
S114-320	**4113** B 258	S114-396	**4113** B 258	S114-460	**4228** B 25	S114-653B	**1588** A 251
S114-322A	**1717** A 243	S114-396D	**1852** A 251	S114-460	**4228** B 259	S114-659	**6264** A 24
S114-322A	**1725** A 247	S114-396D	**4113** B 258	S114-471	**1716** A 243	S114-659	**6264** A 254
S114-322A	**1727** A 248	S114-401B	**1725** A 247	S114-471	**1726** A 248	S114-700A	**6264** A 24
S114-338A	**6084** A 244	S114-401B	**1737** A 243	S114-472	**1716** A 243	S114-700A	**6264** A 254
S114-344	**1725** A 247	S114-401B	**1738** A 248	S114-472	**1726** A 248	S114-700B	**6264** A 24
S114-344	**1737** A 243	S114-403B	**1725** A 247	S114-473	**1737** A 243	S114-700B	**6264** A 254
S114-344	**1738** A 248	S114-403B	**1737** A 243	S114-474	**1738** A 248	S114-701	**6264** A 24
S114-345	**1708** A 251	S114-403B	**1738** A 248	S114-475	**1905** A 243	S114-701	**6264** A 254
S114-345A	**1708** A 251	S114-411	**1852** A 251	S114-475A	**1905** A 243	S114-701A	**6264** A 24
S114-345A	**4113** B 258	S114-412	**1852** A 251	S114-476	**1738** A 248	S114-701A	**6264** A 254
S114-345B	**1708** A 251	S114-412	**4113** B 258	S114-477	**6258** A 20	S114-701B	**6264** A 24
S114-345B	**4113** B 258	S114-413A	**1588** A 251	S114-477	**6258** A 244	S114-701B	**6264** A 254
S114-348	**1588** A 251	S114-413A	**4113** B 258	S114-478	**1727** A 248	S114-701C	**6264** A 24
S114-348	**4113** B 258	S114-414	**2251** A 252	S114-480	**1725** A 247	S114-701C	**6264** A 254
S114-357B	**1716** A 243	S114-414A	**2251** A 252	S114-480	**1737** A 243	S114-705	**6264** A 24
S114-357B	**1725** A 247	S114-418	**1587** A 251	S114-480	**1738** A 248	S114-705	**6264** A 254
S114-357B	**1726** A 248	S114-418	**4113** B 258	S114-480A	**1725** A 247	S114-705A	**6264** A 24
S114-362	**1587** A 251	S114-419	**1587** A 251	S114-481A	**1737** A 243	S114-705A	**6264** A 254
S114-362	**4113** B 258	S114-419	**4113** B 258	S114-482	**1716** A 243	S114-705B	**6264** A 24
S114-364	**1587** A 251	S114-424	**1587** A 251	S114-482	**1726** A 248	S114-705B	**6264** A 254
S114-364	**4113** B 258	S114-424	**4113** B 258	S114-503A	**6120** A 254	S114-705C	**6264** A 24
S114-367	**1716** A 243	S114-429	**1725** A 247	S114-505	**6112** A 253	S114-705C	**6264** A 254
S114-367	**1725** A 247	S114-429	**1737** A 243	S114-507	**6112** A 253	S114-705D	**6264** A 24
S114-367	**1726** A 248	S114-429	**1738** A 248	S114-509	**6112** A 253	S114-705D	**6264** A 254
S114-374B	**1725** A 247	S114-430A	**4228** B 25	S114-516	**6120** A 254	S114-705E	**6264** A 24
S114-374B	**1737** A 243	S114-430A	**4228** B 259	S114-516A	**6120** A 254	S114-705E	**6264** A 254
S114-374B	**1738** A 248	S114-430B	**4228** B 25	S114-516B	**6120** A 254	S114-750	**2176** A 252
S114-376B	**1588** A 251	S114-430B	**4228** B 259	S114-526	**6112** A 253	S114-750	**4169** B 258
S114-376B	**4113** B 258	S114-430C	**4228** B 25	S114-526A	**6112** A 253	S114-751	**4169** B 258
S114-377	**1708** A 251	S114-430C	**4228** B 259	S114-527	**6112** A 253	S114-752	**4169** B 258
S114-377	**4113** B 258	S114-431A	**4228** B 25	S114-527A	**6112** A 253	S114-753	**6264** A 24
S114-378	**1708** A 251	S114-431A	**4228** B 259	S114-528	**6120** A 254	S114-753	**6264** A 254
S114-378	**4113** B 258	S114-431B	**4228** B 25	S114-528A	**6120** A 254	S114-753A	**6264** A 24
S114-378A	**1708** A 251	S114-431B	**4228** B 259	S114-535	**6033** A 253	S114-753A	**6264** A 254
S114-378A	**4113** B 258	S114-431C	**4228** B 25	S114-553	**2067** A 251	S114-753B	**6264** A 24
S114-378B	**1708** A 251	S114-431C	**4228** B 259	S114-553A	**2067** A 251	S114-753B	**6264** A 254
S114-381	**3227** A 250	S114-432A	**4228** B 25	S114-554	**2076** A 252	S114-753C	**6264** A 24
S114-381	**4112** B 258	S114-432A	**4228** B 259	S114-554A	**2076** A 252	S114-753C	**6264** A 254
S114-381	**4113** B 258	S114-435A	**1587** A 251	S114-556	**1587** A 251	S114-754	**6262** A 24
S114-385	**1852** A 251	S114-435A	**4113** B 258	S114-556	**4113** B 258	S114-754	**6262** A 254

A = **B =** **C =**

	pag.		pag.		pag.		pag.
S114-754A	**6262** A 24	S114-829A	**4164** B 258	S12-24A	**3603** B 460	S13-101	**1725** A 247
S114-754A	**6262** A 254	S114-829B	**2230** A 253	S12-24A	**4189** B 258	S13-101	**1726** A 248
S114-755	**4169** B 258	S114-829B	**4160** B 258	S12-24A	**4193** B 258	S13-102	**1716** A 243
S114-756	**4169** B 258	S114-829B	**4164** B 258	S12-32	**3603** B 460	S13-102	**1725** A 247
S114-758	**2176** A 252	S114-829C	**2230** A 253	S12-32	**4189** B 258	S13-102	**1726** A 248
S114-758	**4169** B 258	S114-829C	**4160** B 258	S12-32	**4193** B 258	S13-104	**1716** A 243
S114-762	**6264** A 24	S114-829D	**4160** B 258	S12-34	**3603** B 460	S13-104	**1726** A 248
S114-762	**6264** A 254	S114-831	**6178** A 25	S12-34	**4189** B 258	S13-105	**1716** A 243
S114-762A	**2176** A 252	S114-831	**6178** A 255	S12-34	**4193** B 258	S13-105A	**1716** A 243
S114-762A	**4169** B 258	S114-831	**6265** A 24	S12-41A	**3603** B 460	S13-105A	**1725** A 247
S114-762B	**4169** B 258	S114-831	**6265** A 254	S12-41A	**4189** B 258	S13-105A	**1726** A 248
S114-765	**2176** A 252	S114-843	**6264** A 24	S12-41A	**4193** B 258	S13-106	**1904** A 245
S114-765	**4169** B 258	S114-843	**6264** A 254	S12-43	**4175** B 258	S13-106	**2228** A 249
S114-766A	**2176** A 252	S114-850	**1737** A 243	S12-47	**1853** A 256	S13-106B	**1904** A 245
S114-766A	**4169** B 258	S114-851	**6258** A 20	S12-47	**3603** B 460	S13-106B	**2228** A 249
S114-769	**2297** A 253	S114-851	**6258** A 244	S12-47	**4189** B 258	S13-107A	**1899** A 246
S114-769	**4169** B 258	S114-851A	**6258** A 20	S12-47	**4193** B 258	S13-111	**2143** A 245
S114-775A	**2176** A 252	S114-851A	**6258** A 244	S12-48	**3217** A 256	S13-111	**2229** A 249
S114-800	**2176** A 252	S114-862	**6269** A 24	S12-48	**4189** B 258	S13-112	**2143** A 245
S114-800	**4169** B 258	S114-862	**6269** A 254	S12-52	**1853** A 256	S13-112	**2229** A 249
S114-800A	**2176** A 252	S114-87	**3066** A 256	S12-52	**4189** B 258	S13-113	**2143** A 245
S114-800A	**4169** B 258	S114-875	**6261** A 25	S12-58	**3217** A 256	S13-113	**2229** A 249
S114-800B	**2176** A 252	S114-875	**6261** A 255	S12-58	**4189** B 258	S13-114	**2143** A 245
S114-800B	**4169** B 258	S114-87M	**4101** B 257	S12-59	**3603** B 460	S13-114	**2229** A 249
S114-801A	**4169** B 258	S114-87M	**4103** B 258	S12-59	**4189** B 258	S13-115	**1725** A 247
S114-801A	**6150** A 23	S114-87P	**4101** B 257	S12-59	**4193** B 258	S13-115	**1737** A 243
S114-801A	**6150** A 253	S114-87P	**4103** B 258	S12-63	**3603** B 460	S13-115	**1738** A 248
S114-801B	**4169** B 258	S114-883	**2072** A 252	S12-63	**4193** B 258	S13-121	**1725** A 247
S114-801B	**6261** A 25	S114-902	**6265** A 24	S12-63B	**1598** A 256	S13-121	**1737** A 243
S114-801B	**6261** A 255	S114-902	**6265** A 254	S12-63C	**1598** A 256	S13-121	**1738** A 248
S114-801C	**4169** B 258	S114-905	**6136** A 23	S12-63C	**3603** B 460	S13-125	**6258** A 20
S114-801C	**6261** A 25	S114-905	**6136** A 253	S12-63C	**4189** B 258	S13-125	**6258** A 244
S114-801C	**6261** A 255	S114-906	**6136** A 23	S12-63C	**4193** B 258	S13-126	**1904** A 245
S114-801D	**4169** B 258	S114-906	**6136** A 253	S12-68	**3603** B 460	S13-126	**2228** A 249
S114-801D	**6271** A 25	S114-907	**6136** A 23	S12-68	**4193** B 258	S13-24A	**1853** A 256
S114-801D	**6271** A 255	S114-907	**6136** A 253	S12-68B	**3603** B 460	S13-24A	**3991** B 257
S114-804	**4169** B 258	S114-91	**4192** B 258	S12-68B	**4193** B 258	S13-24A	**4189** B 258
S114-804	**6178** A 25	S114-91K	**3066** A 256	S12-77A	**1853** A 256	S13-25	**3217** A 256
S114-804	**6178** A 255	S114-91K	**4103** B 258	S12-77A	**3603** B 460	S13-28	**3217** A 256
S114-804A	**6178** A 25	S114-91K	**4104** B 258	S12-77A	**4189** B 258	S13-289A	**2279** A 248
S114-804A	**6178** A 255	S114-922	**6265** A 24	S12-77A	**4193** B 258	S13-294	**1725** A 247
S114-805	**6178** A 25	S114-922	**6265** A 254	S12-82	**3217** A 256	S13-326	**1716** A 243
S114-805	**6178** A 255	S114-92K	**3066** A 256	S12-82	**3603** B 460	S13-327	**1716** A 243
S114-805A	**6178** A 25	S114-92K	**4103** B 258	S12-82	**4189** B 258	S13-327	**1725** A 247
S114-805A	**6178** A 255	S114-92K	**4104** B 258	S12-82	**4193** B 258	S13-327	**1726** A 248
S114-806	**6178** A 25	S12-19	**3603** B 460	S12-83	**1853** A 256	S13-37	**1853** A 256
S114-806	**6178** A 255	S12-19	**4189** B 258	S12-83	**3603** B 460	S13-37	**3991** B 257
S114-806A	**6178** A 25	S12-19	**4193** B 258	S12-83	**4189** B 258	S13-41A	**1853** A 256
S114-806A	**6178** A 255	S12-19C	**1598** A 256	S12-83	**4193** B 258	S13-45B	**1598** A 256
S114-808	**2072** A 252	S12-19C	**3603** B 460	S12-84	**1712** A 256	S13-45B	**3217** A 256
S114-816	**2176** A 252	S12-19C	**4189** B 258	S12-85	**1712** A 256	S13-45B	**3991** B 257
S114-818A	**6178** A 25	S12-19C	**4193** B 258	S13-06A	**3217** A 256	S13-46A	**1598** A 256
S114-818A	**6178** A 255	S12-19K	**3603** B 460	S13-06A	**3603** B 460	S13-46A	**3991** B 257
S114-827	**6264** A 24	S12-19K	**4189** B 258	S13-06A	**4189** B 258	S13-47A	**1977** A 249
S114-827	**6264** A 254	S12-19K	**4193** B 258	S13-06A	**4193** B 258	S13-49A	**1977** A 249
S114-829	**2230** A 253	S12-23	**1853** A 256	S13-100	**1725** A 247	S13-502A	**1716** A 243
S114-829	**4160** B 258	S12-23	**3603** B 460	S13-100	**1737** A 243	S13-56A	**1977** A 249
S114-829A	**2230** A 253	S12-23	**4193** B 258	S13-100	**1738** A 248	S13-60	**1997** A 249
S114-829A	**4160** B 258	S12-24A	**3217** A 256	S13-101	**1716** A 243	S13-61A	**1712** A 256

A = **B =** **C =**

S13-62B	**1725** A 247	S14-100E	**6268** A 245
S13-62B	**1737** A 243	S14-101	**6268** A 21
S13-62B	**1738** A 248	S14-101	**6268** A 245
S13-66A	**1716** A 243	S14-101C	**6268** A 21
S13-66A	**1725** A 247	S14-101C	**6268** A 245
S13-66A	**1726** A 248	S24-03A	**6259** A 20
S13-67	**1853** A 256	S24-03A	**6259** A 244
S13-67	**3991** B 257	S24-03B	**6259** A 20
S13-68	**4174** B 258	S24-03B	**6259** A 244
S13-68A	**4174** B 258	S24-03C	**6259** A 20
S13-68C	**4174** B 258	S24-03C	**6259** A 244
S13-69	**1716** A 243	S24-07	**6260** A 20
S13-69	**1725** A 247	S24-07	**6260** A 244
S13-69	**1726** A 248	S24-12	**6260** A 20
S13-70A	**1725** A 247	S24-12	**6260** A 244
S13-70A	**1737** A 243	S24-13	**6259** A 20
S13-70A	**1738** A 248	S24-13	**6259** A 244
S13-73	**1712** A 256	S25-110F	**4174** B 258
S13-74	**1712** A 256	S25-110G	**1920** A 257
S13-75	**1725** A 247	S25-110G	**4174** B 258
S13-75	**2279** A 248	S25-110L	**1920** A 257
S13-75	**6084** A 244	S25-110L	**4174** B 258
S13-76	**4174** B 258	S25-120	**6259** A 20
S13-76A	**4174** B 258	S25-120	**6259** A 244
S13-78	**1853** A 256	S25-120A	**6259** A 20
S13-78	**3991** B 257	S25-120A	**6259** A 244
S13-79	**1853** A 256	S25-125A	**1920** A 257
S13-81	**1716** A 243	S25-125A	**4174** B 258
S13-81	**1725** A 247	S25-125B	**1920** A 257
S13-81	**1726** A 248	S25-125B	**4174** B 258
S13-82	**6084** A 244	S25-128	**1983** A 257
S13-82B	**1725** A 247	S25-131A	**1599** A 256
S13-83	**1725** A 247	S25-131A	**3991** B 257
S13-83	**1737** A 243	S25-131A	**4189** B 258
S13-83	**1738** A 248	S25-135A	**4174** B 258
S13-84	**2279** A 248	S25-137B	**4174** B 258
S13-84B	**1725** A 247	S25-155D	**1599** A 256
S13-86	**4174** B 258	S25-155D	**3991** B 257
S13-87	**1725** A 247	S25-155D	**4189** B 258
S13-87	**2279** A 248	S25-156	**1920** A 257
S13-87	**6084** A 244	S25-158A	**1920** A 257
S13-89	**2279** A 248	S25-158B	**1920** A 257
S13-89A	**1725** A 247	S25-160	**1920** A 257
S13-89A	**6084** A 244	S25-161	**6259** A 20
S13-89B	**1725** A 247	S25-161	**6259** A 244
S13-89B	**6084** A 244	S25-162	**1920** A 257
S13-91	**1822** A 243	S25-163	**6171** A 22
S13-91A	**1822** A 243	S25-163	**6171** A 246
S13-92	**6084** A 244	S25-163A	**6171** A 22
S13-92A	**1716** A 243	S25-163A	**6171** A 246
S13-92A	**1725** A 247	S25-163B	**6171** A 22
S13-92A	**1726** A 248	S25-163B	**6171** A 246
S13-94	**1725** A 247	S25-163C	**6171** A 22
S13-94A	**1725** A 247	S25-163C	**6171** A 246
S14-03	**2143** A 245	S25-163E	**6171** A 22
S14-03	**2229** A 249	S25-163E	**6171** A 246
S14-100D	**6268** A 21	S25-163F	**6171** A 22
S14-100D	**6268** A 245	S25-163F	**6171** A 246
S14-100E	**6268** A 21	S25-163G	**6171** A 22

S25-163G	**6171** A 246		
S25-167	**6171** A 22		
S25-167	**6171** A 246		
S25-505	**6266** A 21		
S25-505	**6266** A 244		
S25-505A	**6266** A 21		
S25-505A	**6266** A 244		
S25-505C	**6266** A 21		
S25-505C	**6266** A 244		
S25-505E	**6266** A 21		
S25-505E	**6266** A 244		
S25-505F	**6266** A 21		
S25-505F	**6266** A 244		
S25-505G	**6266** A 21		
S25-505G	**6266** A 244		
S25-64A	**1983** A 257		
S25-64E	**1983** A 257		

HONDA

31200-657-0164	**2841** A 408		
31200-657-0164	**4116** B 387		
31200-657-0164	**4117** B 387		
31200-679-0053	**3125** A 250		
31200-679-0350	**3125** A 250		
31200-P2E-A51	**6228** A 36		
31200-P2E-A51	**6228** A 354		
31200-P5M-902	**6122** A 354		
31200P8AA01	**6217** A 36		
31200P8AA01	**6217** A 354		
31200P8FA01	**6217** A 36		
31200P8FA01	**6217** A 354		
31200-PAA-A02	**6122** A 354		
31200-PC5-9120	**1852** A 251		
31200-PEO-0050	**1852** A 251		
31200-PEO-0150	**1852** A 251		
31200-PEO-9200	**1852** A 251		
31200-PLM-A51	**6228** A 36		
31200-PLM-A51	**6228** A 354		
31200-PM5-L020	**1852** A 251		
31200-PR4-003	**2281** A 53		
31200-PR4-003	**2281** A 402		
31200RKB004	**6217** A 36		
31200RKB004	**6217** A 354		

HYUNDAI

03111-4300	**6210** A 34		
03111-4300	**6210** A 315		
36100-27510	**6083** A 375		
36100-42010	**6113** A 358		
36100-42011	**6113** A 358		
36100-4X970	**6210** A 34		
36100-4X970	**6210** A 315		
36100-4X971	**6210** A 34		
36100-4X971	**6210** A 315		

IKA ELECT.

82024/4		**2686** A 261	

ISHIKAWAJIMA

185086240		**1680** A 395	
185086320		**3227** A 250	
185086321		**3227** A 250	
185086340		**1680** A 395	

ISKRA

10.130.072		**2916** A 268	
10.130.100		**2912** A 268	
10.130.105		**2911** A 268	
10.130.121	*AZK5113*	**0033** A 168	
10.130.121	*AZK5113*	**0033** A 337	
10.130.123	*OSL1/N*	**0033** A 168	
10.130.123	*OSL1/N*	**0033** A 337	
10.130.141	*AZK5111*	**3301** A 168	
10.130.150	*ZF1*	**2581** A 331	
11.130.002	*AZD0301*	**2829** A 318	
11.130.005	*AZK5117*	**0033** A 168	
11.130.005	*AZK5117*	**0033** A 337	
11.130.007	*AZE0305*	**3096** A 268	
11.130.007	*AZE0305*	**4052** B 272	
11.130.007	*AZE0305*	**4053** B 272	
11.130.009	*AZK0102*	**0033** A 168	
11.130.009	*AZK0102*	**0033** A 337	
11.130.010		**4055** B 272	
11.130.026	*AZJ0402*	**1829** A 270	
11.130.026	*AZJ0402*	**4055** B 272	
11.130.026	*AZJ0402*	**4056** B 272	
11.130.029	*AZE0304*	**1536** A 267	
11.130.029	*AZE0304*	**4052** B 272	
11.130.029	*AZE0304*	**4053** B 272	
11.130.034	*AZE0303*	**1545** A 268	
11.130.034	*AZE0303*	**4052** B 272	
11.130.034	*AZE0303*	**4053** B 272	
11.130.076		**2154** A 29	
11.130.076		**2154** A 270	
11.130.076		**4055** B 272	
11.130.084	*AZD0102*	**3095** A 268	
11.130.084	*AZD0102*	**4058** B 273	
11.130.085	*AZE0308*	**3095** A 268	
11.130.085	*AZE0308*	**4052** B 272	
11.130.085	*AZE0308*	**4053** B 272	
11.130.102	*AZE3502*	**1536** A 267	
11.130.102	*AZE3502*	**4052** B 272	
11.130.102	*AZE3502*	**4053** B 272	
11.130.104	*AZK5501*	**0033** A 168	
11.130.104	*AZK5501*	**0033** A 337	
11.130.115	*AZK5104*	**0033** A 168	
11.130.115	*AZK5104*	**0033** A 337	
11.130.117	*AZJ3508*	**1780** A 270	
11.130.117	*AZJ3508*	**4056** B 272	
11.130.117	*AZJ3508*	**4057** B 273	

A = **B =** **C =**

				pag.					pag.					pag.					pag.
11.130.117	AZJ3508	**4194**	B	273	11.130.218	AZE3513	**4053**	B	272	11.130.364		**4055**	B	272	11.130.490		**4055**	B	272
11.130.119		**4057**	B	273	11.130.219	AZE3514	**1536**	A	267	11.130.366		**2173**	A	271	11.130.491	AZJ3132	**2041**	A	270
11.130.119		**4194**	B	273	11.130.219	AZE3514	**4052**	B	272	11.130.366		**4055**	B	272	11.130.491	AZJ3132	**4055**	B	272
11.130.123	AZJ3514	**2117**	A	270	11.130.219	AZE3514	**4053**	B	272	11.130.367		**2174**	A	271	11.130.491	AZJ3132	**4056**	B	272
11.130.123	AZJ3514	**4056**	B	272	11.130.222		**4057**	B	273	11.130.367		**4055**	B	272	11.130.492		**2173**	A	271
11.130.123	AZJ3514	**4057**	B	273	11.130.222		**4194**	B	273	11.130.373		**2154**	A	29	11.130.492		**4055**	B	272
11.130.123	AZJ3514	**4194**	B	273	11.130.225		**2155**	A	271	11.130.373		**2154**	A	270	11.130.500	AZJ3137	**2117**	A	270
11.130.124		**2155**	A	271	11.130.230		**4055**	B	272	11.130.373		**4055**	B	272	11.130.500	AZJ3137	**4055**	B	272
11.130.140	AZJ3517	**2050**	A	270	11.130.233		**4044**	B	272	11.130.386		**4057**	B	273	11.130.500	AZJ3137	**4056**	B	272
11.130.141	AZJ3518	**1829**	A	270	11.130.234	AZE3517	**1536**	A	267	11.130.386		**4194**	B	273	11.130.500	AZJ3137	**4057**	B	273
11.130.141	AZJ3518	**4055**	B	272	11.130.234	AZE3517	**4052**	B	272	11.130.392	AZF3547	**1766**	A	267	11.130.500	AZJ3137	**4112**	B	258
11.130.141	AZJ3518	**4056**	B	272	11.130.234	AZE3517	**4053**	B	272	11.130.392	AZF3547	**4044**	B	272	11.130.500	AZJ3137	**4194**	B	273
11.130.146	AZJ3520	**2050**	A	270	11.130.244	AZF3517	**1768**	A	267	11.130.395	AZF3549	**1766**	A	267	11.130.501		**4057**	B	273
11.130.148	AZK5505	**0033**	A	168	11.130.244	AZF3517	**4044**	B	272	11.130.395	AZF3549	**4044**	B	272	11.130.501		**4194**	B	273
11.130.148	AZK5505	**0033**	A	337	11.130.246	AZF3519	**1781**	A	269	11.130.399	AZJ3107	**1546**	A	146	11.130.502		**2158**	A	271
11.130.151	AZJ3522	**1829**	A	270	11.130.246	AZF3519	**4044**	B	272	11.130.399	AZJ3107	**4053**	B	272	11.130.502		**4055**	B	272
11.130.151	AZJ3522	**4055**	B	272	11.130.247	AZJ3551	**1780**	A	270	11.130.399	AZJ3107	**4055**	B	272	11.130.502		**4112**	B	258
11.130.151	AZJ3522	**4056**	B	272	11.130.247	AZJ3551	**4056**	B	272	11.130.399	AZJ3107	**4056**	B	272	11.130.503	AZJ3140	**1780**	A	270
11.130.158	AZK5109	**0030**	A	167	11.130.247	AZJ3551	**4057**	B	273	11.130.402	AZJ3109	**1993**	A	270	11.130.503	AZJ3140	**4055**	B	272
11.130.158	AZK5109	**0030**	A	228	11.130.247	AZJ3551	**4194**	B	273	11.130.402	AZJ3109	**4055**	B	272	11.130.503	AZJ3140	**4112**	B	258
11.130.158	AZK5109	**0030**	A	336	11.130.248		**4055**	B	272	11.130.402	AZJ3109	**4056**	B	272	11.130.505	AZF3555	**1871**	A	272
11.130.162	AZE3506	**1536**	A	267	11.130.248		**4112**	B	258	11.130.403		**2173**	A	271	11.130.505	AZF3555	**4044**	B	272
11.130.162	AZE3506	**4052**	B	272	11.130.250	AZJ3554	**2264**	A	271	11.130.403		**4055**	B	272	11.130.509	AZJ3144	**4055**	B	272
11.130.162	AZE3506	**4053**	B	272	11.130.250	AZJ3554	**4055**	B	272	11.130.407	AZJ3113	**2041**	A	270	11.130.509	AZJ3144	**4112**	B	258
11.130.166	AZE3508	**1536**	A	267	11.130.250	AZJ3554	**4112**	B	258	11.130.407	AZJ3113	**4055**	B	272	11.130.509	AZJ3144	**6032**	A	271
11.130.166	AZE3508	**4052**	B	272	11.130.253		**4057**	B	273	11.130.407	AZJ3113	**4056**	B	272	11.130.510		**1780**	A	270
11.130.166	AZE3508	**4053**	B	272	11.130.253		**4194**	B	273	11.130.408		**4055**	B	272	11.130.510		**4055**	B	272
11.130.179		**2156**	A	271	11.130.254	AZJ3557	**2041**	A	270	11.130.408		**6151**	A	27	11.130.510		**4112**	B	258
11.130.179		**4055**	B	272	11.130.254	AZJ3557	**4055**	B	272	11.130.408		**6151**	A	266	11.130.514		**4055**	B	272
11.130.193	AZF3509	**1768**	A	267	11.130.254	AZJ3557	**4056**	B	272	11.130.409	AZJ3115	**2041**	A	270	11.130.520	AZJ3148	**4055**	B	272
11.130.193	AZF3509	**4044**	B	272	11.130.266	AZD3508	**4058**	B	273	11.130.409	AZJ3115	**4055**	B	272	11.130.520	AZJ3148	**4112**	B	258
11.130.198	AZJ3534	**1829**	A	270	11.130.291	AZF3524	**1768**	A	267	11.130.409	AZJ3115	**4056**	B	272	11.130.520	AZJ3148	**6032**	A	271
11.130.198	AZJ3534	**4055**	B	272	11.130.291	AZF3524	**4044**	B	272	11.130.410		**2175**	A	271	11.130.521	AZJ3149	**2264**	A	271
11.130.198	AZJ3534	**4056**	B	272	11.130.295		**4057**	B	273	11.130.411		**2174**	A	271	11.130.521	AZJ3149	**4055**	B	272
11.130.199	AZJ3535	**2050**	A	270	11.130.295		**4194**	B	273	11.130.411		**4055**	B	272	11.130.521	AZJ3149	**4112**	B	258
11.130.199	AZJ3535	**4055**	B	272	11.130.300	AZJ3567	**1546**	A	146	11.130.412	AZJ3118	**2041**	A	270	11.130.525	AZJ3150	**4055**	B	272
11.130.199	AZJ3535	**4056**	B	272	11.130.300	AZJ3567	**4053**	B	272	11.130.412	AZJ3118	**4055**	B	272	11.130.525	AZJ3150	**4112**	B	258
11.130.200		**2154**	A	29	11.130.300	AZJ3567	**4056**	B	272	11.130.412	AZJ3118	**4056**	B	272	11.130.525	AZJ3150	**6095**	A	271
11.130.200		**2154**	A	270	11.130.309	AZJ3574	**2264**	A	271	11.130.414		**2156**	A	271	11.130.526	AZJ3151	**4055**	B	272
11.130.200		**4055**	B	272	11.130.309	AZJ3574	**4055**	B	272	11.130.417		**4179**	B	273	11.130.526	AZJ3151	**4112**	B	258
11.130.201		**2156**	A	271	11.130.309	AZJ3574	**4112**	B	258	11.130.417		**4236**	B	29	11.130.526	AZJ3151	**6032**	A	271
11.130.201		**4055**	B	272	11.130.319	AZJ3581	**1780**	A	270	11.130.417		**4236**	B	273	11.130.529	AZE1523	**1766**	A	267
11.130.203	AZJ3538	**2117**	A	270	11.130.319	AZJ3581	**4056**	B	272	11.130.418	AZF3551	**1766**	A	267	11.130.531	AZJ3155	**1780**	A	270
11.130.203	AZJ3538	**4055**	B	272	11.130.319	AZJ3581	**4057**	B	273	11.130.418	AZF3551	**4044**	B	272	11.130.531	AZJ3155	**4055**	B	272
11.130.203	AZJ3538	**4056**	B	272	11.130.319	AZJ3581	**4194**	B	273	11.130.419		**2174**	A	271	11.130.531	AZJ3155	**4056**	B	272
11.130.203	AZJ3538	**4057**	B	273	11.130.320	AZK5133	**3301**	A	168	11.130.423		**4236**	B	29	11.130.531	AZJ3155	**4057**	B	273
11.130.203	AZJ3538	**4112**	B	258	11.130.322		**2155**	A	271	11.130.423		**4236**	B	273	11.130.531	AZJ3155	**4112**	B	258
11.130.203	AZJ3538	**4194**	B	273	11.130.328	AZE1523	**1766**	A	267	11.130.432	AZJ3123	**1780**	A	270	11.130.531	AZJ3155	**4194**	B	273
11.130.208	AZF3512	**1789**	A	267	11.130.334	AZF3527	**1820**	A	269	11.130.432	AZJ3123	**4055**	B	272	11.130.532		**2117**	A	270
11.130.208	AZF3512	**4044**	B	272	11.130.334	AZF3527	**4044**	B	272	11.130.432	AZJ3123	**4056**	B	272	11.130.532		**4055**	B	272
11.130.209		**1536**	A	267	11.130.338	AZF3528	**1766**	A	267	11.130.432	AZJ3123	**4057**	B	273	11.130.532		**4112**	B	258
11.130.216	AZJ3542	**2117**	A	270	11.130.338	AZF3528	**4044**	B	272	11.130.432	AZJ3123	**4112**	B	258	11.130.533		**4055**	B	272
11.130.216	AZJ3542	**4055**	B	272	11.130.339		**4055**	B	272	11.130.432	AZJ3123	**4194**	B	273	11.130.533		**4112**	B	258
11.130.216	AZJ3542	**4112**	B	258	11.130.346	AZF3531	**1766**	A	267	11.130.436		**4055**	B	272	11.130.534		**2260**	A	271
11.130.217	AZE3512	**1536**	A	267	11.130.346	AZF3531	**4044**	B	272	11.130.483		**2180**	A	267	11.130.534		**4055**	B	272
11.130.217	AZE3512	**4052**	B	272	11.130.351	AZF3533	**1750**	A	269	11.130.484	AZJ3128	**2041**	A	270	11.130.535	AZJ3159	**4055**	B	272
11.130.217	AZE3512	**4053**	B	272	11.130.351	AZF3533	**4044**	B	272	11.130.484	AZJ3128	**4055**	B	272	11.130.535	AZJ3159	**4112**	B	258
11.130.218	AZE3513	**1536**	A	267	11.130.352	AZF3534	**1750**	A	269	11.130.484	AZJ3128	**4056**	B	272	11.130.535	AZJ3159	**6095**	A	271
11.130.218	AZE3513	**4052**	B	272	11.130.352	AZF3534	**4044**	B	272	11.130.490		**2173**	A	271	11.130.537		**2260**	A	271

A = **B =** **C =**

				pag.						pag.						pag.						pag.
11.130.537		**4055**	B	272	11.130.627	*AZJ3201*	**4112**	B	258	11.130.695		**4055**	B	272	11.130.783		**4055**	B	272
11.130.548	*AZJ3166*	**4055**	B	272	11.130.627	*AZJ3201*	**6032**	A	271	11.130.697		**2117**	A	270	11.130.784		**2260**	A	271
11.130.548	*AZJ3166*	**4112**	B	258	11.130.629	*AZJ3203*	**4055**	B	272	11.130.697		**4055**	B	272	11.130.784		**4055**	B	272
11.130.551	*AZJ3169*	**1780**	A	270	11.130.629	*AZJ3203*	**4112**	B	258	11.130.697		**4112**	B	258	11.130.785		**6047**	A	264
11.130.551	*AZJ3169*	**4055**	B	272	11.130.629	*AZJ3203*	**6032**	A	271	11.130.703		**4055**	B	272	11.130.787		**4179**	B	273
11.130.551	*AZJ3169*	**4112**	B	258	11.130.630	*AZJ3204*	**2264**	A	271	11.130.703		**6151**	A	27	11.130.787		**4236**	B	29
11.130.552	*AZJ3170*	**1780**	A	270	11.130.630	*AZJ3204*	**4055**	B	272	11.130.703		**6151**	A	266	11.130.787		**4236**	B	273
11.130.552	*AZJ3170*	**4055**	B	272	11.130.630	*AZJ3204*	**4112**	B	258	11.130.704		**4055**	B	272	11.130.790		**4179**	B	273
11.130.552	*AZJ3170*	**4112**	B	258	11.130.631	*AZJ3205*	**4055**	B	272	11.130.705		**2156**	A	271	11.130.793		**6230**	A	26
11.130.553		**4055**	B	272	11.130.631	*AZJ3205*	**4112**	B	258	11.130.705		**4055**	B	272	11.130.793		**6230**	A	265
11.130.554	*AZJ3172*	**2264**	A	271	11.130.631	*AZJ3205*	**6032**	A	271	11.130.706	*AZJ3244*	**1780**	A	270	11.130.795		**4055**	B	272
11.130.554	*AZJ3172*	**4055**	B	272	11.130.632	*AZJ3206*	**4055**	B	272	11.130.706	*AZJ3244*	**4055**	B	272	11.130.796		**4055**	B	272
11.130.554	*AZJ3172*	**4112**	B	258	11.130.632	*AZJ3206*	**4112**	B	258	11.130.706	*AZJ3244*	**4112**	B	258	11.130.796		**6151**	A	27
11.130.556	*AZE1523*	**1766**	A	267	11.130.632	*AZJ3206*	**6032**	A	271	11.130.707	*AZJ3245*	**4055**	B	272	11.130.796		**6151**	A	266
11.130.558		**4179**	B	273	11.130.642		**4179**	B	273	11.130.707	*AZJ3245*	**4112**	B	258	11.130.797		**4055**	B	272
11.130.558		**4236**	B	29	11.130.645	*AZJ3211*	**1780**	A	270	11.130.707	*AZJ3245*	**6095**	A	271	11.130.798		**4055**	B	272
11.130.558		**4236**	B	273	11.130.645	*AZJ3211*	**4055**	B	272	11.130.709		**4055**	B	272	11.130.798		**6151**	A	27
11.130.565		**4055**	B	272	11.130.645	*AZJ3211*	**4112**	B	258	11.130.710		**2156**	A	271	11.130.798		**6151**	A	266
11.130.565		**4112**	B	258	11.130.646		**4179**	B	273	11.130.710		**4055**	B	272	11.130.799		**4055**	B	272
11.130.567	*AZJ3179*	**1780**	A	270	11.130.646		**4236**	B	29	11.130.711	*AZJ3248*	**4055**	B	272	11.130.799		**6151**	A	27
11.130.567	*AZJ3179*	**4055**	B	272	11.130.646		**4236**	B	273	11.130.711	*AZJ3248*	**4112**	B	258	11.130.799		**6151**	A	266
11.130.567	*AZJ3179*	**4112**	B	258	11.130.647		**4179**	B	273	11.130.711	*AZJ3248*	**6032**	A	271	11.130.805		**6224**	A	28
11.130.569		**4055**	B	272	11.130.647		**4236**	B	29	11.130.716		**4179**	B	273	11.130.805		**6224**	A	269
11.130.579	*AZJ3182*	**4055**	B	272	11.130.647		**4236**	B	273	11.130.716		**4236**	B	29	11.130.807		**4055**	B	272
11.130.579	*AZJ3182*	**4112**	B	258	11.130.651		**4179**	B	273	11.130.716		**4236**	B	273	11.130.808		**4055**	B	272
11.130.579	*AZJ3182*	**6032**	A	271	11.130.651		**4236**	B	29	11.130.717		**4179**	B	273	11.130.809		**6225**	A	28
11.130.582		**1766**	A	267	11.130.651		**4236**	B	273	11.130.717		**4236**	B	29	11.130.809		**6225**	A	268
11.130.585	*AZJ3184*	**1780**	A	270	11.130.659	*AZJ3212*	**4055**	B	272	11.130.717		**4236**	B	273	11.130.810		**4055**	B	272
11.130.585	*AZJ3184*	**4055**	B	272	11.130.659	*AZJ3212*	**4112**	B	258	11.130.722		**4179**	B	273	11.130.811		**4055**	B	272
11.130.585	*AZJ3184*	**4112**	B	258	11.130.659	*AZJ3212*	**6032**	A	271	11.130.723		**4179**	B	273	11.130.819		**4055**	B	272
11.130.590		**1768**	A	267	11.130.660		**4055**	B	272	11.130.724		**4179**	B	273	11.130.820		**4055**	B	272
11.130.593		**4179**	B	273	11.130.662		**4055**	B	272	11.130.726		**4055**	B	272	11.130.821		**2156**	A	271
11.130.595		**2156**	A	271	11.130.663		**4055**	B	272	11.130.727		**4055**	B	272	11.130.821		**4055**	B	272
11.130.595		**4055**	B	272	11.130.664		**4055**	B	272	11.130.732	*AZJ3255*	**4055**	B	272	11.130.838	*AZJ3291*	**2264**	A	271
11.130.596		**4055**	B	272	11.130.665		**4055**	B	272	11.130.732	*AZJ3255*	**4112**	B	258	11.130.838	*AZJ3291*	**4055**	B	272
11.130.596		**6151**	A	27	11.130.669	*AZJ3218*	**1780**	A	270	11.130.732	*AZJ3255*	**6095**	A	271	11.130.838	*AZJ3291*	**4112**	B	258
11.130.596		**6151**	A	266	11.130.669	*AZJ3218*	**4055**	B	272	11.130.734		**2156**	A	271	11.130.839	*AZJ3292*	**2264**	A	271
11.130.598		**4055**	B	272	11.130.669	*AZJ3218*	**4112**	B	258	11.130.734		**4055**	B	272	11.130.839	*AZJ3292*	**4055**	B	272
11.130.598		**6151**	A	27	11.130.670	*AZJ3219*	**1780**	A	270	11.130.739		**4055**	B	272	11.130.839	*AZJ3292*	**4112**	B	258
11.130.598		**6151**	A	266	11.130.670	*AZJ3219*	**4055**	B	272	11.130.739		**6151**	A	27	11.130.844		**4179**	B	273
11.130.605		**4055**	B	272	11.130.670	*AZJ3219*	**4112**	B	258	11.130.739		**6151**	A	266	11.130.845		**4179**	B	273
11.130.605		**6151**	A	27	11.130.671		**4055**	B	272	11.130.741		**4055**	B	272	11.130.854		**4179**	B	273
11.130.605		**6151**	A	266	11.130.672		**4055**	B	272	11.130.743		**4055**	B	272	11.130.860		**4055**	B	272
11.130.612	*AZJ3192*	**1780**	A	270	11.130.673		**4055**	B	272	11.130.745		**4055**	B	272	11.130.860		**6151**	A	27
11.130.612	*AZJ3192*	**4055**	B	272	11.130.676		**4055**	B	272	11.130.745		**6151**	A	27	11.130.860		**6151**	A	266
11.130.612	*AZJ3192*	**4112**	B	258	11.130.678		**4055**	B	272	11.130.745		**6151**	A	266	11.130.861		**2156**	A	271
11.130.618	*AZJ3195*	**1780**	A	270	11.130.679		**4055**	B	272	11.130.748		**6211**	A	26	11.130.861		**4055**	B	272
11.130.618	*AZJ3195*	**4055**	B	272	11.130.679		**6151**	A	27	11.130.748		**6211**	A	265	11.130.862		**4055**	B	272
11.130.618	*AZJ3195*	**4112**	B	258	11.130.679		**6151**	A	266	11.130.750		**4055**	B	272	11.130.863		**4055**	B	272
11.130.619		**4055**	B	272	11.130.682	*AZJ3227*	**2264**	A	271	11.130.751		**4055**	B	272	11.130.872	*AZJ3305*	**4055**	B	272
11.130.620		**4055**	B	272	11.130.682	*AZJ3227*	**4055**	B	272	11.130.762		**4055**	B	272	11.130.872	*AZJ3305*	**4112**	B	258
11.130.620		**4112**	B	258	11.130.682	*AZJ3227*	**4112**	B	258	11.130.766		**4055**	B	272	11.130.872	*AZJ3305*	**6032**	A	271
11.130.623		**4179**	B	273	11.130.686		**2156**	A	271	11.130.769		**4055**	B	272	11.130.875	*AZJ3306*	**4055**	B	272
11.130.624	*AZJ3198*	**4055**	B	272	11.130.686		**4055**	B	272	11.130.769		**4112**	B	258	11.130.875	*AZJ3306*	**4112**	B	258
11.130.624	*AZJ3198*	**4112**	B	258	11.130.687		**4055**	B	272	11.130.775		**4179**	B	273	11.130.875	*AZJ3306*	**6032**	A	271
11.130.624	*AZJ3198*	**6032**	A	271	11.130.688		**4055**	B	272	11.130.777		**4179**	B	273	11.130.876		**4055**	B	272
11.130.626		**2156**	A	271	11.130.692		**2156**	A	271	11.130.777		**4236**	B	29	11.130.881		**4055**	B	272
11.130.626		**4055**	B	272	11.130.692		**4055**	B	272	11.130.777		**4236**	B	273	11.130.885	*AZJ3311*	**1546**	A	146
11.130.627	*AZJ3201*	**4055**	B	272	11.130.694		**4055**	B	272	11.130.783		**2260**	A	271	11.130.885	*AZJ3311*	**4055**	B	272

A = **B =** **C =**

			pag.
11.130.886		**4055** B	272
11.130.887		**2156** A	271
11.130.887		**4055** B	272
11.130.889		**4055** B	272
11.130.890	AZJ3315	**4055** B	272
11.130.890	AZJ3315	**4112** B	258
11.130.890	AZJ3315	**6032** A	271
11.130.895		**2156** A	271
11.130.895		**4055** B	272
11.130.896		**4055** B	272
11.130.896		**6151** A	27
11.130.896		**6151** A	266
11.130.897		**4055** B	272
11.130.898		**4055** B	272
11.130.908		**4179** B	273
11.130.908		**4236** B	29
11.130.908		**4236** B	273
11.130.910		**4179** B	273
11.130.910		**4236** B	29
11.130.910		**4236** B	273
11.130.911		**4179** B	273
11.130.911		**4236** B	29
11.130.911		**4236** B	273
11.130.912		**4179** B	273
11.130.913		**4179** B	273
11.130.936		**4055** B	272
11.130.936		**6151** A	27
11.130.936		**6151** A	266
11.130.937		**2175** A	271
11.130.937		**4055** B	272
11.130.940		**4055** B	272
11.130.940		**6151** A	27
11.130.940		**6151** A	266
11.130.945		**6047** A	264
11.130.956		**4179** B	273
11.130.957		**4179** B	273
11.130.957		**4236** B	29
11.130.957		**4236** B	273
11.130.962		**4055** B	272
11.130.963		**4179** B	273
11.130.964		**4179** B	273
11.130.965		**4179** B	273
11.130.966		**4179** B	273
11.130.967		**4179** B	273
11.130.969		**4179** B	273
11.130.971	AZJ3346	**1780** A	270
11.130.971	AZJ3346	**4055** B	272
11.130.971	AZJ3346	**4112** B	258
11.130.974		**4055** B	272
11.130.977		**4055** B	272
11.130.977		**6151** A	27
11.130.977		**6151** A	266
11.130.993		**4055** B	272
11.130.994		**4179** B	273
11.130.998	AZJ3352	**4055** B	272
11.130.998	AZJ3352	**4112** B	258
11.130.998	AZJ3352	**6032** A	271
11.130.999		**6047** A	264
11.131.006		**4055** B	272

			pag.
11.131.010		**4179** B	273
11.131.010		**4236** B	29
11.131.010		**4236** B	273
11.131.013	AZJ3354	**2264** A	271
11.131.013	AZJ3354	**4055** B	272
11.131.013	AZJ3354	**4112** B	258
11.131.014		**6047** A	264
11.131.015	AZJ3355	**1780** A	270
11.131.015	AZJ3355	**4055** B	272
11.131.015	AZJ3355	**4112** B	258
11.131.017		**2156** A	271
11.131.017		**4055** B	272
11.131.018	AZJ3357	**4055** B	272
11.131.018	AZJ3357	**4112** B	258
11.131.018	AZJ3357	**6032** A	271
11.131.019		**4055** B	272
11.131.027	AZF4539	**4055** B	272
11.131.027	AZF4539	**6047** A	264
11.131.029	AZJ3359	**4055** B	272
11.131.029	AZJ3359	**4112** B	258
11.131.029	AZJ3359	**6095** A	271
11.131.038		**4055** B	272
11.131.038		**6151** A	27
11.131.038		**6151** A	266
11.131.042		**4179** B	273
11.131.045		**4179** B	273
11.131.070		**4055** B	272
11.131.077		**6047** A	264
11.131.082		**6151** A	27
11.131.082		**6151** A	266
11.131.086		**4055** B	272
11.131.086		**6151** A	27
11.131.086		**6151** A	266
11.131.088		**4179** B	273
11.131.097		**4055** B	272
11.131.098		**4055** B	272
11.131.100		**4179** B	273
11.131.150		**6023** A	264
11.131.167		**6211** A	26
11.131.167		**6211** A	265
11.131.186		**4179** B	273
11.131.232		**4179** B	273
11.131.232		**4236** B	29
11.131.232		**4236** B	273
11.131.260		**6234** A	27
11.131.260		**6234** A	266
11.131.274		**6230** A	26
11.131.274		**6230** A	265
11.131.279		**6235** A	27
11.131.279		**6235** A	265
11.131.298		**4179** B	273
11.131.300		**6047** A	264
11.131.315		**6235** A	27
11.131.315		**6235** A	265
11.131.318		**6211** A	26
11.131.318		**6211** A	265
11.131.319		**6151** A	27
11.131.319		**6151** A	266
11.131.346		**4179** B	273

			pag.
11.131.348		**6151** A	27
11.131.348		**6151** A	266
11.131.352		**6047** A	264
11.131.356		**6047** A	264
11.131.359		**6230** A	26
11.131.359		**6230** A	265
11.131.374		**6230** A	26
11.131.374		**6230** A	265
11.131.376		**6230** A	26
11.131.376		**6230** A	265
11.131.377		**6151** A	27
11.131.377		**6151** A	266
11.131.388		**6151** A	27
11.131.388		**6151** A	266
11.131.391		**4179** B	273
11.131.392		**4179** B	273
11.131.398		**6047** A	264
11.131.407		**6047** A	264
11.131.411		**6234** A	27
11.131.411		**6234** A	266
11.131.490		**6047** A	264
11.131.491		**6234** A	27
11.131.491		**6234** A	266
11.131.501		**6234** A	27
11.131.501		**6234** A	266
11.131.518		**4179** B	273
11.131.522		**6096** A	272
11.131.556		**4236** B	29
11.131.556		**4236** B	273
11.131.573		**6047** A	264
11.131.574		**6047** A	264
11.131.575		**6047** A	264
11.131.605		**6235** A	27
11.131.605		**6235** A	265
11.131.606		**6235** A	27
11.131.606		**6235** A	265
11.131.638		**6023** A	264
11.131.696		**6235** A	27
11.131.696		**6235** A	265
11.131.716		**6235** A	27
11.131.716		**6235** A	265
11.131.723		**6047** A	264
11.131.754	AZF4194	**6172** A	26
11.131.754	AZF4194	**6172** A	264
11.131.761		**6235** A	27
11.131.761		**6235** A	265
11.131.775		**6023** A	264
11.131.780		**6235** A	27
11.131.780		**6235** A	265
11.131.781		**6235** A	27
11.131.781		**6235** A	265
11.131.790		**6047** A	264
11.131.798		**6234** A	27
11.131.798		**6234** A	266
11.131.802		**6231** A	26
11.131.802		**6231** A	265
11.131.830		**6234** A	27
11.131.830		**6234** A	266
11.131.839		**6234** A	27

			pag.
11.131.839		**6234** A	266
11.131.855		**6211** A	26
11.131.855		**6211** A	265
11.131.883		**6211** A	26
11.131.883		**6211** A	265
11.131.890		**6235** A	27
11.131.890		**6235** A	265
11.131.892		**6235** A	27
11.131.892		**6235** A	265
11.131.920		**6047** A	264
11.131.929		**6211** A	26
11.131.929		**6211** A	265
11.131.932		**6235** A	27
11.131.932		**6235** A	265
11.132.062		**6211** A	26
11.132.062		**6211** A	265
11.132.104		**6234** A	27
11.132.104		**6234** A	266
11.132.137	AZF4309	**6172** A	26
11.132.137	AZF4309	**6172** A	264
11.132.138	AZF4310	**6172** A	26
11.132.138	AZF4310	**6172** A	264
11.132.140	AZF4312	**6172** A	26
11.132.140	AZF4312	**6172** A	264
11.132.141	AZF4313	**6172** A	26
11.132.141	AZF4313	**6172** A	264
11.132.142	AZF4314	**6172** A	26
11.132.142	AZF4314	**6172** A	264
11130904		**6212** A	26
11130904		**6212** A	265
11130941		**6212** A	26
11130941		**6212** A	265
11131060		**6212** A	26
11131060		**6212** A	265
11131065		**6212** A	26
11131065		**6212** A	265
11131092		**6212** A	26
11131092		**6212** A	265
11131145		**6212** A	26
11131145		**6212** A	265
11131191		**6212** A	26
11131191		**6212** A	265
11131227		**6212** A	26
11131227		**6212** A	265
11131228		**6212** A	26
11131228		**6212** A	265
11131237		**6212** A	26
11131237		**6212** A	265
11131370		**6212** A	26
11131370		**6212** A	265
11131375		**6212** A	26
11131375		**6212** A	265
11131382		**6212** A	26
11131382		**6212** A	265
11131397		**6212** A	26
11131397		**6212** A	265
11131430		**6212** A	26
11131430		**6212** A	265
11131433		**6212** A	26

A = **B =** **C =**

	pag.		pag.		pag.		pag.
11131433	**6212** A 265	11131945	**6212** A 26	AZF4170	**6212** A 26	AZF4291	**6212** A 265
11131436	**6212** A 26	11131945	**6212** A 265	AZF4170	**6212** A 265	AZF4304	**6212** A 26
11131436	**6212** A 265	11131949	**6229** A 26	AZF4183	**6212** A 26	AZF4304	**6212** A 265
11131464	**6212** A 26	11131949	**6229** A 265	AZF4183	**6212** A 265	AZF4510	**6230** A 26
11131464	**6212** A 265	11131965	**6212** A 26	AZF4184	**6212** A 26	AZF4510	**6230** A 265
11131488	**6212** A 26	11131965	**6212** A 265	AZF4184	**6212** A 265	AZF45182	**6230** A 26
11131488	**6212** A 265	11131987	**6212** A 26	AZF4185	**6212** A 26	AZF45182	**6230** A 265
11131507	**6212** A 26	11131987	**6212** A 265	AZF4185	**6212** A 265	AZF4520	**6212** A 26
11131507	**6212** A 265	11132012	**6212** A 26	AZF4196	**6212** A 26	AZF4520	**6212** A 265
11131508	**6212** A 26	11132012	**6212** A 265	AZF4196	**6212** A 265	AZF4521	**6230** A 26
11131508	**6212** A 265	11132056	**6212** A 26	AZF4204	**6212** A 26	AZF4521	**6230** A 265
11131520	**6212** A 26	11132056	**6212** A 265	AZF4204	**6212** A 265	AZF4524	**6212** A 26
11131520	**6212** A 265	11132069	**6212** A 26	AZF4205	**6212** A 26	AZF4524	**6212** A 265
11131550	**6212** A 26	11132069	**6212** A 265	AZF4205	**6212** A 265	AZF4541	**6212** A 26
11131550	**6212** A 265	11132070	**6212** A 26	AZF4206	**6212** A 26	AZF4541	**6212** A 265
11131611	**6212** A 26	11132070	**6212** A 265	AZF4206	**6212** A 265	AZF4542	**6212** A 26
11131611	**6212** A 265	11132073	**6212** A 26	AZF4208	**6212** A 26	AZF4542	**6212** A 265
11131612	**6212** A 26	11132073	**6212** A 265	AZF4208	**6212** A 265	AZF4550	**6212** A 26
11131612	**6212** A 265	11132118	**6212** A 26	AZF4214	**6212** A 26	AZF4550	**6212** A 265
11131613	**6212** A 26	11132118	**6212** A 265	AZF4214	**6212** A 265	AZF4553	**6212** A 26
11131613	**6212** A 265	3010.10020	**2829** A 318	AZF4227	**6211** A 26	AZF4553	**6212** A 265
11131640	**6212** A 26	AZE1539	**6224** A 28	AZF4227	**6211** A 265	AZF4559	**6211** A 26
11131640	**6212** A 265	AZE1539	**6224** A 269	AZF4228	**6212** A 26	AZF4559	**6211** A 265
11131658	**6212** A 26	AZE1540	**6225** A 28	AZF4228	**6212** A 265	AZF4562	**6212** A 26
11131658	**6212** A 265	AZE1540	**6225** A 268	AZF4240	**6211** A 26	AZF4562	**6212** A 265
11131705	**6212** A 26	AZE4151	**6235** A 27	AZF4240	**6211** A 265	AZF4568	**6212** A 26
11131705	**6212** A 265	AZE4151	**6235** A 265	AZF4242	**6212** A 26	AZF4568	**6212** A 265
11131706	**6212** A 26	AZE4176	**6231** A 26	AZF4242	**6212** A 265	AZF4569	**6212** A 26
11131706	**6212** A 265	AZE4176	**6231** A 265	AZF4243	**6212** A 26	AZF4569	**6212** A 265
11131709	**6212** A 26	AZE6555	**6229** A 26	AZF4243	**6212** A 265	AZF4570	**6212** A 26
11131709	**6212** A 265	AZE6555	**6229** A 265	AZF4245	**6212** A 26	AZF4570	**6212** A 265
11131763	**6212** A 26	AZF4102	**6212** A 26	AZF4245	**6212** A 265	AZF4582	**6211** A 26
11131763	**6212** A 265	AZF4102	**6212** A 265	AZF4246	**6212** A 26	AZF4582	**6211** A 265
11131782	**6212** A 26	AZF4115	**6212** A 26	AZF4246	**6212** A 265	AZF4595	**6212** A 265
11131782	**6212** A 265	AZF4115	**6212** A 265	AZF4247	**6212** A 26	AZF4596	**6230** A 26
11131783	**6212** A 26	AZF4116	**6212** A 26	AZF4247	**6212** A 265	AZF4596	**6230** A 265
11131783	**6212** A 265	AZF4116	**6212** A 265	AZF4248	**6212** A 26	AZF4597	**6212** A 265
11131784	**6212** A 26	AZF4119	**6212** A 26	AZF4248	**6212** A 265	AZF4598	**6212** A 265
11131784	**6212** A 265	AZF4119	**6212** A 265	AZF4253	**6211** A 26	AZF4687	**6234** A 27
11131792	**6212** A 26	AZF4122	**6212** A 26	AZF4253	**6211** A 265	AZF4687	**6234** A 266
11131792	**6212** A 265	AZF4122	**6212** A 265	AZF4254	**6212** A 26	IS1090	**6231** A 26
11131811	**6212** A 26	AZF4129	**6212** A 26	AZF4254	**6212** A 265	IS1090	**6231** A 265
11131811	**6212** A 265	AZF4129	**6212** A 265	AZF4258	**6212** A 26	IS1114	**6234** A 27
11131856	**6212** A 26	AZF4131	**6212** A 26	AZF4258	**6212** A 265	IS1114	**6234** A 266
11131856	**6212** A 265	AZF4131	**6212** A 265	AZF4260	**6212** A 26	IS1207	**6235** A 27
11131893	**6212** A 26	AZF4132	**6212** A 26	AZF4260	**6212** A 265	IS1207	**6235** A 265
11131893	**6212** A 265	AZF4132	**6212** A 265	AZF4266	**6212** A 26	IS1208	**6235** A 27
11131894	**6212** A 26	AZF4135	**6212** A 26	AZF4266	**6212** A 265	IS1208	**6235** A 265
11131894	**6212** A 265	AZF4135	**6212** A 265	AZF4270	**6212** A 26	IS1217	**6229** A 26
11131896	**6212** A 26	AZF4143	**6212** A 26	AZF4270	**6212** A 265	IS1217	**6229** A 265
11131896	**6212** A 265	AZF4143	**6212** A 265	AZF4283	**6212** A 26		
11131897	**6212** A 26	AZF4158	**6212** A 26	AZF4283	**6212** A 265		
11131897	**6212** A 265	AZF4158	**6212** A 265	AZF4284	**6211** A 26	**ISUZU**	
11131898	**6212** A 26	AZF4159	**6212** A 26	AZF4284	**6211** A 265	1-81100-294-1	**6006** A 390
11131898	**6212** A 265	AZF4159	**6212** A 265	AZF4287	**6212** A 26	5-81100057-1	**3217** A 256
11131900	**6212** A 26	AZF4160	**6212** A 26	AZF4287	**6212** A 265	5-81100074-0	**3217** A 256
11131900	**6212** A 265	AZF4160	**6212** A 265	AZF4288	**6212** A 26	5-81100080-0	**3217** A 256
11131930	**6212** A 26	AZF4164	**6212** A 26	AZF4288	**6212** A 265	5-81100086-0	**1684** A 395
11131930	**6212** A 265	AZF4164	**6212** A 265	AZF4291	**6212** A 26		

A = **B =** **C =**

5-81100099-0	**3217** A	256	
5-81100130-0	**3227** A	250	
5-81100137-0	**3227** A	250	
5-81100137-0	**4113** B	258	
5-81100183-0	**1684** A	395	
5-81100192-0	**1852** A	251	
5-81100192-0	**4113** B	258	
5-81100215-0	**1852** A	251	
5-81100215-0	**4113** B	258	
8-94115567-1	**1725** A	247	
8-94115567-1	**1737** A	243	
8-94115567-1	**1738** A	248	
8-94117163-1	**1725** A	247	
8-94117163-1	**1737** A	243	
8-94117163-1	**1738** A	248	
8-94133758-3	**1684** A	395	
8-94136448-1	**1725** A	247	
8-94136448-1	**1737** A	243	
8-94136448-1	**1738** A	248	
8-94170205-0	**1684** A	395	
8-94224388-0	**3227** A	250	
8-94224388-0	**4113** B	258	
8-94234065-0	**3227** A	250	
8-94234981-0	**1852** A	251	
8-94400276-1	**1725** A	247	
8-94400276-1	**1737** A	243	
8-94400276-1	**1738** A	248	
8-94410409-0	**2143** A	245	
8-94410409-0	**2229** A	249	
8-94417925-0	**2143** A	245	
8-94417925-0	**2229** A	249	
8944234520	**6260** A	20	
8944234520	**6260** A	244	
8-94433912-0	**2143** A	245	
8-94433912-0	**2229** A	249	
8-94448959-0	**1684** A	395	
8-94460417-0	**2143** A	245	
8-94460417-0	**2229** A	249	
8-94468150-0	**1725** A	247	
8-94468150-0	**1737** A	243	
8-94468150-0	**1738** A	248	
8-94469496-1	**1725** A	247	
8-94469496-1	**1737** A	243	
8-94469496-1	**1738** A	248	
8-97941023-0	**6309** A	53	
8-97941023-0	**6309** A	398	
9-82100183-2	**3217** A	256	

IVECO

4854185	**1516** A	147	
500389863	**2203** A	127	
504036695	**2203** A	127	
55195967	**4213** C	217	
55195967	**6079** A	207	
8036231	**2203** A	127	
99432760	**2332** A	392	
99432760	**2333** A	394	
99451753	**1621** A	115	
99486046	**2332** A	392	
99486046	**2333** A	394	

KUBOTA

14182-63011	**1683** A	392	
15425-63011	**1782** A	396	
15501-63012	**1782** A	396	
15504-63011	**1680** A	395	
15511-63011	**1722** A	399	
15511-63011	**1782** A	396	
15521-63012	**1782** A	396	
15741-63011	**1680** A	395	
19215-63011	**1680** A	395	
19616-63012	**1722** A	399	
19616-63012	**1782** A	396	

LADA

1111-3708000	**6310** A	65	
1111-3708000	**6310** A	469	

LUCAS

25038E/H	M35G-1	**2414**	A	299
25038E/H	M35G-1	**3904**	B	302
25038E/H	M35G-1	**3905**	B	302
25079A/J	M35G	**3905**	B	302
25079A/J	M35G	**3906**	B	302
25083A/H	M35G-1	**3905**	B	302
25083A/H	M35G-1	**3906**	B	302
25085A/B	M35G-1	**3905**	B	302
25085A/B	M35G-1	**3906**	B	302
25088A/J	M35G-1	**3905**	B	302
25088A/J	M35G-1	**3906**	B	302
25105A/B	M35G-1	**3905**	B	302
25105A/B	M35G-1	**3906**	B	302
25112A/B	M35G-1	**3903**	B	302
25112A/B	M35G-1	**3906**	B	302
25116A/D	M35G-1	**3905**	B	302
25118A/J	M35G-1	**3905**	B	302
25118A/J	M35G-1	**3906**	B	302
25128A/B	M35G	**2562**	A	300
25128A/B	M35G	**3905**	B	302
25128A/B	M35G	**3909**	B	302
25129A/B	M35G	**3905**	B	302
25129A/B	M35G	**3909**	B	302
25130A/B	M35G	**3905**	B	302
25130A/B	M35G	**4510K**	B	305
25132A	M35G	**2562**	A	300
25132A	M35G	**3905**	B	302
25132A	M35G	**3909**	B	302
25137A/N	M35J	**2887**	A	281
25137A/N	M35J	**4510K**	B	305
25138A/J	M35G-1	**3905**	B	302
25138A/J	M35G-1	**3906**	B	302
25140A/E	M35G	**2788**	A	296
25140A/E	M35G	**4510K**	B	305
25142A/H	M35G-1	**3905**	B	302
25142A/H	M35G-1	**3906**	B	302
25145A/J	M35J	**1786**	A	281
25145A/J	M35J	**4510K**	B	305
25146A/K	M35J	**1786**	A	281
25146A/K	M35J	**4510K**	B	305
25147A/H	M35J	**4502K**	B	305
25147DM35		**2410**	A	299
25148A/K	M35J	**4506K**	B	305
25149B/H	M35J	**4502K**	B	305
25150A/E	M35J	**4502K**	B	305
25156A/R	M35J	**1786**	A	281
25156A/R	M35J	**4510K**	B	305
25157A/V	M35J	**1786**	A	281
25157A/V	M35J	**4510K**	B	305
25159A/N	M35J	**1786**	A	281
25159A/N	M35J	**4510K**	B	305
25165A/Q	M35J	**2887**	A	281
25165A/Q	M35J	**4510K**	B	305
25166A/F	M35J	**2887**	A	281
25166A/F	M35J	**4510K**	B	305
25167A/N	M35J	**2887**	A	281
25167A/N	M35J	**4510K**	B	305
25168A/H	M35J	**2887**	A	281
25168A/H	M35J	**4510K**	B	305
25178A/D	M35J	**2887**	A	281
25178E/L	M35J	**2887**	A	281
25178E/L	M35J	**4510K**	B	305
25180A/R	M35J	**3223**	A	282
25180A/R	M35J	**4510K**	B	305
25181A	M35G	**2562**	A	300
25181A	M35G	**3905**	B	302
25181A	M35G	**3909**	B	302
25182A/J	M35J	**2887**	A	281
25182A/J	M35J	**4510K**	B	305
25183A/N	M35J	**1786**	A	281
25183A/N	M35J	**4510K**	B	305
25184A/R	M35J	**1786**	A	281
25184A/R	M35J	**4510K**	B	305
25185A/N	M35J	**1786**	A	281
25185A/N	M35J	**4510K**	B	305
25186A/J	M35J	**2887**	A	281
25186A/J	M35J	**4510K**	B	305
25187A/D	M35K	**2887**	A	281
25187A/D	M35K	**4510K**	B	305
25190A/B	M35J	**2887**	A	281
25190A/B	M35J	**4510K**	B	305
25191A/B	M35K	**2887**	A	281
25191A/B	M35K	**4510K**	B	305
25203A/E	M35G	**2788**	A	296
25203A/E	M35G	**3905**	B	302
25203A/E	M35G	**3933**	B	303
25204A/L	M35J	**2975**	A	281
25204A/L	M35J	**4510K**	B	305
25205A/L	M35J	**2975**	A	281
25205A/L	M35J	**4510K**	B	305
25206A/T	M35J	**2975**	A	281
25206A/T	M35J	**4510K**	B	305
25207A/J	M35K	**3223**	A	282
25207A/J	M35K	**4510K**	B	305
25209A/F	M35J	**2887**	A	281
25209A/F	M35J	**4510K**	B	305
25210A/D	M35J	**2975**	A	281
25210A/D	M35J	**4510K**	B	305
25213A/K	M35J	**2838**	A	281
25213A/K	M35J	**4510K**	B	305
25214A/J	M35K	**2838**	A	281
25214A/J	M35K	**4510K**	B	305
25215A/H	M35J	**2887**	A	281
25215A/H	M35J	**4510K**	B	305
25216A/H	M35J	**1786**	A	281
25216A/H	M35J	**4510K**	B	305
25219A/K	M35J	**1503**	A	281
25219A/K	M35J	**4510K**	B	305
25223A/H	M35K	**2887**	A	281
25223A/H	M35K	**4510K**	B	305
25234A/F	M35K	**2887**	A	281
25234A/F	M35K	**4510K**	B	305
25238A/E	M35J	**4506K**	B	305
25239A/F	M35J	**4506K**	B	305
25241A/B	M35J	**4502K**	B	305
25242A/D	M35J	**4502K**	B	305
25246A/E	M35J	**2887**	A	281
25246A/E	M35J	**4510K**	B	305
25249A/F	5M90	**2975**	A	281
25249A/F	5M90	**4510K**	B	305
25250A/J	5M90	**2975**	A	281
25250A/J	5M90	**4510K**	B	305
25253A/H	M35J	**2887**	A	281
25253A/H	M35J	**4510K**	B	305
25255A/H	M35J	**2887**	A	281
25255A/H	M35J	**4510K**	B	305
25259A/D	M35J	**3164**	A	282
25259A/D	M35J	**4510K**	B	305
25262A/D	M35J	**2838**	A	281
25262A/D	M35J	**4510K**	B	305
25264A/H	5M90	**2887**	A	281
25264A/H	5M90	**4510K**	B	305
25265A/F	M35J	**4506K**	B	305
25266A/E	M35J	**2887**	A	281
25266A/E	M35J	**4510K**	B	305
25268A/B	M35J	**2838**	A	281
25268A/B	M35J	**4510K**	B	305
25269A/F	M35J	**2887**	A	281
25269A/F	M35J	**4510K**	B	305
25270A/K	M35J	**2975**	A	281
25270A/K	M35J	**4510K**	B	305
25271A/F	5M90	**2975**	A	281
25271A/F	5M90	**4510K**	B	305
25272A/H	M35J	**2975**	A	281
25272A/H	M35J	**4510K**	B	305
25273A/D	M35J	**2887**	A	281
25273A/D	M35J	**4510K**	B	305
25274A/D	M35J	**2887**	A	281
25274A/D	M35J	**4510K**	B	305
25276A/E	M35J	**4506K**	B	305
25277A/F	M35J	**2887**	A	281

A = **B =** **C =**

		pag.			pag.			pag.			pag.
25277A/F	M35J	**4510K**	B 305	25340D	8M90	**2226**	A 280	25400A	5M90	**2975**	A 281
25278A/E	5M90	**2887**	A 281	25340D	8M90	**3933**	B 303	25400A	5M90	**4510K**	B 305
25278A/E	5M90	**4510K**	B 305	25340D	8M90	**3942**	B 304	25404A	9M90PE	**3175**	A 280
25279A/B	5M90	**1583**	A 281	25340D	8M90	**4510K**	B 305	25404A	9M90PE	**4510K**	B 305
25279A/B	5M90	**4510K**	B 305	25342A/B	5M90	**2887**	A 281	25405A	8M90	**3175**	A 280
25280A/F	M35J	**3164**	A 282	25342A/B	5M90	**4510K**	B 305	25405A	8M90	**4510K**	B 305
25280A/F	M35J	**4510K**	B 305	25343A/B	M35J	**2887**	A 281	25411A	9M90	**1586**	A 280
25281A/E	5M90	**2887**	A 281	25343A/B	M35J	**4510K**	B 305	25411A	9M90	**4510K**	B 305
25281A/E	5M90	**4510K**	B 305	25344A/B	9M90	**3175**	A 280	25555A/F	M418G	**3065**	A 299
25282A/J	5M90	**2838**	A 281	25344A/B	9M90	**4510K**	B 305	25555A/F	M418G	**3913**	B 302
25282A/J	5M90	**4510K**	B 305	25345A	M35J	**4506K**	B 305	25555A/F	M418G	**3914**	B 302
25283A/F	M35J	**2887**	A 281	25346A/D	5M90	**2887**	A 281	25598A	M418G	**3065**	A 299
25283A/F	M35J	**4510K**	B 305	25346A/D	5M90	**4510K**	B 305	25598A	M418G	**3913**	B 302
25284A/D	5M90	**1583**	A 281	25347A/B	M35J	**2887**	A 281	25598A	M418G	**3914**	B 302
25284A/D	5M90	**4510K**	B 305	25347A/B	M35J	**4510K**	B 305	25601A/B	M418G	**3905**	B 302
25287A/D	5M90	**2887**	A 281	25348A/D	5M90	**2887**	A 281	25601A/B	M418G	**3933**	B 303
25287A/D	5M90	**4510K**	B 305	25348A/D	5M90	**4510K**	B 305	25602A/B	M418G	**2924**	A 301
25288A/H	5M90	**2975**	A 281	25349A	8M90	**1605**	A 279	25602A/B	M418G	**3905**	B 302
25288A/H	5M90	**4510K**	B 305	25349A	8M90	**4510K**	B 305	25602A/B	M418G	**3933**	B 303
25289A/J	5M90	**2975**	A 281	25350A	9M90	**1605**	A 279	25603A/F	M418G	**3905**	B 302
25289A/J	5M90	**4510K**	B 305	25350A	9M90	**4510K**	B 305	25603A/F	M418G	**3933**	B 303
25290A/K	5M90	**2887**	A 281	25351A	9M90	**1605**	A 279	25604A/D	M418G	**2886**	A 301
25290A/K	5M90	**4510K**	B 305	25351A	9M90	**4510K**	B 305	25604A/D	M418G	**3905**	B 302
25291A/E	M35J	**2887**	A 281	25355A/F	9M90PE	**1511**	A 279	25604A/D	M418G	**3933**	B 303
25291A/E	M35J	**4510K**	B 305	25355A/F	9M90PE	**4510K**	B 305	25609A/E	M418G	**3065**	A 299
25292A/D	5M90	**2838**	A 281	25356A	8M90	**3175**	A 280	25609A/E	M418G	**3913**	B 302
25292A/D	5M90	**4510K**	B 305	25356A	8M90	**4510K**	B 305	25609A/E	M418G	**3914**	B 302
25294A/D	M35J	**2887**	A 281	25357A	8M90	**3175**	A 280	25615A/E	M418G	**3905**	B 302
25294A/D	M35J	**4510K**	B 305	25357A	8M90	**4510K**	B 305	25615A/E	M418G	**3933**	B 303
25298A/E	5M90PE	**2887**	A 281	25360A	9M90	**1575**	A 279	25616A/J	M418G	**2886**	A 301
25298A/E	5M90PE	**4510K**	B 305	25360A	9M90	**4510K**	B 305	25616A/J	M418G	**3905**	B 302
25299A/D	M35J	**2887**	A 281	25361A	9M90	**1584**	A 280	25616A/J	M418G	**3933**	B 303
25299A/D	M35J	**4510K**	B 305	25361A	9M90	**4510K**	B 305	25620A/D	M418G	**3905**	B 302
25304A		**0197**	A 300	25362A	8M90	**1575**	A 279	25620A/D	M418G	**3933**	B 303
25311A/F	M35J	**2975**	A 281	25362A	8M90	**4510K**	B 305	25621A/E	M418G	**2924**	A 301
25311A/F	M35J	**4510K**	B 305	25368A	5M90PE	**2975**	A 281	25621A/E	M418G	**3905**	B 302
25326A/E	8M90	**3175**	A 280	25368A	5M90PE	**4510K**	B 305	25621A/E	M418G	**3933**	B 303
25326A/E	8M90	**4510K**	B 305	25370A	9M90	**1575**	A 279	25624A	M418G	**3065**	A 299
25327A/D	M35JPE	**3164**	A 282	25370A	9M90	**4510K**	B 305	25624A	M418G	**3913**	B 302
25327A/D	M35JPE	**4510K**	B 305	25373A	M35J	**1503**	A 281	25624A	M418G	**3914**	B 302
25329A/B	M35JPE	**2887**	A 281	25373A	M35J	**4510K**	B 305	25626A/D	M418G	**3905**	B 302
25329A/B	M35JPE	**4510K**	B 305	25375A/B	9M90	**1586**	A 280	25626A/D	M418G	**3933**	B 303
25330A/D	M35J	**2887**	A 281	25375A/B	9M90	**4510K**	B 305	25632A/F	M418G	**3905**	B 302
25330A/D	M35J	**4510K**	B 305	25377A/B	9M90	**1586**	A 280	25632A/F	M418G	**3933**	B 303
25331A/D	8M90	**3175**	A 280	25377A/B	9M90	**4510K**	B 305	25633A/E	M418G	**3905**	B 302
25331A/D	8M90	**4510K**	B 305	25379A/B	9M90	**1579**	A 279	25633A/E	M418G	**3933**	B 303
25332A/E	9M90	**3175**	A 280	25379A/B	9M90	**4510K**	B 305	25642A/F	2M100	**3068**	A 282
25332A/E	9M90	**4510K**	B 305	25383A	9M90	**3175**	A 280	25642A/F	2M100	**4510K**	B 305
25333A	9M90	**3175**	A 280	25383A	9M90	**4510K**	B 305	25643A/J	2M100	**3140**	A 283
25333A	9M90	**4510K**	B 305	25384A	9M90	**3175**	A 280	25643A/J	2M100	**4510K**	B 305
25335A/B	8M90	**3175**	A 280	25384A	9M90	**4510K**	B 305	25644A/K	2M100	**3140**	A 283
25335A/B	8M90	**4510K**	B 305	25387A/B	9M90	**1586**	A 280	25644A/K	2M100	**4510K**	B 305
25336A	9M90	**3175**	A 280	25387A/B	9M90	**4510K**	B 305	25647A/L	2M100	**3068**	A 282
25336A	9M90	**4510K**	B 305	25388A	9M90	**1575**	A 279	25647A/L	2M100	**4510K**	B 305
25337A/B		**3211**	A 280	25388A	9M90	**4510K**	B 305	25648A/K	2M100	**3078**	A 282
25338A/B	8M90	**3175**	A 280	25397A	9M90PE	**3175**	A 280	25648A/K	2M100	**4510K**	B 305
25338A/B	8M90	**4510K**	B 305	25397A	9M90PE	**4510K**	B 305	25649A/L	2M100	**3226**	A 283
25339A/K	9M90	**1511**	A 279	25398A	8M90	**3175**	A 280	25649A/L	2M100	**4510K**	B 305
25339A/K	9M90	**4510K**	B 305	25398A	8M90	**4510K**	B 305	25651A/B	2M100	**3068**	A 282

		pag.				pag.	
25651A/B	2M100	**4510K**	B 305	25660A/B	M418G	**2886**	A 301
25654A/H	2M100	**3181**	A 283	25660A/B	M418G	**3905**	B 302
25654A/H	2M100	**4510K**	B 305	25660A/B	M418G	**3933**	B 303
25662A/E	2M100	**3068**	A 282	25664A/B	M418G	**3905**	B 302
25662A/E	2M100	**4510K**	B 305	25664A/B	M418G	**3933**	B 303
25673A	M418G	**2924**	A 301	25674A/E	2M100	**3068**	A 282
25673A	M418G	**3905**	B 302	25674A/E	2M100	**4510K**	B 305
25673A	M418G	**3933**	B 303	25675A/D	2M100	**3140**	A 283
25683A/D	3M100PE	**3078**	A 282	25675A/D	2M100	**4510K**	B 305
25683A/D	3M100PE	**4510K**	B 305	25684A/J	3M100PE	**3068**	A 282
25685A/E	3M100PE	**3078**	A 282	25684A/J	3M100PE	**4510K**	B 305
25685A/E	3M100PE	**4510K**	B 305	25686A/H	2M100	**3068**	A 282
25687A/L	2M100	**3078**	A 282	25686A/H	2M100	**4510K**	B 305
25687A/L	2M100	**4510K**	B 305	25689A/J	2M100	**3068**	A 282
25691A/K	3M100PE	**3068**	A 282	25689A/J	2M100	**4510K**	B 305
25691A/K	3M100PE	**4510K**	B 305	25692A/J	3M100PE	**3068**	A 282
25695A/F	2M100PE	**3068**	A 282	25692A/J	3M100PE	**4510K**	B 305
25695A/F	2M100PE	**4510K**	B 305	25696A/L	3M100PE	**1508**	A 283
25696A/L	3M100PE	**4510K**	B 305	25697A/L	3M100PE	**1508**	A 283
25697A/L	3M100PE	**4510K**	B 305	25698A/K	2M100PE	**3078**	A 282
25698A/K	2M100PE	**4510K**	B 305	25699A/J	3M100PE	**3068**	A 282
25699A/J	3M100PE	**4510K**	B 305	25700A/D	3M100PE	**3078**	A 282
25700A/D	3M100PE	**4510K**	B 305	25701A/D	3M100PE	**3078**	A 282
25701A/D	3M100PE	**4510K**	B 305	25702A	M418G	**2924**	A 301
25702A	M418G	**3905**	B 302	25703A/E	2M100PE	**3078**	A 282
25702A	M418G	**3933**	B 303	25703A/E	2M100PE	**4510K**	B 305
25704A/D	2M100	**3068**	A 282	25705A/D	2M100	**3181**	A 283
25704A/D	2M100	**4510K**	B 305	25705A/D	2M100	**4510K**	B 305
25706A/D	2M100	**3068**	A 282	25707A/D	2M100	**3068**	A 282
25706A/D	2M100	**4510K**	B 305				

A = **B =** **C =**

		pag.			pag.			pag.			pag.
25707A/D	2M100 **4510K** B	305	26132A/F	M45G **2497** A	295	26154A/H	M45G **3919** B	303	26185A/E	M45G **2678** A	294
25709A/D	2M100 **3226** A	283	26132A/F	M45G **3913** B	302	26154A/H	M45G **3927** B	303	26185A/E	M45G **3913** B	302
25709A/D	2M100 **4510K** B	305	26132A/F	M45G **3919** B	303	26154J/N	M45G **2677** A	294	26185A/E	M45G **3926** B	303
25710A/D	3M100PE **3068** A	282	26132A/F	M45G **3927** B	303	26154J/N	M45G **3913** B	302	26189A/F	M45G **2677** A	294
25710A/D	3M100PE **4510K** B	305	26132H/R	M45G **2497** A	295	26154J/N	M45G **3926** B	303	26189A/F	M45G **3913** B	302
25711A/D	2M100 **3226** A	283	26132H/R	M45G **3913** B	302	26158A/D	M45G **2678** A	294	26189A/F	M45G **3926** B	303
25711A/D	2M100 **4510K** B	305	26132H/R	M45G **3926** B	303	26158A/D	M45G **3913** B	302	26192A/B	M45G **2677** A	294
25712A/H	2M100 **3078** A	282	26132H/R	M45G **3928** B	303	26158A/D	M45G **3919** B	303	26192A/B	M45G **3913** B	302
25712A/H	2M100 **4510K** B	305	26133A/J	M45GSID **2678** A	294	26158A/D	M45G **3927** B	303	26192A/B	M45G **3926** B	303
25714A/D	2M100 **3068** A	282	26133A/J	M45GSID **3913** B	302	26158E/K	M45G **2678** A	294	26193A/D	M45G **2677** A	294
25714A/D	2M100 **4510K** B	305	26133A/J	M45GSID **3919** B	303	26158E/K	M45G **3913** B	302	26193A/D	M45G **3913** B	302
25716A/H	2M100 **3078** A	282	26133A/J	M45GSID **3927** B	303	26158E/K	M45G **3926** B	303	26193A/D	M45G **3926** B	303
25716A/H	2M100 **4510K** B	305	26133K/R	M45GSID **2678** A	294	26159A/D	M45G **2678** A	294	26196A/B	M45G **2677** A	294
25717A/D	2M100 **3078** A	282	26133K/R	M45GSID **3913** B	302	26159A/D	M45G **3913** B	302	26196A/B	M45G **3913** B	302
25717A/D	2M100 **4510K** B	305	26133K/R	M45GSID **3926** B	303	26159A/D	M45G **3919** B	303	26196A/B	M45G **3926** B	303
25718A/D	2M100 **3068** A	282	26143A/H	M45G **2497** A	295	26159A/D	M45G **3927** B	303	26196A/B	M45G **3928** B	303
25718A/D	2M100 **4510K** B	305	26143A/H	M45G **3913** B	302	26159E/J	M45G **2678** A	294	26198A	M45G **2677** A	294
25719A/D	2M100 **3068** A	282	26143A/H	M45G **3919** B	303	26159E/J	M45G **3913** B	302	26198A	M45G **3913** B	302
25719A/D	2M100 **4510K** B	305	26143A/H	M45G **3927** B	303	26159E/J	M45G **3926** B	303	26198A	M45G **3926** B	303
25720A/D	2M100 **3068** A	282	26143J/Q	M45G **2497** A	295	26163A/F	M45G **1539** A	293	26200A	M45G **2677** A	294
25720A/D	2M100 **4510K** B	305	26143J/Q	M45G **3913** B	302	26163A/F	M45G **3913** B	302	26200A	M45G **3913** B	302
25721A/D	2M100 **3181** A	283	26143J/Q	M45G **3926** B	303	26163A/F	M45G **3914** B	302	26200A	M45G **3926** B	303
25721A/D	2M100 **4510K** B	305	26143J/Q	M45G **3928** B	303	26166A/D	M45G **2677** A	294	26201A	M45G **2677** A	294
25722A/D	3M100PE **3068** A	282	26146A/F	M45G **2678** A	294	26166A/D	M45G **3913** B	302	26201A	M45G **3913** B	302
25722A/D	3M100PE **4510K** B	305	26146A/F	M45G **3913** B	302	26166A/D	M45G **3919** B	303	26201A	M45G **3926** B	303
25724A/E	3M100PE **1508** A	283	26146A/F	M45G **3919** B	303	26166A/D	M45G **3927** B	303	26206A/B	M45G **2678** A	294
25724A/E	3M100PE **4510K** B	305	26146H/N	M45G **2678** A	294	26166E/L	M45G **2677** A	294	26206A/B	M45G **3913** B	302
25728A/D	2M100 **3068** A	282	26146H/N	M45G **3913** B	302	26166E/L	M45G **3913** B	302	26206A/B	M45G **3926** B	303
25728A/D	2M100 **4510K** B	305	26146H/N	M45G **3926** B	303	26167A/D	M45G **2678** A	294	26207	**2060** A	289
25729A/D	2M100 **3068** A	282	26147A/H	M45G **2677** A	294	26167A/D	M45G **3913** B	302	26208A/E	M45G **2696** A	284
25729A/D	2M100 **4510K** B	305	26147A/H	M45G **3913** B	302	26167A/D	M45G **3919** B	303	26208A/E	M45G **4501K** B	305
25730A/D	2M100 **3078** A	282	26147A/H	M45G **3919** B	303	26167A/D	M45G **3927** B	303	26211A/L	M50 **2696** A	284
25730A/D	2M100 **4510K** B	305	26147A/H	M45G **3927** B	303	26167E/L	M45G **2678** A	294	26211A/L	M50 **4501K** B	305
25731A/D	2M100 **3078** A	282	26147J/M	M45G **2677** A	294	26167E/L	M45G **3913** B	302	26211M/T	M50PE **2732** A	285
25731A/D	2M100 **4510K** B	305	26147J/M	M45G **3913** B	302	26167E/L	M45G **3926** B	303	26211M/T	M50PE **4501K** B	305
25732A/E	2M100 **3181** A	283	26147J/M	M45G **3926** B	303	26169A/D	M45G **2678** A	294	26211U	M50 **2852** A	288
25732A/E	2M100 **4510K** B	305	26148A/F	M45G **2677** A	294	26169A/D	M45G **3913** B	302	26211U	M50 **4501K** B	305
25734A/D	2M100 **3068** A	282	26148A/F	M45G **3913** B	302	26169A/D	M45G **3919** B	303	26212A	M45G **2678** A	294
25734A/D	2M100 **4510K** B	305	26148A/F	M45G **3919** B	303	26169A/D	M45G **3927** B	303	26212A	M45G **3913** B	302
25735A/E	2M100 **3078** A	282	26148A/F	M45G **3927** B	303	26169E/K	M45G **2678** A	294	26215A/F	M45G **2807** A	284
25735A/E	2M100 **4510K** B	305	26148H/N	M45G **2677** A	294	26169E/K	M45G **3913** B	302	26215A/F	M45G **4501K** B	305
25739A/D	2M100 **3068** A	282	26148H/N	M45G **3913** B	302	26169E/K	M45G **3926** B	303	26219A/B	M45G **2677** A	294
25739A/D	2M100 **4510K** B	305	26148H/N	M45G **3926** B	303	26172A/L	M45G **2497** A	295	26219A/B	M45G **3913** B	302
25742A	3M100PE **3068** A	282	26151A/F	M45G **2677** A	294	26172A/L	M45G **3913** B	302	26219A/B	M45G **3926** B	303
25742A	3M100PE **4510K** B	305	26151A/F	M45G **3913** B	302	26172A/L	M45G **3926** B	303	26220A	M45G **2677** A	294
25743A/D	3M100PE **3068** A	282	26151A/F	M45G **3919** B	303	26172A/L	M45G **3928** B	303	26220A	M45G **3913** B	302
25743A/D	3M100PE **4510K** B	305	26151A/F	M45G **3927** B	303	26173A	M45G **2678** A	294	26220A	M45G **3926** B	303
25745A	3M100PE **3078** A	282	26151H/N	M45G **2677** A	294	26173A	M45G **3913** B	302	26227A/Q	M50 **2732** A	285
25745A	3M100PE **4510K** B	305	26151H/N	M45G **3913** B	302	26173A	M45G **3919** B	303	26227A/Q	M50 **4501K** B	305
25749A	2M100PE **1687** A	283	26151H/N	M45G **3926** B	303	26173A	M45G **3927** B	303	26227R/V	M50 **2852** A	288
25749A	2M100PE **4510K** B	305	26153A/H	M45G **2677** A	294	26173B/F	M45G **2678** A	294	26227R/V	M50 **4501K** B	305
25750A	3M100PE **1687** A	283	26153A/H	M45G **3913** B	302	26173B/F	M45G **3913** B	302	26233A/J	M45G **2792** A	289
25750A	3M100PE **4510K** B	305	26153A/H	M45G **3919** B	303	26173B/F	M45G **3926** B	303	26233A/J	M45G **4501K** B	305
25754A	2M100 **3140** A	283	26153A/H	M45G **3927** B	303	26177A/F	M45G **2678** A	294	26233K/M	M45G **2930** A	291
25754A	2M100 **4510K** B	305	26153J/N	M45G **2677** A	294	26177A/F	M45G **3913** B	302	26233K/M	M45G **4501K** B	305
25755A	3M100 **3068** A	282	26153J/N	M45G **3913** B	302	26177A/F	M45G **3926** B	303	26234A/J	M50 **2888** A	290
25755A	3M100 **4510K** B	305	26153J/N	M45G **3926** B	303	26178A/E	M45G **2677** A	294	26234A/J	M50 **4501K** B	305
25756A	3M100PE **3068** A	282	26154A/H	M45G **2677** A	294	26178A/E	M45G **3913** B	302	26234K	M50 **3091** A	292
25756A	3M100PE **4510K** B	305	26154A/H	M45G **3913** B	302	26178A/E	M45G **3926** B	303	26234K	M50 **4501K** B	305

A = **B =** **C =**

		pag.			pag.			pag.			pag.
26236A/K	M45G	**2791** A	284	26274H/N	M50	**2831** A	288	26295D/Q	M50	**2831** A	288
26236A/K	M45G	**4501K** B	305	26274H/N	M50	**4501K** B	305	26295D/Q	M50	**4501K** B	305
26236L	M45G	**2907** A	287	26275A/E	M45G	**2859** A	284	26297A/B	M50	**2794** A	285
26236L	M45G	**4501K** B	305	26275A/E	M45G	**4501K** B	305	26297A/B	M50	**4501K** B	305
26238A/L	M45G	**2791** A	284	26275F/K	M45G	**2932** A	287	26297D/J	M50	**3171** A	288
26238A/L	M45G	**4501K** B	305	26275F/K	M45G	**4501K** B	305	26297D/J	M50	**4501K** B	305
26238M/Q	M45G	**2907** A	287	26278A/F	M45G	**3222** A	284	26298A/B	M50	**2794** A	285
26238M/Q	M45G	**4501K** B	305	26278A/F	M45G	**4501K** B	305	26298A/B	M50	**4501K** B	305
26244A	M45G	**2678** A	294	26278H	M45G	**3004** A	287	26298D/J	M50	**3171** A	288
26244A	M45G	**3913** B	302	26278H	M45G	**4501K** B	305	26298D/J	M50	**4501K** B	305
26244A	M45G	**3926** B	303	26279A/E	M45G	**2791** A	284	26300		**2060** A	289
26246A/L	M50	**2756** A	285	26279A/E	M45G	**4501K** B	305	26300		**4501K** B	305
26246A/L	M50	**4501K** B	305	26279F/K	M45G	**2907** A	287	26301A/E	M45G	**3222** A	284
26246M	M50	**2831** A	288	26279F/K	M45G	**4501K** B	305	26301A/E	M45G	**4501K** B	305
26246M	M50	**4501K** B	305	26280A/E	M45G	**2859** A	284	26301H	M45G	**3004** A	287
26248A/L	M45G	**2791** A	284	26280A/E	M45G	**4501K** B	305	26302E/H	M45G	**1512** A	290
26248A/L	M45G	**4501K** B	305	26280F/J	M45G	**2932** A	287	26302E/H	M45G	**4501K** B	305
26248M	M45G	**2907** A	287	26280F/J	M45G	**4501K** B	305	26304A/B	M50	**2756** A	285
26248M	M45G	**4501K** B	305	26281A/E	M45G	**2791** A	284	26304A/B	M50	**4501K** B	305
26252A/D	M45G	**2793** A	300	26281A/E	M45G	**4501K** B	305	26304D	M50	**2831** A	288
26252A/D	M45G	**4507K** B	305	26281F/J	M45G	**2907** A	287	26304D	M50	**4501K** B	305
26255A	M45G	**2677** A	294	26281F/J	M45G	**4501K** B	305	26305A/B	M50	**2732** A	285
26255A	M45G	**3913** B	302	26283A/F	M45G	**2791** A	284	26305A/B	M50	**4501K** B	305
26255A	M45G	**3926** B	303	26283A/F	M45G	**4501K** B	305	26305D/N	M50	**2852** A	288
26256A/E	M45G	**2791** A	284	26283H/K	M45G	**2907** A	287	26305D/N	M50	**4501K** B	305
26256A/E	M45G	**4501K** B	305	26283H/K	M45G	**4501K** B	305	26306A/D	M45G	**2859** A	284
26256H	M45G	**2907** A	287	26284A/E	M45G	**1504** A	292	26306A/D	M45G	**4501K** B	305
26256H	M45G	**4501K** B	305	26284A/E	M45G	**4501K** B	305	26306E/H	M45G	**2932** A	287
26259A/K	M45G	**2791** A	284	26285A/E	M45G	**2791** A	284	26310A/D	M45G	**2791** A	284
26259A/K	M45G	**4501K** B	305	26285A/E	M45G	**4501K** B	305	26310A/D	M45G	**4501K** B	305
26259L/N	M45G	**2907** A	287	26285F	M45G	**2907** A	287	26310E/F	M45G	**2907** A	287
26259L/N	M45G	**4501K** B	305	26285F	M45G	**4501K** B	305	26310E/F	M45G	**4501K** B	305
26264A/F	M45G	**2791** A	284	26286A/E	M45G	**2792** A	289	26312A	M50	**2732** A	285
26264A/F	M45G	**4501K** B	305	26286A/E	M45G	**4501K** B	305	26312A	M50	**4501K** B	305
26264H/K	M45G	**2907** A	287	26286F/J	M45G	**2930** A	291	26312B	M50	**2852** A	288
26264H/K	M45G	**4501K** B	305	26286F/J	M45G	**4501K** B	305	26312B	M50	**4501K** B	305
26265J/M	M50	**2852** A	288	26287A/E	M45G	**2791** A	284	26313A/B	M45G	**2793** A	300
26265J/M	M50	**4501K** B	305	26287A/E	M45G	**4501K** B	305	26313A/B	M45G	**4507K** B	305
26266A/F	M45G	**2789** A	301	26287F/J	M45G	**2907** A	287	26316A/D		**2852** A	288
26266A/F	M45G	**4511K** B	305	26287F/J	M45G	**4501K** B	305	26316A/M	M50	**2852** A	288
26267A/F	M45G	**2789** A	301	26288A/E	M45G	**2791** A	284	26316A/M	M50	**4501K** B	305
26267A/F	M45G	**4511K** B	305	26288A/E	M45G	**4501K** B	305	26317B/H	M50	**2851** A	288
26270		**2060** A	289	26288F	M45G	**2907** A	287	26317B/H	M50	**4501K** B	305
26270		**4501K** B	305	26288F	M45G	**4501K** B	305	26320A/B	M45G	**2792** A	289
26271A/E	M45G	**2791** A	284	26288H		**2907** A	287	26320A/B	M45G	**4501K** B	305
26271A/E	M45G	**4501K** B	305	26290B	M50	**2831** A	288	26320D/J	M45G	**2930** A	291
26271F/J	M45G	**2907** A	287	26290B	M50	**4501K** B	305	26320D/J	M45G	**4501K** B	305
26272A/E	M45G	**2793** A	300	26291A/D	M50	**2732** A	285	26321A/B	M45G	**2791** A	284
26272A/E	M45G	**4507K** B	305	26291A/D	M50	**4501K** B	305	26321A/B	M45G	**4501K** B	305
26273A/D	M50	**2756** A	285	26291E	M50	**2852** A	288	26321D/F	M45G	**2907** A	287
26273A/D	M50	**4501K** B	305	26291E	M50	**4501K** B	305	26321D/F	M45G	**4501K** B	305
26273E/F	M50	**2831** A	288	26294A/B	M50	**2756** A	285	26323A	M50	**2831** A	288
26273E/F	M50	**4501K** B	305	26294A/B	M50	**4501K** B	305	26323A	M50	**4501K** B	305
26273H/M	M50	**2831** A	288	26294D/E	M50	**2831** A	288	26329A/L	M50	**2852** A	288
26273H/M	M50	**4501K** B	305	26294D/E	M50	**4501K** B	305	26329A/L	M50	**4501K** B	305
26274A/D	M50	**2756** A	285	26294F/Q	M50	**2831** A	288	26329D/K		**2852** A	288
26274A/D	M50	**4501K** B	305	26294F/Q	M50	**4501K** B	305	26336A/R	M50	**3091** A	292
26274E/F	M50	**2831** A	288	26295A/B	M50	**2756** A	285	26336A/R	M50	**4501K** B	305
26274E/F	M50	**4501K** B	305	26295A/B	M50	**4501K** B	305	26337A/H	M50	**3091** A	292

26337A/H	M50	**4501K** B	305	26371A/F	M45G	**3185** A	287
26338A/F	M50	**2852** A	288	26371A/F	M45G	**4501K** B	305
26338A/F	M50	**4501K** B	305				
26339A/K	M50	**2852** A	288				
26339A/K	M50	**4501K** B	305				
26341A/J	M50	**2852** A	288				
26341A/J	M50	**4501K** B	305				
26342A/B	M50	**1504** A	292				
26342A/B	M50	**4501K** B	305				
26342D/L	M50	**1504** A	292				
26342D/L	M50	**4501K** B	305				
26343A/K	M50	**2831** A	288				
26343A/K	M50	**4501K** B	305				
26344A/F	M50	**2831** A	288				
26344A/F	M50	**4501K** B	305				
26345A/J	M50	**2831** A	288				
26345A/J	M50	**4501K** B	305				
26346E/K	M45G	**3183** A	287				
26346E/K	M45G	**4513K** B	306				
26347A/B	M45G	**2907** A	287				
26347A/B	M45G	**4501K** B	305				
26348A/D	M45G	**2930** A	291				
26348A/D	M45G	**4501K** B	305				
26349A/H	M50	**3091** A	292				
26349A/H	M50	**4501K** B	305				
26351A/H	M50	**2831** A	288				
26351A/H	M50	**4501K** B	305				
26352A/L	M50	**2852** A	288				
26352A/L	M50	**4501K** B	305				
26355A/J	M50	**2851** A	288				
26355A/J	M50	**4501K** B	305				
26356A/M	M50	**2851** A	288				
26356A/M	M50	**4501K** B	305				
26357A/E	M50	**2831** A	288				
26357A/E	M50	**4501K** B	305				
26358A/H	M50	**2831** A	288				
26358A/H	M50	**4501K** B	305				
26359A/F	M50	**3171** A	288				
26359A/F	M50	**4501K** B	305				
26360A/F	M50	**3171** A	288				
26360A/F	M50	**4501K** B	305				
26361A/E		**2851** A	288				
26361A/E		**4501K** B	305				
26363A/J	M50	**3091** A	292				
26363A/J	M50	**4501K** B	305				
26364A/F	M45G	**2907** A	287				
26364A/F	M45G	**4501K** B	305				
26365A/F	M50	**2831** A	288				
26365A/F	M50	**4501K** B	305				
26366A/F	M50	**2831** A	288				
26366A/F	M50	**4501K** B	305				
26367A/D	M50	**3091** A	292				
26367A/D	M50	**4501K** B	305				
26369A/J	M50	**2831** A	288				
26369A/J	M50	**4501K** B	305				
26370B/E	M45G	**2907** A	287				
26370B/E	M45G	**4501K** B	305				

A = **B =** **C =**

			pag.				pag.				pag.
26372A/B	M45G	**3131**	A 287	26408A/E	M50	**4501K**	B 305	26614B/D	M79/0.8	**1577**	A 274
26372A/B	M45G	**4512K**	B 305	26409A/E	M50	**2831**	A 288	26614B/D	M79/0.8	**4536K**	B 306
26373A	M45G	**1539**	A 293	26409A/E	M50	**4501K**	B 305	26616A/B	M79/0.9	**1578**	A 274
26373A	M45G	**3913**	B 302	26410A/B	M50	**2831**	A 288	26616A/B	M79/0.9	**4536K**	B 306
26373A	M45G	**3914**	B 302	26410A/B	M50	**4501K**	B 305	26618A/E	M79/0.8	**1577**	A 274
26374A/F	M50	**2831**	A 288	26411A/B	M50	**2831**	A 288	26618A/E	M79/0.8	**4536K**	B 306
26374A/F	M50	**4501K**	B 305	26411A/B	M50	**4501K**	B 305	26619A/D	M79/0.8	**1578**	A 274
26375A/D	M45G	**2907**	A 287	26412A	M45G	**2907**	A 287	26619A/D	M79/0.8	**4536K**	B 306
26375A/D	M45G	**4501K**	B 305	26412A	M45G	**4501K**	B 305	26620A	M79/0.9	**1578**	A 274
26376A/L	M50	**2831**	A 288	26413A	M45G	**2907**	A 287	26620A	M79/0.9	**4536K**	B 306
26376A/L	M50	**4501K**	B 305	26413A	M45G	**4501K**	B 305	26621A/B	M79/0.9	**1578**	A 274
26378A/H	M50	**2831**	A 288	26414A/E	M50	**2831**	A 288	26621A/B	M79/0.9	**4536K**	B 306
26378A/H	M50	**4501K**	B 305	26414A/E	M50	**4501K**	B 305	26622A/D	M79/0.8	**1577**	A 274
26379A/F	M50	**2852**	A 288	26416A/E	M50	**3091**	A 292	26622A/D	M79/0.8	**4536K**	B 306
26379A/F	M50	**4501K**	B 305	26416A/E	M50	**4501K**	B 305	26624A/D	M79/0.9	**1578**	A 274
26381E/F	M45G	**3183**	A 287	26417A/L	M50	**1816**	A 292	26624A/D	M79/0.9	**4536K**	B 306
26381E/F	M45G	**4513K**	B 306	26417A/L	M50	**4501K**	B 305	26626A/B	M79/0.9	**1578**	A 274
26382A/B	M50	**3091**	A 292	26420A/B	M50	**3091**	A 292	26626A/B	M79/0.9	**4536K**	B 306
26382A/B	M50	**4501K**	B 305	26420A/B	M50	**4501K**	B 305	26628A	M79/0.9	**1578**	A 274
26383A/D		**3183**	A 287	26421A/B	M50	**3091**	A 292	26628A	M79/0.9	**4536K**	B 306
26384A/B	M50	**3091**	A 292	26421A/B	M50	**4501K**	B 305	26629A	M79/0.9	**1762**	A 274
26384A/B	M50	**4501K**	B 305	26422A	M45G	**2907**	A 287	26629A	M79/0.9	**4536K**	B 306
26385A/B	M45G	**3131**	A 287	26422A	M45G	**4501K**	B 305	26630A	M79/0.9	**1762**	A 274
26385A/B	M45G	**4512K**	B 305	26423A/D	M50	**3171**	A 288	26630A	M79/0.9	**4536K**	B 306
26386A/L	M50	**3074**	A 288	26423A/D	M50	**4501K**	B 305	26631A/D	M79/0.9	**1826**	A 275
26386A/L	M50	**4501K**	B 305	26427A	M50	**2831**	A 288	26631A/D	M79/0.9	**4536K**	B 306
26387A/E	M45G	**2907**	A 287	26427A	M50	**4501K**	B 305	26633A/B	M79/0.8	**1799**	A 276
26387A/E	M45G	**4501K**	B 305	26428A/B	M50	**3091**	A 292	26633A/B	M79/0.8	**4536K**	B 306
26388A/F	M50	**2851**	A 288	26428A/B	M50	**4501K**	B 305	26646B/D	M79/0.8	**1813**	A 274
26388A/F	M50	**4501K**	B 305	26429A/B	M50	**3091**	A 292	26646B/D	M79/0.8	**4536K**	B 306
26389A/D	M50	**3091**	A 292	26429A/B	M50	**4501K**	B 305	26647A/E	M79/0.8	**1700**	A 274
26389A/D	M50	**4501K**	B 305	26430A/D	M50	**2852**	A 288	26647A/E	M79/0.8	**4536K**	B 306
26390A	M45G	**3131**	A 287	26430A/D	M50	**4501K**	B 305	26648A/B	M79/0.9	**1800**	A 276
26390A	M45G	**4512K**	B 305	26431A/B	M50	**2852**	A 288	26648A/B	M79/0.9	**4536K**	B 306
26390B/E	M45G	**3131**	A 287	26431A/B	M50	**4501K**	B 305	26648E		**1800**	A 276
26390B/E	M45G	**4512K**	B 305	26433A/B	M50	**3091**	A 292	26649A/B	M79/0.9	**1763**	A 276
26391A/B	M45G	**2907**	A 287	26433A/B	M50	**4501K**	B 305	26649A/B	M79/0.9	**4536K**	B 306
26391A/B	M45G	**4501K**	B 305	26435A/B	M50PE	**3091**	A 292	26653A	M79/0.8	**1762**	A 274
26393A/F	M50	**2831**	A 288	26435A/B	M50PE	**4501K**	B 305	26653A	M79/0.8	**4536K**	B 306
26393A/F	M50	**4501K**	B 305	26436A/B	M50PE	**2831**	A 288	26654B/D	M79/0.9	**1578**	A 274
26394A/D	M45G	**1507**	A 285	26436A/B	M50PE	**4501K**	B 305	26654B/D	M79/0.9	**4536K**	B 306
26394A/D	M45G	**4512K**	B 305	26437A/B	M50PE	**1635**	A 288	26655A	M79/0.9	**1800**	A 276
26395A/H	M50	**2852**	A 288	26437A/B	M50PE	**4512K**	B 305	26655A	M79/0.9	**4536K**	B 306
26395A/H	M50	**4501K**	B 305	26600E/F	M79/0.8	**1578**	A 274	26656A/E	M79/0.9	**1763**	A 276
26398A/H	M50	**3091**	A 292	26600E/F	M79/0.8	**4536K**	B 306	26656A/E	M79/0.9	**4536K**	B 306
26398A/H	M50	**4501K**	B 305	26601E/F	M79/0.9	**1578**	A 274	26657A/E	M79/0.9	**1800**	A 276
26400A/B	M45G	**3185**	A 287	26601E/F	M79/0.9	**4536K**	B 306	26657A/E	M79/0.9	**4536K**	B 306
26400A/B	M45G	**4501K**	B 305	26602D/H	M79/0.8	**1577**	A 274	26659B/D	M79/0.8	**1799**	A 276
26400D	M45G	**3185**	A 287	26602D/H	M79/0.8	**4536K**	B 306	26659B/D	M79/0.8	**4536K**	B 306
26400D	M45G	**4501K**	B 305	26604E/J	M79/0.8	**1700**	A 274	26660B/D	M79/0.8	**1799**	A 276
26402A/E	M50	**3171**	A 288	26604E/J	M79/0.8	**4536K**	B 306	26660B/D	M79/0.8	**4536K**	B 306
26402A/E	M50	**4501K**	B 305	26606E/H	M79/0.9	**1700**	A 274	26662A		**1799**	A 276
26403A/D	M50	**2831**	A 288	26606E/H	M79/0.9	**4536K**	B 306	26662A		**4536K**	B 306
26403A/D	M50	**4501K**	B 305	26607E/J	M79/0.9	**1636**	A 276	26663A		**1799**	A 276
26404A/D	M50	**2831**	A 288	26607E/J	M79/0.9	**4536K**	B 306	26663A		**4536K**	B 306
26404A/D	M50	**4501K**	B 305	26609F/J	M79/0.9	**1578**	A 274	26664A	M79/0.9	**1847**	A 275
26407A/F	M50	**2851**	A 288	26609F/J	M79/0.9	**4536K**	B 306	26664A	M79/0.9	**4536K**	B 306
26407A/F	M50	**4501K**	B 305	26613E/H	M79/0.9	**1578**	A 274	26667		**1910**	A 275
26408A/E	M50	**2831**	A 288	26613E/H	M79/0.9	**4536K**	B 306	26668A		**1762**	A 274

26668A		**4536K**	B 306		
26678A		**1578**	A 274		
26678B		**1578**	A 274		
26678B		**4536K**	B 306		
26678D		**1578**	A 274		
26679B		**1578**	A 274		
26679B		**4536K**	B 306		
26680B		**1578**	A 274		
26680B		**4536K**	B 306		
26681B		**1578**	A 274		
26681B		**4536K**	B 306		
26686	M79/0.8	**1800**	A 276		
26686	M79/0.8	**4536K**	B 306		
26688B	M79/0.9	**2334**	A 275		
26689		**1578**	A 274		
26689		**4538K**	B 306		
26690		**1799**	A 276		
26692		**1636**	A 276		
26694		**1799**	A 276		
26695		**1578**	A 274		
26696		**1636**	A 276		
26701		**2053**	A 276		
26701		**4537K**	B 306		
26702E/K	M78R/1.0PM	**1769**	A 274		
26702E/K	M78R/1.0PM	**4537K**	B 306		
26707A/L	M78R/1.0	**1801**	A 274		
26707A/L	M78R/1.0	**4537K**	B 306		
26708		**1801**	A 274		
26708		**4537K**	B 306		
26713A/D	M78R/1.0	**1801**	A 274		
26713A/D	M78R/1.0	**4537K**	B 306		
26715B	M78R-1.0/12	**2038**	A 275		
26715B	M78R-1.0/12	**4537K**	B 306		
26716B	M78R/1.0	**1801**	A 274		
26716B	M78R/1.0	**4537K**	B 306		
26717A		**1769**	A 274		
26717A		**4537K**	B 306		
26800D/H	M78R/1.4PM	**1812**	A 277		
26800D/H	M78R/1.4PM	**4537K**	B 306		
26801B/F	M78R/1.4PM	**1868**	A 277		
26801B/F	M78R/1.4PM	**4537K**	B 306		
26802B	M78R/1.4	**1827**	A 275		
26803A/D	M78R/1.4	**1869**	A 277		
26803A/D	M78R/1.4	**4537K**	B 306		
26804A/E	M78R/1.4	**1801**	A 274		
26804A/E	M78R/1.4	**4537K**	B 306		
26805	M78R/1.4	**2101**	A 275		
26808A	M78R/1.4	**1815**	A 277		
26808A	M78R/1.4	**4537K**	B 306		
26809A		**1801**	A 274		
26809A		**4537K**	B 306		
26810A		**1801**	A 274		
26810A		**4537K**	B 306		
26811A		**1769**	A 274		
26811A		**4537K**	B 306		
26812A/D		**1769**	A 274		
26812A/D		**4537K**	B 306		
26813	M78R/1.4	**1931**	A 278		
26814A	M78R/1.4	**2009**	A 277		

A = **B =** **C =** 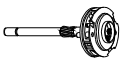

			pag.				pag.				pag.
26816		**1801**	A 274	27301A/K	3M127	**3184**	A 292	27416A/D	2M113	**4501K**	B 305
26816		**4537K**	B 306	27301A/K	3M127	**4501K**	B 305	27417A/D	2M113	**2907**	A 287
26820	M78R/1.4	**2101**	A 275	27304A/L	3M127PE	**3184**	A 292	27417A/D	2M113	**4501K**	B 305
26823		**1801**	A 274	27304A/L	3M127PE	**4501K**	B 305	27418A	2M113	**2060**	A 289
26823		**4537K**	B 306	27305A/K	3M127	**1500**	A 291	27418A	2M113	**4501K**	B 305
26824		**1801**	A 274	27305A/K	3M127	**4501K**	B 305	27419A/D	2M113	**2930**	A 291
26824		**4537K**	B 306	27307A/H	3M127	**1501**	A 291	27419A/D	2M113	**4501K**	B 305
26826	M78R/1.4	**2101**	A 275	27307A/H	3M127	**4501K**	B 305	27420A/B	2M113	**2907**	A 287
26834	M78R/1.4	**1931**	A 278	27309A/E	3M127	**3184**	A 292	27420A/B	2M113	**4501K**	B 305
26841	M78R/1.4	**1931**	A 278	27309A/E	3M127	**4501K**	B 305	27421A/B	2M113	**3004**	A 287
26903B/D	M80R/1.7	**1812**	A 277	27310A/K	3M127	**3184**	A 292	27421A/B	2M113	**4501K**	B 305
26903B/D	M80R/1.7	**4537K**	B 306	27310A/K	3M127	**4501K**	B 305	27422A	2M113	**1512**	A 290
26907B	M80R/1.7	**1812**	A 277	27311A/H	3M127	**3184**	A 292	27422A	2M113	**4501K**	B 305
26907B	M80R/1.7	**4537K**	B 306	27311A/H	3M127	**4501K**	B 305	27423A	2M113	**2932**	A 287
26909B/D	M80R/1.7	**1812**	A 277	27312A/F	3M127	**1502**	A 291	27423A	2M113	**4501K**	B 305
26909B/D	M80R/1.7	**4537K**	B 306	27312A/F	3M127	**4501K**	B 305	27424A/B	2M113	**2907**	A 287
26913A	M80R/1.8	**1764**	A 277	27313A/E	3M127	**3184**	A 292	27424A/B	2M113	**4501K**	B 305
26913A	M80R/1.8	**4538K**	B 306	27313A/E	3M127	**4501K**	B 305	27425A	2M113	**2907**	A 287
26914A/F	M80R/1.8	**1815**	A 277	27315A/E	3M127	**3184**	A 292	27425A	2M113	**4501K**	B 305
26914A/F	M80R/1.8	**4537K**	B 306	27315A/E	3M127	**4501K**	B 305	27426A/F	2M113	**2907**	A 287
26919		**1869**	A 277	27316A/H	3M127	**3184**	A 292	27426A/F	2M113	**4501K**	B 305
26920A/E	M80R/1.8	**1815**	A 277	27316A/H	3M127	**4501K**	B 305	27427A/E	2M113	**2907**	A 287
26920A/E	M80R/1.8	**4538K**	B 306	27317A/F	3M127	**3184**	A 292	27427A/E	2M113	**4501K**	B 305
26921		**1764**	A 277	27317A/F	3M127	**4501K**	B 305	27428A/F	2M113	**3183**	A 287
26921		**4538K**	B 306	27320A/F	3M127	**1501**	A 291	27428A/F	2M113	**4513K**	B 306
26922B	M80R/1.8	**1815**	A 277	27320A/F	3M127	**4501K**	B 305	27429A/B	2M113	**2907**	A 287
26922B	M80R/1.8	**4538K**	B 306	27323A/F	3M127PE	**3184**	A 292	27429A/B	2M113	**4501K**	B 305
26923A/D	M80R/1.7	**1812**	A 277	27323A/F	3M127PE	**4501K**	B 305	27430A/B	2M113	**3131**	A 287
26923A/D	M80R/1.7	**4537K**	B 306	27324A	3M127	**3184**	A 292	27430A/B	2M113	**4512K**	B 305
26925		**1764**	A 277	27324A	3M127	**4501K**	B 305	27431A/B	2M113PE	**3185**	A 287
26925		**4538K**	B 306	27325A/B	3M127	**3184**	A 292	27431A/B	2M113PE	**4501K**	B 305
26925056		**1872**	A 286	27325A/B	3M127	**4501K**	B 305	27432A/E	2M113	**2907**	A 287
2692512A	M50	**2168**	A 292	27400A/B	2M113	**1760**	A 286	27432A/E	2M113	**4501K**	B 305
26925188D		**6154**	A 30	27400A/B	2M113	**4512K**	B 305	27433A/D	2M113	**2907**	A 287
26925188D		**6154**	A 287	27401A/B	2M113	**1770**	A 286	27433A/D	2M113	**4501K**	B 305
26925189D		**6154**	A 30	27401A/B	2M113	**4512K**	B 305	27435A	2M113	**2907**	A 287
26925189D		**6154**	A 287	27402A/B	2M113	**1760**	A 286	27435A	2M113	**4501K**	B 305
26925194D		**6154**	A 30	27402A/B	2M113	**4512K**	B 305	27436A	2M113	**2930**	A 291
26925194D		**6154**	A 287	27403A	2M113	**2907**	A 287	27436A	2M113	**4501K**	B 305
26925198D		**6154**	A 30	27403A	2M113	**4501K**	B 305	27438A	2M113	**3185**	A 287
26925198D		**6154**	A 287	27407A		**2907**	A 287	27438A	2M113	**4501K**	B 305
26925200D		**6154**	A 30	27407A		**4501K**	B 305	27439A	2M113	**2907**	A 287
26925200D		**6154**	A 287	27408A		**2907**	A 287	27439A	2M113	**4501K**	B 305
26927A	M80R/1.7	**1815**	A 277	27408A		**4501K**	B 305	27440A/B	2M113	**1507**	A 285
26927A	M80R/1.7	**4537K**	B 306	27409A/D	2M113	**2907**	A 287	27440A/B	2M113	**4512K**	B 305
26928A	M80R/1.7	**1815**	A 277	27409A/D	2M113	**4501K**	B 305	27443A	2M113	**2930**	A 291
26928A	M80R/1.7	**4537K**	B 306	27410A	2M113	**2060**	A 289	27443A	2M113	**4501K**	B 305
26929A/B	M80R/1.8	**1764**	A 277	27410A	2M113	**4501K**	B 305	27446A	2M113	**2907**	A 287
26929A/B	M80R/1.8	**4538K**	B 306	27411A/B	2M113	**2907**	A 287	27446A	2M113	**4501K**	B 305
26930A	M80R/1.8	**1764**	A 277	27411A/B	2M113	**4501K**	B 305	27449A/D	2M113	**2930**	A 291
26930A	M80R/1.8	**4538K**	B 306	27412A/D	2M113	**2932**	A 287	27449A/D	2M113	**4501K**	B 305
26931A/B	M80R/1.8	**1764**	A 277	27412A/D	2M113	**4501K**	B 305	27451B/E	2M113	**3185**	A 287
26931A/B	M80R/1.8	**4538K**	B 306	27413A/D	2M113	**3004**	A 287	27451B/E	2M113	**4501K**	B 305
26932A		**1815**	A 277	27413A/D	2M113	**4501K**	B 305	27452A	2M113	**2932**	A 287
26935B		**1764**	A 277	27414A	2M113	**2907**	A 287	27452A	2M113	**4501K**	B 305
26950B	M78R/1.4	**2102**	A 278	27414A	2M113	**4501K**	B 305	27454A	2M113	**1760**	A 286
27004		**1578**	A 274	27415A/D	2M113	**2907**	A 287	27454A	2M113	**4512K**	B 305
27022		**1910**	A 275	27415A/D	2M113	**4501K**	B 305	27456A/D	2M113	**1565**	A 286
27047		**1910**	A 275	27416A/D	2M113	**2932**	A 287	27456A/D	2M113	**4501K**	B 305

27459A	2M113	**2907**	A 287	27460A/B	2M113PE	**1561**	A 285
27459A	2M113	**4501K**	B 305	27460A/B	2M113PE	**4512K**	B 305
27461A/B	3M113	**2907**	A 287	27461A/B	3M113	**4501K**	B 305
27462A/B	3M113	**2930**	A 291	27462A/B	3M113	**4501K**	B 305
27463A/D	2M113PE	**3004**	A 287	27463A/D	2M113PE	**4501K**	B 305
27464A/B	2M113	**2907**	A 287	27464A/B	2M113	**4501K**	B 305
27465A/B	2M113PE	**1512**	A 290	27465A/B	2M113PE	**4501K**	B 305
27466A	2M100	**3140**	A 283	27466A	2M100	**4510K**	B 305
27468A/B	2M113	**2907**	A 287	27468A/B	2M113	**4501K**	B 305
27469A	2M113	**2907**	A 287	27469A	2M113	**4501K**	B 305
27470A/B	2M113	**2907**	A 287	27470A/B	2M113	**4501K**	B 305
27474A/B		**2907**	A 287	27474A/B		**4501K**	B 305
27475A		**2932**	A 287	27475A		**4501K**	B 305
27480A		**2907**	A 287	27480A		**4501K**	B 305
27500A/J	M127/2.8	**1667**	A 286	27500A/J	M127/2.8	**4501K**	B 305
27501A/E	M127/2.8	**1567**	A 286	27501A/E	M127/2.8	**4501K**	B 305
27502A/D	M127/2.8	**2013**	A 286	27502A/D	M127/2.8	**4501K**	B 305
27503A/D	M127/2.8	**2013**	A 286	27503A/D	M127/2.8	**4501K**	B 305
27504A/B	M127/2.8	**1667**	A 286	27506A/D	M127/2.8	**1667**	A 286
27506A/D	M127/2.8	**4501K**	B 305	27507A/B	M127/2.8	**1667**	A 286
27507A/B	M127/2.8	**4501K**	B 305	27508A/D	M127/2.8	**2014**	A 291
27508A/D	M127/2.8	**4501K**	B 305	27509A/B	M127/2.8	**2014**	A 291
27509A/B	M127/2.8	**4501K**	B 305	27510	M127/2.8	**2013**	A 286
27510	M127/2.8	**4501K**	B 305	27511A	M127/2.8	**1667**	A 286
27511A	M127/2.8	**4501K**	B 305	27512A/D	M127/2.8	**1935**	A 290
27512A/D	M127/2.8	**4501K**	B 305	27513A	M127/2.8	**2013**	A 286
27513A	M127/2.8	**4501K**	B 305	27514A/B	M127/2.8	**2013**	A 286
27514A/B	M127/2.8	**4501K**	B 305	27515A/E	M127/2.8	**2013**	A 286
27515A/E	M127/2.8	**4501K**	B 305	27516A/D	M127/2.8	**1667**	A 286
27516A/D	M127/2.8	**4501K**	B 305				

A = **B =** **C =**

				pag.
27518A/E	M127/2.8	**2013**	A	286
27518A/E	M127/2.8	**4501K**	B	305
27519A/D	M127/2.8	**2013**	A	286
27519A/D	M127/2.8	**4501K**	B	305
27522A/D	M127/2.8	**2013**	A	286
27522A/D	M127/2.8	**4501K**	B	305
27523A/D	M127/2.8	**2013**	A	286
27523A/D	M127/2.8	**4501K**	B	305
27524A/B	M127/2.8	**2013**	A	286
27524A/B	M127/2.8	**4501K**	B	305
27525A/B	M127/2.8	**2013**	A	286
27525A/B	M127/2.8	**4501K**	B	305
27526A/D	M127/2.8	**2013**	A	286
27526A/D	M127/2.8	**4501K**	B	305
27527A/B	M127/2.8	**2013**	A	286
27527A/B	M127/2.8	**4501K**	B	305
27528A/D	M127/2.8	**1667**	A	286
27528A/D	M127/2.8	**4501K**	B	305
27531A/D	M127/2.8	**1567**	A	286
27531A/D	M127/2.8	**4501K**	B	305
27532A/D	M127/2.8	**2013**	A	286
27532A/D	M127/2.8	**4501K**	B	305
27533A/E	M127/2.8	**2014**	A	291
27533A/E	M127/2.8	**4501K**	B	305
27536A/D	M127/2.8	**2013**	A	286
27536A/D	M127/2.8	**4501K**	B	305
27537A/B	M127/2.8	**2013**	A	286
27537A/B	M127/2.8	**4501K**	B	305
27538A/D	M127/2.8	**2013**	A	286
27538A/D	M127/2.8	**4501K**	B	305
27539A/F	M127/2.8	**2013**	A	286
27539A/F	M127/2.8	**4501K**	B	305
27540A/H	M127/2.8	**2013**	A	286
27540A/H	M127/2.8	**4501K**	B	305
27541A/D	M127/2.8	**2013**	A	286
27541A/D	M127/2.8	**4501K**	B	305
27543A/D	M127/2.8	**2014**	A	291
27543A/D	M127/2.8	**4501K**	B	305
27545A/B	M127/2.8	**2014**	A	291
27545A/B	M127/2.8	**4501K**	B	305
27546A/B	M127/2.8	**2014**	A	291
27546A/B	M127/2.8	**4501K**	B	305
27550A/B	M127/2.8	**2013**	A	286
27550A/B	M127/2.8	**4501K**	B	305
27551A/B	M127/2.8	**2014**	A	291
27551A/B	M127/2.8	**4501K**	B	305
27552A/B	M127/2.8	**2014**	A	291
27552A/B	M127/2.8	**4501K**	B	305
27553A/D	M127/2.8	**1667**	A	286
27553A/D	M127/2.8	**4501K**	B	305
27554A/B	M127/2.8	**1667**	A	286
27554A/B	M127/2.8	**4501K**	B	305
27556A	M127/2.8	**2014**	A	291
27556A	M127/2.8	**4501K**	B	305
27558A/E	M127/2.8	**2014**	A	291
27558A/E	M127/2.8	**4501K**	B	305
27559A/E	M127/2.8	**2013**	A	286
27559A/E	M127/2.8	**4501K**	B	305
27562A/B	M127/2.8	**1667**	A	286

				pag.
27562A/B	M127/2.8	**4501K**	B	305
27563A/D	M127/2.8	**1507**	A	285
27563A/D	M127/2.8	**4512K**	B	305
27564A/F	M127/2.8	**1814**	A	290
27564A/F	M127/2.8	**4512K**	B	305
27565B/D	M127/2.8	**2013**	A	286
27565B/D	M127/2.8	**4501K**	B	305
27568A	M127/2.8	**2013**	A	286
27568A	M127/2.8	**4501K**	B	305
27569A	M127/2.8	**1667**	A	286
27569A	M127/2.8	**4501K**	B	305
27570A/B		**4501K**	B	305
27570A/F	M127/2.8	**2013**	A	286
27571A/B	M127/2.8	**2013**	A	286
27571A/B	M127/2.8	**4501K**	B	305
27572A/B	M127/2.8	**2013**	A	286
27572A/B	M127/2.8	**4501K**	B	305
27573		**2013**	A	286
27573		**4501K**	B	305
27574		**2013**	A	286
27574		**4501K**	B	305
27575		**2014**	A	291
27575		**4501K**	B	305
27576		**1814**	A	290
27576		**4142**	B	304
27576		**4512K**	B	305
27577	M127/2.8	**1567**	A	286
27583D		**2013**	A	286
27588A/B		**2013**	A	286
60925019	5M90	**2838**	A	281
60925019	5M90	**4510K**	B	305
60925020	5M90	**2838**	A	281
60925020	5M90	**4510K**	B	305

LUCAS PRESTOLITE

				pag.
35256034		**6121**	A	297
35256425		**6121**	A	297
35256433		**6121**	A	297
35256519		**6121**	A	297
35256520		**6121**	A	297
35256637		**6121**	A	297
35256900		**6121**	A	297
35257188		**6121**	A	297
35257720		**6121**	A	297
35258380		**6126**	A	30
35258380		**6126**	A	280
35258930		**6121**	A	297

MAGNETON

				pag.
443115142723		**6197**	A	33
443115142723		**6197**	A	308
443115142763		**6197**	A	33
443115142763		**6197**	A	308
443115142780		**6202**	A	33
443115142780		**6202**	A	308
443115144723		**6197**	A	33
443115144723		**6197**	A	308
9141322		**6208**	A	32
9141322		**6208**	A	308
9142702		**6206**	A	33
9142702		**6206**	A	309
9142709		**6206**	A	33
9142709		**6206**	A	309
9142720		**6206**	A	33
9142720		**6206**	A	309
9142722		**6204**	A	33
9142722		**6204**	A	309
9142728		**6206**	A	33
9142728		**6206**	A	309
9142729		**6206**	A	33
9142729		**6206**	A	309
9142742		**6204**	A	33
9142742		**6204**	A	309
9142743		**6206**	A	33
9142743		**6206**	A	309
9142764		**6206**	A	33
9142764		**6206**	A	309
9142765		**6206**	A	33
9142765		**6206**	A	309
9142780		**6202**	A	33
9142780		**6202**	A	308
9142783		**6202**	A	33
9142783		**6202**	A	308
9172702		**6206**	A	33
9172702		**6206**	A	309
9172780		**6202**	A	33
9172780		**6202**	A	308
MST72300		**6197**	A	33
MST72300		**6197**	A	308
MST76300		**6197**	A	33
MST76300		**6197**	A	308

MANDO

				pag.
MG122423		**6207**	A	31
MG122423		**6207**	A	307

MARELLI

				pag.
30000A		**2045**	A	311
30001A		**2045**	A	311
30002A		**2045**	A	311
30003A		**2045**	A	311
428000-0660		**2153**	A	315
50233051		**2077**	A	325
50233051		**3843**	B	344
50233051		**3844**	B	344
50233051		**3847**	B	345
63101000		**1929**	A	311
63101002	E80E-0.8/12	**1929**	A	311
63101003		**1660**	A	313
63101007	E80SL	**2100**	A	311
63101008		**1929**	A	311
63101015		**2074**	A	311
63101018	E80F-0.8/12	**2074**	A	311
63101021		**2074**	A	311
63101023		**2074**	A	311
63102000	E80E-0.9/12	**2179**	A	311
63102003	E80E-0.9/12	**1929**	A	311
63102004		**1929**	A	311
63102007		**1929**	A	311
63102008		**1929**	A	311
63102018		**2074**	A	311
63102020		**2074**	A	311
63102021	E80F-0.9/12	**2074**	A	311
63102022	E80F-0.9/12	**2074**	A	311
63103002	E80E-1.0/12	**1929**	A	311
63103003		**1929**	A	311
63103007	E80E-1.0/12	**2074**	A	311
63103008	E80E-1.0/12	**2074**	A	311
63103015		**2074**	A	311
63103022		**2074**	A	311
63103023		**2074**	A	311
63103024		**2074**	A	311
63103025		**1929**	A	311
63103026		**1929**	A	311
63111000	E70R-1.4/12	**1846**	C	338
63111000	E70R-1.4/12	**1960**	A	314
63111001	M78R-1.4/12	**2208**	A	315
63111001	M78R-1.4/12	**4208**	C	341
63111001	M78R-1.4/12	**4209**	C	340
63111001	M78R-1.4/12	**4210**	C	339
63111005	M70R-1.4/12	**2027**	A	314
63111005	M70R-1.4/12	**4209**	C	340
63111005	M70R-1.4/12	**4210**	C	339
63111007		**2027**	A	314
63111007		**4209**	C	340
63111007		**4210**	C	339
63111008	M70R-1.6/12	**4209**	C	340
63111008	M70R-1.6/12	**4210**	C	339
63111008	M70R-1.6/12	**6124**	A	34
63111008	M70R-1.6/12	**6124**	A	315
63111009		**4209**	C	340
63111009		**4210**	C	339
63111009		**6124**	A	34
63111009		**6124**	A	315
63111016	M70R-1.3/12	**2225**	A	315
63111017	M70R-1.3/12	**2225**	A	315
63111023		**4209**	C	340
63111023		**4210**	C	339
63111027		**4209**	C	340
63111027		**4210**	C	339
63111027		**6124**	A	34
63111027		**6124**	A	315
63111030		**6124**	A	34
63111030		**6124**	A	315
63111036	M70R-1.3/12	**2225**	A	315
63111037		**6124**	A	34
63111037		**6124**	A	315
63112003		**2094**	A	314
63113001		**2153**	A	315
63113001		**3723**	B	197
63113001		**4209**	C	340

A = **B =** **C =**

				pag.
63113001		4210	C	339
63113002	M70R-1.8/12	2153	A	315
63113002	M70R-1.8/12	4209	C	340
63113002	M70R-1.8/12	4210	C	339
63113003	M70R-1.6/12	2094	A	314
63113004		2094	A	314
63114008	E95RL-2.2/12	2054	A	317
63114010	E95RL-2.2/12	2054	A	317
63114014	E95RL-2.6/12	2092	A	317
63114017		6000	A	317
63187051	E95R-1.8/12	2365	A	315
63191001	M70R-1.4/14	2208	A	315
63191001	M70R-1.4/14	4208	C	341
63191007		2100	A	311
63192000	E80E-0.9/12	2179	A	311
63193001	M70R-1.8/12	2153	A	315
63193001	M70R-1.8/12	4209	C	340
63193001	M70R-1.8/12	4210	C	339
63201000	B76-0.5/12S	2829	A	318
63201000	B76-0.5/12S	3806	B	342
63201001	B76-0.5/12S	2829	A	318
63201002	B76-0.5/12S	2829	A	318
63201002	B76-0.5/12S	3806	B	342
63201003	B76-0.5/12S	2829	A	318
63201003	B76-0.5/12S	3806	B	342
63201004	B76-0.5/12S	2829	A	318
63201005	B76-0.5/12S	2829	A	318
63201005	B76-0.5/12S	3806	B	342
63201100	B76-0.5/12S	2829	A	318
63201100	B76-0.5/12S	3806	B	342
63201101	B76-0.5/12S	2829	A	318
63206002	E100-1.3/12S	2896	A	322
63206002	E100-1.3/12S	3419	A	351
63206002	E100-1.3/12S	3810	B	342
63206002	E100-1.3/12S	3811	B	342
63206003	E100-1.3/12S	2896	A	322
63211627	MT16AC	0033	A	168
63211627	MT16AC	0033	A	337
63211665	MT16NE	0033	A	168
63211665	MT16NE	0033	A	337
63211667		1481	A	337
63211669	MT16ND	0033	A	168
63211669	MT16ND	0033	A	337
63211677	MT16PD	1481	A	337
63211681	MT16PE	3344	A	337
63212103	MT21C	1984	A	335
63212106	MT21F	0984	A	335
63212108	MT21H	0984	A	335
63212118	MT21T	0984	A	335
63212118	MT21T	3410	A	350
63212301	MT23A	0984	A	335
63213127	MT31AC	0033	A	168
63213127	MT31AC	0033	A	337
63213404	MT34D	3025	A	335
63213507	MT35G	2224	A	320
63213812	MT38N	0033	A	168
63213812	MT38N	0033	A	337
63213853	MT38QB	3337	A	337
63213855	MT38TB	3337	A	337

				pag.
63214001	MT40A	0096	A	330
63214002	MT40B	0096	A	330
63214003	MT40C	2385	A	330
63214033	MT40BA	0096	A	330
63214202	MT42B	2569	A	331
63214203	MT42C	2569	A	331
63214205	MT42E	3180	A	331
63214349	MT43DC	0033	A	168
63214349	MT43DC	0033	A	337
63214371	MT43HA	0033	A	168
63214371	MT43HA	0033	A	337
63214376	MT43PA	3341	A	337
63214903	MT49C	2490	A	331
63215402	MT54B	2496	A	331
63215601	MT56A	0984	A	335
63216225	MT62AA	0033	A	168
63216225	MT62AA	0033	A	337
63216233	MT62BA	3341	A	337
63216325	MT63AA	0033	A	168
63216325	MT63AA	0033	A	337
63216333	MT63BA	3341	A	337
63216701	MT67A	2853	A	327
63216701	MT67A	3843	B	344
63216701	MT67A	3844	B	344
63216701	MT67A	3847	B	345
63216701	MT67A	4541K	B	347
63216702	MT67B	3023	A	328
63216702	MT67B	3843	B	344
63216702	MT67B	3844	B	344
63216702	MT67B	3847	B	345
63216703	MT67C	3040	A	327
63216703	MT67C	3843	B	344
63216703	MT67C	3844	B	344
63216703	MT67C	3847	B	345
63216704	MT67D	3053	A	329
63216704	MT67D	3843	B	344
63216704	MT67D	3844	B	344
63216704	MT67D	3847	B	345
63216704	MT67D	4541K	B	347
63216706	MT67F	3053	A	329
63216706	MT67F	3843	B	344
63216706	MT67F	3844	B	344
63216706	MT67F	3847	B	345
63216706	MT67F	4541K	B	347
63216707	MT67G	3040	A	327
63216707	MT67G	3843	B	344
63216707	MT67G	3844	B	344
63216707	MT67G	3847	B	345
63216708	MT67H	3101	A	329
63216708	MT67H	4541K	B	347
63216710	MT67L	3101	A	329
63216710	MT67L	3843	B	344
63216710	MT67L	3844	B	344
63216710	MT67L	3847	B	345
63216710	MT67L	4541K	B	347
63216725	MT67AA	3040	A	327
63216725	MT67AA	4541K	B	347
63216726	MT67AB	3040	A	327
63216726	MT67AB	3843	B	344

				pag.
63216726	MT67AB	3844	B	344
63216726	MT67AB	3847	B	345
63216727	MT67AC	3090	A	326
63216727	MT67AC	3843	B	344
63216727	MT67AC	3844	B	344
63216727	MT67AC	3847	B	345
63216727	MT67AC	4541K	B	347
63216731	MT67AD	1573	A	326
63216731	MT67AD	1574	A	328
63216731	MT67AD	2031	A	330
63216731	MT67AD	3843	B	344
63216731	MT67AD	3844	B	344
63216731	MT67AD	3847	B	345
63216731	MT67AD	4541K	B	347
63216733	MT67BA	3089	A	325
63216733	MT67BA	3843	B	344
63216733	MT67BA	3844	B	344
63216733	MT67BA	3847	B	345
63216733	MT67BA	4541K	B	347
63216738	MT67FA	3153	A	329
63216738	MT67FA	3843	B	344
63216738	MT67FA	3844	B	344
63216738	MT67FA	3847	B	345
63216740	MT67CA	3090	A	326
63216740	MT67CA	3843	B	344
63216740	MT67CA	3844	B	344
63216740	MT67CA	3847	B	345
63216740	MT67CA	4541K	B	347
63216741	MT67CB	1573	A	326
63216741	MT67CB	1574	A	328
63216741	MT67CB	2031	A	330
63216741	MT67CB	3843	B	344
63216741	MT67CB	3844	B	344
63216741	MT67CB	3847	B	345
63216741	MT67CB	4541K	B	347
63216747	MT67DA	3153	A	329
63216747	MT67DA	3843	B	344
63216747	MT67DA	3844	B	344
63216747	MT67DA	3847	B	345
63216747	MT67DA	4541K	B	347
63216748	MT67DB	3153	A	329
63216748	MT67DB	3843	B	344
63216748	MT67DB	3844	B	344
63216748	MT67DB	3847	B	345
63216748	MT67DB	4541K	B	347
63216763	MT67FB	3153	A	329
63216763	MT67FB	3843	B	344
63216763	MT67FB	3844	B	344
63216763	MT67FB	3847	B	345
63216763	MT67FB	4541K	B	347
63216802	MT68B	3023	A	328
63216802	MT68B	3843	B	344
63216802	MT68B	3844	B	344
63216802	MT68B	3847	B	345
63216808	MT68H	3040	A	327
63216808	MT68H	3843	B	344
63216808	MT68H	3844	B	344
63216808	MT68H	3847	B	345
63216810	MT68L	2853	A	327

				pag.
63216811	MT68M	3053	A	329
63216814	MT68P	3024	A	328
63216814	MT68P	3843	B	344
63216814	MT68P	3844	B	344
63216814	MT68P	3847	B	345
63216815	MT68Q	3156	A	326
63216815	MT68Q	3843	B	344
63216815	MT68Q	3844	B	344
63216815	MT68Q	3847	B	345
63216816	MT68R	3089	A	325
63216817	MT68S	3107	A	327
63216818	MT68T	1696	A	328
63216818	MT68T	2031	A	330
63216818	MT68T	3843	B	344
63216818	MT68T	3844	B	344
63216818	MT68T	3847	B	345
63216825	MT68AA	3040	A	327
63216825	MT68AA	3843	B	344
63216825	MT68AA	3844	B	344
63216825	MT68AA	3847	B	345
63216826	MT68AB	3040	A	327
63216826	MT68AB	3843	B	344
63216826	MT68AB	3844	B	344
63216826	MT68AB	3847	B	345
63216827	MT68AC	3090	A	326
63216827	MT68AC	3843	B	344
63216827	MT68AC	3844	B	344
63216827	MT68AC	3847	B	345
63216831	MT68AD	1573	A	326
63216831	MT68AD	1574	A	328
63216831	MT68AD	2031	A	330
63216831	MT68AD	3843	B	344
63216831	MT68AD	3844	B	344
63216831	MT68AD	3847	B	345
63216833	MT68BA	3089	A	325
63216833	MT68BA	3843	B	344
63216833	MT68BA	3844	B	344
63216833	MT68BA	3847	B	345
63216851	MT68QA	3156	A	326
63216851	MT68QA	3843	B	344
63216851	MT68QA	3844	B	344
63216851	MT68QA	3847	B	345
63216852	MT68RA	1696	A	328
63216852	MT68RA	2031	A	330
63216852	MT68RA	3843	B	344
63216852	MT68RA	3844	B	344
63216852	MT68RA	3847	B	345
63216859	MT68MB	3153	A	329
63216873	MT68LA	3040	A	327
63216873	MT68LA	3843	B	344
63216873	MT68LA	3844	B	344
63216873	MT68LA	3847	B	345
63216874	MT68MA	3153	A	329
63216874	MT68MA	3843	B	344
63216874	MT68MA	3844	B	344
63216874	MT68MA	3847	B	345
63216876	MT68PA	3100	A	326
63216876	MT68PA	3843	B	344
63216876	MT68PA	3844	B	344

A = **B =** **C =**

				pag.						pag.						pag.						pag.
63216876	MT68PA	3847	B	345	63217120	MT71V	3847	B	345	63217180	MT71HB	1697	A	328	63217410	MT74L	1573	A	326
63216896	MT68LC	1573	A	326	63217121	MT71Z	3122	A	326	63217180	MT71HB	3843	B	344	63217410	MT74L	1574	A	328
63216896	MT68LC	1574	A	328	63217121	MT71Z	3843	B	344	63217180	MT71HB	3844	B	344	63217410	MT74L	2031	A	330
63216896	MT68LC	2031	A	330	63217121	MT71Z	3844	B	344	63217180	MT71HB	3847	B	345	63217410	MT74L	3843	B	344
63216896	MT68LC	3843	B	344	63217121	MT71Z	3847	B	345	63217182	MT71SA	3089	A	325	63217410	MT74L	3844	B	344
63216896	MT68LC	3844	B	344	63217125	MT71AA	3090	A	326	63217182	MT71SA	3843	B	344	63217410	MT74L	3847	B	345
63216896	MT68LC	3847	B	345	63217125	MT71AA	3843	B	344	63217182	MT71SA	3844	B	344	63217425	MT74AA	1697	A	328
63216898	MT68LB	3090	A	326	63217125	MT71AA	3844	B	344	63217182	MT71SA	3847	B	345	63217425	MT74AA	3843	B	344
63216898	MT68LB	3843	B	344	63217125	MT71AA	3847	B	345	63217186	MT71SB	1696	A	328	63217425	MT74AA	3844	B	344
63216898	MT68LB	3844	B	344	63217126	MT71AB	1573	A	326	63217186	MT71SB	2031	A	330	63217425	MT74AA	3847	B	345
63216898	MT68LB	3847	B	345	63217126	MT71AB	1574	A	328	63217186	MT71SB	3843	B	344	63217433	MT74BA	1696	A	328
63217101	MT71A	3040	A	327	63217126	MT71AB	2031	A	330	63217186	MT71SB	3844	B	344	63217433	MT74BA	2031	A	330
63217104	MT71D	3040	A	327	63217126	MT71AB	3843	B	344	63217186	MT71SB	3847	B	345	63217433	MT74BA	3843	B	344
63217104	MT71D	3843	B	344	63217126	MT71AB	3844	B	344	63217188	MT71UA	1573	A	326	63217433	MT74BA	3844	B	344
63217104	MT71D	3844	B	344	63217126	MT71AB	3847	B	345	63217188	MT71UA	1574	A	328	63217433	MT74BA	3847	B	345
63217104	MT71D	3847	B	345	63217138	MT71FA	3100	A	326	63217188	MT71UA	2031	A	330	63217447	MT74DA	1696	A	328
63217105	MT71E	3040	A	327	63217138	MT71FA	3843	B	344	63217188	MT71UA	3843	B	344	63217447	MT74DA	2031	A	330
63217105	MT71E	3843	B	344	63217138	MT71FA	3844	B	344	63217188	MT71UA	3844	B	344	63217447	MT74DA	3843	B	344
63217105	MT71E	3844	B	344	63217138	MT71FA	3847	B	345	63217188	MT71UA	3847	B	345	63217447	MT74DA	3844	B	344
63217105	MT71E	3847	B	345	63217147	MT71DA	3090	A	326	63217201	MT72A	3040	A	327	63217447	MT74DA	3847	B	345
63217106	MT71F	3024	A	328	63217147	MT71DA	3843	B	344	63217201	MT72A	3843	B	344	63220101	B76-5.0/12S	2681	A	320
63217106	MT71F	3843	B	344	63217147	MT71DA	3844	B	344	63217201	MT72A	3844	B	344	63220106	B76-0.5/12S	2681	A	320
63217106	MT71F	3844	B	344	63217147	MT71DA	3847	B	345	63217201	MT72A	3847	B	345	63220107	B76-0.5/12S	2499	A	320
63217106	MT71F	3847	B	345	63217148	MT71DB	1573	A	326	63217225	MT72AA	3090	A	326	63220107	B76-0.5/12S	3405	A	348
63217107	MT71G	3023	A	328	63217148	MT71DB	1574	A	328	63217225	MT72AA	3843	B	344	63220107	B76-0.5/12S	3806	B	342
63217107	MT71G	3843	B	344	63217148	MT71DB	2031	A	330	63217225	MT72AA	3844	B	344	63220108	B76-0.5/12S	2499	A	320
63217107	MT71G	3844	B	344	63217148	MT71DB	3843	B	344	63217225	MT72AA	3847	B	345	63220108	B76-0.5/12S	3405	A	348
63217107	MT71G	3847	B	345	63217148	MT71DB	3844	B	344	63217226	MT72AB	1573	A	326	63220108	B76-0.5/12S	3806	B	342
63217108	MT71H	3088	A	329	63217148	MT71DB	3847	B	345	63217226	MT72AB	1574	A	328	63220137	B76-0.5/12S	2499	A	320
63217108	MT71H	3843	B	344	63217152	MT71RA	3089	A	325	63217226	MT72AB	2031	A	330	63220137	B76-0.5/12S	3806	B	342
63217108	MT71H	3844	B	344	63217152	MT71RA	3843	B	344	63217226	MT72AB	3843	B	344	63220138	B76-0.5/12S	2499	A	320
63217108	MT71H	3847	B	345	63217152	MT71RA	3844	B	344	63217226	MT72AB	3844	B	344	63220138	B76-0.5/12S	3806	B	342
63217110	MT71L	3023	A	328	63217152	MT71RA	3847	B	345	63217226	MT72AB	3847	B	345	63220400	E76-0.5/12	2684	A	321
63217110	MT71L	3843	B	344	63217154	MT71TA	1573	A	326	63217401	MT74A	1572	A	325	63220400	E76-0.5/12	3406	A	348
63217110	MT71L	3844	B	344	63217154	MT71TA	1574	A	328	63217401	MT74A	3843	B	344	63220400	E76-0.5/12	3806	B	342
63217110	MT71L	3847	B	345	63217154	MT71TA	2031	A	330	63217401	MT74A	3844	B	344	63220402	E76-0.5/12S	2681	A	320
63217112	MT71N	3088	A	329	63217154	MT71TA	3843	B	344	63217401	MT74A	3847	B	345	63220402	E76-0.5/12S	3406	A	348
63217112	MT71N	3843	B	344	63217154	MT71TA	3844	B	344	63217402	MT74B	3089	A	325	63220402	E76-0.5/12S	3806	B	342
63217112	MT71N	3844	B	344	63217154	MT71TA	3847	B	345	63217402	MT74B	3843	B	344	63220403	E76-0.5/12S	2681	A	320
63217112	MT71N	3847	B	345	63217156	MT71RB	1696	A	328	63217402	MT74B	3844	B	344	63220403	E76-0.5/12S	3406	A	348
63217116	MT71R	3024	A	328	63217156	MT71RB	2031	A	330	63217402	MT74B	3847	B	345	63220403	E76-0.5/12S	3806	B	342
63217116	MT71R	3843	B	344	63217156	MT71RB	3843	B	344	63217403	MT74C	3156	A	326	63220408	E76-0.5/12S	2763	A	321
63217116	MT71R	3844	B	344	63217156	MT71RB	3844	B	344	63217403	MT74C	3843	B	344	63220408	E76-0.5/12S	3406	A	348
63217116	MT71R	3847	B	345	63217156	MT71RB	3847	B	345	63217403	MT74C	3844	B	344	63220408	E76-0.5/12S	3806	B	342
63217117	MT71S	3089	A	325	63217158	MT71GB	1696	A	328	63217403	MT74C	3847	B	345	63220409	E76-0.5/12S	2685	A	321
63217117	MT71S	3843	B	344	63217158	MT71GB	2031	A	330	63217404	MT74D	3089	A	325	63220409	E76-0.5/12S	3406	A	348
63217117	MT71S	3844	B	344	63217158	MT71GB	3843	B	344	63217404	MT74D	3843	B	344	63220409	E76-0.5/12S	3806	B	342
63217117	MT71S	3847	B	345	63217158	MT71GB	3844	B	344	63217404	MT74D	3844	B	344	63220430	E76-0.5/12	2684	A	321
63217118	MT71T	3090	A	326	63217158	MT71GB	3847	B	345	63217404	MT74D	3847	B	345	63220432	B76-0.5/12S	2681	A	320
63217118	MT71T	3843	B	344	63217163	MT71FB	3100	A	326	63217407	MT74G	1696	A	328	63220433	B76-0.5/12S	2681	A	320
63217118	MT71T	3844	B	344	63217164	MT71NA	3088	A	329	63217407	MT74G	2031	A	330	63220438	E76-0.5/12	2763	A	321
63217118	MT71T	3847	B	345	63217171	MT71HA	1572	A	325	63217407	MT74G	3843	B	344	63220439	E76-0.5/12S	2685	A	321
63217119	MT71U	3090	A	326	63217171	MT71HA	3843	B	344	63217407	MT74G	3844	B	344	63220439	E76-0.5/12S	3806	B	342
63217119	MT71U	3843	B	344	63217171	MT71HA	3844	B	344	63217407	MT74G	3847	B	345	63220505	E76-0.5/12S	3123	A	318
63217119	MT71U	3844	B	344	63217171	MT71HA	3847	B	345	63217408	MT 74H	1696	A	328	63220505	E76-0.5/12S	3806	B	342
63217119	MT71U	3847	B	345	63217173	MT71LA	3089	A	325	63217408	MT 74H	2031	A	330	63220536	E76-0.6/12	3120	A	318
63217120	MT71V	3090	A	326	63217173	MT71LA	3843	B	344	63217408	MT 74H	3843	B	344	63220536	E76-0.6/12	3806	B	342
63217120	MT71V	3843	B	344	63217173	MT71LA	3844	B	344	63217408	MT 74H	3844	B	344	63220537	E76-0.6/12	3120	A	318
63217120	MT71V	3844	B	344	63217173	MT71LA	3847	B	345	63217408	MT 74H	3847	B	345	63220537	E76-0.6/12	3806	B	342

A = **B =** **C =**

			pag.				pag.				pag.				pag.		
63220538	E76-0.6/12	**3120**	A 318	63220900	E84-0.8/12	**2730**	A 318	63221403	E95-1.1/12	**3174**	A 324	63221534	E95-0.9/12	**3831**	B 344
63220538	E76-0.6/12	**3806**	B 342	63220900	E84-0.8/12	**3830**	B 343	63221403	E95-1.1/12	**3831**	B 344	63221534	E95-0.9/12	**3852**	B 345
63220602		**2896**	A 322	63220900	E84-0.8/12	**3831**	B 344	63221403	E95-1.1/12	**3852**	B 345	63221535	E95-0.9/12	**3099**	A 319
63220602		**3810**	B 342	63220901	E84-0.8/12	**3160**	A 319	63221405		**1606**	A 323	63221535	E95-0.9/12	**3831**	B 344
63220602		**3811**	B 342	63220901	E84-0.8/12	**3831**	B 344	63221406	E95-1.1/12	**1699**	A 323	63221535	E95-0.9/12	**3852**	B 345
63220700	E84-0.8/12	**2730**	A 318	63220901	E84-0.8/12	**3852**	B 345	63221406	E95-1.1/12	**3831**	B 344	63221536	E95-1.1/12	**1606**	A 323
63220700	E84-0.8/12	**3831**	B 344	63220931	E84-0.8/12	**3160**	A 319	63221406	E95-1.1/12	**3852**	B 345	63221538	E95-1.0/12	**3144**	A 318
63220700	E84-0.8/12	**3852**	B 345	63220931	E84-0.8/12	**3831**	B 344	63221430	E95-1/12	**3144**	A 318	63221538	E95-1.0/12	**3831**	B 344
63220701	E84-0.8/12	**2730**	A 318	63220931	E84-0.8/12	**3852**	B 345	63221430	E95-1/12	**3831**	B 344	63221538	E95-1.0/12	**3852**	B 345
63220701	E84-0.8/12	**3831**	B 344	63220932	E84-0.8/12	**2730**	A 318	63221430	E95-1/12	**3852**	B 345	63221539	E95-1.1/12	**3174**	A 324
63220701	E84-0.8/12	**3852**	B 345	63220940	E84-0.8/12	**2730**	A 318	63221431	E95-0.9/12	**3144**	A 318	63221539	E95-1.1/12	**3831**	B 344
63220702	E84-0.8/12	**2730**	A 318	63221100	B90-0.7/12	**0014**	A 319	63221431	E95-0.9/12	**3831**	B 344	63221539	E95-1.1/12	**3852**	B 345
63220702	E84-0.8/12	**3831**	B 344	63221300	E95-0.9/12	**3051**	A 318	63221431	E95-0.9/12	**3852**	B 345	63221630	E95-1.1/12	**1570**	A 323
63220702	E84-0.8/12	**3852**	B 345	63221300	E95-0.9/12	**3831**	B 344	63221433	E95-1.1/12	**3174**	A 324	63221632	E95-1.1/12	**3174**	A 324
63220705	E84-0.8/12	**2730**	A 318	63221300	E95-0.9/12	**3852**	B 345	63221433	E95-1.1/12	**3831**	B 344	63221633	E95-0.9/12	**3051**	A 318
63220705	E84-0.8/12	**3830**	B 343	63221302	E95-0.9/12	**3051**	A 318	63221433	E95-1.1/12	**3852**	B 345	63221633	E95-0.9/12	**3831**	B 344
63220705	E84-0.8/12	**3831**	B 344	63221302	E95-0.9/12	**3831**	B 344	63221434	E95-1.1/12	**3174**	A 324	63221633	E95-0.9/12	**3852**	B 345
63220706	E84-0.8/12	**2730**	A 318	63221302	E95-0.9/12	**3852**	B 345	63221435	E95-1.1/12S	**1606**	A 323	63221635	E95-1.1/12	**1570**	A 323
63220706	E84-0.8/12	**3830**	B 343	63221303	E95-0.9/12	**3051**	A 318	63221436	E95-1.1/12	**1699**	A 323	63221636	E95-1.1/12	**1570**	A 323
63220706	E84-0.8/12	**3831**	B 344	63221303	E95-0.9/12	**3831**	B 344	63221436	E95-1.1/12	**3831**	B 344	63221637	E95-0.9/12	**3144**	A 318
63220721	E84-0.8/12	**2730**	A 318	63221303	E95-0.9/12	**3852**	B 345	63221436	E95-1.1/12	**3852**	B 345	63221637	E95-0.9/12	**3831**	B 344
63220721	E84-0.8/12	**3831**	B 344	63221304	E95-0.9/12	**3099**	A 319	63221437	E95-0.9/12	**3099**	A 319	63221637	E95-0.9/12	**3852**	B 345
63220721	E84-0.8/12	**3852**	B 345	63221304	E95-0.9/12	**3852**	B 345	63221437	E95-0.9/12	**3831**	B 344	63221639	E95-1.1/12	**3174**	A 324
63220723	E84-0.8/12	**2730**	A 318	63221305	E95-0.9/12	**3099**	A 319	63221437	E95-0.9/12	**3852**	B 345	63221731	E95-1.1/12	**3174**	A 324
63220723	E84-0.8/12	**3830**	B 343	63221305	E95-0.9/12	**3852**	B 345	63221438	E95-1.1/12	**1570**	A 323	63221800	E95-0.8/12	**1660**	A 313
63220723	E84-0.8/12	**3831**	B 344	63221306	E95-0.9/12	**3099**	A 319	63221500	E95-1.1/12	**3174**	A 324	63221800	E95-0.8/12	**3831**	B 344
63220724	E84-0.8/12	**2730**	A 318	63221306	E95-0.9/12	**3852**	B 345	63221500	E95-1.1/12	**3831**	B 344	63221800	E95-0.8/12	**3852**	B 345
63220724	E84-0.8/12	**3830**	B 343	63221307	E95-0.9/12	**3099**	A 319	63221500	E95-1.1/12	**3852**	B 345	63221801	E95R-2.2/12	**1600**	A 324
63220724	E84-0.8/12	**3831**	B 344	63221307	E95-0.9/12	**3852**	B 345	63221502	E95-1.0/12	**3051**	A 318	63221830	E95C-0.8/12	**1568**	A 312
63220731	E84-0.8/12	**2730**	A 318	63221308	E95-0.9/12	**3144**	A 318	63221502	E95-1.0/12	**3831**	B 344	63221830	E95C-0.8/12	**3856**	B 345
63220731	E84-0.8/12	**3831**	B 344	63221308	E95-0.9/12	**3831**	B 344	63221502	E95-1.0/12	**3852**	B 345	63221830	E95C-0.8/12	**3857**	B 345
63220731	E84-0.8/12	**3852**	B 345	63221308	E95-0.9/12	**3852**	B 345	63221503	E95-1.1/12	**3174**	A 324	63221830	E95C-0.8/12	**4106**	B 387
63220740	E84-0.8/12	**2730**	A 318	63221322		**3051**	A 318	63221503	E95-1.1/12	**3831**	B 344	63221831	E95R-2.2/12	**1600**	A 324
63220741	E84-0.8/12	**2730**	A 318	63221322		**3831**	B 344	63221503	E95-1.1/12	**3852**	B 345	63221831	E95R-2.2/12	**3858**	B 345
63220741	E84-0.8/12	**3831**	B 344	63221322		**3852**	B 345	63221504	E95-0.9/12	**1620**	A 317	63221831	E95R-2.2/12	**3859**	B 345
63220741	E84-0.8/12	**3852**	B 345	63221330	E95-0.9/12	**3051**	A 318	63221504	E95-0.9/12	**3831**	B 344	63221832	E95C-0.8/12	**1568**	A 312
63220743	E84-0.8/12	**2730**	A 318	63221330	E95-0.9/12	**3831**	B 344	63221504	E95-0.9/12	**3852**	B 345	63221832	E95C-0.8/12	**3856**	B 345
63220743	E84-0.8/12	**3830**	B 343	63221330	E95-0.9/12	**3852**	B 345	63221505	E95-0.9/12	**3099**	A 319	63221832	E95C-0.8/12	**3857**	B 345
63220743	E84-0.8/12	**3831**	B 344	63221332	E95-0.9/12	**3051**	A 318	63221505	E95-0.9/12	**3831**	B 344	63221832	E95C-0.8/12	**4106**	B 387
63220744	E84-0.8/12	**2730**	A 318	63221332	E95-0.9/12	**3831**	B 344	63221505	E95-0.9/12	**3852**	B 345	63221834	E95-0.9/12	**1660**	A 313
63220746	E84-0.8/12	**2730**	A 318	63221332	E95-0.9/12	**3852**	B 345	63221508	E95-1.0/12	**3144**	A 318	63221890	E95C-0.8/12	**1660**	A 313
63220800	E84-0.8/12	**2730**	A 318	63221333	E95-0.9/12	**3051**	A 318	63221508	E95-1.0/12	**3831**	B 344	63221892	E95C-0.8/12	**1660**	A 313
63220800	E84-0.8/12	**3415**	A 350	63221333	E95-0.9/12	**3831**	B 344	63221508	E95-1.0/12	**3852**	B 345	63222000	E95R-2.2/12	**1596**	A 324
63220800	E84-0.8/12	**3830**	B 343	63221333	E95-0.9/12	**3852**	B 345	63221509	E95-1.1/12	**3174**	A 324	63222001	E95R-2.2/12	**1597**	A 324
63220800	E84-0.8/12	**3831**	B 344	63221334	E95-0.9/12	**3099**	A 319	63221509	E95-1.1/12	**3831**	B 344	63222004	E95R-2.2/12	**1596**	A 324
63220801	E84-0.8/12	**2500**	A 323	63221334	E95-0.9/12	**3831**	B 344	63221509	E95-1.1/12	**3852**	B 345	63222005		**2054**	A 317
63220802	E84-0.8/12	**2731**	A 318	63221334	E95-0.9/12	**3852**	B 345	63221530	E95-1.1/12	**3174**	A 324	63222030	E95R-2.2/12	**1596**	A 324
63220833	E84-0.8/12	**2730**	A 318	63221335	E95-0.9/12	**3099**	A 319	63221530	E95-1.1/12	**3831**	B 344	63222030	E95R-2.2/12	**3858**	B 345
63220833	E84-0.8/12	**3415**	A 350	63221335	E95-0.9/12	**3831**	B 344	63221530	E95-1.1/12	**3852**	B 345	63222030	E95R-2.2/12	**3859**	B 345
63220833	E84-0.8/12	**3830**	B 343	63221335	E95-0.9/12	**3852**	B 345	63221531	E95-1.0/12	**3051**	A 318	63222031	E95R-2.2/12	**1597**	A 324
63220833	E84-0.8/12	**3831**	B 344	63221338	E95-1/12	**3144**	A 318	63221531	E95-1.0/12	**3831**	B 344	63222031	E95R-2.2/12	**3858**	B 345
63220834	E84-0.8/12	**2730**	A 318	63221338	E95-1/12	**3831**	B 344	63221531	E95-1.0/12	**3852**	B 345	63222031	E95R-2.2/12	**3859**	B 345
63220834	E84-0.8/12	**3415**	A 350	63221338	E95-1/12	**3852**	B 345	63221532	E95-1.1/12	**3051**	A 318	63222034	E95R-2.2/12	**1596**	A 324
63220834	E84-0.8/12	**3830**	B 343	63221400	E95-1/12	**3144**	A 318	63221532	E95-1.1/12	**3831**	B 344	63222034	E95R-2.2/12	**3858**	B 345
63220834	E84-0.8/12	**3831**	B 344	63221400	E95-1/12	**3831**	B 344	63221532	E95-1.1/12	**3852**	B 345	63222034	E95R-2.2/12	**3859**	B 345
63220836	E84-0.8/12	**2730**	A 318	63221400	E95-1/12	**3852**	B 345	63221533	E95-1.1/12	**3174**	A 324	63222035	E95R-2.2/12	**1889**	A 324
63220836	E84-0.8/12	**3415**	A 350	63221401	E95-0.9/12	**3144**	A 318	63221533	E95-1.1/12	**3831**	B 344	63222036	E95R-2.2/12	**1600**	A 324
63220836	E84-0.8/12	**3830**	B 343	63221401	E95-0.9/12	**3831**	B 344	63221533	E95-1.1/12	**3852**	B 345	63222036	E95R-2.2/12	**3858**	B 345
63220836	E84-0.8/12	**3831**	B 344	63221401	E95-0.9/12	**3852**	B 345	63221534	E95-0.9/12	**1620**	A 317	63222036	E95R-2.2/12	**3859**	B 345

A = **B =** **C =**

			pag.
63222038	E95R-2.2/12	1596 A	324
63222038	E95R-2.2/12	3858 B	345
63222038	E95R-2.2/12	3859 B	345
63222039	E95R-2.2/12	1597 A	324
63222039	E95R-2.2/12	3858 B	345
63222039	E95R-2.2/12	3859 B	345
63222130	E95R-2.2/12	1596 A	324
63222130	E95R-2.2/12	3858 B	345
63222130	E95R-2.2/12	3859 B	345
63222131	E95R-2.2/12	1600 A	324
63222131	E95R-2.2/12	3858 B	345
63222131	E95R-2.2/12	3859 B	345
63222133	E95R-2.2/12	1600 A	324
63222134	E95R-2.2/12	1596 A	324
63222135	E95R-2.2/12	1596 A	324
63222136	E95R-2.2/12	1597 A	324
63222138	E95R-2.2/12	1596 A	324
63222204	E95R-2.2/12	1889 A	324
63222206	E95R-2.2/12	1600 A	324
63222300	E100-1.5/12	2581 A	331
63222300	E100-1.5/12	3810 B	342
63222300	E100-1.5/12	3811 B	342
63222301	E100-1.5/12	2581 A	331
63222301	E100-1.5/12	3407 A	349
63222301	E100-1.5/12	3810 B	342
63222301	E100-1.5/12	3811 B	342
63222304	E100-1.5/12	2758 A	332
63222304	E100-1.5/12	3407 A	349
63222304	E100-1.5/12	3810 B	342
63222304	E100-1.5/12	3811 B	342
63222331	E100-1.5/12	2581 A	331
63222334	E100-1.5/12	2758 A	332
63222400	E100-1.3/12	2674 A	321
63222400	E100-1.3/12	3419 A	351
63222400	E100-1.3/12	3810 B	342
63222400	E100-1.3/12	3811 B	342
63222405	E100-1.3/12	2674 A	321
63222405	E100-1.3/12	3419 A	351
63222405	E100-1.3/12	3810 B	342
63222405	E100-1.3/12	3811 B	342
63222408	E100-1.3/12	2674 A	321
63222408	E100-1.3/12	3419 A	351
63222408	E100-1.3/12	3810 B	342
63222408	E100-1.3/12	3811 B	342
63222409	E100-1.3/12	2674 A	321
63222409	E100-1.3/12	3419 A	351
63222409	E100-1.3/12	3810 B	342
63222409	E100-1.3/12	3811 B	342
63222430	E100-1.3/12	2674 A	321
63222435	E100-1.3/12	2674 A	321
63222437	E100-1.3/12S	2896 A	322
63222438	E100-1.3/12	2674 A	321
63222438	E100-1.3/12	3810 B	342
63222438	E100-1.3/12	3811 B	342
63222439	E100-1.3/12	2674 A	321
63222501	E100-1.3/12	2674 A	321
63222501	E100-1.3/12	3419 A	351
63222501	E100-1.3/12	3810 B	342
63222501	E100-1.3/12	3811 B	342

			pag.
63222502	E100-1.3/12	2674 A	321
63222502	E100-1.3/12	3419 A	351
63222502	E100-1.3/12	3810 B	342
63222502	E100-1.3/12	3811 B	342
63222531	E100-1.3/12	2674 A	321
63222531	E100-1.3/12	3419 A	351
63222531	E100-1.3/12	3810 B	342
63222531	E100-1.3/12	3811 B	342
63222532	E100-1.3/12	2674 A	321
63222536	E100-1.3/12	2674 A	321
63222602	E100-1.5/24	2674 A	321
63222602	E100-1.5/24	3419 A	351
63222602	E100-1.5/24	3810 B	342
63222602	E100-1.5/24	3811 B	342
63222605	E100-1.5/24	2674 A	321
63222605	E100-1.5/24	3419 A	351
63222605	E100-1.5/24	3810 B	342
63222605	E100-1.5/24	3811 B	342
63222632	E100-1.5/24	2674 A	321
63222635	E100-1.5/24	2674 A	321
63222636	E100-1.5/24	2674 A	321
63222700	E100-1.5/12	2674 A	321
63222700	E100-1.5/12	3419 A	351
63222700	E100-1.5/12	3810 B	342
63222700	E100-1.5/12	3811 B	342
63222701	E100-1.5/12	2674 A	321
63222701	E100-1.5/12	3419 A	351
63222701	E100-1.5/12	3810 B	342
63222701	E100-1.5/12	3811 B	342
63222703	E100-1.5/12	3106 A	322
63222703	E100-1.5/12	3419 A	351
63222703	E100-1.5/12	3810 B	342
63222703	E100-1.5/12	3811 B	342
63222706	E100-1.5/12	2674 A	321
63222706	E100-1.5/12	3419 A	351
63222706	E100-1.5/12	3810 B	342
63222706	E100-1.5/12	3811 B	342
63222730	E100-1.5/12	2674 A	321
63222731	E100-1.5/12	2674 A	321
63222733	E100-1.5/12	3106 A	322
63222736	E100-1.5/12	2674 A	321
63222831	E80-0.8/12	1631 A	313
63222831	E80-0.8/12	3856 B	345
63222831	E80-0.8/12	3857 B	345
63222831	E80-0.8/12	4106 B	387
63222832	E80-0.8/12	1631 A	313
63222832	E80-0.8/12	3856 B	345
63222832	E80-0.8/12	3857 B	345
63222832	E80-0.8/12	4106 B	387
63222833	E80-0.8/12	1631 A	313
63222833	E80-0.8/12	3856 B	345
63222833	E80-0.8/12	3857 B	345
63222833	E80-0.8/12	4106 B	387
63222836	E80-0.8/12	1631 A	313
63222836	E80-0.8/12	3856 B	345
63222836	E80-0.8/12	3857 B	345
63222836	E80-0.8/12	4106 B	387
63222837	E80-0.8/12	1631 A	313
63222837	E80-0.8/12	3856 B	345

			pag.
63222837	E80-0.8/12	3857 B	345
63222837	E80-0.8/12	4106 B	387
63222838	E80-0.8/12	1631 A	313
63222838	E80-0.8/12	3856 B	345
63222838	E80-0.8/12	3857 B	345
63222838	E80-0.8/12	4106 B	387
63222888		1929 A	311
63222889	E80E-0.8/12	1929 A	311
63222897	E80E-0.8/12	1631 A	313
63222900	E80E-0.9/12	1929 A	311
63222901		1929 A	311
63222905		1929 A	311
63222908	E80E-0.8/12	1929 A	311
63222909		1929 A	311
63222936		1929 A	311
63223000	E100-1.4/12	3168 A	323
63223000	E100-1.4/12	3419 A	351
63223001	E80-1.0/12	1631 A	313
63223031	E80-1.0/12	1631 A	313
63223031	E80-1.0/12	3856 B	345
63223031	E80-1.0/12	3857 B	345
63223031	E80-1.0/12	4106 B	387
63223032	E80-1.0/12	1631 A	313
63223032	E80-1.0/12	3856 B	345
63223032	E80-1.0/12	3857 B	345
63223032	E80-1.0/12	4106 B	387
63223033	E80-1.0/12	1631 A	313
63223033	E80-1.0/12	3856 B	345
63223033	E80-1.0/12	3857 B	345
63223033	E80-1.0/12	4106 B	387
63223034	E80-0.8/12	1631 A	313
63223034	E80-0.8/12	3856 B	345
63223034	E80-0.8/12	3857 B	345
63223034	E80-0.8/12	4106 B	387
63223035		1929 A	311
63223039	E80E-0.9/12	2099 A	311
63223085	E80E-0.9/12	1929 A	311
63223101	E80E-0.9/12	1929 A	311
63223103	E80E-0.9/12	2045 A	311
63223104	E80E-0.8/12	2045 A	311
63223106		2179 A	311
63223108	E80E-0.9/12	1929 A	311
63223109	E80E-0.8/12	1929 A	311
63223200	E80E-0.8/12	1929 A	311
63223203	E100-1.6/12	3168 A	323
63223203	E100-1.6/12	3419 A	351
63223206	E100-1.6/12	3168 A	323
63223206	E100-1.6/12	3853 B	345
63223206	E100-1.6/12	3855 B	345
63223207	E100-1.6/12	3168 A	323
63223207	E100-1.6/12	3853 B	345
63223207	E100-1.6/12	3855 B	345
63223209	E100-1.6/12	1698 A	323
63223236	E100-1.6/12	3168 A	323
63223236	E100-1.6/12	3853 B	345
63223236	E100-1.6/12	3855 B	345
63223237	E100-1.6/12	3168 A	323
63223237	E100-1.6/12	3853 B	345
63223237	E100-1.6/12	3855 B	345

			pag.
63223238	E100-1.6/12	1854 A	323
63223238	E100-1.6/12	3853 B	345
63223238	E100-1.6/12	3855 B	345
63223239	E100-1.6/12	1698 A	323
63223239	E100-1.6/12	3853 B	345
63223239	E100-1.6/12	3855 B	345
63223300	E100-1.6/12	3168 A	323
63223300	E100-1.6/12	3853 B	345
63223300	E100-1.6/12	3855 B	345
63223303	E80E-0.8/12	1929 A	311
63223304	E80E-0.9/12	2091 A	311
63223330	E100-1.6/12	3168 A	323
63223330	E100-1.6/12	3853 B	345
63223330	E100-1.6/12	3855 B	345
63223332	E100-1.6/12	3168 A	323
63223332	E100-1.6/12	3853 B	345
63223332	E100-1.6/12	3855 B	345
63223430	E70R-1.4/12	1747 A	314
63223430	E70R-1.4/12	1846 C	338
63223431	E70R-1.4/12	1747 A	314
63223431	E70R-1.4/12	1846 C	338
63223432	E70R-1.4/12	1747 A	314
63223432	E70R-1.4/12	1846 C	338
63223433	E70R-1.4/12	1846 C	338
63223433	E70R-1.4/12	2090 A	312
63223434	E70R-1.1/12	1772 A	314
63223434	E70R-1.1/12	1846 C	338
63223435	E70R-1.4/12	1846 C	338
63223435	E70R-1.4/12	1960 A	314
63223436	E70R-1.4/12	1747 A	314
63223436	E70R-1.4/12	1846 C	338
63223438	E70R-1.1/12	1772 A	314
63223438	E70R-1.1/12	1846 C	338
63223494	E70R-1.1/12	1772 A	314
63223494	E70R-1.1/12	1846 C	338
63223530	E70R-1.4/12	1747 A	314
63223530	E70R-1.4/12	1846 C	338
63223531	E70R-1.4/12	1747 A	314
63223531	E70R-1.4/12	1846 C	338
63223532	E70R-1.4/12	1747 A	314
63223532	E70R-1.4/12	1846 C	338
63223533	E70R-1.4/12	1747 A	314
63223533	E70R-1.4/12	1846 C	338
63223534		2208 A	315
63223537	M70R-1.4/12	2027 A	314
63223537	M70R-1.4/12	4209 C	340
63223537	M70R-1.4/12	4210 C	339
63223538		2105 A	316
63223538		4159 B	346
63223603	E115-1.8/12S	0122 A	334
63223639		1846 C	338
63223639		1960 A	314
63223730	M70R-1.4/12	2027 A	314
63223730	M70R-1.4/12	3830 B	343
63223730	M70R-1.4/12	4209 C	340
63223730	M70R-1.4/12	4210 C	339
63223800	E115-3/24	2641 A	334
63223800	E115-3/24	3809 B	342
63223800	E115-3/24	3810 B	342

A = **B =** **C =**

			pag.				pag.				pag.				pag.		
63223802	E115-3/24	**2641**	A 334	63224399	M130-6/24	**3836**	B 344	63225399	M130-8/24	**2666**	A 333	63227415	2M113-2.2/12	**2907**	A 287
63223802	E115-3/24	**3809**	B 342	63224399	M130-6/24	**3837**	B 344	63225399	M130-8/24	**3418**	A 351	63227417	2M113-2.2/12	**2907**	A 287
63223802	E115-3/24	**3810**	B 342	63224399	M130-6/24	**3838**	B 344	63226301	M130-8/24T	**2963**	A 333	63227425	2M113-2.2/12	**2907**	A 287
63223807	E115-3/24	**2641**	A 334	63224500	M125-4/24	**2733**	A 325	63226301	M130-8/24T	**3849**	B 345	63227468	2M113-2.2/12	**2907**	A 287
63223807	E115-3/24	**3809**	B 342	63224580	M125-4/24	**2733**	A 325	63226302	M130-8/24T	**2963**	A 333	63227470		**2907**	A 287
63223807	E115-3/24	**3810**	B 342	63224580	M125-4/24	**3420**	A 352	63226302	M130-8/24T	**3412**	B 353	63227474		**2907**	A 287
63223830	E115-3/24	**2641**	A 334	63224580	M125-4/24	**3839**	B 344	63226302	M130-8/24T	**3423**	A 352	63227478		**2907**	A 287
63223830	E115-3/24	**3809**	B 342	63224580	M125-4/24	**3840**	B 344	63226302	M130-8/24T	**3849**	B 345	63227479	2M113-2.2/12	**2907**	A 287
63223830	E115-3/24	**3810**	B 342	63224580	M125-4/24	**3841**	B 344	63226391	M130-8/24T	**2963**	A 333	63227480	2M113-2.2/12	**2907**	A 287
63223832	E115-3/24	**2641**	A 334	63224600	M125-3/12	**2733**	A 325	63226391	M130-8/24T	**3412**	B 353	63227483		**2907**	A 287
63223897	E115-4/24	**0090**	A 334	63224600	M125-3/12	**3420**	A 352	63226391	M130-8/24T	**3423**	A 352	63227484		**2907**	A 287
63224000	C125-4/24	**0016**	A 332	63224600	M125-3/12	**3839**	B 344	63226391	M130-8/24T	**3849**	B 345	63227486		**2907**	A 287
63224000	C125-4/24	**3409**	A 349	63224600	M125-3/12	**3840**	B 344	63226604	2M113-2.2/12	**2907**	A 287	63227487	2M113-2.2/12	**2907**	A 287
63224000	C125-4/24	**3412**	B 353	63224600	M125-3/12	**3841**	B 344	63226688		**2334**	A 275	63227488	2M113-2.2/12	**2907**	A 287
63224000	C125-4/24	**3423**	A 352	63224601	M125-3/12	**2751**	A 325	63226692	M79-1.0/12	**1636**	A 276	63227501	M127-2.8/12	**1567**	A 286
63224000	C125-4/24	**3821**	B 343	63224601	M125-3/12	**3839**	B 344	63226693	M79-0.8/12	**1799**	A 276	63227502	M127-2.8/12	**2013**	A 286
63224000	C125-4/24	**3822**	B 343	63224601	M125-3/12	**3840**	B 344	63226694	M79-0.8/12	**1799**	A 276	63227510		**2013**	A 286
63224003	C125-4/24	**0016**	A 332	63224601	M125-3/12	**3841**	B 344	63226695		**1578**	A 274	63227515		**2013**	A 286
63224003	C125-4/24	**3409**	A 349	63224602	M125-3/12	**2733**	A 325	63226701		**2053**	A 276	63227518		**2013**	A 286
63224003	C125-4/24	**3412**	B 353	63224602	M125-3/12	**3420**	A 352	63226719		**2053**	A 276	63227523		**2013**	A 286
63224003	C125-4/24	**3423**	A 352	63224602	M125-3/12	**3839**	B 344	63226800	M78R-1.4/12	**1812**	A 277	63227539	M127-2.8/12	**2013**	A 286
63224003	C125-4/24	**3821**	B 343	63224602	M125-3/12	**3840**	B 344	63226801	M78R-1.4/12	**1868**	A 277	63227541		**2013**	A 286
63224003	C125-4/24	**3822**	B 343	63224602	M125-3/12	**3841**	B 344	63226803		**1869**	A 277	63227553		**1667**	A 286
63224004	C125-4/24	**3409**	A 349	63224691	M125-3/12	**2751**	A 325	63226814		**2009**	A 277	63227554		**1667**	A 286
63224004	C125-4/24	**3412**	B 353	63224691	M125-3/12	**3420**	A 352	63226820	M78R-1.4/12V	**2101**	A 275	63227559	M127-2.8/12	**2013**	A 286
63224004	C125-4/24	**3423**	A 352	63224691	M125-3/12	**3839**	B 344	63226826	M78R-1,4/12V	**2101**	A 275	63227565		**2013**	A 286
63224004	C125-4/24	**3821**	B 343	63224691	M125-3/12	**3840**	B 344	63226834	M78R-1.4	**1931**	A 278	63227568		**2013**	A 286
63224004	C125-4/24	**3822**	B 343	63224691	M125-3/12	**3841**	B 344	63226838	M78R-1.4/12V	**2101**	A 275	63227570		**2013**	A 286
63224170	M125-6/24	**2733**	A 325	63225000	C150-7/24	**0995**	A 332	63226839	M78R-1.4/12V	**2101**	A 275	63227571		**2013**	A 286
63224170	M125-6/24	**3420**	A 352	63225000	C150-7/24	**3817**	B 343	63226845	M78R/1.4	**1931**	A 278	63227572		**2013**	A 286
63224170	M125-6/24	**3839**	B 344	63225000	C150-7/24	**3818**	B 343	63226846	M78R/1.4	**1931**	A 278	63227574	M127-2.8/12	**2013**	A 286
63224170	M125-6/24	**3840**	B 344	63225002	C150-7/24	**0995**	A 332	63226849	M78R-1.4/12V	**2102**	A 278	63227577		**1910**	A 275
63224170	M125-6/24	**3841**	B 344	63225002	C150-7/24	**3817**	B 343	63226935	M80R-1.7/12	**2039**	A 278	63227582	M127-2.8/12	**2013**	A 286
63224301	M130-6/24	**3152**	A 332	63225002	C150-7/24	**3818**	B 343	63226942	M80R-1.7/12	**2039**	A 278	63227583	M127-2.8/12	**2013**	A 286
63224301	M130-6/24	**3412**	B 353	63225003	C150-7/24	**0995**	A 332	63226945	M80R-1.7/12	**2039**	A 278	63227584	M127-2.8/12	**2013**	A 286
63224301	M130-6/24	**3423**	A 352	63225003	C150-7/24	**3817**	B 343	63227004		**1578**	A 274	63227585		**2013**	A 286
63224301	M130-6/24	**3836**	B 344	63225003	C150-7/24	**3818**	B 343	63227005		**1578**	A 274	63227588		**2013**	A 286
63224301	M130-6/24	**3838**	B 344	63225005	C150-7/24	**0995**	A 332	63227006		**1578**	A 274	63227589	M127-2.8/12	**2013**	A 286
63224302	M130-6/24	**3152**	A 332	63225005	C150-7/24	**3817**	B 343	63227007		**1578**	A 274	63227590		**2013**	A 286
63224302	M130-6/24	**3412**	B 353	63225005	C150-7/24	**3818**	B 343	63227008		**1578**	A 274	63227591		**2013**	A 286
63224302	M130-6/24	**3423**	A 352	63225301	M130-8/24	**3152**	A 332	63227009		**1578**	A 274	63227592		**2013**	A 286
63224302	M130-6/24	**3836**	B 344	63225303	M130-8/24	**3152**	A 332	63227010		**1578**	A 274	63227593	M127-2.8/12	**2013**	A 286
63224302	M130-6/24	**3837**	B 344	63225303	M130-8/24	**3412**	B 353	63227014		**1578**	A 274	63227594	M127-2.8/12	**2013**	A 286
63224302	M130-6/24	**3838**	B 344	63225303	M130-8/24	**3423**	A 352	63227016		**1578**	A 274	63227596		**2013**	A 286
63224303	M130-6/24	**3152**	A 332	63225303	M130-8/24	**3836**	B 344	63227017		**1578**	A 274	63227597	M127-2.8/12	**2013**	A 286
63224303	M130-6/24	**3412**	B 353	63225303	M130-8/24	**3837**	B 344	63227022		**1910**	A 275	63227598		**2013**	A 286
63224303	M130-6/24	**3423**	A 352	63225303	M130-8/24	**3838**	B 344	63227025	2M113-2.2/12	**2907**	A 287	63227599	M127-2.8/12	**2013**	A 286
63224303	M130-6/24	**3836**	B 344	63225391	M130-8/24	**3152**	A 332	63227028		**1578**	A 274	63227600		**2013**	A 286
63224303	M130-6/24	**3837**	B 344	63225391	M130-8/24	**3412**	B 353	63227034	M79-0.8/12	**1799**	A 276	63227602		**2013**	A 286
63224303	M130-6/24	**3838**	B 344	63225391	M130-8/24	**3423**	A 352	63227035	M79-0.8/12	**1799**	A 276	63227603		**2013**	A 286
63224398	M130-6/24	**3152**	A 332	63225391	M130-8/24	**3836**	B 344	63227038		**1578**	A 274	63230001		**2045**	A 311
63224398	M130-6/24	**3412**	B 353	63225391	M130-8/24	**3837**	B 344	63227041		**2334**	A 275	63280040		**2391**	A 317
63224398	M130-6/24	**3423**	A 352	63225391	M130-8/24	**3838**	B 344	63227043		**1910**	A 275	63280040		**4211**	C 341
63224398	M130-6/24	**3836**	B 344	63225398	M130-8/24	**3152**	A 332	63227044	M79-1.0/12	**1636**	A 276	63280040		**4216**	C 35
63224398	M130-6/24	**3837**	B 344	63225398	M130-8/24	**3412**	B 353	63227046		**1910**	A 275	63280040		**4216**	C 340
63224398	M130-6/24	**3838**	B 344	63225398	M130-8/24	**3423**	A 352	63227047		**1910**	A 275	63280041		**2391**	A 317
63224399	M130-6/24	**3152**	A 332	63225398	M130-8/24	**3836**	B 344	63227051		**1910**	A 275	63280041		**4211**	C 341
63224399	M130-6/24	**3412**	B 353	63225398	M130-8/24	**3837**	B 344	63227408		**2907**	A 287	63280041		**4216**	C 35
63224399	M130-6/24	**3423**	A 352	63225398	M130-8/24	**3838**	B 344	63227409		**2907**	A 287	63280041		**4216**	C 340

A = **B =** **C =**

		pag.
63280059		**6194** A 34
63280059		**6194** A 315
63280071		**2153** A 315
63280091		**2398** A 411
63292035		**1889** A 324
63293029	*E80E-0.9/12*	**2099** A 311
63293039	*E80E-0.9/12*	**2099** A 311
63293103		**2045** A 311
63293104		**2045** A 311
63293538		**2105** A 316
63293538		**4159** B 346
M78		**4146** B 305
M78		**4147** B 305
M80R		**4146** B 305
M80R		**4147** B 305
MT23A		**2692** A 335
MT41A		**0120** A 335
MT74E		**2063** A 329

MAZDA

	pag.
0324-18-400A	**2927** A 382
0426-18-400B	**2927** A 382
0604-18-400	**2277** A 408
0605-18-400	**2277** A 408
1345-18-400	**2277** A 408
1757-18-400	**1706** A 383
AM15-18-400	**1848** A 373
AM15-18-400A	**1848** A 373
B301-18-400	**6076** A 382
B301-18-400C	**6076** A 382
B359-18-400	**1678** A 380
B359-18-400A	**1678** A 380
B359-18-400A	**6076** A 382
B61P-18-400	**1678** A 380
B61R-18-400	**1678** A 380
B61R-18-400A	**1678** A 380
B630-18-400	**1678** A 380
B630-18-400A	**1678** A 380
BPD4-18-400	**1848** A 373
D306-18-400A	**3167** A 382
D306-18-400B	**3167** A 382
D501-18-400A	**3167** A 382
D502-18-400A	**3167** A 382
E301-18-400A	**3167** A 382
E356-18-400	**3167** A 382
E356-18-400B	**1629** A 380
F214-18-400	**2118** A 374
F214-18-400A	**2118** A 374
F214-18-400B	**2118** A 374
F225-18-400A	**2118** A 374
F271-18-400	**2118** A 374
F271-18-400A	**2118** A 374
F271-18-400B	**2118** A 374
F2D4-18-400	**2118** A 374
F2D4-18-400A	**2118** A 374
F601-18-400	**3167** A 382
F601-18-400A	**3167** A 382
F802-18-400B	**3167** A 382
F850-18-400B	**3167** A 382
FE05-18-400C	**3167** A 382
FE1H-18-400	**2118** A 374
FE50-18-400B	**3167** A 382
FS05-18-400	**2118** A 374
FS11-18-400	**2118** A 374
FS11-18-400A	**2118** A 374
G601-18-400B	**1901** A 361
H833-18-400	**3167** A 382
HE20-18-400B	**3167** A 382
K956-18-400B	**2118** A 374
N221-18-400	**1707** A 381
PN1118400A	**1675** A 356
PN12-18-400A	**1988** A 367
PN2218400	**1675** A 356
R201-18-400B	**1988** A 367
R201-18-400C	**1988** A 367
S211-18-400	**1832** A 357
V101-18-400B	**1832** A 357

MIT. MOT.

	pag.
MC108027	**6076** A 382
MD011550	**2277** A 408
MD019891	**3167** A 382
MD021674	**3167** A 382
MD027380	**1901** A 361
MD027381	**1901** A 361
MD027382	**1848** A 373
MD027382	**1901** A 361
MD061154A	**6295** A 52
MD061154A	**6295** A 397
MD069166	**1681** A 357
MD069166	**1682** A 363
MD070933	**1675** A 356
MD070934	**1681** A 357
MD070934	**1682** A 363
MD072585	**1901** A 361
MD072654	**1711** A 357
MD072654	**1714** A 362
MD072654	**1848** A 373
MD081567	**1678** A 380
MD081568	**1678** A 380
MD084414	**1681** A 357
MD084414	**1682** A 363
MD085731	**1901** A 361
MD095188	**1711** A 357
MD095188	**1714** A 362
MD095865	**1711** A 357
MD095865	**1714** A 362
MD099667	**1848** A 373
MD099673	**1676** A 356
MD099673	**1901** A 361
MD112625	**1848** A 373
MD121581	**1711** A 357
MD136933	**1848** A 373
MD145183	**1848** A 373
MD156988	**1711** A 357
MD156988	**1714** A 362
MD156989	**1711** A 357
MD156989	**1714** A 362
MD162836	**1678** A 380
MD162839	**1848** A 373
MD162840	**1848** A 373
MD162842	**1848** A 373
MD162843	**1848** A 373
MD164975	**1681** A 357
MD164975	**1682** A 363
MD164976	**1681** A 357
MD164976	**1682** A 363
MD164977	**1711** A 357
MD164977	**1714** A 362
MD164978	**1711** A 357
MD172860	**1848** A 373
MD172861	**1848** A 373
MD174482	**1848** A 373
MD309471	**1848** A 373
ME007517	**1832** A 357
ME008815	**1832** A 357
ME013390	**1748** A 357
ME013391	**1748** A 357
ME017034	**1832** A 357
ME017035	**1748** A 357
ME017035	**1832** A 357
ME017056	**1748** A 357
ME017056	**1832** A 357
ME017061	**1748** A 357
ME017061	**1832** A 357
ME017085	**1748** A 357
ME017086	**1748** A 357
ME017088	**1748** A 357
ME017089	**1748** A 357
ME037636	**1985** A 357
ME037636	**1986** A 363
ME057985	**6277** A 47
ME057985	**6277** A 385
ME057990	**6277** A 47
ME057990	**6277** A 385
ME065737	**6278** A 48
ME065737	**6278** A 386
ME067674	**6278** A 48
ME067674	**6278** A 386
ME087507	**1748** A 357
ME087590	**1748** A 357
ME090542	**6277** A 47
ME090542	**6277** A 385
ME090543	**6277** A 47
ME090543	**6277** A 385
ME090923	**6278** A 48
ME090923	**6278** A 386
ME091588	**6278** A 48
ME091588	**6278** A 386
ME120583	**6277** A 47
ME120583	**6277** A 385
ME157991	**6279** A 48
ME157991	**6279** A 386
MM115518	**1676** A 356
MM115518	**1792** A 361
MM431513	**1901** A 361

MITSUBA

	pag.
SM30202	**1767** A 354
SM30207	**1767** A 354
SM30208	**1767** A 354
SM30218	**1767** A 354
SM30222	**1767** A 354
SM30224	**1767** A 354
SM30225	**1767** A 354
SM40204	**1767** A 354
SM44201	**6217** A 36
SM44201	**6217** A 354
SM44222	**6217** A 36
SM44222	**6217** A 354
SM442-25	**6122** A 354
SM442-32	**6228** A 36
SM442-32	**6228** A 355
SM442-36	**6228** A 36
SM442-36	**6228** A 355
SM44242	**6217** A 36
SM44242	**6217** A 354

MITSUBISHI

	pag.
5010306533	**2284** A 368
5010306533	**2285** A 369
5033125	**2345** A 374
M000T80881	**6185** A 42
M000T80881	**6185** A 376
M000T80981	**6184** A 42
M000T80981	**6184** A 376
M000T81081	**6184** A 42
M000T81081	**6184** A 376
M001M71781	**6184** A 42
M001M71781	**6184** A 376
M001M73481	**6184** A 42
M001M73481	**6184** A 376
M001M74381	**6184** A 42
M001M74381	**6184** A 376
M001M75181	**6184** A 42
M001M75181	**6184** A 376
M001M75381	**6184** A 42
M001M75381	**6184** A 376
M001T70781	**6185** A 42
M001T70781	**6185** A 376
M001T71781	**6184** A 42
M001T71781	**6184** A 376
M001T71781A	**6184** A 42
M001T71781A	**6184** A 376
M001T73481A	**6184** A 42
M001T73481A	**6184** A 376
M001T74381	**6184** A 42
M001T74381	**6184** A 376
M001T74381A	**6184** A 42

A = **B =** **C =**

	pag.		pag.		pag.		pag.
M001T74381A	**6184** A 376	M0T60081A	**6114** A 378	M1T60185	**6114** A 378	M1T74281	**4106** B 387
M001T75181	**6184** A 42	M0T60181	**6114** A 378	M1T60281	**6117** A 378	M1T74287	**2197** A 374
M001T75181	**6184** A 376	M0T60181A	**6114** A 378	M1T60285	**6117** A 378	M1T74381	**6184** A 42
M001T75181A	**6184** A 42	M0T60187	**6117** A 378	M1T60381	**6117** A 378	M1T74381	**6184** A 376
M001T75181A	**6184** A 376	M0T60581	**6114** A 378	M1T60581	**6114** A 378	M1T74381A	**6184** A 42
M001T75381	**6184** A 42	M0T65381	**6114** A 378	M1T61181	**6114** A 378	M1T74381A	**6184** A 376
M001T75381	**6184** A 376	M0T70381	**1848** A 373	M1T64285	**6152** A 41	M1T74481	**2197** A 374
M001T75381A	**6184** A 42	M0T80081	**1848** A 373	M1T64285	**6152** A 373	M1T74482	**2197** A 374
M001T75381A	**6184** A 376	M0T80081	**4170** B 388	M1T68081	**6152** A 41	M1T74491	**4106** B 387
M001T75581	**6185** A 42	M0T80285	**2037** A 377	M1T68081	**6152** A 373	M1T74581	**6083** A 375
M001T75581	**6185** A 376	M0T80881	**6185** A 42	M1T70281	**1848** A 373	M1T74583	**6083** A 375
M001T75581ZC	**6185** A 42	M0T80881	**6185** A 376	M1T70481	**1848** A 373	M1T74781	**2056** A 377
M001T75581ZC	**6185** A 376	M0T80981	**6184** A 42	M1T70482	**1848** A 373	M1T74881	**1848** A 373
M001T77081	**6185** A 42	M0T80981	**6184** A 376	M1T70483	**1848** A 373	M1T75181	**6184** A 42
M001T77081	**6185** A 376	M0T81081	**6184** A 42	M1T70485	**1848** A 373	M1T75181	**6184** A 376
M002T70781	**6185** A 42	M0T81081	**6184** A 376	M1T70681	**1848** A 373	M1T75181A	**6184** A 42
M002T70781	**6185** A 376	M0T82081	**1944** A 374	M1T70685	**1848** A 373	M1T75181A	**6184** A 376
M002T71781	**6184** A 42	M0T84881	**6083** A 375	M1T70686	**1848** A 373	M1T75381	**6184** A 42
M002T71781	**6184** A 376	M0T86181	**1944** A 374	M1T70687	**1848** A 373	M1T75381	**6184** A 376
M003T95071	**6188** A 48	M0T86581	**1848** A 373	M1T70781	**6185** A 42	M1T75381A	**6184** A 42
M003T95071	**6188** A 386	M0T87681	**6104** A 375	M1T70781	**6185** A 376	M1T75381A	**6184** A 376
M003T95073	**6188** A 48	M0T87881	**1944** A 374	M1T70985	**2118** A 374	M1T75581	**6185** A 42
M003T95073	**6188** A 386	M0T90981	**6104** A 375	M1T71081	**2118** A 374	M1T75581	**6185** A 376
M004T95072	**6188** A 48	M0T91981	**6286** A 42	M1T71281	**2118** A 374	M1T75581ZC	**6185** A 42
M004T95072	**6188** A 386	M0T91981	**6286** A 376	M1T71281A	**2118** A 374	M1T75581ZC	**6185** A 376
M004T95075	**6188** A 48	M0T91981ZC	**6286** A 42	M1T71281B	**2118** A 374	M1T75681	**2382** A 377
M004T95075	**6188** A 386	M0T91981ZC	**6286** A 376	M1T71381	**1848** A 373	M1T76081	**6115** A 375
M004T95076	**6188** A 48	M0T92081	**6286** A 42	M1T71382	**1848** A 373	M1T76082	**6115** A 375
M004T95076	**6188** A 386	M0T92081	**6286** A 376	M1T71388	**1848** A 373	M1T76481	**1848** A 373
M005T22175	**6186** A 46	M0T92081ZC	**6286** A 42	M1T71581	**1848** A 373	M1T77081	**6185** A 42
M005T22175	**6186** A 384	M0T92081ZC	**6286** A 376	M1T71681	**1848** A 373	M1T77081	**6185** A 376
M0T20471	**6127** A 42	M0T93381	**1944** A 374	M1T71781	**6184** A 42	M1T77181	**2037** A 377
M0T20471	**6127** A 376	M1M71781	**6184** A 42	M1T71781	**6184** A 376	M1T77381	**2118** A 374
M0T20472	**6127** A 42	M1M71781	**6184** A 376	M1T71781A	**6184** A 42	M1T77777	**2197** A 374
M0T20472	**6127** A 376	M1M73481	**6184** A 42	M1T71781A	**6184** A 376	M1T77781	**2197** A 374
M0T20871	**2346** A 374	M1M73481	**6184** A 376	M1T71881	**2118** A 374	M1T78981	**1848** A 373
M0T21271	**6286** A 42	M1M74381	**6184** A 42	M1T72081	**1848** A 373	M1T79081	**1848** A 373
M0T21271	**6286** A 376	M1M74381	**6184** A 376	M1T72085	**1848** A 373	M1T79481	**2197** A 374
M0T21271ZC	**6286** A 42	M1M75181	**6184** A 42	M1T72086	**1848** A 373	M1T79481	**4106** B 387
M0T21271ZC	**6286** A 376	M1M75181	**6184** A 376	M1T72088	**1848** A 373	M1T79482	**2197** A 374
M0T21471	**2346** A 374	M1M75381	**6184** A 42	M1T72281	**6116** A 377	M1T79482	**4106** B 387
M0T30672	**6127** A 42	M1M75381	**6184** A 376	M1T72281A	**6116** A 377	M1T79581	**1848** A 373
M0T30672	**6127** A 376	M1T30071	**6115** A 375	M1T72481	**6083** A 375	M1T79781	**2118** A 374
M0T30771	**6127** A 42	M1T30072	**6115** A 375	M1T72483	**1848** A 373	M1T80081	**1944** A 374
M0T30771	**6127** A 376	M1T30171	**4156** B 387	M1T72483ZC	**1848** A 373	M1T80081	**4170** B 388
M0T35171	**6127** A 42	M1T30171	**6101** A 375	M1T72581	**1848** A 373	M1T80082	**4170** B 388
M0T35171	**6127** A 376	M1T30271	**6242** A 44	M1T72582	**1848** A 373	M1T80481	**2346** A 374
M0T35771	**6285** A 42	M1T30271	**6242** A 379	M1T72583	**1848** A 373	M1T80681	**6093** A 434
M0T35771	**6285** A 376	M1T50171	**1675** A 356	M1T73281	**1848** A 373	M1T84981	**6115** A 375
M0T36071	**6127** A 42	M1T50171	**4132** B 388	M1T73283	**1848** A 373	M1T85781	**1944** A 374
M0T36071	**6127** A 376	M1T50171	**4133** B 388	M1T73381	**1848** A 373	M1T86681	**1848** A 373
M0T45071	**6081** A 207	M1T50172	**1675** A 356	M1T73383	**1848** A 373	M1T86781	**6286** A 42
M0T45171	**6081** A 207	M1T50172	**4132** B 388	M1T73481A	**6184** A 42	M1T86781	**6286** A 376
M0T45271	**6189** A 45	M1T50172	**4133** B 388	M1T73481A	**6184** A 376	M1T86781ZC	**6286** A 42
M0T45271	**6189** A 382	M1T50471	**1676** A 356	M1T73581	**2197** A 374	M1T86781ZC	**6286** A 376
M0T45271ZT	**6189** A 45	M1T57181	**1675** A 356	M1T73881	**1848** A 373	M1T86782	**6286** A 42
M0T45271ZT	**6189** A 382	M1T60081	**6114** A 378	M1T73881ZC	**1848** A 373	M1T86782	**6286** A 376
M0T45371	**6081** A 207	M1T60181	**6114** A 378	M1T74081	**2382** A 377	M1T86782ZC	**6286** A 42
M0T60081	**6117** A 378	M1T60185	**4106** B 387	M1T74281	**2197** A 374	M1T86782ZC	**6286** A 376

A = **B =** **C =**

		pag.			pag.			pag.			pag.
M1T86882	**6286**	A 42	M2Q78072	**6274**	A 36	M2T50485	**1690**	A 360	M2T57673	**6274**	A 359
M1T86882	**6286**	A 376	M2Q78072	**6274**	A 359	M2T50585	**1900**	A 357	M2T57673A	**6274**	A 36
M1T86883	**6286**	A 42	M2T10071	**1897**	A 381	M2T50881	**1901**	A 361	M2T57673A	**6274**	A 359
M1T86883	**6286**	A 376	M2T13081	**1761**	A 381	M2T51181	**1675**	A 356	M2T57673B	**6274**	A 36
M1T90281	**1944**	A 374	M2T15772	**2927**	A 382	M2T51281	**1675**	A 356	M2T57673B	**6274**	A 359
M1T93071	**6099**	A 39	M2T15772	**4114**	B 387	M2T51282	**1675**	A 356	M2T57673C	**6274**	A 36
M1T93071	**6099**	A 371	M2T15772	**4115**	B 387	M2T52181	**1676**	A 356	M2T57673C	**6274**	A 359
M1T93071	**6100**	A 43	M2T20181	**1897**	A 381	M2T52181	**1901**	A 361	M2T57771	**1681**	A 357
M1T93071	**6100**	A 377	M2T20181A	**1897**	A 381	M2T52681	**1676**	A 356	M2T57771	**1682**	A 363
M1T93071ZC	**6099**	A 39	M2T20181A	**3167**	A 382	M2T52681	**1901**	A 361	M2T57871	**1832**	A 357
M1T93071ZC	**6099**	A 371	M2T20181D	**1897**	A 381	M2T52881	**1676**	A 356	M2T57871	**6105**	A 364
M1T93071ZC	**6100**	A 43	M2T20182	**1897**	A 381	M2T52881	**1792**	A 361	M2T57881	**6105**	A 364
M1T93071ZC	**6100**	A 377	M2T20281	**3167**	A 382	M2T52882	**1676**	A 356	M2T58381	**2011**	A 357
M1T93171	**6099**	A 39	M2T23181	**1896**	A 381	M2T52882	**1792**	A 361	M2T58481	**2011**	A 357
M1T93171	**6099**	A 371	M2T23685	**1987**	A 366	M2T53082	**1901**	A 361	M2T58581	**1676**	A 356
M1T93171	**6100**	A 43	M2T25281	**1971**	A 365	M2T53083	**1676**	A 356	M2T58581	**1792**	A 361
M1T93171	**6100**	A 377	M2T25481	**2369**	A 366	M2T53083	**1901**	A 361	M2T60072	**1832**	A 357
M1T93171ZC	**6099**	A 39	M2T30481	**1895**	A 381	M2T53085	**1901**	A 361	M2T60171	**1711**	A 357
M1T93171ZC	**6099**	A 371	M2T30581	**1678**	A 381	M2T53086	**1901**	A 361	M2T60171	**1714**	A 362
M1T93171ZC	**6100**	A 43	M2T30881	**4106**	B 387	M2T53181	**1676**	A 356	M2T60172	**1711**	A 357
M1T93171ZC	**6100**	A 377	M2T30981	**4153**	B 387	M2T53181	**1901**	A 361	M2T60172	**1714**	A 362
M1T93371	**6099**	A 39	M2T31081	**1897**	A 381	M2T53282	**1901**	A 361	M2T60185	**1711**	A 357
M1T93371	**6099**	A 371	M2T37081	**1590**	A 380	M2T53581	**1902**	A 362	M2T60371	**1711**	A 357
M1T93371	**6100**	A 43	M2T37281	**4153**	B 387	M2T53781	**1676**	A 356	M2T60671	**1711**	A 357
M1T93371	**6100**	A 377	M2T37281A	**4153**	B 387	M2T53781	**1902**	A 362	M2T60671	**1714**	A 362
M1T93571	**6099**	A 39	M2T41181	**4153**	B 387	M2T53785	**1676**	A 356	M2T61071	**1711**	A 357
M1T93571	**6099**	A 371	M2T41182	**4153**	B 387	M2T53785	**1902**	A 362	M2T61071	**1714**	A 362
M1T93571	**6100**	A 43	M2T41183	**4153**	B 387	M2T53881	**1900**	A 357	M2T61072	**1711**	A 357
M1T93571	**6100**	A 377	M2T42381	**1895**	A 381	M2T53881	**1903**	A 360	M2T61072	**1714**	A 362
M1T95081	**6284**	A 41	M2T42481	**4153**	B 387	M2T54085	**1676**	A 356	M2T61171	**1711**	A 357
M1T95081	**6284**	A 375	M2T42482	**4153**	B 387	M2T54091	**1675**	A 356	M2T61171	**1714**	A 362
M1T95081	**6288**	A 40	M2T42581	**4153**	B 387	M2T54372	**1832**	A 357	M2T61271	**1711**	A 357
M1T95081	**6288**	A 371	M2T42681	**4153**	B 387	M2T54471	**6274**	A 36	M2T61271	**1714**	A 362
M1T95181	**6284**	A 41	M2T42981	**1897**	A 381	M2T54471	**6274**	A 359	M2T61771	**6105**	A 364
M1T95181	**6284**	A 375	M2T43381	**6280**	A 45	M2T54571	**1832**	A 357	M2T61871	**1675**	A 356
M1T95181	**6288**	A 40	M2T43381	**6280**	A 383	M2T54571	**2093**	A 365	M2T62271	**1748**	A 357
M1T95181	**6288**	A 371	M2T43581	**6280**	A 45	M2T54572	**1832**	A 357	M2T62271	**1902**	A 362
M1T95281	**6284**	A 41	M2T43581	**6280**	A 383	M2T54572	**2093**	A 365	M2T63371	**2237**	A 358
M1T95281	**6284**	A 375	M2T43681	**6280**	A 45	M2T55271	**1748**	A 357	M2T64372	**1832**	A 357
M1T95281	**6288**	A 40	M2T43681	**6280**	A 383	M2T56071	**1832**	A 357	M2T64373	**1832**	A 357
M1T95281	**6288**	A 371	M2T44581	**6280**	A 45	M2T56181	**1681**	A 357	M2T65271	**1748**	A 357
M1T96081	**6284**	A 41	M2T44581	**6280**	A 383	M2T56182	**1681**	A 357	M2T65271	**1749**	A 364
M1T96081	**6284**	A 375	M2T46081	**1678**	A 381	M2T56182	**1682**	A 363	M2T65272	**1748**	A 357
M1T96081	**6288**	A 40	M2T460817E	**1678**	A 381	M2T56185	**1681**	A 357	M2T65272	**1749**	A 364
M1T96081	**6288**	A 371	M2T46081ZE	**1678**	A 381	M2T56185	**1682**	A 363	M2T66371	**1832**	A 357
M1T96181	**6284**	A 41	M2T47381	**1678**	A 381	M2T56272	**1711**	A 357	M2T66871	**6105**	A 364
M1T96181	**6284**	A 375	M2T47382	**1678**	A 381	M2T56471	**1748**	A 357	M2T66872	**1832**	A 357
M1T96181	**6288**	A 40	M2T47383	**1678**	A 381	M2T56471	**1749**	A 364	M2T66872	**6105**	A 364
M1T96181	**6288**	A 371	M2T47581	**4153**	B 387	M2T56472	**1748**	A 357	M2T66873	**6105**	A 364
M1T96281	**6284**	A 41	M2T48281	**1897**	A 381	M2T56472	**1749**	A 364	M2T67871	**1832**	A 357
M1T96281	**6284**	A 375	M2T48381	**1761**	A 381	M2T57271	**1681**	A 357	M2T67871	**6105**	A 364
M1T96281	**6288**	A 40	M2T49781	**4153**	B 387	M2T57271	**1682**	A 363	M2T67872	**1832**	A 357
M1T96281	**6288**	A 371	M2T50181	**1676**	A 356	M2T57671	**6274**	A 36	M2T67872	**6105**	A 364
M1TA0171	**6243**	A 44	M2T50181	**1901**	A 361	M2T57671	**6274**	A 359	M2T67873	**1832**	A 357
M1TA0171	**6243**	A 379	M2T50391	**1675**	A 356	M2T57671A	**6274**	A 36	M2T67873	**6105**	A 364
M2M57673	**6274**	A 36	M2T50471	**1901**	A 361	M2T57671A	**6274**	A 359	M2T67881	**1748**	A 357
M2M57673	**6274**	A 359	M2T50481	**1676**	A 356	M2T57672	**6274**	A 36	M2T67881	**6105**	A 364
M2M78571	**6274**	A 36	M2T50481	**1690**	A 360	M2T57672	**6274**	A 359	M2T67882	**1748**	A 357
M2M78571	**6274**	A 359	M2T50485	**1676**	A 356	M2T57673	**6274**	A 36	M2T67882	**6105**	A 364

A = **B =** **C =**

	pag.		pag.		pag.		pag.
M2T67883	**1748** A 357	M2T92071A	**1988** A 367	M3T30088	**3167** A 382	M3T41181	**1678** A 381
M2T67883	**6105** A 364	M2T92171	**1988** A 367	M3T30281	**3167** A 382	M3T41185	**1678** A 381
M2T69081	**1748** A 357	M2T92172A	**1988** A 367	M3T30281	**4106** B 387	M3T41186	**1678** A 381
M2T70781	**6185** A 42	M2TS0571	**6273** A 40	M3T30285	**3167** A 382	M3T41285	**1678** A 381
M2T70781	**6185** A 376	M2TS0571	**6273** A 372	M3T30286	**3167** A 382	M3T42681	**1898** A 381
M2T71781	**6184** A 42	M2TS0671	**6283** A 37	M3T30382	**3167** A 382	M3T42781	**1678** A 381
M2T71781	**6184** A 376	M2TS0671	**6283** A 366	M3T30581	**1898** A 381	M3T48181	**1678** A 381
M2T74081	**2382** A 377	M2V57673	**6274** A 36	M3T30581H	**1898** A 381	M3T49282	**2252** A 383
M2T74171	**1681** A 357	M2V57673	**6274** A 359	M3T30581J	**4106** B 387	M3T49381	**1678** A 381
M2T74171	**1682** A 363	M3T10473	**1669** A 380	M3T30583	**1678** A 381	M3T49981	**1895** A 381
M2T78071	**6274** A 36	M3T10475	**1669** A 380	M3T30782	**3167** A 382	M3T56071	**1986** A 363
M2T78071	**6274** A 359	M3T10476	**1669** A 380	M3T30881	**1629** A 380	M3T56072	**1985** A 357
M2T78072	**6274** A 36	M3T10977	**6280** A 45	M3T30881	**1678** A 381	M3T56072	**1986** A 363
M2T78072	**6274** A 359	M3T10977	**6280** A 383	M3T32382	**3167** A 382	M3T56074	**1985** A 357
M2T78072A	**6274** A 36	M3T12572	**2927** A 382	M3T32591	**1678** A 381	M3T56074	**1986** A 363
M2T78072A	**6274** A 359	M3T12572	**4114** B 387	M3T32592	**1678** A 381	M3T56272	**6274** A 36
M2T78072B	**6274** A 36	M3T12572	**4115** B 387	M3T32593	**1678** A 381	M3T56272	**6274** A 359
M2T78072B	**6274** A 359	M3T15772	**2927** A 382	M3T32681	**3167** A 382	M3T56471	**1832** A 357
M2T78271	**1832** A 357	M3T15772	**4114** B 387	M3T32782D	**1678** A 381	M3T57371	**1832** A 357
M2T78372	**1748** A 357	M3T15772	**4115** B 387	M3T32985	**1761** A 381	M3T57575	**2120** A 367
M2T78381	**1748** A 357	M3T19571	**3075** A 382	M3T32985	**4106** B 387	M3T58471	**6274** A 36
M2T78481	**1748** A 357	M3T19771	**1603** A 380	M3T32986	**4106** B 387	M3T58471	**6274** A 359
M2T78482	**1748** A 357	M3T19971	**1557** A 380	M3T32988	**4106** B 387	M3T67771	**2093** A 365
M2T78571	**6274** A 36	M3T20681	**3167** A 382	M3T32989	**1761** A 381	M3T90071	**6275** A 46
M2T78571	**6274** A 359	M3T20681A	**3167** A 382	M3T33081	**6076** A 382	M3T90071	**6275** A 384
M2T78571A	**6274** A 36	M3T20781	**3167** A 382	M3T33281	**1678** A 381	M3T90072	**6276** A 47
M2T78571A	**6274** A 359	M3T21281	**1678** A 381	M3T33282	**1678** A 381	M3T90072	**6276** A 385
M2T80081	**6281** A 43	M3T21281D	**1678** A 381	M3T33582	**3167** A 382	M3T95071	**6188** A 48
M2T80081	**6281** A 378	M3T21282	**3167** A 382	M3T33582A	**3167** A 382	M3T95071	**6188** A 386
M2T80281	**2382** A 377	M3T21381	**1678** A 381	M3T33586	**3167** A 382	M3T95073	**6188** A 48
M2T80481	**2382** A 377	M3T21381D	**1678** A 381	M3T33586A	**3167** A 382	M3T95073	**6188** A 386
M2T80582	**2069** A 374	M3T21882	**1629** A 380	M3T33586D	**1678** A 381	M3T95081	**6277** A 47
M2T80582	**4108** B 387	M3T21882	**1678** A 381	M3T33981	**1629** A 380	M3T95081	**6277** A 385
M2T80681	**6281** A 43	M3T22381	**4106** B 387	M3T33981	**1678** A 381	M3T95082	**6277** A 47
M2T80681	**6281** A 378	M3T22581	**1629** A 380	M3T34781	**1678** A 381	M3T95082	**6277** A 385
M2T83371	**2237** A 358	M3T22581	**1678** A 381	M3T35082	**3167** A 382	M4T14572	**2927** A 382
M2T84071	**2069** A 374	M3T24482	**3167** A 382	M3T36081	**1707** A 381	M4T14572	**4114** B 387
M2T84171	**2069** A 374	M3T24482A	**3167** A 382	M3T37781	**2252** A 383	M4T14572	**4115** B 387
M2T84471	**6281** A 43	M3T24482H	**1678** A 381	M3T37782	**2252** A 383	M4T14771	**2927** A 382
M2T84471	**6281** A 378	M3T24482J	**1678** A 381	M3T37783	**2252** A 383	M4T14771	**4114** B 387
M2T84571	**2069** A 374	M3T24482K	**1678** A 381	M3T38181	**1678** A 381	M4T14771	**4115** B 387
M2T84771	**6098** A 375	M3T24486	**3167** A 382	M3T38381	**1678** A 381	M4T95072	**6188** A 48
M2T85281	**2069** A 374	M3T24486A	**3167** A 382	M3T38881	**1678** A 381	M4T95072	**6188** A 386
M2T85671	**6287** A 42	M3T24486H	**1678** A 381	M3T38881A	**1678** A 381	M4T95075	**6188** A 48
M2T85671	**6287** A 375	M3T25282H	**1678** A 381	M3T38881B	**1678** A 381	M4T95075	**6188** A 386
M2T85672	**6287** A 42	M3T25681	**1669** A 380	M3T38881C	**1678** A 381	M4T95076	**6188** A 48
M2T85672	**6287** A 375	M3T25781	**3167** A 382	M3T38882	**1678** A 381	M4T95076	**6188** A 386
M2T87071	**2069** A 374	M3T25783	**3167** A 382	M3T38882A	**1678** A 381	M4T95081	**6277** A 47
M2T87171	**2069** A 374	M3T26381	**1706** A 383	M3T38882B	**1678** A 381	M4T95081	**6277** A 385
M2T87371	**2162** A 374	M3T27686	**3167** A 382	M3T38882C	**1678** A 381	M4T95082	**6277** A 47
M2T87671	**2249** A 374	M3T27686D	**1678** A 381	M3T38884	**1678** A 381	M4T95082	**6277** A 385
M2T87971	**2162** A 374	M3T27686H	**1898** A 381	M3T38981	**1678** A 381	M4T95681	**6277** A 47
M2T88071	**2162** A 374	M3T27686N	**1898** A 381	M3T38982	**1678** A 381	M4T95681	**6277** A 385
M2T88271	**2162** A 374	M3T27781	**2252** A 383	M3T39182	**3167** A 382	M5T22171	**6186** A 46
M2T88571	**2345** A 374	M3T27781D	**2252** A 383	M3T39481	**1678** A 381	M5T22171	**6186** A 384
M2T88572	**2345** A 374	M3T27786	**1678** A 381	M3T39981	**1678** A 381	M5T22173	**6186** A 46
M2T88971	**6175** A 41	M3T29482	**1678** A 381	M3T41081	**1678** A 381	M5T22173	**6186** A 384
M2T88971	**6175** A 375	M3T29482D	**1678** A 381	M3T41083	**1678** A 381	M5T22175	**6186** A 46
M2T92071	**1988** A 367	M3T29681	**3167** A 382	M3T41088	**1678** A 381	M5T22175	**6186** A 384

A = **B =** **C =**

		pag.
M5T22176	**6186** A	46
M5T22176	**6186** A	384
M5T50085	**6278** A	48
M5T50085	**6278** A	386
M5T50275	**6279** A	48
M5T50275	**6279** A	386
M5T50276	**6279** A	48
M5T50276	**6279** A	386
M5T55071	**6278** A	48
M5T55071	**6278** A	386
M5T55072	**6278** A	48
M5T55072	**6278** A	386
M5T55171	**6278** A	48
M5T55171	**6278** A	386
M5T55172	**6278** A	48
M5T55172	**6278** A	386
M8T50071	**2120** A	367
M8T50171	**2120** A	367
M8T55171	**2120** A	367
M8T60071	**2120** A	367
M8T60271	**2120** A	367
M8T60371	**2120** A	367
M8T60372	**2120** A	367
M8T60373	**2120** A	367
M8T60374	**2120** A	367
M8T62471	**6137** A	37
M8T62471	**6137** A	368
M8T70071	**2198** A	367
M8T71371	**2194** A	41
M8T71371	**2194** A	372
M8T71471	**2194** A	41
M8T71471	**2194** A	372
M8T75071	**4156** B	387
M8T75071	**6102** A	368
M8T75171	**2120** A	367
M8T75271	**2194** A	41
M8T75271	**2194** A	372
M8T75371	**2194** A	41
M8T75371	**2194** A	372
M8T75671	**2194** A	41
M8T75671	**2194** A	372
M8T76071	**6168** A	41
M8T76071	**6168** A	373
M8T76071ZE	**6168** A	41
M8T76071ZE	**6168** A	373
M8T76072	**6103** A	372
M8T76072ZE	**6103** A	372
M8T77071	**2120** A	367
M8T77072	**2120** A	367
M8T77075	**2120** A	367
M8T78611	**2198** A	367
M8T80071	**2120** A	367
M8T80171	**2120** A	367
M8T85171	**2120** A	367
M8T85271	**2120** A	367
M8T87171	**2120** A	367
M9T60371	**2284** A	368
M9T60371	**2285** A	369
M9T60471	**2284** A	368

		pag.
M9T60671	**2284** A	368
M9T60671	**2285** A	369
M9T60672	**2284** A	368
M9T61571	**2284** A	368
M9T61971	**6024** A	37
M9T61971	**6024** A	368
M9T61971	**6272** A	38
M9T61971	**6272** A	370
M9T62571	**6024** A	37
M9T62571	**6024** A	368
M9T62671	**6024** A	37
M9T62671	**6024** A	368
M9T62671	**6272** A	38
M9T62671	**6272** A	370
M9T64671	**6024** A	37
M9T64671	**6024** A	368
M9T64671	**6282** A	39
M9T64671	**6282** A	370
M9T65479	**6024** A	37
M9T65479	**6024** A	368
M9T65479	**6282** A	39
M9T65479	**6282** A	370
M9T80071	**2388** A	369
M9T80472	**2388** A	369
M9T80473	**2388** A	369
M9T82071	**2388** A	369
M9T82479	**2388** A	369
M9T83671	**2388** A	369
MCA01-1	**1897** A	381
MD001553	**2927** A	382
MD072654	**1681** A	357
MEA01-0	**4115** B	387
MEA01-1	**4114** B	387
MEA01-1	**4115** B	387
MEA02-1	**4114** B	387
MEA02-1	**4115** B	387
MEA04-0	**4114** B	387
MEA04-0	**4115** B	387
MEA04-1	**4114** B	387
MEA04-1	**4115** B	387
MEA10-7	**1709** A	381
MED03-4	**4114** B	387
MED03-4	**4115** B	387
MG120413	**6113** A	358

NIKKO

		pag.
0-21000-1593	**2129** A	389
0-21000-3271	**4234** B	50
0-21000-3271	**4234** B	391
0-21000-3333	**4234** B	50
0-21000-3333	**4234** B	391
0-21000-3390	**4234** B	50
0-21000-3390	**4234** B	391
0-21000-3391	**4234** B	50
0-21000-3391	**4234** B	391
0-21000-3411	**4234** B	50
0-21000-3411	**4234** B	391

		pag.
0-21000-3480	**4234** B	50
0-21000-3480	**4234** B	391
0-21000-3491	**4234** B	50
0-21000-3491	**4234** B	391
0-21000-3520	**4234** B	50
0-21000-3520	**4234** B	391
0-21000-3600	**2129** A	389
0-21000-4720	**2129** A	389
0-21000-4721	**2129** A	389
0-21000-4931	**2129** A	389
0-21000-4933	**2129** A	389
0-21000-4934	**2129** A	389
0-21000-5020	**2129** A	389
0-21000-5021	**2129** A	389
0-21000-5110	**2129** A	389
0-21000-5200	**2129** A	389
0-21000-5350	**2129** A	389
0-21000-5360	**2129** A	389
0-23000-0031	**4222** B	391
0-23000-0032	**4222** B	391
0-23000-0040	**4222** B	391
0-23000-0060	**4222** B	391
0-23000-0081	**4222** B	391
0-23000-0091	**1791** A	389
0-23000-0091	**4222** B	391
0-23000-0100	**4222** B	391
0-23000-0120	**4222** B	391
0-23000-0172	**1791** A	389
0-23000-0250	**6200** A	50
0-23000-0250	**6200** A	390
0-23000-0260	**1791** A	389
0-23000-0262	**1791** A	389
0-23000-0272	**6200** A	50
0-23000-0272	**6200** A	390
0-23000-0283	**6200** A	50
0-23000-0283	**6200** A	390
0-23000-0370	**6200** A	50
0-23000-0370	**6200** A	390
0-23000-1020	**4237** B	51
0-23000-1020	**4237** B	391
0-23000-1030	**6214** A	50
0-23000-1030	**6214** A	390
0-23000-1031	**4237** B	51
0-23000-1031	**4237** B	391
0-23000-1031	**6214** A	50
0-23000-1031	**6214** A	390
0-23000-1032	**6214** A	50
0-23000-1032	**6214** A	390
0-23000-1033	**4237** B	51
0-23000-1033	**4237** B	391
0-23000-1040	**4237** B	51
0-23000-1040	**4237** B	391
0-23000-1050	**4237** B	51
0-23000-1050	**4237** B	391
0-23000-1050	**6214** A	50
0-23000-1050	**6214** A	390
0-23000-1060	**4237** B	51
0-23000-1060	**4237** B	391
0-23000-1060	**6214** A	50

		pag.
0-23000-1060	**6214** A	390
0-23000-1070	**4237** B	51
0-23000-1070	**4237** B	391
0-23000-1070	**6214** A	50
0-23000-1070	**6214** A	390
0-23000-1071	**4237** B	51
0-23000-1071	**4237** B	391
0-23000-1071	**6214** A	50
0-23000-1071	**6214** A	390
0-23000-1073	**6214** A	50
0-23000-1073	**6214** A	390
0-23000-1080	**6214** A	50
0-23000-1080	**6214** A	390
0-23000-1100	**6214** A	50
0-23000-1100	**6214** A	390
0-23000-1120	**6214** A	50
0-23000-1120	**6214** A	390
0-23000-1160	**6199** A	50
0-23000-1160	**6199** A	390
0-23000-1230	**6199** A	50
0-23000-1230	**6199** A	390
0-23000-1231	**6199** A	50
0-23000-1231	**6199** A	390
0-23000-1270	**6199** A	50
0-23000-1270	**6199** A	390
0-23000-1280	**6214** A	50
0-23000-1280	**6214** A	390
0-23000-1360	**6214** A	50
0-23000-1360	**6214** A	390
0-23000-1370	**6214** A	50
0-23000-1370	**6214** A	390
0-23000-1390	**6214** A	50
0-23000-1390	**6214** A	390
0-23000-1391	**6214** A	50
0-23000-1391	**6214** A	390
0-23000-1450	**6214** A	50
0-23000-1450	**6214** A	390
0-23000-1470	**6214** A	50
0-23000-1470	**6214** A	390
0-23000-1490	**6214** A	50
0-23000-1490	**6214** A	390
0-23000-1560	**6214** A	50
0-23000-1560	**6214** A	390
0-23000-1561	**6214** A	50
0-23000-1561	**6214** A	390
0-23000-1601	**6199** A	50
0-23000-1601	**6199** A	390
0-23000-1660	**6199** A	50
0-23000-1660	**6199** A	390
0-23000-1670	**6214** A	50
0-23000-1670	**6214** A	390
0-23000-1690	**6214** A	50
0-23000-1690	**6214** A	390
0-23000-1710	**6214** A	50
0-23000-1710	**6214** A	390
0-23000-1790	**6214** A	50
0-23000-1790	**6214** A	390
0-23000-1960	**6214** A	50
0-23000-1960	**6214** A	390

A =

B =

C = 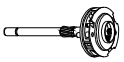

		pag.
0-23000-2341	**6214** A	50
0-23000-2341	**6214** A	390
0-23000-3130	**6214** A	390
0-23000-3140	**6214** A	390
0-23000-3141	**6214** A	390
0-23000-3150	**4223** B	391
0-23000-3152	**4223** B	391
0-23000-3160	**4223** B	391
0-23000-3160	**6198** A	49
0-23000-3160	**6198** A	389
0-23000-3170	**4223** B	391
0-23000-3170	**6198** A	49
0-23000-3170	**6198** A	389
0-23000-3180	**4223** B	391
0-23000-3200	**6198** A	49
0-23000-3200	**6198** A	389
0-23000-3240	**4223** B	391
0-23000-3241	**4223** B	391
0-23000-3260	**4223** B	391
0-23000-6071	**6215** A	50
0-23000-6071	**6215** A	390
0-23000-6072	**6215** A	50
0-23000-6072	**6215** A	390
0-23000-6150	**6215** A	50
0-23000-6150	**6215** A	390
0-23000-6250	**1825** A	389
0-23000-6341	**6198** A	49
0-23000-6341	**6198** A	389
0-23000-6343	**6198** A	49
0-23000-6343	**6198** A	389
0-23000-6510	**6198** A	49
0-23000-6510	**6198** A	389
0-23000-6511	**6198** A	49
0-23000-6511	**6198** A	389
0-23000-6512	**6198** A	49
0-23000-6512	**6198** A	389
0-23000-6530	**1825** A	389
0-23000-6590	**6198** A	49
0-23000-6590	**6198** A	389
0-23000-6591	**6198** A	49
0-23000-6591	**6198** A	389
0-23000-6621	**6198** A	49
0-23000-6621	**6198** A	389
0-23000-6622	**6198** A	49
0-23000-6622	**6198** A	389
0-23000-6690	**6198** A	49
0-23000-6690	**6198** A	389
0-23000-6691	**6198** A	49
0-23000-6691	**6198** A	389
0-23000-6880	**6215** A	50
0-23000-6880	**6215** A	390
0-23000-7061	**6215** A	50
0-23000-7061	**6215** A	390
0-23000-7292	**6006** A	390
0-23000-7320	**6216** A	50
0-23000-7320	**6216** A	390
0-23000-7322	**6216** A	50
0-23000-7322	**6216** A	390
0-23000-7520	**6216** A	50

		pag.
0-23000-7520	**6216** A	390
0-23000-7610	**6216** A	50
0-23000-7610	**6216** A	390
0-23000-7910	**6198** A	49
0-23000-7910	**6198** A	389
0-23000-8300	**1825** A	389
28MT	**4180** B	390
600-813-1720	**1791** A	389

NIPPONDENSO

		pag.
028000-0430	**2925** A	408
028000-0970	**4172** B	412
028000-1370	**2925** A	408
028000-1371	**2925** A	408
028000-1372	**2925** A	408
028000-1973	**2841** A	408
028000-1973	**4116** B	387
028000-1975	**4172** B	412
028000-1976	**4172** B	412
028000-2001	**2841** A	408
028000-2001	**4116** B	387
028000-2001	**4172** B	412
028000-2040	**2277** A	408
028000-2041	**2277** A	408
028000-2042	**2277** A	408
028000-2150	**2840** A	407
028000-2150	**2925** A	408
028000-2150	**4116** B	387
028000-2150	**4117** B	387
028000-2151	**2840** A	407
028000-2151	**2925** A	408
028000-2151	**4116** B	387
028000-2151	**4117** B	387
028000-2151	**4172** B	412
028000-2160	**2277** A	408
028000-2161	**2277** A	408
028000-2240	**2840** A	407
028000-2240	**2925** A	408
028000-2241	**2840** A	407
028000-2241	**2925** A	408
028000-2241	**4116** B	387
028000-2241	**4117** B	387
028000-2241	**4172** B	412
028000-2250	**2925** A	408
028000-2250	**4117** B	387
028000-2260	**2925** A	408
028000-2260	**4117** B	387
028000-2260	**4172** B	412
028000-2261	**2925** A	408
028000-2261	**4172** B	412
028000-2262	**4172** B	412
028000-2270	**1733** A	392
028000-2330	**2841** A	408
028000-2330	**4117** B	387
028000-2360	**2925** A	408
028000-2361	**2925** A	408
028000-2362	**2925** A	408

		pag.
028000-2364	**2925** A	408
028000-2364	**4116** B	387
028000-2364	**4117** B	387
028000-2480	**1733** A	392
028000-2572	**2841** A	408
028000-2572	**4116** B	387
028000-2580	**4109** B	412
028000-2580	**4197** B	412
028000-2585	**4109** B	412
028000-2585	**4197** B	412
028000-2660	**2925** A	408
028000-2660	**4116** B	387
028000-2660	**4117** B	387
028000-2680	**2925** A	408
028000-2681	**2925** A	408
028000-2681	**4116** B	387
028000-2682	**2925** A	408
028000-2880	**4109** B	412
028000-2890	**2840** A	407
028000-2923	**2925** A	408
028000-2930	**2925** A	408
028000-2931	**2840** A	407
028000-2931	**2925** A	408
028000-2931	**4116** B	387
028000-2931	**4117** B	387
028000-2932	**2840** A	407
028000-2932	**2925** A	408
028000-2932	**4116** B	387
028000-2932	**4117** B	387
028000-2933	**2840** A	407
028000-2933	**2925** A	408
028000-2933	**4116** B	387
028000-2933	**4117** B	387
028000-2970	**2277** A	408
028000-3050	**2925** A	408
028000-3051	**2925** A	408
028000-3051	**4116** B	387
028000-3052	**2925** A	408
028000-3120	**1733** A	392
028000-3290	**1731** A	54
028000-3290	**1731** A	406
028000-3292	**1731** A	54
028000-3292	**1731** A	406
028000-3300	**4109** B	412
028000-3360	**6118** A	409
028000-3361	**6118** A	409
028000-3530	**4109** B	412
028000-3570	**4109** B	412
028000-3610	**6118** A	409
028000-3611	**6118** A	409
028000-3641	**1680** A	395
028000-3642	**1680** A	395
028000-3650	**1731** A	54
028000-3650	**1731** A	406
028000-3690	**1731** A	54
028000-3690	**1731** A	406
028000-3710	**2925** A	408
028000-3710	**4117** B	387
028000-3800	**2840** A	407

		pag.
028000-3800	**4116** B	387
028000-3800	**4117** B	387
028000-3810	**4109** B	412
028000-3830	**2840** A	407
028000-3830	**2925** A	408
028000-3841	**2840** A	407
028000-3901	**2840** A	407
028000-3901	**4116** B	387
028000-3901	**4117** B	387
028000-3930	**1731** A	54
028000-3930	**1731** A	406
028000-3960	**2841** A	408
028000-3960	**4116** B	387
028000-3960	**4117** B	387
028000-3970	**1731** A	54
028000-3970	**1731** A	406
028000-3971	**1731** A	54
028000-3971	**1731** A	406
028000-4040	**2840** A	407
028000-4041	**2840** A	407
028000-4042	**2840** A	407
028000-4220	**1733** A	392
028000-4330	**2925** A	408
028000-4330	**4116** B	387
028000-4330	**4117** B	387
028000-4343	**1680** A	395
028000-4343	**1722** A	399
028000-4343	**1723** A	401
028000-4440	**2841** A	408
028000-4440	**4117** B	387
028000-4450	**1680** A	395
028000-4450	**1722** A	399
028000-4450	**1723** A	401
028000-4470	**2841** A	408
028000-4470	**4116** B	387
028000-4470	**4117** B	387
028000-4520	**2840** A	407
028000-4600	**2925** A	408
028000-4651	**2840** A	407
028000-4651	**4116** B	387
028000-4651	**4117** B	387
028000-4691	**2925** A	408
028000-4700	**2925** A	408
028000-4721	**2277** A	408
028000-4810	**2841** A	408
028000-4810	**4116** B	387
028000-4810	**4117** B	387
028000-4960	**2298** A	402
028000-5000	**6292** A	51
028000-5000	**6292** A	393
028000-5040	**1731** A	54
028000-5040	**1731** A	406
028000-5060	**1684** A	395
028000-5060	**1724** A	401
028000-5071	**2840** A	407
028000-5071	**4116** B	387
028000-5071	**4117** B	387
028000-5220	**1704** A	407
028000-5270	**2277** A	408

A =

B =

C = 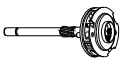

	pag.		pag.		pag.		pag.
028000-5300	**1683** A 392	028000-6001	**1722** A 399	028000-6590	**1683** A 392	028000-7430	**1731** A 406
028000-5300	**1728** A 393	028000-6001	**1723** A 401	028000-6590	**1728** A 393	028000-7431	**1731** A 54
028000-5300	**1729** A 394	028000-6012	**1683** A 392	028000-6590	**1729** A 394	028000-7431	**1731** A 406
028000-5330	**2925** A 408	028000-6012	**1729** A 394	028000-6790	**2840** A 407	028000-7451	**1683** A 392
028000-5335	**2925** A 408	028000-6020	**1729** A 394	028000-6790	**4116** B 387	028000-7451	**1729** A 394
028000-5420	**2277** A 408	028000-6100	**2925** A 408	028000-6790	**4117** B 387	028000-7460	**2925** A 408
028000-5430	**2841** A 408	028000-6100	**4116** B 387	028000-6800	**2925** A 408	028000-7461	**2925** A 408
028000-5430	**4117** B 387	028000-6100	**4119** B 412	028000-6810	**2925** A 408	028000-7461	**4116** B 387
028000-5430	**4172** B 412	028000-6103	**2925** A 408	028000-6813	**2925** A 408	028000-7461	**4131** B 412
028000-5530	**1683** A 392	028000-6103	**4116** B 387	028000-6813	**4116** B 387	028000-7470	**2925** A 408
028000-5530	**1728** A 393	028000-6103	**4117** B 387	028000-6813	**4131** B 412	028000-7470	**4116** B 387
028000-5530	**1729** A 394	028000-6120	**1680** A 395	028000-6823	**2925** A 408	028000-7470	**4131** B 412
028000-5550	**1683** A 392	028000-6120	**1722** A 399	028000-6880	**1683** A 392	028000-7480	**6118** A 409
028000-5550	**1728** A 393	028000-6120	**1723** A 401	028000-6880	**1728** A 393	028000-7481	**6118** A 409
028000-5550	**1729** A 394	028000-6140	**1723** A 401	028000-6880	**1729** A 394	028000-7520	**2925** A 408
028000-5551	**1683** A 392	028000-6200	**1683** A 392	028000-6891	**1683** A 392	028000-7521	**2925** A 408
028000-5551	**1728** A 393	028000-6200	**1728** A 393	028000-6891	**1728** A 393	028000-7521	**4116** B 387
028000-5551	**1729** A 394	028000-6200	**1729** A 394	028000-6891	**1729** A 394	028000-7521	**4131** B 412
028000-5560	**1683** A 392	028000--6200	**1728** A 393	028000-6893	**1683** A 392	028000-7560	**1680** A 395
028000-5560	**1728** A 393	028000-6260	**6195** A 53	028000-6893	**1729** A 394	028000-7560	**1722** A 399
028000-5560	**1729** A 394	028000-6260	**6195** A 400	028000-6900	**1683** A 392	028000-7560	**1723** A 401
028000-5570	**1683** A 392	028000-6261	**1722** A 399	028000-6900	**1728** A 393	028000-7600	**6291** A 52
028000-5570	**1728** A 393	028000-6261	**1782** A 396	028000-6900	**1729** A 394	028000-7600	**6291** A 397
028000-5570	**1729** A 394	028000-6261	**6195** A 53	028000-6910	**1683** A 392	028000-7620	**1680** A 395
028000-5651	**1683** A 392	028000-6261	**6195** A 400	028000-6910	**1728** A 393	028000-7620	**1722** A 399
028000-5651	**1729** A 394	028000-6280	**1722** A 399	028000-6910	**1729** A 394	028000-7620	**1723** A 401
028000-5691	**1683** A 392	028000-6290	**1683** A 392	028000-6920	**1731** A 54	028000-7730	**6292** A 51
028000-5691	**1728** A 393	028000-6290	**1728** A 393	028000-6920	**1731** A 406	028000-7730	**6292** A 393
028000-5691	**1729** A 394	028000-6290	**1729** A 394	028000-6930	**1680** A 395	028000-7731	**6292** A 51
028000-5720	**2277** A 408	028000-6332	**1680** A 395	028000-6930	**1722** A 399	028000-7731	**6292** A 393
028000-5822	**1680** A 395	028000-6332	**1723** A 401	028000-6930	**1723** A 401	028000-7732	**6292** A 51
028000-5822	**1723** A 401	028000-6340	**1683** A 392	028000-6950	**1683** A 392	028000-7732	**6292** A 393
028000-5833	**1683** A 392	028000-6340	**1728** A 393	028000-6950	**1728** A 393	028000-7740	**1722** A 399
028000-5833	**1729** A 394	028000-6340	**1729** A 394	028000-6950	**1729** A 394	028000-7740	**1782** A 396
028000-5850	**1683** A 392	028000-6362	**1680** A 395	028000-7001	**1722** A 399	028000-7740	**6195** A 53
028000-5850	**1729** A 394	028000-6362	**1722** A 399	028000-7090	**2925** A 408	028000-7740	**6195** A 400
028000-5860	**1683** A 392	028000-6362	**1723** A 401	028000-7093	**2925** A 408	028000-7780	**2925** A 408
028000-5860	**1729** A 394	028000-6422	**2925** A 408	028000-7110	**3228** A 409	028000-7780	**4116** B 387
028000-5870	**1683** A 392	028000-6422	**4116** B 387	028000-7112	**3228** A 409	028000-7780	**4131** B 412
028000-5870	**1729** A 394	028000-6422	**4117** B 387	028000-7120	**3228** A 409	028000-7791	**1684** A 395
028000-5880	**1733** A 392	028000-6450	**1680** A 395	028000-7121	**3228** A 409	028000-7791	**1722** A 399
028000-5881	**1733** A 392	028000-6450	**1722** A 399	028000-7132	**2925** A 408	028000-7791	**1724** A 401
028000-5882	**1733** A 392	028000-6450	**1723** A 401	028000-7132	**4116** B 387	028000-7810	**1683** A 392
028000-5890	**1683** A 392	028000-6460	**6191** A 51	028000-7132	**4131** B 412	028000-7810	**1728** A 393
028000-5890	**1728** A 393	028000-6460	**6191** A 392	028000-7240	**1683** A 392	028000-7810	**1729** A 394
028000-5890	**1729** A 394	028000-6461	**1683** A 392	028000-7240	**1728** A 393	028000-7820	**1723** A 401
028000-5900	**1680** A 395	028000-6461	**1728** A 393	028000-7240	**1729** A 394	028000-7981	**2925** A 408
028000-5900	**1722** A 399	028000-6461	**1729** A 394	028000-7321	**1680** A 395	028000-8040	**1802** A 408
028000-5900	**1723** A 401	028000-6462	**6191** A 51	028000-7321	**1722** A 399	028000-8040	**4116** B 387
028000-5912	**1680** A 395	028000-6462	**6191** A 392	028000-7321	**1723** A 401	028000-8040	**4131** B 412
028000-5912	**1722** A 399	028000-6463	**6191** A 51	028000-7330	**2925** A 408	028000-8050	**1680** A 395
028000-5912	**1723** A 401	028000-6463	**6191** A 392	028000-7332	**2925** A 408	028000-8050	**1722** A 399
028000-5920	**1731** A 54	028000-6490	**2925** A 408	028000-7373	**1722** A 399	028000-8050	**1723** A 401
028000-5920	**1731** A 406	028000-6493	**2925** A 408	028000-7373	**1963** A 396	028000-8060	**1680** A 395
028000-5960	**1731** A 54	028000-6494	**2925** A 408	028000-7373	**1964** A 401	028000-8060	**1722** A 399
028000-5960	**1731** A 406	028000-6510	**2277** A 408	028000-7392	**1680** A 395	028000-8060	**1723** A 401
028000-5961	**1731** A 54	028000-6520	**2277** A 408	028000-7392	**1722** A 399	028000-8070	**1683** A 392
028000-5961	**1731** A 406	028000-6550	**6291** A 52	028000-7392	**1723** A 401	028000-8070	**1728** A 393
028000-6001	**1680** A 395	028000-6550	**6291** A 397	028000-7430	**1731** A 54	028000-8070	**1729** A 394

A = **B =** **C =**

	pag.		pag.		pag.		pag.
028000-8072	**1683** A 392	028000-9031	**6195** A 400	028000-9901	**4131** B 412	128000-0530	**1729** A 394
028000-8072	**1728** A 393	028000-9032	**1722** A 399	028000-9940	**2160** A 408	128000-0540	**1733** A 392
028000-8072	**1729** A 394	028000-9032	**1782** A 396	028000-9960	**2925** A 408	128000-0541	**1733** A 392
028000-8170	**1723** A 401	028000-9032	**6195** A 53	028300-8060	**2281** A 53	128000-0542	**1733** A 392
028000-8210	**1723** A 401	028000-9032	**6195** A 400	028300-8060	**2281** A 402	128000-0543	**1733** A 392
028000-8220	**1680** A 395	028000-9070	**1680** A 395	128000-0101	**1680** A 395	128000-0611	**1723** A 401
028000-8220	**1722** A 399	028000-9070	**1723** A 401	128000-0101	**1722** A 399	128000-0620	**1680** A 395
028000-8220	**1723** A 401	028000-9181	**4149** B 412	128000-0101	**1723** A 401	128000-0620	**1723** A 401
028000-8230	**1735** A 395	028000-9182	**4149** B 412	128000-0120	**1782** A 396	128000-0670	**2925** A 408
028000-8230	**1743** A 401	028000-9202	**4149** B 412	128000-0130	**1722** A 399	128000-0771	**1731** A 54
028000-8261	**1680** A 395	028000-9203	**4149** B 412	128000-0130	**1723** A 401	128000-0771	**1731** A 406
028000-8261	**1722** A 399	028000-9210	**4149** B 412	128000-0130	**1782** A 396	128000-0772	**1731** A 54
028000-8261	**1723** A 401	028000-9210	**6190** A 56	128000-0180	**1782** A 396	128000-0772	**1731** A 406
028000-8290	**1680** A 395	028000-9210	**6190** A 410	128000-0180	**6195** A 53	128000-0831	**1684** A 395
028000-8290	**1722** A 399	028000-9220	**4149** B 412	128000-0180	**6195** A 400	128000-0831	**1724** A 401
028000-8290	**1723** A 401	028000-9221	**4149** B 412	128000-0181	**1722** A 399	128000-0832	**1684** A 395
028000-8320	**1680** A 395	028000-9230	**4149** B 412	128000-0181	**1782** A 396	128000-0832	**1722** A 399
028000-8320	**1722** A 399	028000-9260	**1680** A 395	128000-0181	**6195** A 53	128000-0832	**1724** A 401
028000-8320	**1723** A 401	028000-9260	**1722** A 399	128000-0181	**6195** A 400	128000-0930	**2340** A 397
028000-8370	**1994** A 396	028000-9260	**1723** A 401	128000-0210	**1733** A 392	128000-0940	**1722** A 399
028000-8371	**1722** A 399	028000-9300	**1684** A 395	128000-0211	**1733** A 392	128000-0940	**1782** A 396
028000-8371	**1994** A 396	028000-9300	**1724** A 401	128000-0212	**1733** A 392	128000-0940	**6195** A 53
028000-8371	**1996** A 402	028000-9331	**1683** A 392	128000-0213	**1733** A 392	128000-0940	**6195** A 400
028000-8432	**1722** A 399	028000-9331	**1728** A 393	128000-0220	**1680** A 395	128000-0950	**1722** A 399
028000-8432	**1782** A 396	028000-9331	**1729** A 394	128000-0220	**1722** A 399	128000-0950	**1782** A 396
028000-8432	**6195** A 53	028000-9380	**1680** A 395	128000-0220	**1723** A 401	128000-0950	**6195** A 53
028000-8432	**6195** A 400	028000-9380	**1722** A 399	128000-0230	**1680** A 395	128000-0950	**6195** A 400
028000-8451	**2340** A 397	028000-9380	**1723** A 401	128000-0230	**1722** A 399	128000-0972	**1683** A 392
028000-8460	**4149** B 412	028000-9430	**1802** A 408	128000-0230	**1723** A 401	128000-0972	**1728** A 393
028000-8490	**1683** A 392	028000-9430	**4116** B 387	128000-0260	**1731** A 54	128000-0972	**1729** A 394
028000-8490	**1729** A 394	028000-9430	**4131** B 412	128000-0260	**1731** A 406	128000-0980	**1723** A 401
028000-8500	**1683** A 392	028000-9460	**1723** A 401	128000-0280	**1722** A 399	128000-1000	**1683** A 392
028000-8500	**1729** A 394	028000-9490	**1849** A 408	128000-0280	**1723** A 401	128000-1000	**1729** A 394
028000-8561	**1683** A 392	028000-9490	**4116** B 387	128000-0280	**1782** A 396	128000-1010	**1683** A 392
028000-8561	**1729** A 394	028000-9490	**4131** B 412	128000-0300	**1782** A 396	128000-1010	**1729** A 394
028000-8570	**2003** A 399	028000-9500	**1849** A 408	128000-0362	**1722** A 399	128000-1030	**6195** A 53
028000-8581	**2003** A 399	028000-9500	**4116** B 387	128000-0362	**1963** A 396	128000-1030	**6195** A 400
028000-8740	**1782** A 396	028000-9500	**4131** B 412	128000-0362	**1964** A 401	128000-1100	**1684** A 395
028000-8740	**6195** A 53	028000-9501	**1849** A 408	128000-0380	**1683** A 392	128000-1100	**1722** A 399
028000-8740	**6195** A 400	028000-9501	**4116** B 387	128000-0380	**1728** A 393	128000-1100	**1724** A 401
028000-8760	**1722** A 399	028000-9501	**4131** B 412	128000-0380	**1729** A 394	128000-1110	**1684** A 395
028000-8760	**1963** A 396	028000-9570	**2925** A 408	128000-0383	**1683** A 392	128000-1110	**1722** A 399
028000-8760	**1964** A 401	028000-9570	**4116** B 387	128000-0383	**1728** A 393	128000-1110	**1724** A 401
028000-8761	**1963** A 396	028000-9570	**4131** B 412	128000-0383	**1729** A 394	128000-1171	**1680** A 395
028000-8762	**1722** A 399	028000-9680	**2925** A 408	128000-0401	**1680** A 395	128000-1171	**1723** A 401
028000-8762	**1963** A 396	028000-9690	**2840** A 407	128000-0401	**1723** A 401	128000-1220	**2003** A 399
028000-8762	**1964** A 401	028000-9690	**4116** B 387	128000-0470	**1680** A 395	128000-1230	**2003** A 399
028000-8840	**1683** A 392	028000-9690	**4117** B 387	128000-0470	**1723** A 401	128000-1270	**2160** A 408
028000-8840	**1728** A 393	028000-9711	**1680** A 395	128000-0500	**1680** A 395	128000-1280	**2160** A 408
028000-8840	**1729** A 394	028000-9711	**1723** A 401	128000-0500	**1722** A 399	128000-1290	**1802** A 408
028000-8841	**1683** A 392	028000-9720	**1680** A 395	128000-0500	**1723** A 401	128000-1290	**4131** B 412
028000-8841	**1728** A 393	028000-9720	**1722** A 399	128000-0510	**1680** A 395	128000-1291	**1802** A 408
028000-8841	**1729** A 394	028000-9720	**1723** A 401	128000-0510	**1722** A 399	128000-1291	**4131** B 412
028000-8850	**1680** A 395	028000-9800	**2003** A 399	128000-0510	**1723** A 401	128000-1300	**6190** A 56
028000-8850	**1723** A 401	028000-9860	**1680** A 395	128000-0520	**1683** A 392	128000-1300	**6190** A 410
028000-9010	**2925** A 408	028000-9860	**1722** A 399	128000-0520	**1728** A 393	128000-1310	**1705** A 407
028000-9020	**2925** A 408	028000-9860	**1723** A 401	128000-0520	**1729** A 394	128000-1311	**1705** A 407
028000-9031	**1782** A 396	028000-9901	**2034** A 406	128000-0530	**1683** A 392	128000-1370	**1680** A 395
028000-9031	**6195** A 53	028000-9901	**4116** B 387	128000-0530	**1728** A 393	128000-1370	**1722** A 399

A = **B =** **C =**

	pag.		pag.		pag.		pag.
128000-1370	**1723** A 401	128000-2611	**6193** A 56	128000-4030	**2159** A 411	128000-5090	**1729** A 394
128000-1440	**1680** A 395	128000-2611	**6193** A 410	128000-4031	**2159** A 57	128000-5210	**4155** B 412
128000-1440	**1722** A 399	128000-2621	**4221** B 412	128000-4031	**2159** A 411	128000-5211	**2389** A 406
128000-1440	**1723** A 401	128000-2640	**3229** A 409	128000-4040	**2159** A 57	128000-5211	**4155** B 412
128000-1441	**1680** A 395	128000-2800	**4221** B 412	128000-4040	**2159** A 411	128000-5240	**2925** A 408
128000-1441	**1722** A 399	128000-2820	**4221** B 412	128000-4050	**2159** A 57	128000-5261	**1680** A 395
128000-1441	**1723** A 401	128000-2830	**2003** A 399	128000-4050	**2159** A 411	128000-5261	**1722** A 399
128000-1520	**1680** A 395	128000-2980	**4221** B 412	128000-4060	**2159** A 57	128000-5261	**1723** A 401
128000-1520	**1722** A 399	128000-3080	**1683** A 392	128000-4060	**2159** A 411	128000-5270	**2298** A 402
128000-1520	**1723** A 401	128000-3080	**1728** A 393	128000-4070	**2159** A 57	128000-5280	**2298** A 402
128000-1560	**2298** A 402	128000-3080	**1729** A 394	128000-4070	**2159** A 411	128000-5330	**2283** A 405
128000-1571	**1683** A 392	128000-3090	**4221** B 412	128000-4100	**1683** A 392	128000-5350	**2340** A 397
128000-1571	**1728** A 393	128000-3090	**6158** A 56	128000-4100	**1728** A 393	128000-5381	**1683** A 392
128000-1571	**1729** A 394	128000-3090	**6158** A 410	128000-4100	**1729** A 394	128000-5381	**1728** A 393
128000-1574	**1683** A 392	128000-3091	**6158** A 56	128000-4111	**1683** A 392	128000-5381	**1729** A 394
128000-1574	**1728** A 393	128000-3091	**6158** A 410	128000-4111	**1729** A 394	128000-5410	**1680** A 395
128000-1574	**1729** A 394	128000-3120	**1733** A 392	128000-4130	**2159** A 57	128000-5410	**1722** A 399
128000-1581	**1683** A 392	128000-3121	**1733** A 392	128000-4130	**2159** A 411	128000-5410	**1723** A 401
128000-1581	**1728** A 393	128000-3122	**1733** A 392	128000-4160	**2159** A 57	128000-5430	**6195** A 53
128000-1581	**1729** A 394	128000-3340	**1680** A 395	128000-4160	**2159** A 411	128000-5430	**6195** A 400
128000-1610	**2925** A 408	128000-3340	**1722** A 399	128000-4170	**2159** A 57	128000-5480	**2159** A 57
128000-1630	**1680** A 395	128000-3340	**1723** A 401	128000-4170	**2159** A 411	128000-5480	**2159** A 411
128000-1630	**1722** A 399	128000-3350	**1680** A 395	128000-4180	**6158** A 56	128000-5500	**6299** A 57
128000-1630	**1723** A 401	128000-3350	**1722** A 399	128000-4180	**6158** A 410	128000-5500	**6299** A 410
128000-1740	**6190** A 56	128000-3350	**1723** A 401	128000-4200	**2159** A 57	128000-5630	**1722** A 399
128000-1740	**6190** A 410	128000-3471	**2002** A 403	128000-4200	**2159** A 411	128000-5630	**1723** A 401
128000-1761	**1802** A 408	128000-3472	**2002** A 403	128000-4201	**2159** A 57	128000-5630	**1782** A 396
128000-1761	**4131** B 412	128000-3472	**2004** A 404	128000-4201	**2159** A 411	128000-5670	**2298** A 402
128000-1790	**1683** A 392	128000-3482	**2002** A 403	128000-4220	**1733** A 392	128000-5680	**2389** A 406
128000-1790	**1728** A 393	128000-3482	**2004** A 404	128000-4270	**6158** A 56	128000-5680	**4155** B 412
128000-1790	**1729** A 394	128000-3510	**1683** A 392	128000-4270	**6158** A 410	128000-5681	**4155** B 412
128000-1860	**1802** A 408	128000-3510	**1729** A 394	128000-4340	**1731** A 54	128000-5682	**4155** B 412
128000-1860	**4116** B 387	128000-3514	**1683** A 392	128000-4340	**1731** A 406	128000-5691	**1782** A 396
128000-1860	**4131** B 412	128000-3514	**1728** A 393	128000-4420	**1680** A 395	128000-5700	**1680** A 395
128000-1861	**1802** A 408	128000-3514	**1729** A 394	128000-4420	**1722** A 399	128000-5700	**1722** A 399
128000-1862	**1802** A 408	128000-3530	**6193** A 56	128000-4420	**1723** A 401	128000-5700	**1723** A 401
128000-1870	**6298** A 56	128000-3530	**6193** A 410	128000-4561	**6193** A 56	128000-5760	**1722** A 399
128000-1870	**6298** A 409	128000-3531	**6193** A 56	128000-4561	**6193** A 410	128000-5760	**1994** A 396
128000-1900	**1782** A 396	128000-3531	**6193** A 410	128000-4570	**1782** A 396	128000-5760	**1996** A 402
128000-2000	**1731** A 54	128000-3540	**6299** A 57	128000-4660	**1684** A 395	128000-5780	**1680** A 395
128000-2000	**1731** A 406	128000-3540	**6299** A 410	128000-4660	**1724** A 401	128000-5780	**1722** A 399
128000-2050	**2925** A 408	128000-3590	**1680** A 395	128000-4661	**1684** A 395	128000-5780	**1723** A 401
128000-2060	**1680** A 395	128000-3590	**1722** A 399	128000-4661	**1722** A 399	128000-5781	**1680** A 395
128000-2060	**1722** A 399	128000-3590	**1723** A 401	128000-4661	**1724** A 401	128000-5781	**1722** A 399
128000-2060	**1723** A 401	128000-3610	**1849** A 408	128000-4670	**1705** A 407	128000-5781	**1723** A 401
128000-2131	**1722** A 399	128000-3610	**4116** B 387	128000-4671	**1705** A 407	128000-5840	**1680** A 395
128000-2131	**1782** A 396	128000-3610	**4131** B 412	128000-4671	**4116** B 387	128000-5840	**1722** A 399
128000-2131	**6195** A 53	128000-3621	**1849** A 408	128000-4671	**4131** B 412	128000-5840	**1723** A 401
128000-2131	**6195** A 400	128000-3640	**1802** A 408	128000-4870	**6298** A 56	128000-5850	**1680** A 395
128000-2140	**1782** A 396	128000-3640	**4131** B 412	128000-4870	**6298** A 409	128000-5850	**1722** A 399
128000-2170	**1705** A 407	128000-3670	**1680** A 395	128000-4900	**1680** A 395	128000-5850	**1723** A 401
128000-2190	**1782** A 396	128000-3670	**1722** A 399	128000-4900	**1723** A 401	128000-5942	**2002** A 403
128000-2270	**1733** A 392	128000-3670	**1723** A 401	128000-4910	**1733** A 392	128000-5942	**2004** A 404
128000-2480	**1733** A 392	128000-3690	**1731** A 54	128000-4911	**1733** A 392	128000-5951	**2002** A 403
128000-2520	**4221** B 412	128000-3690	**1731** A 406	128000-4960	**2298** A 402	128000-5952	**2002** A 403
128000-2610	**4221** B 412	128000-3990	**1680** A 395	128000-5080	**1722** A 399	128000-5952	**2004** A 404
128000-2610	**6193** A 56	128000-3990	**1722** A 399	128000-5080	**1723** A 401	128000-5970	**2283** A 405
128000-2610	**6193** A 410	128000-3990	**1723** A 401	128000-5080	**1782** A 396	128000-5971	**2283** A 405
128000-2611	**4221** B 412	128000-4030	**2159** A 57	128000-5090	**1683** A 392	128000-5972	**2283** A 405

A = **B =** **C =**

	pag.		pag.		pag.		pag.
128000-5973	**2283** A 405	128000-7294	**1728** A 393	128000-8320	**2282** A 398	128000-9880	**2262** A 396
128000-6170	**1683** A 392	128000-7294	**1729** A 394	128000-8320	**6291** A 52	128000-9931	**2159** A 57
128000-6170	**1728** A 393	128000-7330	**1680** A 395	128000-8320	**6291** A 397	128000-9931	**2159** A 411
128000-6170	**1729** A 394	128000-7330	**1722** A 399	128000-8321	**6291** A 52	128000-9980	**6193** A 57
128000-6180	**1683** A 392	128000-7330	**1723** A 401	128000-8321	**6291** A 397	128000-9980	**6193** A 410
128000-6180	**1728** A 393	128000-7353	**1722** A 399	128000-8322	**6291** A 52	228000-0120	**6298** A 56
128000-6210	**6022** A 407	128000-7353	**1963** A 396	128000-8322	**6291** A 397	228000-0120	**6298** A 409
128000-6211	**6022** A 407	128000-7353	**1964** A 401	128000-8323	**6291** A 52	228000-0200	**2340** A 397
128000-6212	**4155** B 412	128000-7363	**1683** A 392	128000-8323	**6291** A 397	228000-0211	**1722** A 399
128000-6212	**6022** A 407	128000-7363	**1728** A 393	128000-8480	**6308** A 53	228000-0211	**1723** A 401
128000-6320	**2298** A 402	128000-7363	**1729** A 394	128000-8480	**6308** A 398	228000-0211	**1782** A 396
128000-6340	**2389** A 406	128000-7400	**2389** A 406	128000-8530	**2389** A 406	228000-0220	**2281** A 53
128000-6340	**4155** B 412	128000-7471	**1722** A 399	128000-8531	**2389** A 406	228000-0220	**2281** A 402
128000-6341	**4155** B 412	128000-7471	**1723** A 401	128000-8560	**1680** A 395	228000-0220	**2288** A 402
128000-6420	**4155** B 412	128000-7471	**1782** A 396	128000-8560	**1722** A 399	228000-0220	**6297** A 52
128000-6550	**6299** A 57	128000-7480	**6298** A 56	128000-8560	**1723** A 401	228000-0220	**6297** A 397
128000-6550	**6299** A 410	128000-7480	**6298** A 409	128000-8620	**6191** A 51	228000-0271	**1683** A 392
128000-6660	**6158** A 56	128000-7500	**2044** A 396	128000-8620	**6191** A 392	228000-0271	**1728** A 393
128000-6660	**6158** A 410	128000-7610	**2159** A 57	128000-8621	**6191** A 51	228000-0271	**1729** A 394
128000-6720	**2389** A 406	128000-7610	**2159** A 411	128000-8621	**6191** A 392	228000-0282	**1683** A 392
128000-6823	**1683** A 392	128000-7611	**2159** A 57	128000-8670	**3229** A 409	228000-0282	**1728** A 393
128000-6823	**1728** A 393	128000-7611	**2159** A 411	128000-8700	**1684** A 395	228000-0282	**1729** A 394
128000-6823	**1729** A 394	128000-7680	**1680** A 395	128000-8700	**1724** A 401	228000-0292	**1728** A 393
128000-6830	**1683** A 392	128000-7680	**1722** A 399	128000-8780	**2062** A 398	228000-0292	**1729** A 394
128000-6830	**1728** A 393	128000-7680	**1723** A 401	128000-8890	**2389** A 406	228000-0311	**1680** A 395
128000-6830	**1729** A 394	128000-7690	**1680** A 395	128000-8891	**2389** A 406	228000-0311	**1722** A 399
128000-6833	**1683** A 392	128000-7690	**1722** A 399	128000-8980	**2340** A 397	228000-0311	**1723** A 401
128000-6833	**1728** A 393	128000-7690	**1723** A 401	128000-9120	**1849** A 408	228000-0351	**1683** A 392
128000-6833	**1729** A 394	128000-7740	**6193** A 56	128000-9120	**4131** B 412	228000-0351	**1729** A 394
128000-6860	**6292** A 51	128000-7740	**6193** A 410	128000-9170	**2159** A 57	228000-0360	**2366** A 402
128000-6860	**6292** A 393	128000-7810	**2280** A 396	128000-9170	**2159** A 411	228000-0361	**2366** A 402
128000-6861	**6292** A 51	128000-7810	**2298** A 402	128000-9171	**2159** A 57	228000-0363	**2366** A 402
128000-6861	**6292** A 393	128000-7923	**1683** A 392	128000-9171	**2159** A 411	228000-0400	**1963** A 396
128000-6870	**1982** A 403	128000-7923	**1728** A 393	128000-9220	**6022** A 407	228000-0410	**2061** A 396
128000-6990	**1782** A 396	128000-7923	**1729** A 394	128000-9290	**2389** A 406	228000-0410	**2062** A 398
128000-7050	**6299** A 57	128000-7933	**1683** A 392	128000-9291	**2389** A 406	228000-0450	**1994** A 396
128000-7050	**6299** A 410	128000-7933	**1728** A 393	128000-9360	**6299** A 57	228000-0450	**1996** A 402
128000-7090	**1680** A 395	128000-7933	**1729** A 394	128000-9360	**6299** A 410	228000-0460	**2340** A 397
128000-7090	**1722** A 399	128000-8030	**2044** A 396	128000-9380	**2044** A 396	228000-0470	**2366** A 402
128000-7090	**1723** A 401	128000-8070	**1680** A 395	128000-9470	**6022** A 407	228000-0471	**2366** A 402
128000-7100	**1680** A 395	128000-8070	**1722** A 399	128000-9500	**1733** A 392	228000-0472	**2366** A 402
128000-7100	**1722** A 399	128000-8070	**1723** A 401	128000-9501	**1733** A 392	228000-0571	**1683** A 392
128000-7100	**1723** A 401	128000-8080	**1680** A 395	128000-9520	**2062** A 398	228000-0571	**1728** A 393
128000-7140	**2044** A 396	128000-8080	**1722** A 399	128000-9550	**2340** A 397	228000-0571	**1729** A 394
128000-7170	**2283** A 405	128000-8080	**1723** A 401	128000-9582	**1683** A 392	228000-0580	**1680** A 395
128000-7172	**2283** A 405	128000-8130	**2925** A 408	128000-9582	**1728** A 393	228000-0580	**1722** A 399
128000-7174	**2283** A 405	128000-8130	**4116** B 387	128000-9582	**1729** A 394	228000-0580	**1723** A 401
128000-7230	**2283** A 405	128000-8130	**4131** B 412	128000-9591	**1963** A 396	228000-0640	**1963** A 396
128000-7231	**2283** A 405	128000-8142	**1722** A 399	128000-9592	**1722** A 399	228000-0810	**6293** A 52
128000-7280	**1683** A 392	128000-8142	**1963** A 396	128000-9592	**1963** A 396	228000-0810	**6293** A 397
128000-7280	**1728** A 393	128000-8142	**1964** A 401	128000-9592	**1964** A 401	228000-0822	**6294** A 54
128000-7280	**1729** A 394	128000-8152	**1963** A 396	128000-9680	**2283** A 405	228000-0822	**6294** A 404
128000-7283	**1683** A 392	128000-8152	**1964** A 401	128000-9690	**2283** A 405	228000-0823	**6294** A 54
128000-7283	**1728** A 393	128000-8210	**1723** A 401	128000-9700	**6293** A 52	228000-0823	**6294** A 404
128000-7283	**1729** A 394	128000-8210	**2061** A 396	128000-9700	**6293** A 397	228000-0830	**6294** A 54
128000-7290	**1683** A 392	128000-8210	**2062** A 398	128000-9701	**6293** A 52	228000-0830	**6294** A 404
128000-7290	**1728** A 393	128000-8240	**1680** A 395	128000-9701	**6293** A 397	228000-0831	**6294** A 54
128000-7290	**1729** A 394	128000-8240	**1722** A 399	128000-9860	**2262** A 396	228000-0831	**6294** A 404
128000-7294	**1683** A 392	128000-8240	**1723** A 401	128000-9870	**2262** A 396	228000-0832	**6294** A 54

A = **B =** **C =**

		pag.			pag.			pag.			pag.
228000-0832	**6294**	A 404	228000-1710	**1723**	A 401	228000-2610	**1722**	A 399	228000-3622	**2262**	A 396
228000-0880	**2340**	A 397	228000-1800	**2281**	A 53	228000-2610	**1723**	A 401	228000-3640	**2340**	A 397
228000-0940	**2389**	A 406	228000-1800	**2281**	A 402	228000-2620	**1680**	A 395	228000-3680	**2340**	A 397
228000-0941	**2389**	A 406	228000-1850	**2340**	A 397	228000-2620	**1722**	A 399	228000-3710	**1683**	A 392
228000-0960	**1680**	A 395	228000-1870	**6298**	A 56	228000-2620	**1723**	A 401	228000-3710	**1728**	A 393
228000-0960	**1722**	A 399	228000-1870	**6298**	A 409	228000-2640	**6298**	A 56	228000-3710	**1729**	A 394
228000-0960	**1723**	A 401	228000-1890	**1684**	A 395	228000-2640	**6298**	A 409	228000-3980	**6290**	A 52
228000-0990	**6307**	A 52	228000-1890	**1724**	A 401	228000-2660	**1683**	A 392	228000-3980	**6290**	A 397
228000-0990	**6307**	A 397	228000-1910	**6294**	A 54	228000-2660	**1728**	A 393	228000-3981	**6290**	A 52
228000-0991	**6307**	A 52	228000-1910	**6294**	A 404	228000-2660	**1729**	A 394	228000-3981	**6290**	A 397
228000-0991	**6307**	A 397	228000-1920	**1994**	A 396	228000-2760	**1680**	A 395	228000-3990	**6293**	A 52
228000-1020	**6192**	A 52	228000-1920	**1996**	A 402	228000-2760	**1722**	A 399	228000-3990	**6293**	A 397
228000-1020	**6192**	A 397	228000-1930	**1994**	A 396	228000-2760	**1723**	A 401	228000-3991	**6293**	A 52
228000-1021	**6192**	A 52	228000-1930	**1996**	A 402	228000-2770	**1680**	A 395	228000-3991	**6293**	A 397
228000-1021	**6192**	A 397	228000-1950	**1733**	A 392	228000-2770	**1722**	A 399	228000-3992	**6293**	A 52
228000-1022	**6192**	A 52	228000-1951	**1733**	A 392	228000-2770	**1723**	A 401	228000-3992	**6293**	A 397
228000-1022	**6192**	A 397	228000-1952	**1733**	A 392	228000-2840	**2062**	A 398	228000-4020	**2389**	A 406
228000-1030	**6192**	A 52	228000-1953	**1733**	A 392	228000-2851	**1680**	A 395	228000-4320	**1680**	A 395
228000-1030	**6192**	A 397	228000-1960	**2061**	A 396	228000-2851	**1722**	A 399	228000-4320	**1722**	A 399
228000-1060	**6307**	A 52	228000-2020	**1680**	A 395	228000-2851	**1723**	A 401	228000-4320	**1723**	A 401
228000-1060	**6307**	A 397	228000-2020	**1722**	A 399	228000-2880	**1680**	A 395	228000-4330	**1680**	A 395
228000-1080	**6192**	A 52	228000-2020	**1723**	A 401	228000-2880	**1722**	A 399	228000-4330	**1722**	A 399
228000-1080	**6192**	A 397	228000-2030	**6191**	A 51	228000-2880	**1723**	A 401	228000-4330	**1723**	A 401
228000-1100	**1680**	A 395	228000-2030	**6191**	A 392	228000-2900	**2389**	A 406	228000-4570	**6307**	A 52
228000-1100	**1722**	A 399	228000-2031	**6191**	A 51	228000-3000	**1994**	A 396	228000-4570	**6307**	A 397
228000-1100	**1723**	A 401	228000-2031	**6191**	A 392	228000-3000	**1996**	A 402	228000-4620	**6193**	A 410
228000-1110	**1680**	A 395	228000-2050	**6293**	A 52	228000-3080	**1683**	A 392	228000-4690	**2283**	A 405
228000-1110	**1722**	A 399	228000-2050	**6293**	A 397	228000-3080	**1728**	A 393	228000-4960	**6290**	A 52
228000-1110	**1723**	A 401	228000-2051	**6293**	A 52	228000-3080	**1729**	A 394	228000-4960	**6290**	A 397
228000-1300	**1963**	A 396	228000-2051	**6293**	A 397	228000-3090	**1683**	A 392	228000-4961	**6290**	A 52
228000-1360	**2283**	A 405	228000-2120	**1723**	A 401	228000-3090	**1728**	A 393	228000-4961	**6290**	A 397
228000-1361	**2283**	A 405	228000-2120	**2062**	A 398	228000-3090	**1729**	A 394	228000-4980	**2340**	A 397
228000-1380	**2283**	A 405	228000-2121	**1723**	A 401	228000-3100	**1683**	A 392	228000-5020	**2340**	A 397
228000-1390	**2283**	A 405	228000-2210	**6299**	A 57	228000-3100	**1728**	A 393	228000-5021	**2340**	A 397
228000-1400	**2283**	A 405	228000-2210	**6299**	A 410	228000-3100	**1729**	A 394	228000-5022	**2340**	A 397
228000-1530	**6307**	A 52	228000-2211	**6299**	A 57	228000-3200	**1680**	A 395	228000-5023	**2340**	A 397
228000-1530	**6307**	A 397	228000-2211	**6299**	A 410	228000-3200	**1722**	A 399	228000-5090	**1723**	A 401
228000-1531	**6307**	A 52	228000-2212	**6299**	A 57	228000-3200	**1723**	A 401	228000-5090	**2281**	A 53
228000-1531	**6307**	A 397	228000-2212	**6299**	A 410	228000-3220	**6294**	A 54	228000-5090	**2281**	A 402
228000-1560	**2280**	A 396	228000-2213	**6299**	A 57	228000-3220	**6294**	A 404	228000-5091	**2281**	A 53
228000-1591	**1683**	A 392	228000-2213	**6299**	A 410	228000-3270	**6298**	A 56	228000-5091	**2281**	A 402
228000-1591	**1728**	A 393	228000-2260	**2062**	A 398	228000-3270	**6298**	A 409	228000-5093	**2281**	A 53
228000-1591	**1729**	A 394	228000-2260	**6293**	A 52	228000-3271	**6298**	A 56	228000-5093	**2281**	A 402
228000-1600	**6191**	A 51	228000-2260	**6293**	A 397	228000-3271	**6298**	A 409	228000-5330	**2061**	A 396
228000-1600	**6191**	A 392	228000-2261	**6293**	A 52	228000-3290	**1680**	A 395	228000-5400	**2389**	A 406
228000-1601	**6191**	A 51	228000-2261	**6293**	A 397	228000-3290	**1722**	A 399	228000-5490	**6294**	A 54
228000-1601	**6191**	A 392	228000-2290	**1733**	A 392	228000-3290	**1723**	A 401	228000-5490	**6294**	A 404
228000-1610	**6191**	A 51	228000-2291	**1733**	A 392	228000-3330	**2002**	A 403	228000-5641	**2332**	A 392
228000-1610	**6191**	A 392	228000-2300	**1680**	A 395	228000-3330	**2004**	A 404	228000-5641	**2333**	A 394
228000-1611	**6191**	A 51	228000-2300	**1722**	A 399	228000-3350	**2159**	A 57	228000-5670	**6294**	A 54
228000-1611	**6191**	A 392	228000-2300	**1723**	A 401	228000-3350	**2159**	A 411	228000-5670	**6294**	A 404
228000-1661	**1683**	A 392	228000-2360	**2283**	A 405	228000-3400	**2281**	A 53	228000-5680	**6294**	A 54
228000-1661	**1728**	A 393	228000-2370	**2283**	A 405	228000-3400	**2281**	A 402	228000-5680	**6294**	A 404
228000-1661	**1729**	A 394	228000-2380	**2283**	A 405	228000-3401	**2281**	A 53	228000-5710	**6022**	A 407
228000-1671	**1683**	A 392	228000-2381	**2283**	A 405	228000-3401	**2281**	A 402	228000-5720	**2332**	A 392
228000-1671	**1728**	A 393	228000-2500	**6294**	A 54	228000-3402	**2281**	A 53	228000-5720	**2333**	A 394
228000-1671	**1729**	A 394	228000-2500	**6294**	A 404	228000-3402	**2281**	A 402	228000-5721	**2332**	A 392
228000-1710	**1680**	A 395	228000-2520	**2062**	A 398	228000-3403	**2281**	A 53	228000-5721	**2333**	A 394
228000-1710	**1722**	A 399	228000-2610	**1680**	A 395	228000-3403	**2281**	A 402	228000-5722	**2332**	A 392

A = **B =** **C =**

	pag.
228000-5722	**2333** A 394
228000-5723	**2332** A 392
228000-5723	**2333** A 394
228000-5910	**2389** A 406
228000-5911	**2389** A 406
228000-5980	**6191** A 51
228000-5980	**6191** A 392
228000-5981	**6191** A 51
228000-5981	**6191** A 392
228000-5990	**6191** A 51
228000-5990	**6191** A 392
228000-6170	**6294** A 54
228000-6170	**6294** A 404
228000-6172	**6294** A 54
228000-6172	**6294** A 404
228000-6173	**6294** A 54
228000-6173	**6294** A 404
228000-6270	**6294** A 54
228000-6270	**6294** A 404
228000-6271	**6294** A 54
228000-6271	**6294** A 404
228000-6272	**6294** A 54
228000-6272	**6294** A 404
228000-6273	**6294** A 54
228000-6273	**6294** A 404
228000-6280	**6294** A 54
228000-6280	**6294** A 404
228000-6281	**6294** A 54
228000-6281	**6294** A 404
228000-6283	**6294** A 54
228000-6283	**6294** A 404
228000-6420	**6293** A 52
228000-6420	**6293** A 397
228000-6421	**6293** A 52
228000-6421	**6293** A 397
228000-6450	**6301** A 55
228000-6450	**6301** A 407
228000-6482	**6307** A 52
228000-6482	**6307** A 397
228000-6740	**2389** A 406
228000-6750	**2389** A 406
228000-6760	**2389** A 406
228000-7140	**6291** A 52
228000-7140	**6291** A 397
228000-7141	**6291** A 52
228000-7141	**6291** A 397
228000-7200	**6293** A 52
228000-7200	**6293** A 397
228000-7201	**6293** A 52
228000-7201	**6293** A 397
228000-7390	**6307** A 52
228000-7390	**6307** A 397
228000-7430	**2281** A 53
228000-7430	**2281** A 402
228000-7432	**2281** A 53
228000-7432	**2281** A 402
228000-7480	**2389** A 407
228000-7550	**2332** A 392
228000-7550	**2333** A 394

	pag.
228000-7791	**2380** A 406
228000-7800	**6307** A 52
228000-7800	**6307** A 397
228000-7801	**6307** A 52
228000-7801	**6307** A 397
228000-7990	**6298** A 56
228000-7990	**6298** A 409
228000-7991	**6298** A 56
228000-7991	**6298** A 409
228000-8360	**2389** A 407
228000-8540	**2389** A 407
228000-8550	**2389** A 407
228000-8890	**6309** A 53
228000-8890	**6309** A 398
228000-8930	**6022** A 407
228000-9180	**6299** A 57
228000-9180	**6299** A 410
228000-9221	**1994** A 396
228000-9261	**6298** A 56
228000-9261	**6298** A 409
228000-9270	**6303** A 55
228000-9270	**6303** A 409
228000-9530	**6158** A 56
228000-9530	**6158** A 410
228000-9540	**6158** A 56
228000-9540	**6158** A 410
228000-9600	**6294** A 54
228000-9600	**6294** A 404
228000-9871	**6301** A 55
228000-9871	**6301** A 407
228000-9872	**6301** A 55
228000-9872	**6301** A 407
280000-2640	**6298** A 56
280000-2640	**6298** A 409
280000-7190	**6298** A 56
280000-7190	**6298** A 409
28000-2631	**4221** B 412
428000-0320	**2389** A 407
428000-0321	**2389** A 407
428000-0490	**6299** A 57
428000-0490	**6299** A 410
428000-0670	**2379** A 411
428000-0680	**2379** A 411
428000-0720	**6147** A 34
428000-0720	**6147** A 315
428000-0990	**2281** A 53
428000-0990	**2281** A 402
428000-1250	**6300** A 52
428000-1250	**6300** A 397
428000-1630	**4139** B 346
428000-1630	**4239** B 49
428000-1630	**4239** B 388
428000-1630	**6304** A 34
428000-1630	**6304** A 315
428000-1630	**6305** A 34
428000-1630	**6305** A 316
428000-1640	**2398** A 411
428000-1760	**2379** A 411
428000-2321	**2340** A 397

	pag.
428000-3130	**6298** A 56
428000-3130	**6298** A 409
428000-3180	**6194** A 34
428000-3180	**6194** A 315
428000-3410	**6301** A 55
428000-3410	**6301** A 407
428000-3600	**6022** A 407
428000-4600	**6167** A 57
428000-4600	**6167** A 411
428000-4810	**6304** A 34
428000-4810	**6304** A 315
428000-4920	**6194** A 34
428000-4920	**6194** A 315
428000-5480	**6306** A 57
428000-5480	**6306** A 411
428000-5510	**4218** C 58
428000-5510	**4218** C 413
428000-5510	**6167** A 57
428000-5510	**6167** A 411
428000-5511	**4218** C 58
428000-5511	**4218** C 413
428000-5511	**6167** A 57
428000-5511	**6167** A 411
5228000079	**2281** A 53
5228000079	**2281** A 402

NISSAN

	pag.
23300-00Q0D	**6093** A 434
23300-01E00	**1588** A 251
23300-01E00	**4113** B 258
23300-01E12	**1898** A 381
23300-01E13	**1678** A 381
23300-01N00	**6112** A 253
23300-01Y10	**2118** A 374
23300-02E10	**1676** A 356
23300-02E10	**1902** A 362
23300-03E00	**1588** A 251
23300-03E00	**4113** B 258
23300-03E11	**1898** A 381
23300-04E10	**1676** A 356
23300-04E10	**1902** A 362
23300-06E00	**1588** A 251
23300-06E00	**4113** B 258
23300-06J02	**1920** A 257
23300-06J04	**1920** A 257
23300-09E00	**1716** A 243
23300-09E00	**1726** A 248
23300-0B010	**6152** A 41
23300-0B010	**6152** A 373
23300-0B711	**6152** A 41
23300-0B711	**6152** A 373
23300-0M302	**2176** A 252
23300-0M302	**4113** B 258
23300-10G02	**1716** A 243
23300-10G02	**1726** A 248
23300-10T02	**1899** A 246
23300-12G02	**6120** A 254

	pag.
23300-12G03	**6120** A 254
23300-12G05	**6120** A 254
23300-1375R	**6238** A 61
23300-1375R	**6238** A 430
23300-15900	**1716** A 243
23300-15A00	**1708** A 251
23300-15A00	**4113** B 258
23300-15A05	**1708** A 251
23300-15A05	**4113** B 258
23300-15A06	**1708** A 251
23300-15A06	**4113** B 258
23300-18C00	**1588** A 251
23300-18C00	**4113** B 258
23300-18C70	**1676** A 356
23300-1E410	**1848** A 373
23300-1F770	**6094** A 427
23300-1F771	**6094** A 427
23300-1F772	**6094** A 427
23300-1F77A	**6094** A 427
23300-1F77B	**6094** A 427
23300-1S710	**6117** A 378
23300-1S711	**6117** A 378
23300-1S770	**6117** A 378
23300-1S771	**6117** A 378
23300-1S772	**6117** A 378
23300-1S900	**1716** A 243
23300-20P00	**6112** A 253
23300-20P10	**1848** A 373
23300-20R10	**2118** A 374
23300-20R11	**2118** A 374
23300-22P70	**1848** A 373
23300-22P71	**1848** A 373
23300-25F00	**6084** A 244
23300-2F000	**2208** A 315
23300-2J200	**6178** A 25
23300-2J200	**6178** A 255
23300-2J201	**6178** A 25
23300-2J201	**6178** A 255
23300-2J205	**6178** A 25
23300-2J205	**6178** A 255
23300-2J206	**6178** A 25
23300-2J206	**6178** A 255
23300-30P16	**1971** A 365
23300-31U02	**6261** A 25
23300-31U02	**6261** A 255
23300-31W02	**1598** A 256
23300-31W02	**3991** B 257
23300-31W04	**1598** A 256
23300-32F10	**1902** A 362
23300-32F90	**1902** A 362
23300-3400A9	**6093** A 434
23300-36A00	**1905** A 243
23300-37508	**1598** A 256
23300-37A00	**1933** A 246
23300-4E210	**2208** A 315
23300-4S100	**6117** A 378
23300-4S102	**6117** A 378
23300-50Y10	**1848** A 373
23300-52F00	**6114** A 378

A = **B =** **C =**

	pag.
23300-52F05	**6114** A 378
23300-52F10	**6114** A 378
23300-53J11	**2208** A 315
23300-54A01	**1716** A 243
23300-54A01	**1726** A 248
23300-54A05	**1716** A 243
23300-54A05	**1726** A 248
23300-57M00	**1588** A 251
23300-57M00	**4113** B 258
23300-57M05	**1588** A 251
23300-57M05	**4113** B 258
23300-57M70	**1848** A 373
23300-57N60	**6112** A 253
23300-5J201	**6178** A 25
23300-5J201	**6178** A 255
23300-63J10	**2208** A 315
23300-63J11	**2208** A 315
23300-65F05	**6114** A 378
23300-65F10	**6114** A 378
23300-6T001	**1716** A 243
23300-70J00	**1910** A 275
23300-70J10	**1931** A 278
23300-70J11	**1931** A 278
23300-70J12	**1931** A 278
23300-70J12	**2208** A 315
23300-70Y00	**1587** A 251
23300-74Y00	**1587** A 251
23300-74Y00	**1590** A 380
23300-77A11	**1848** A 373
23300-7B010	**6152** A 41
23300-7B010	**6152** A 373
23300-80G10	**6117** A 378
23300-83W00	**1716** A 243
23300-83W00	**1726** A 248
23300-84A01	**1905** A 243
23300-84A17	**1848** A 373
23300-85A00	**1590** A 380
23300-86G10	**6117** A 378
23300-86G11	**6117** A 378
23300-86G12	**6117** A 378
23300-9F600	**6094** A 427
23300-9F660	**6094** A 427
23300-9F661	**6094** A 427
23300-9F662	**6094** A 427
23300-9F66A	**6094** A 427
23300-AA280	**2037** A 377
23300-AX000	**6094** A 427
23300-AX001	**6094** A 427
23300-AX002	**6094** A 427
23300-AX00A	**6094** A 427
23300-AX00B	**6094** A 427
23300-AX00C	**6094** A 427
23300-B5002	**3125** A 250
23300-B5002	**4112** B 258
23300-B5002	**4113** B 258
23300-B5013	**3167** A 382
23300-C0600	**1893** A 250
23300-C6801	**1599** A 256
23300-C6801	**3991** B 257

	pag.
23300-C8601	**1920** A 257
23300-C8703	**1599** A 256
23300-C8704	**1599** A 256
23300-C8704	**3991** B 257
23300-D0100	**1588** A 251
23300-D0100	**4113** B 258
23300-D0200	**1588** A 251
23300-D0200	**4113** B 258
23300-D0212	**3167** A 382
23300-D8700	**2392** A 116
23300-EB300	**6168** A 41
23300-EB300	**6168** A 373
23300-EB30A	**6168** A 41
23300-EB30A	**6168** A 373
23300-EB30B	**6168** A 41
23300-EB30B	**6168** A 373
23300-G8400	**6112** A 253
23300-H1510	**1897** A 381
23300-H1511	**1897** A 381
23300-H5004	**3125** A 250
23300-H5004	**4112** B 258
23300-H5004	**4113** B 258
23300-H5012	**1897** A 381
23300-H5013	**1897** A 381
23300-H5013	**3167** A 382
23300-H5014	**1897** A 381
23300-H9112	**1676** A 356
23300-H9112	**1901** A 361
23300-JG70A	**6093** A 434
23300-K9160	**6114** A 378
23300-L6000	**1983** A 257
23300-M1500	**1544** A 255
23300-M1501	**1544** A 255
23300-M1502	**1544** A 255
23300-M1503	**1544** A 255
23300-M1503	**3067** A 250
23300-M1503	**4112** B 258
23300-M1503	**4113** B 258
23300-M4904	**1727** A 248
23300-M5902	**1544** A 255
23300-M5903	**1544** A 255
23300-M8000	**1587** A 251
23300-M8000	**4113** B 258
23300-M8001	**1587** A 251
23300-M8001	**4113** B 258
23300-M8011	**1590** A 380
23300-M8101	**1708** A 251
23300-M8101	**4113** B 258
23300-M8111	**1987** A 366
23300-M8200	**1587** A 251
23300-M8200	**4113** B 258
23300-M8301	**1708** A 251
23300-M8301	**4113** B 258
23300-M8501	**1708** A 251
23300-M8501	**4113** B 258
23300-M8502	**1708** A 251
23300-M8502	**4113** B 258
23300-N3304	**3227** A 250
23300-N3304	**4112** B 258

	pag.
23300-N3304	**4113** B 258
23300-N5903	**1737** A 243
23300-N5903	**1738** A 248
23300-N5911	**1676** A 356
23300-N5911	**1901** A 361
23300-P5113	**1678** A 381
23300-P5114	**1678** A 381
23300-R2000	**1737** A 243
23300-R2000	**1738** A 248
23300-R9000	**3167** A 382
23300-T5070	**1678** A 381
23300-T5072	**1678** A 381
23300-U0102	**3227** A 250
23300-U0102	**4112** B 258
23300-U0102	**4113** B 258
23300-U0113	**3167** A 382
23300-U7502	**1737** A 243
23300-U7502	**1738** A 248
23300-V0603	**1598** A 256
23300-V0702	**1977** A 249
23300-V0703	**1716** A 243
23300-V0703	**1726** A 248
23300-V5202	**1588** A 251
23300-V5202	**4113** B 258
23300-V7200	**1716** A 243
23300-V7200	**1726** A 248
23300-V7260	**1716** A 243
23300-V7260	**1726** A 248
23300-W0402	**1588** A 251
23300-W0402	**4113** B 258
23300-W0413	**1678** A 381
23300-W1011	**1676** A 356
23300-W2802	**1977** A 249
23300-W2804	**1716** A 243
23300-W2804	**1726** A 248
23300-W7011	**1676** A 356
23300-W7011	**1901** A 361
23300-W9810	**6114** A 378
23300-Y0501	**3227** A 250
23300-Y0501	**4112** B 258
23300-Y0501	**4113** B 258
23300-Y0701	**3227** A 250
23300-Y0701	**4112** B 258
23300-Y0701	**4113** B 258
23300-Y7001	**1737** A 243
23300-Y7001	**1738** A 248
23300-Z5505	**1920** A 257
23300-Z5509	**1920** A 257
23300-Z5512	**1920** A 257
23300-Z7005	**1598** A 256
32A66-00100	**1902** A 362

ONAN

	pag.
191-1052	**1709** A 381

OPEL

	pag.
1202146	**1737** A 243

PAL

	pag.
443115142071	**2578** A 415
443115142110	**2578** A 415
443115142350	**1702** A 415
443115144722	**2928** A 414
443115145742	**2928** A 414
851.000.0	**6057** A 415
852.000.0	**3005** A 415
9144702	**4177** B 416
9144722	**2928** A 414
9144722	**4176** B 416
9144722	**4177** B 416
9144724	**4176** B 416
9144724	**4177** B 416
9144742	**4176** B 416
9144742	**4177** B 416
9144743	**4176** B 416
9144743	**4177** B 416
9144744	**4176** B 416
9144744	**4177** B 416
9144763	**4176** B 416
9144763	**4177** B 416
9144764	**4176** B 416
9144764	**4177** B 416
9144820	**4176** B 416
9144820	**4177** B 416
9144821	**4176** B 416
9144821	**4177** B 416
9174602	**4176** B 416
9174602	**4177** B 416
9174642	**4176** B 416
9174642	**4177** B 416
976117	**2928** A 414
976117	**3793** B 416

PARIS RHONE

	pag.
D10B32	**3603** B 460
D10B32	**3615** B 461
D10B33	**3606** B 461
D10B39	**3606** B 461
D10B39	**3620** B 461
D10B40	**3606** B 461
D10B40	**3620** B 461
D10B44	**3606** B 461
D10B45	**3606** B 461
D10E43	**2773** A 443
D10E43	**3601** B 460
D10E47	**2918** A 444
D10E47	**3601** B 460
D10E47	**3626** B 461
D10E48	**2773** A 443
D10E48	**3601** B 460
D10E48	**3626** B 461
D10E49	**3601** B 460

A = **B =** **C =**

	pag.		pag.		pag.		pag.
D10E49	**3626** B 461	D10E80	**3601** B 460	D11E105	**3603** B 460	D11E123	**3617** B 461
D10E50	**3601** B 460	D10E80	**3626** B 461	D11E105	**3606** B 461	D11E123	**3620** B 461
D10E50	**3626** B 461	D10E81	**1526** A 428	D11E107	**2683** A 450	D11E124	**3606** B 461
D10E52	**2837** A 447	D10E81	**3601** B 460	D11E107	**3603** B 460	D11E124	**3608** B 461
D10E52	**3601** B 460	D10E83	**1526** A 428	D11E107	**3606** B 461	D11E124	**3627** B 461
D10E52	**3626** B 461	D10E83	**3601** B 460	D11E107	**3617** B 461	D11E125	**3606** B 461
D10E53	**3601** B 460	D10E84	**3601** B 460	D11E108	**3603** B 460	D11E125	**3608** B 461
D10E53	**3626** B 461	D10E84	**3626** B 461	D11E108	**3606** B 461	D11E125	**3619** B 461
D10E54	**2773** A 443	D10E85	**3198** A 433	D11E108	**3617** B 461	D11E126	**2917** A 451
D10E54	**3601** B 460	D10E85	**3601** B 460	D11E109	**2478** A 448	D11E126	**3603** B 460
D10E54	**3626** B 461	D10E85	**3635** B 462	D11E109	**3603** B 460	D11E126	**3606** B 461
D10E55	**2837** A 447	D10E85	**3636** B 462	D11E109	**3606** B 461	D11E126	**3617** B 461
D10E55	**3601** B 460	D10E86	**3601** B 460	D11E110	**2478** A 448	D11E127	**3603** B 460
D10E55	**3626** B 461	D10E86	**3626** B 461	D11E110	**3603** B 460	D11E127	**3606** B 461
D10E57	**2773** A 443	D10E87	**1532** A 430	D11E110	**3606** B 461	D11E127	**3617** B 461
D10E57	**3601** B 460	D10E87	**3601** B 460	D11E111	**2574** A 448	D11E128	**2670** A 455
D10E57	**3626** B 461	D10E87	**3635** B 462	D11E111	**3603** B 460	D11E128	**3606** B 461
D10E58	**2837** A 447	D10E87	**3636** B 462	D11E111	**3606** B 461	D11E128	**3608** B 461
D10E58	**3601** B 460	D10E88	**1532** A 430	D11E111	**3617** B 461	D11E128	**3627** B 461
D10E58	**3626** B 461	D10E88	**3601** B 460	D11E114	**2670** A 455	D11E128T	**2670** A 455
D10E59	**2905** A 428	D10E88	**3635** B 462	D11E114	**3606** B 461	D11E128T	**3606** B 461
D10E59	**3601** B 460	D10E88	**3636** B 462	D11E114	**3618** B 461	D11E128T	**3608** B 461
D10E60	**2837** A 447	D10E89	**1532** A 430	D11E114	**3619** B 461	D11E128T	**3627** B 461
D10E60	**3601** B 460	D10E89	**3601** B 460	D11E115	**2478** A 448	D11E129	**2864** A 451
D10E60	**3626** B 461	D10E89	**3635** B 462	D11E115	**3603** B 460	D11E129	**3603** B 460
D10E63	**2773** A 443	D10E89	**3636** B 462	D11E115	**3606** B 461	D11E129	**3606** B 461
D10E63	**3601** B 460	D10E90	**1532** A 430	D11E117	**2864** A 451	D11E129	**3617** B 461
D10E63	**3626** B 461	D10E90	**3601** B 460	D11E117	**3603** B 460	D11E129T	**2864** A 451
D10E64	**2773** A 443	D10E90	**3635** B 462	D11E117	**3606** B 461	D11E129T	**3603** B 460
D10E64	**3601** B 460	D10E90	**3636** B 462	D11E117	**3617** B 461	D11E129T	**3606** B 461
D10E64	**3626** B 461	D10E92	**3198** A 433	D11E118	**2779** A 450	D11E129T	**3617** B 461
D10E65	**2773** A 443	D10E92	**3601** B 460	D11E118	**3603** B 460	D11E130	**2670** A 455
D10E65	**3601** B 460	D10E92	**3635** B 462	D11E118	**3606** B 461	D11E130	**3606** B 461
D10E65	**3626** B 461	D10E92	**3636** B 462	D11E118	**3617** B 461	D11E130	**3618** B 461
D10E66	**3197** A 429	D10E921	**1638** A 437	D11E119	**2864** A 451	D11E130	**3619** B 461
D10E66	**3601** B 460	D10E921	**3601** B 460	D11E119	**3603** B 460	D11E131	**1610** A 447
D10E66	**3626** B 461	D10E921	**3635** B 462	D11E119	**3606** B 461	D11E131	**3603** B 460
D10E68	**3601** B 460	D10E921	**3636** B 462	D11E119	**3617** B 461	D11E131	**3606** B 461
D10E68	**3626** B 461	D10L24	**3602** B 460	D11E119T	**2864** A 451	D11E131	**3617** B 461
D10E69	**2905** A 428	D10L24	**3604** B 460	D11E119T	**3603** B 460	D11E135	**2935** A 451
D10E69	**3601** B 460	D10L27	**2483** A 448	D11E119T	**3606** B 461	D11E135	**3603** B 460
D10E72	**3048** A 434	D10L27	**3603** B 460	D11E119T	**3617** B 461	D11E135	**3606** B 461
D10E72	**3601** B 460	D11B116	**3606** B 461	D11E120	**1610** A 447	D11E135	**3617** B 461
D10E72	**3626** B 461	D11B116	**3617** B 461	D11E120	**3603** B 460	D11E137	**2864** A 451
D10E73	**2918** A 444	D11E101	**2601** A 453	D11E120	**3606** B 461	D11E137	**3603** B 460
D10E73	**3601** B 460	D11E101	**3603** B 460	D11E120	**3617** B 461	D11E137	**3606** B 461
D10E73	**3626** B 461	D11E101	**3606** B 461	D11E121	**2864** A 451	D11E137	**3617** B 461
D10E74	**3197** A 429	D11E102	**2683** A 450	D11E121	**3603** B 460	D11E138	**2670** A 455
D10E74	**3601** B 460	D11E102	**3603** B 460	D11E121	**3606** B 461	D11E138	**3606** B 461
D10E74	**3626** B 461	D11E102	**3606** B 461	D11E121	**3617** B 461	D11E138	**3608** B 461
D10E75	**1526** A 428	D11E102	**3617** B 461	D11E122	**2670** A 455	D11E138	**3627** B 461
D10E75	**3601** B 460	D11E103	**2670** A 455	D11E122	**3606** B 461	D11E138T	**2670** A 455
D10E76	**2773** A 443	D11E103	**3606** B 461	D11E122	**3608** B 461	D11E138T	**3606** B 461
D10E76	**3601** B 460	D11E103	**3618** B 461	D11E122	**3627** B 461	D11E138T	**3608** B 461
D10E76	**3626** B 461	D11E103	**3619** B 461	D11E122T	**2670** A 455	D11E138T	**3627** B 461
D10E79	**1533** A 428	D11E104	**3603** B 460	D11E122T	**3606** B 461	D11E139	**2779** A 450
D10E79	**3601** B 460	D11E104	**3606** B 461	D11E122T	**3608** B 461	D11E139	**3603** B 460
D10E79	**3626** B 461	D11E104	**3637** B 462	D11E122T	**3627** B 461	D11E139	**3606** B 461
D10E80	**2773** A 443	D11E105	**2478** A 448	D11E123	**3606** B 461	D11E139	**3617** B 461

A = **B =** **C =**

		pag.			pag.			pag.			pag.
D11E139T	**2779**	A 450	D11E159	**3606**	B 461	D11E180	**2972**	A 451	D11E61	**3606**	B 461
D11E139T	**3603**	B 460	D11E160	**3603**	B 460	D11E180	**3603**	B 460	D11E61	**3617**	B 461
D11E139T	**3606**	B 461	D11E160	**3606**	B 461	D11E180	**3633**	B 461	D11E62	**2597**	A 453
D11E139T	**3617**	B 461	D11E160	**3633**	B 461	D11E180	**3634**	B 461	D11E62	**3603**	B 460
D11E140	**2574**	A 448	D11E161	**2972**	A 451	D11E180	**3634**	B 462	D11E62	**3606**	B 461
D11E140	**3603**	B 460	D11E161	**3603**	B 460	D11E184	**3220**	A 452	D11E67	**2592**	A 453
D11E140	**3606**	B 461	D11E161	**3606**	B 461	D11E184	**3601**	B 460	D11E67	**3603**	B 460
D11E140	**3617**	B 461	D11E161	**3617**	B 461	D11E184	**3606**	B 461	D11E67	**3606**	B 461
D11E141	**2864**	A 451	D11E163	**2933**	A 435	D11E184	**3633**	B 461	D11E69	**1710**	A 452
D11E141	**3603**	B 460	D11E163	**3601**	B 460	D11E187	**3138**	A 435	D11E69	**3603**	B 460
D11E141	**3606**	B 461	D11E163	**3617**	B 461	D11E187	**3601**	B 460	D11E69	**3606**	B 461
D11E141	**3617**	B 461	D11E163	**3634**	B 461	D11E187	**3617**	B 461	D11E70	**2612**	A 450
D11E142	**2478**	A 448	D11E163	**3634**	B 462	D11E187	**3634**	B 461	D11E70	**3603**	B 460
D11E142	**3603**	B 460	D11E164	**3034**	A 435	D11E187	**3634**	B 462	D11E70	**3606**	B 461
D11E142	**3606**	B 461	D11E164	**3601**	B 460	D11E188	**3220**	A 452	D11E70	**3617**	B 461
D11E143	**2478**	A 448	D11E164	**3617**	B 461	D11E188	**3601**	B 460	D11E71	**2586**	A 452
D11E143	**3603**	B 460	D11E164	**3634**	B 461	D11E188	**3606**	B 461	D11E71	**3603**	B 460
D11E143	**3606**	B 461	D11E164	**3634**	B 462	D11E188	**3617**	B 461	D11E71	**3606**	B 461
D11E144	**2574**	A 448	D11E165	**2973**	A 451	D11E189	**1713**	A 447	D11E73	**2603**	A 449
D11E144	**3603**	B 460	D11E165	**3603**	B 460	D11E189	**3601**	B 460	D11E73	**3603**	B 460
D11E144	**3606**	B 461	D11E165	**3606**	B 461	D11E189	**3606**	B 461	D11E73	**3606**	B 461
D11E144	**3617**	B 461	D11E167T	**1527**	A 447	D11E189	**3633**	B 461	D11E74	**2574**	A 448
D11E146	**2779**	A 450	D11E167T	**3603**	B 460	D11E191	**1525**	A 446	D11E74	**3603**	B 460
D11E146	**3603**	B 460	D11E167T	**3606**	B 461	D11E191	**3601**	B 460	D11E74	**3606**	B 461
D11E146	**3606**	B 461	D11E167T	**3633**	B 461	D11E191	**3606**	B 461	D11E74	**3617**	B 461
D11E146	**3617**	B 461	D11E169	**2933**	A 435	D11E191	**3633**	B 461	D11E74T	**2574**	A 448
D11E148	**2935**	A 451	D11E169	**3601**	B 460	D11E192	**1543**	A 446	D11E74T	**3603**	B 460
D11E148	**3603**	B 460	D11E169	**3617**	B 461	D11E192	**3601**	B 460	D11E74T	**3606**	B 461
D11E148	**3606**	B 461	D11E169	**3634**	B 461	D11E192	**3606**	B 461	D11E74T	**3617**	B 461
D11E148	**3617**	B 461	D11E169	**3634**	B 462	D11E192	**3617**	B 461	D11E75	**2612**	A 450
D11E149	**3606**	B 461	D11E170	**3047**	A 452	D11E193	**2779**	A 450	D11E75	**3603**	B 460
D11E149	**3608**	B 461	D11E170	**3603**	B 460	D11E193	**3603**	B 460	D11E75	**3606**	B 461
D11E149	**3627**	B 461	D11E170	**3633**	B 461	D11E193	**3606**	B 461	D11E75	**3617**	B 461
D11E153	**3013**	A 451	D11E170	**3634**	B 461	D11E193	**3617**	B 461	D11E77	**2590**	A 449
D11E153	**3603**	B 460	D11E170	**3634**	B 462	D11E195	**1713**	A 447	D11E77	**3603**	B 460
D11E153	**3606**	B 461	D11E172	**3149**	A 435	D11E195	**3601**	B 460	D11E77	**3606**	B 461
D11E153	**3633**	B 461	D11E172	**3601**	B 460	D11E195	**3606**	B 461	D11E77	**3617**	B 461
D11E153T	**3013**	A 451	D11E172	**3617**	B 461	D11E195	**3633**	B 461	D11E78	**2604**	A 449
D11E153T	**3603**	B 460	D11E172	**3634**	B 461	D11E198	**1771**	A 448	D11E78	**3603**	B 460
D11E153T	**3606**	B 461	D11E172	**3634**	B 462	D11E198	**4531K**	B 466	D11E78	**3606**	B 461
D11E153T	**3633**	B 461	D11E173	**3138**	A 435	D11E272	**4530K**	B 466	D11E78	**3617**	B 461
D11E154	**3044**	A 451	D11E173	**3601**	B 460	D11E43	**2601**	A 453	D11E79	**2478**	A 448
D11E154	**3603**	B 460	D11E173	**3617**	B 461	D11E43	**3603**	B 460	D11E79	**3603**	B 460
D11E154	**3606**	B 461	D11E173	**3634**	B 461	D11E43	**3606**	B 461	D11E79	**3606**	B 461
D11E154	**3633**	B 461	D11E173	**3634**	B 462	D11E43	**3617**	B 461	D11E80	**2593**	A 453
D11E155	**3044**	A 451	D11E176	**2933**	A 435	D11E54	**2602**	A 449	D11E80	**3603**	B 460
D11E155	**3603**	B 460	D11E176	**3601**	B 460	D11E54	**3603**	B 460	D11E80	**3606**	B 461
D11E155	**3606**	B 461	D11E176	**3617**	B 461	D11E54	**3606**	B 461	D11E81	**2670**	A 455
D11E155	**3633**	B 461	D11E176	**3634**	B 461	D11E56	**3603**	B 460	D11E81	**3606**	B 461
D11E156	**2972**	A 451	D11E176	**3634**	B 462	D11E56	**3606**	B 461	D11E81	**3618**	B 461
D11E156	**3603**	B 460	D11E177	**2933**	A 435	D11E56	**3617**	B 461	D11E81	**3619**	B 461
D11E156	**3606**	B 461	D11E177	**3601**	B 460	D11E57	**2601**	A 453	D11E81T	**2670**	A 455
D11E156	**3633**	B 461	D11E177	**3617**	B 461	D11E57	**3603**	B 460	D11E81T	**3606**	B 461
D11E158	**1633**	A 458	D11E177	**3634**	B 461	D11E57	**3606**	B 461	D11E81T	**3618**	B 461
D11E158	**3603**	B 460	D11E177	**3634**	B 462	D11E58	**2586**	A 452	D11E81T	**3619**	B 461
D11E158	**3606**	B 461	D11E178	**3601**	B 460	D11E58	**3603**	B 460	D11E84	**2574**	A 448
D11E158	**3633**	B 461	D11E178	**3617**	B 461	D11E58	**3606**	B 461	D11E84	**3603**	B 460
D11E159	**2973**	A 451	D11E178	**3634**	B 461	D11E61	**2673**	A 450	D11E84	**3606**	B 461
D11E159	**3603**	B 460	D11E178	**3634**	B 462	D11E61	**3603**	B 460	D11E84	**3617**	B 461

A = **B =** **C =**

	pag.		pag.		pag.		pag.
D11E85	**2597** A 453	D11E98	**3618** B 461	D13E111	**3618** B 461	D13E69T	**3632** B 464
D11E85	**3603** B 460	D11E98	**3619** B 461	D13E111	**3632** B 464	D13E71	**1689** A 455
D11E85	**3606** B 461	D11E98T	**2778** A 455	D13E116	**1666** A 456	D13E71	**3618** B 461
D11E86	**2604** A 449	D11E98T	**3606** B 461	D13E116	**3618** B 461	D13E71	**3632** B 464
D11E86	**3603** B 460	D11E98T	**3618** B 461	D13E116	**3632** B 464	D13E77	**1632** A 457
D11E86	**3606** B 461	D11E98T	**3619** B 461	D13E26	**2671** A 456	D13E77	**3618** B 461
D11E86	**3617** B 461	D11E98TE	**2778** A 455	D13E26	**3622** B 464	D13E77	**3628** B 461
D11E87	**2601** A 453	D11E98TE	**3606** B 461	D13E26	**3624** B 464	D13E77	**3629** B 461
D11E87	**3603** B 460	D11E98TE	**3618** B 461	D13E26	**3625** B 461	D13E80	**1689** A 455
D11E87	**3606** B 461	D11E98TE	**3619** B 461	D13E31	**2671** A 456	D13E80	**3618** B 461
D11E88	**2670** A 455	D11E99	**2670** A 455	D13E31	**3622** B 464	D13E80	**3632** B 464
D11E88	**3606** B 461	D11E99	**3606** B 461	D13E31	**3624** B 464	D13E81	**1666** A 456
D11E88	**3618** B 461	D11E99	**3608** B 461	D13E31	**3625** B 461	D13E81	**3618** B 461
D11E88	**3619** B 461	D11E99	**3619** B 461	D13E41	**2671** A 456	D13E81	**3632** B 464
D11E89	**2670** A 455	D11E99T	**2670** A 455	D13E41	**3622** B 464	D13E81T	**1666** A 456
D11E89	**3606** B 461	D11E99T	**3606** B 461	D13E41	**3624** B 464	D13E81T	**3618** B 461
D11E89	**3618** B 461	D11E99T	**3608** B 461	D13E41	**3625** B 461	D13E81T	**3632** B 464
D11E89	**3619** B 461	D11E99T	**3619** B 461	D13E49	**2671** A 456	D13E83	**1666** A 456
D11E89T	**2670** A 455	D11L24	**2483** A 448	D13E49	**3622** B 464	D13E83	**4532K** B 466
D11E89T	**3606** B 461	D11L24	**3603** B 460	D13E49	**3624** B 464	D13E86TE	**1632** A 457
D11E89T	**3618** B 461	D11L24	**3606** B 461	D13E49	**3625** B 461	D13E86TE	**3618** B 461
D11E89T	**3619** B 461	D11L24	**3617** B 461	D13E49T	**2671** A 456	D13E86TE	**3628** B 461
D11E89TE	**2670** A 455	D11L36	**2483** A 448	D13E49T	**3622** B 464	D13E86TE	**3629** B 461
D11E89TE	**3606** B 461	D11L36	**3603** B 460	D13E49T	**3624** B 464	D13E87TE	**1632** A 457
D11E89TE	**3618** B 461	D11L36	**3606** B 461	D13E49T	**3625** B 461	D13E87TE	**3618** B 461
D11E89TE	**3619** B 461	D11L36	**3617** B 461	D13E49TE	**2671** A 456	D13E87TE	**3628** B 461
D11E90	**2670** A 455	D11L39	**2483** A 448	D13E49TE	**3622** B 464	D13E87TE	**3629** B 461
D11E90	**3606** B 461	D11L39	**3603** B 460	D13E49TE	**3624** B 464	D13E88	**3110** A 455
D11E90	**3618** B 461	D11L39	**3606** B 461	D13E49TE	**3625** B 461	D13E88	**3618** B 461
D11E90	**3619** B 461	D11L39	**3617** B 461	D13E52	**2671** A 456	D13E88	**3632** B 464
D11E90T	**2670** A 455	D11L40	**2483** A 448	D13E52	**3622** B 464	D13E90TE	**1666** A 456
D11E90T	**3606** B 461	D11L40	**3603** B 460	D13E52	**3624** B 464	D13E90TE	**4532K** B 466
D11E90T	**3618** B 461	D11L40	**3606** B 461	D13E52	**3625** B 461	D13E94TE	**1632** A 457
D11E90T	**3619** B 461	D11L40	**3617** B 461	D13E52T	**2671** A 456	D13E94TE	**3618** B 461
D11E92	**3603** B 460	D11L46	**2483** A 448	D13E52T	**3622** B 464	D13E94TE	**3628** B 461
D11E92	**3606** B 461	D11L46	**3603** B 460	D13E52T	**3624** B 464	D13E94TE	**3629** B 461
D11E92	**3637** B 462	D11L46	**3606** B 461	D13E52T	**3625** B 461	D13E95	**3111** A 456
D11E92T	**3603** B 460	D11L46	**3617** B 461	D13E52TE	**2671** A 456	D13E95	**3618** B 461
D11E92T	**3637** B 462	D11L65	**3603** B 460	D13E52TE	**3622** B 464	D13E95	**3632** B 464
D11E93	**2917** A 451	D11L65	**3606** B 461	D13E52TE	**3624** B 464	D13E96TE	**1632** A 457
D11E93	**3603** B 460	D13E104TE	**3110** A 455	D13E52TE	**3625** B 461	D13E96TE	**3618** B 461
D11E93	**3606** B 461	D13E104TE	**3618** B 461	D13E60	**2671** A 456	D13E96TE	**3628** B 461
D11E93	**3617** B 461	D13E104TE	**3629** B 461	D13E60	**3622** B 464	D13E96TE	**3629** B 461
D11E94	**3603** B 460	D13E105	**3111** A 456	D13E60	**3624** B 464	D15E14	**2672** A 456
D11E94	**3606** B 461	D13E105	**3618** B 461	D13E60	**3625** B 461	D15E14	**3623** B 464
D11E95	**2587** A 448	D13E105	**3632** B 464	D13E63	**3109** A 456	D15E14	**3624** B 464
D11E95	**3603** B 460	D13E107TE	**1632** A 457	D13E63	**3618** B 461	D15E14	**3625** B 461
D11E95	**3606** B 461	D13E107TE	**3618** B 461	D13E63	**3632** B 464	D15E15	**2672** A 456
D11E95	**3617** B 461	D13E107TE	**3628** B 461	D13E63T	**3109** A 456	D15E15	**3623** B 464
D11E97	**2683** A 450	D13E107TE	**3629** B 461	D13E63T	**3618** B 461	D15E15	**3624** B 464
D11E97	**3603** B 460	D13E109TE	**1632** A 457	D13E63T	**3632** B 464	D15E15	**3625** B 461
D11E97	**3606** B 461	D13E109TE	**3618** B 461	D13E65	**3109** A 456	D15E19	**2672** A 456
D11E97	**3617** B 461	D13E109TE	**3628** B 461	D13E65	**3618** B 461	D15E19	**3623** B 464
D11E97T	**2683** A 450	D13E109TE	**3629** B 461	D13E65	**3632** B 464	D15E19	**3624** B 464
D11E97T	**3603** B 460	D13E110TE	**1632** A 457	D13E69	**3109** A 456	D15E19	**3625** B 461
D11E97T	**3606** B 461	D13E110TE	**3618** B 461	D13E69	**3618** B 461	D15E21	**2672** A 456
D11E97T	**3617** B 461	D13E110TE	**3628** B 461	D13E69	**3632** B 464	D15E21	**3623** B 464
D11E98	**2778** A 455	D13E110TE	**3629** B 461	D13E69T	**3109** A 456	D15E21	**3624** B 464
D11E98	**3606** B 461	D13E111	**3111** A 456	D13E69T	**3618** B 461	D15E21	**3625** B 461

A = **B =** **C =**

		pag.			pag.			pag.			pag.
D15E22	**2672**	A 456	D8E103	**3601**	B 460	D8E134	**3601**	B 460	D8E37	**3601**	B 460
D15E22	**3623**	B 464	D8E103	**3631**	B 464	D8E136	**2659**	A 442	D8E40	**2432**	A 445
D15E22	**3624**	B 464	D8E104	**2773**	A 443	D8E136	**3601**	B 460	D8E40	**3601**	B 460
D15E22	**3625**	B 461	D8E104	**3601**	B 460	D8E137	**2815**	A 428	D8E41	**2520**	A 446
D15E23	**2672**	A 456	D8E105	**2675**	A 443	D8E137	**3601**	B 460	D8E41	**3601**	B 460
D15E23	**3623**	B 464	D8E105	**3601**	B 460	D8E139	**2815**	A 428	D8E42	**2669**	A 446
D15E23	**3624**	B 464	D8E106	**2863**	A 444	D8E139	**3601**	B 460	D8E42	**3601**	B 460
D15E23	**3625**	B 461	D8E106	**3601**	B 460	D8E140	**2815**	A 428	D8E43	**2773**	A 443
D15E24	**2672**	A 456	D8E107	**2815**	A 428	D8E140	**3601**	B 460	D8E43	**3601**	B 460
D15E24	**3623**	B 464	D8E107	**3601**	B 460	D8E141	**3601**	B 460	D8E44	**2520**	A 446
D15E24	**3624**	B 464	D8E108	**2813**	A 443	D8E142	**2835**	A 428	D8E44	**3601**	B 460
D15E24	**3625**	B 461	D8E108	**3601**	B 460	D8E142	**3601**	B 460	D8E45	**2432**	A 445
D15E24T	**2672**	A 456	D8E109	**2814**	A 444	D8E144	**2836**	A 429	D8E45	**3601**	B 460
D15E24T	**3623**	B 464	D8E109	**3601**	B 460	D8E144	**3601**	B 460	D8E46	**2520**	A 446
D15E24T	**3624**	B 464	D8E110	**2833**	A 446	D8E145	**3046**	A 429	D8E46	**3601**	B 460
D15E24T	**3625**	B 461	D8E110	**3601**	B 460	D8E147	**2815**	A 428	D8E47	**2582**	A 442
D15E27	**2672**	A 456	D8E111	**2432**	A 445	D8E147	**3601**	B 460	D8E47	**3601**	B 460
D15E27	**3623**	B 464	D8E111	**3601**	B 460	D8E148	**3022**	A 429	D8E49	**2773**	A 443
D15E27	**3624**	B 464	D8E112	**2836**	A 429	D8E148	**3601**	B 460	D8E49	**3601**	B 460
D15E27	**3625**	B 461	D8E112	**3601**	B 460	D8E15	**2477**	A 446	D8E50	**2863**	A 444
D15E27T	**2672**	A 456	D8E113	**2863**	A 444	D8E15	**3601**	B 460	D8E50	**3601**	B 460
D15E27T	**3623**	B 464	D8E113	**3601**	B 460	D8E151	**2815**	A 428	D8E51	**2520**	A 446
D15E27T	**3624**	B 464	D8E114	**2750**	A 443	D8E151	**3601**	B 460	D8E51	**3601**	B 460
D15E27T	**3625**	B 461	D8E114	**3601**	B 460	D8E152	**2835**	A 428	D8E52	**2432**	A 445
D15E28	**2672**	A 456	D8E115	**2815**	A 428	D8E152	**3601**	B 460	D8E52	**3601**	B 460
D15E28	**3623**	B 464	D8E115	**3601**	B 460	D8E153	**3207**	A 429	D8E54	**2432**	A 445
D15E28	**3624**	B 464	D8E116	**2833**	A 446	D8E153	**3601**	B 460	D8E54	**3601**	B 460
D15E28	**3625**	B 461	D8E116	**3601**	B 460	D8E153	**3635**	B 462	D8E55	**2675**	A 443
D15E28T	**2672**	A 456	D8E117	**2815**	A 428	D8E154	**3045**	A 429	D8E55	**3601**	B 460
D15E28T	**3623**	B 464	D8E117	**3601**	B 460	D8E154	**3601**	B 460	D8E55T	**2675**	A 443
D15E28T	**3624**	B 464	D8E118	**2773**	A 443	D8E155	**3147**	A 457	D8E55T	**3601**	B 460
D15E28T	**3625**	B 461	D8E118	**3601**	B 460	D8E155	**3631**	B 464	D8E56	**2675**	A 443
D15E29	**2672**	A 456	D8E119	**2863**	A 444	D8E155	**3635**	B 462	D8E56	**3601**	B 460
D15E29	**3623**	B 464	D8E119	**3601**	B 460	D8E157	**3207**	A 429	D8E57	**2675**	A 443
D15E29	**3624**	B 464	D8E120	**2836**	A 429	D8E157	**3601**	B 460	D8E57	**3601**	B 460
D15E29	**3625**	B 461	D8E120	**3601**	B 460	D8E157	**3635**	B 462	D8E58	**2675**	A 443
D15E29T	**2672**	A 456	D8E121	**2835**	A 428	D8E158	**2836**	A 429	D8E58	**3601**	B 460
D15E29T	**3623**	B 464	D8E121	**3601**	B 460	D8E158	**3601**	B 460	D8E59	**2773**	A 443
D15E29T	**3624**	B 464	D8E122	**2773**	A 443	D8E163	**2812**	A 457	D8E59	**3601**	B 460
D15E29T	**3625**	B 461	D8E122	**3601**	B 460	D8E163	**3601**	B 460	D8E60	**2520**	A 446
D15E29TE	**2672**	A 456	D8E123	**2836**	A 429	D8E21	**2476**	A 445	D8E60	**3601**	B 460
D15E29TE	**3623**	B 464	D8E123	**3601**	B 460	D8E21	**3601**	B 460	D8E62	**2520**	A 446
D15E29TE	**3624**	B 464	D8E124	**2773**	A 443	D8E22	**2582**	A 442	D8E62	**3601**	B 460
D15E29TE	**3625**	B 461	D8E124	**3601**	B 460	D8E22	**3601**	B 460	D8E64	**2520**	A 446
D15E30	**2672**	A 456	D8E125	**2813**	A 443	D8E26	**2119**	A 445	D8E64	**3601**	B 460
D15E30	**3623**	B 464	D8E125	**3601**	B 460	D8E26	**3601**	B 460	D8E66	**2520**	A 446
D15E30	**3624**	B 464	D8E126	**2814**	A 444	D8E27	**2582**	A 442	D8E66	**3601**	B 460
D15E30	**3625**	B 461	D8E126	**3601**	B 460	D8E27	**3601**	B 460	D8E69	**2669**	A 446
D15E30T	**2672**	A 456	D8E129	**2815**	A 428	D8E29	**3601**	B 460	D8E69	**3601**	B 460
D15E30T	**3623**	B 464	D8E129	**3601**	B 460	D8E30	**2476**	A 445	D8E70	**2432**	A 445
D15E30T	**3624**	B 464	D8E130	**2915**	A 428	D8E30	**3601**	B 460	D8E70	**3601**	B 460
D15E30T	**3625**	B 461	D8E130	**3601**	B 460	D8E31	**2582**	A 442	D8E71	**2773**	A 443
D15E30TE	**2672**	A 456	D8E131	**2915**	A 428	D8E31	**3601**	B 460	D8E71	**3601**	B 460
D15E30TE	**3623**	B 464	D8E131	**3601**	B 460	D8E32	**2477**	A 446	D8E74	**2432**	A 445
D15E30TE	**3624**	B 464	D8E132	**2905**	A 428	D8E32	**3601**	B 460	D8E74	**3601**	B 460
D15E30TE	**3625**	B 461	D8E132	**3601**	B 460	D8E34	**3601**	B 460	D8E75	**2814**	A 444
D8E102	**2884**	A 428	D8E133	**2815**	A 428	D8E36	**2582**	A 442	D8E75	**3601**	B 460
D8E102	**3601**	B 460	D8E133	**3601**	B 460	D8E36	**3601**	B 460	D8E76	**2773**	A 443
D8E103	**2812**	A 457	D8E134	**2815**	A 428	D8E37	**2582**	A 442	D8E76	**3601**	B 460

A = **B =** **C =**

		pag.
D8E77	**2725** A	443
D8E77	**3601** B	460
D8E78	**2659** A	442
D8E78	**3601** B	460
D8E81	**2835** A	428
D8E81	**3601** B	460
D8E82	**2814** A	444
D8E82	**3601** B	460
D8E83	**2750** A	443
D8E83	**3601** B	460
D8E84	**2773** A	443
D8E84	**3601** B	460
D8E85	**2669** A	446
D8E85	**3601** B	460
D8E86	**2432** A	445
D8E86	**3601** B	460
D8E87	**2725** A	443
D8E87	**3601** B	460
D8E88	**2659** A	442
D8E88	**3601** B	460
D8E89	**2773** A	443
D8E89	**3601** B	460
D8E90	**2520** A	446
D8E90	**3601** B	460
D8E91	**2520** A	446
D8E91	**3601** B	460
D8E94	**2863** A	444
D8E94	**3601** B	460
D8E95	**2659** A	442
D8E95	**3601** B	460
D8E96	**2773** A	443
D8E96	**3601** B	460
D8E97	**2863** A	444
D8E97	**3601** B	460
D8E98	**2675** A	443
D8E98	**3601** B	460
D8E99	**2833** A	446
D8E99	**3601** B	460
D8L11	**2397** A	445
D8L11	**3602** B	460
D8L19	**2487** A	441
D8L19	**3601** B	460
D8L19	**3602** B	460
D8L20	**2397** A	445
D8L20	**3601** B	460
D8L20	**3602** B	460
D8L25	**2487** A	441
D8L25	**3601** B	460
D8L33	**2397** A	445
D8L33	**3601** B	460
D8L33	**3602** B	460
D8L38	**2397** A	445
D8L38	**3601** B	460
D8L38	**3602** B	460
D8L39	**2432** A	445
D8L39	**3601** B	460
D8L65	**2397** A	445
D8L65	**3601** B	460
D8L65	**3602** B	460

		pag.
D8L67	**2811** A	446
D8L67	**3601** B	460
D8L72	**2811** A	446
D8L72	**3601** B	460
D8L73	**2811** A	446
D8L73	**3601** B	460
D8L79	**2811** A	446
D8L79	**3601** B	460
D8L80	**2811** A	446
D8L80	**3601** B	460
D8L92	**2811** A	446
D8L92	**3601** B	460
D8L93	**2811** A	446
D8L93	**3601** B	460
D9E100	**3158** A	433
D9E100	**3635** B	462
D9E101	**3158** A	433
D9E103	**1685** A	431
D9E103	**3635** B	462
D9E11	**2815** A	428
D9E11	**3601** B	460
D9E12	**2835** A	428
D9E12	**3601** B	460
D9E123	**3158** A	433
D9E129	**3158** A	433
D9E130	**1685** A	431
D9E14	**2905** A	428
D9E14	**3601** B	460
D9E15	**2905** A	428
D9E15	**3601** B	460
D9E16	**2906** A	447
D9E16	**3601** B	460
D9E16	**3626** B	461
D9E18	**2815** A	428
D9E18	**3601** B	460
D9E19	**2815** A	428
D9E19	**3601** B	460
D9E20	**2835** A	428
D9E20	**3601** B	460
D9E21	**2906** A	447
D9E21	**3601** B	460
D9E21	**3626** B	461
D9E22	**2835** A	428
D9E22	**3601** B	460
D9E26	**2835** A	428
D9E26	**3601** B	460
D9E27	**2815** A	428
D9E27	**3601** B	460
D9E28	**2815** A	428
D9E28	**3601** B	460
D9E31	**3148** A	433
D9E31	**3635** B	462
D9E32	**3148** A	433
D9E32	**3635** B	462
D9E34	**2835** A	428
D9E34	**3601** B	460
D9E35	**2835** A	428
D9E35	**3601** B	460
D9E36	**3158** A	433

		pag.
D9E36	**3635** B	462
D9E37	**2835** A	428
D9E37	**3601** B	460
D9E38	**3158** A	433
D9E38	**3635** B	462
D9E39	**3158** A	433
D9E39	**3635** B	462
D9E40	**3148** A	433
D9E40	**3635** B	462
D9E41	**2835** A	428
D9E41	**3601** B	460
D9E43	**3177** A	433
D9E43	**3635** B	462
D9E44	**3177** A	433
D9E44	**3635** B	462
D9E45	**3148** A	433
D9E45	**3635** B	462
D9E46	**3158** A	433
D9E46	**3635** B	462
D9E48	**3158** A	433
D9E48	**3635** B	462
D9E49	**3158** A	433
D9E49	**3635** B	462
D9E50	**1685** A	431
D9E50	**3635** B	462
D9E51	**1686** A	431
D9E51	**3635** B	462
D9E52	**3158** A	433
D9E52	**3635** B	462
D9E53	**3148** A	433
D9E53	**3635** B	462
D9E54	**3158** A	433
D9E54	**3635** B	462
D9E55	**3158** A	433
D9E55	**3635** B	462
D9E56	**3158** A	433
D9E56	**3635** B	462
D9E57	**3159** A	433
D9E57	**3635** B	462
D9E61	**3158** A	433
D9E61	**3635** B	462
D9E62	**3158** A	433
D9E62	**3635** B	462
D9E64	**3148** A	433
D9E64	**3635** B	462
D9E66	**3158** A	433
D9E66	**3635** B	462
D9E68	**3158** A	433
D9E68	**3635** B	462
D9E69	**3158** A	433
D9E69	**3635** B	462
D9E7	**2815** A	428
D9E7	**3601** B	460
D9E70	**3158** A	433
D9E70	**3635** B	462
D9E74	**3158** A	433
D9E74	**3635** B	462
D9E75	**3148** A	433
D9E75	**3635** B	462

		pag.
D9E76	**3158** A	433
D9E76	**3635** B	462
D9E77	**3158** A	433
D9E77	**3635** B	462
D9E771	**3158** A	433
D9E771	**3635** B	462
D9E772	**3635** B	462
D9E78	**3158** A	433
D9E78	**3635** B	462
D9E79	**3158** A	433
D9E79	**3635** B	462
D9E81	**3158** A	433
D9E81	**3635** B	462
D9E82	**3148** A	433
D9E82	**3635** B	462
D9E83	**3177** A	433
D9E83	**3635** B	462
D9E85	**3158** A	433
D9E85	**3635** B	462
D9E851	**3158** A	433
D9E852	**3158** A	433
D9E86	**3158** A	433
D9E86	**3635** B	462
D9E87	**3148** A	433
D9E87	**3635** B	462
D9E9	**2815** A	428
D9E9	**3601** B	460
D9E92	**1622** A	430
D9E92	**3635** B	462
D9E93	**1623** A	430
D9E93	**3635** B	462
D9E94	**1624** A	431
D9E94	**3635** B	462
D9E95	**3148** A	433
D9E95	**3635** B	462
D9E98	**3159** A	433
D9E98	**3635** B	462
D9R105	**1795** A	438
D9R1050	**1795** A	438
D9R106	**1798** A	438
D9R112	**1688** A	437
D9R116	**1811** A	438
D9R118	**1688** A	437
D9R121	**1552** A	437
D9R122	**1688** A	437
D9R134	**1551** A	437
D9R135	**1688** A	437
D9R73	**1551** A	437
D9R84	**1552** A	437
D9R89	**1688** A	437
D9R90	**1581** A	437
D9R91	**1619** A	437
D9R96	**1797** A	438
D9R97	**1794** A	437
D9R99	**1688** A	437

POONGSUNG

A = **B =** **C =**

		pag.
03101-3011	**6233**	A 59
03101-3011	**6233**	A 418
03111-4020	**6232**	A 59
03111-4020	**6232**	A 418
03111-4200	**6226**	A 32
03111-4200	**6226**	A 307

SCAGLIA

SMA 40	**1126**	A 420
SMA 41	**1126**	A 420
SMA 44	**2729**	A 420
SMA 45	**2667**	A 420
SMA 49	**2719**	A 420

SCALDIA

CT4-3708000	**2577**	A 421

SKODA

110-904000	**2578**	A 415
113-904001	**2578**	A 415
113-904001	**3791**	B 416
115-904000	**1702**	A 415

SUZUKI

31100-51A90	**2159**	A 57
31100-51A90	**2159**	A 411
31100-60A10	**6083**	A 375
31100-60A11	**6083**	A 375
31100-60A12	**6083**	A 375
31100-60A13	**6083**	A 375
31100-63210	**2840**	A 407
31100-63210	**4117**	B 387
31100-63J00	**6022**	A 407
31100-75F60	**6022**	A 407
31100-77E10	**1848**	A 373
31100-77E11	**1848**	A 373
31100-77E20	**1848**	A 373
31100-79630	**2159**	A 57
31100-79630	**2159**	A 411
31100-79631	**2159**	A 57
31100-79631	**2159**	A 411
31100-79661	**1802**	A 408
31100-80091	**1678**	A 381
31100-80G00	**6022**	A 407
31100-80G10	**6022**	A 407
31100-81010	**2159**	A 57
31100-81010	**2159**	A 411
31100-81110	**2159**	A 57
31100-81110	**2159**	A 411
31100-83010	**1678**	A 381
31100-83E00	**1678**	A 381
31100-85010	**2159**	A 57
31100-85010	**2159**	A 411
31100-85020	**2159**	A 57
31100-85020	**2159**	A 411
31100-86G00	**6022**	A 407
31100M81110	**2159**	A 57
31100M81110	**2159**	A 411

TOYOTA

028100-54380	**6295**	A 52
028100-54380	**6295**	A 397
28100-08010	**2206**	A 130
28100-0B010	**2206**	A 130
28100-0B020	**2206**	A 130
28100-0B020	**2212**	C 173
28100-0D030	**2354**	A 124
28100-0G010	**2238**	A 131
28100-0L030	**2340**	A 397
28100-10040	**1680**	A 395
28100-10060	**1680**	A 395
28100-13010	**1680**	A 395
28100-13061	**6193**	A 57
28100-13061	**6193**	A 410
28100-15011	**2925**	A 408
28100-15020	**1680**	A 395
28100-15040	**1680**	A 395
28100-15050	**2840**	A 407
28100-15050	**4116**	B 387
28100-15050	**4119**	B 412
28100-15070	**1680**	A 395
28100-15130	**1680**	A 395
28100-15140	**2840**	A 407
28100-15140	**4116**	B 387
28100-15140	**4117**	B 387
28100-15180	**1680**	A 395
28100-16020	**1680**	A 395
28100-16080	**1680**	A 395
28100-16110	**1680**	A 395
28100-16270	**2061**	A 396
28100-22060	**1683**	A 392
28100-23011	**2841**	A 408
28100-23011	**4116**	B 387
28100-23011	**4117**	B 387
28100-24021	**2840**	A 407
28100-24022	**2840**	A 407
28100-24031	**2840**	A 407
28100-24031	**4116**	B 387
28100-24031	**4117**	B 387
28100-27010	**1680**	A 395
28100-27030	**1680**	A 395
28100-27050	**1680**	A 395
28100-27060	**1680**	A 395
28100-31010	**1680**	A 395
28100-31050	**6300**	A 52
28100-31050	**6300**	A 397
28100-32080	**1683**	A 392
28100-34060	**1680**	A 395
28100-34070	**2925**	A 408
28100-34070	**4116**	B 387
28100-34070	**4117**	B 387
28100-34080	**1680**	A 395
28100-34100	**1680**	A 395
28100-36060	**2841**	A 408
28100-36060	**4117**	B 387
28100-40015	**2841**	A 408
28100-40061	**2925**	A 408
28100-40061	**4116**	B 387
28100-40061	**4117**	B 387
28100-41060	**1680**	A 395
28100-42021	**2925**	A 408
28100-42021	**4117**	B 387
28100-42021	**4172**	B 412
28100-42040	**1680**	A 395
28100-42050	**1680**	A 395
28100-44030	**1680**	A 395
28100-44041	**2925**	A 408
28100-44041	**4116**	B 387
28100-44041	**4119**	B 412
28100-44050	**1680**	A 395
28100-45033	**1680**	A 395
28100-45050	**1680**	A 395
28100-46030	**1683**	A 392
28100-46040	**1683**	A 392
28100-46140	**2061**	A 396
28100-47090	**1683**	A 392
28100-51012	**2841**	A 408
28100-51012	**4116**	B 387
28100-51012	**4117**	B 387
28100-51031	**1680**	A 395
28100-54023	**1683**	A 392
28100-54042	**1683**	A 392
28100-54052	**1683**	A 392
28100-54061	**1683**	A 392
28100-54090	**1683**	A 392
28100-54100	**1963**	A 396
28100-54120	**1683**	A 392
28100-54130	**1683**	A 392
28100-54140	**1683**	A 392
28100-54170	**1963**	A 396
28100-54310	**1963**	A 396
28100-54380	**2062**	A 398
28100-54380	**2262**	A 396
28100-54380	**2272**	A 402
28100-54700	**1963**	A 396
28100-56030	**1683**	A 392
28100-56070	**1683**	A 392
28100-56071	**1683**	A 392
28100-56101	**1683**	A 392
28100-56120	**1683**	A 392
28100-56131	**1683**	A 392
28100-56140	**1683**	A 392
28100-56151	**1683**	A 392
28100-56171	**1683**	A 392
28100-56180	**1683**	A 392
28100-56181	**1683**	A 392
28100-56220	**1683**	A 392
28100-56221	**1683**	A 392
28100-56240	**1683**	A 392
28100-56241	**1683**	A 392
28100-60042	**2925**	A 408
28100-60042	**4116**	B 387
28100-60042	**4117**	B 387
28100-60070	**1680**	A 395
28100-62011	**2002**	A 403
28100-62021	**2002**	A 403
28100-63020	**1680**	A 395
28100-63050	**1680**	A 395
28100-64020	**1994**	A 396
28100-64430	**1994**	A 396
28100-66040	**2280**	A 396
28100-67050	**2340**	A 397
28100-72010	**1680**	A 395
28100-72020	**1680**	A 395
28100-72030	**1680**	A 395
28100-72040	**1680**	A 395
28100-72050	**1680**	A 395
28100-72060	**1680**	A 395
28100-72070	**1680**	A 395
28100-72090	**1680**	A 395
28100-72100	**1680**	A 395
28100-72110	**1680**	A 395
28100-73010	**1680**	A 395
28100-74011	**2002**	A 403
28100-74021	**2002**	A 403
28100-76070	**2061**	A 396
28100-76070	**2062**	A 398
28100-77090	**1683**	A 392

U.R.S.S.

2101-3708000	**2674**	A 321
2103-3708010	**1558**	A 322
2108-3708010	**1558**	A 322
2110-3708010	**2113**	A 278
21213-3708010	**6097**	A 278
CT221-3708000	**2674**	A 321

UAZ

CT230-37080	**2689**	A 424
CT230-3708000	**2689**	A 424

UNITED TECHNOLO

6743040M030SM	**6221**	A 59
6743040M030SM	**6221**	A 425
6767540M030SM	**6221**	A 59
6767540M030SM	**6221**	A 425
6873740M030SM	**6221**	A 59
6873740M030SM	**6221**	A 425
SM67430	**6221**	A 59
SM67430	**6221**	A 425
SM67675	**6221**	A 59
SM67675	**6221**	A 425
SM68737	**6221**	A 59
SM68737	**6221**	A 425

A = **B =** **C =**

VALEO

187158	**4533K**	B	466
438269	**6238**	A	61
438269	**6238**	A	430
458429	**6238**	A	61
458429	**6238**	A	430
532000	**4522K**	B	465
532001	**4522K**	B	465
532002	**4517K**	B	465
532003	**4517K**	B	465
532004	**4517K**	B	465
532005	**4522K**	B	465
532007	**4522K**	B	465
532008	**4517K**	B	465
532009	**4517K**	B	465
532010	**4517K**	B	465
532011	**4522K**	B	465
532012	**4522K**	B	465
532014	**4517K**	B	465
532017	**4522K**	B	465
532018	**4517K**	B	465
532020	**4522K**	B	465
532021	**4522K**	B	465
532023	**4522K**	B	465
532024	**4522K**	B	465
532025	**4522K**	B	465
532026	**4522K**	B	465
532027	**4522K**	B	465
533000	**4522K**	B	465
533001	**4522K**	B	465
533002	**4522K**	B	465
533003	**4522K**	B	465
533004	**4522K**	B	465
534002	**4522K**	B	465
534003	**4522K**	B	465
534004	**4522K**	B	465
534005	**4522K**	B	465
534007	**4522K**	B	465
534009	**4522K**	B	465
534023	**4522K**	B	465
534027	**4522K**	B	465
534028	**4522K**	B	465
534029	**4522K**	B	465
534031	**4522K**	B	465
534032	**4522K**	B	465
534035	**4522K**	B	465
534036	**4522K**	B	465
534039	**4522K**	B	465
534042	**4522K**	B	465
534043	**4522K**	B	465
534044	**4522K**	B	465
534045	**4522K**	B	465
534046	**4522K**	B	465
534047	**4522K**	B	465
534048	**4522K**	B	465
534049	**4522K**	B	465
534050	**4522K**	B	465
534051	**4522K**	B	465
534052	**4522K**	B	465
534053	**4522K**	B	465
534054	**4522K**	B	465
534055	**4522K**	B	465
534056	**4522K**	B	465
534057	**4522K**	B	465
536001	**4517K**	B	465
538000	**4518K**	B	465
538002	**4518K**	B	465
538003	**4518K**	B	465
538005	**4518K**	B	465
538006	**4518K**	B	465
573387	**6148**	A	62
573387	**6148**	A	439
6035	**4522K**	B	465
6045	**4522K**	B	465
6056	**4516K**	B	465
6081	**4522K**	B	465
6083	**4522K**	B	465
6092	**4516K**	B	465
6099	**4516K**	B	465
6109	**4516K**	B	465
6155	**4522K**	B	465
6160	**4516K**	B	465
6169	**4516K**	B	465
6176	**4522K**	B	465
6177	**4516K**	B	465
6178	**4518K**	B	465
6183	**4522K**	B	465
6185	**4522K**	B	465
6187	**4522K**	B	465
6227C	**4522K**	B	465
6227D	**4522K**	B	465
6230	**4518K**	B	465
6231ABD	**4522K**	B	465
6231C	**4517K**	B	465
6232	**4516K**	B	465
6233	**4516K**	B	465
6236	**4522K**	B	465
6237	**4522K**	B	465
6238	**4522K**	B	465
6239	**4517K**	B	465
6242	**4522K**	B	465
6244	**4522K**	B	465
6245	**4522K**	B	465
6246	**4522K**	B	465
6247	**4522K**	B	465
D10B41	**4524K**	B	465
D10E47	**4521K**	B	465
D10E48	**4521K**	B	465
D10E54	**4521K**	B	465
D10E57	**4521K**	B	465
D10E59	**4520K**	B	465
D10E63	**4521K**	B	465
D10E64	**4521K**	B	465
D10E65	**4521K**	B	465
D10E66	**4521K**	B	465
D10E68	**2675**	A	443
D10E68	**4521K**	B	465
D10E69	**4520K**	B	465
D10E72	**4521K**	B	465
D10E73	**4521K**	B	465
D10E74	**4521K**	B	465
D10E75	**4520K**	B	465
D10E76	**4521K**	B	465
D10E79	**4521K**	B	465
D10E80	**4521K**	B	465
D10E81	**4520K**	B	465
D10E83	**4520K**	B	465
D10E84	**2675**	A	443
D10E84	**4521K**	B	465
D10E85	**4525K**	B	465
D10E86	**1840**	A	435
D10E86	**3601**	B	460
D10E86	**4520K**	B	465
D10E86	**4521K**	B	465
D10E87	**4525K**	B	465
D10E88	**4525K**	B	465
D10E881	**4525K**	B	465
D10E882	**4525K**	B	465
D10E89	**4525K**	B	465
D10E90	**4525K**	B	465
D10E92	**4525K**	B	465
D10E921	**4525K**	B	465
D10E922	**4525K**	B	465
D10E96	**4521K**	B	465
D10E97	**4521K**	B	465
D10E98	**2081**	A	435
D10E99	**4521K**	B	465
D11E108	**4526K**	B	466
D11E118	**4526K**	B	466
D11E119	**4526K**	B	466
D11E119T	**4526K**	B	466
D11E120	**4526K**	B	466
D11E122	**4528K**	B	466
D11E122T	**4528K**	B	466
D11E128	**4528K**	B	466
D11E128T	**4528K**	B	466
D11E129	**4528K**	B	466
D11E129T	**4528K**	B	466
D11E130	**4527K**	B	466
D11E131	**4526K**	B	466
D11E137	**4526K**	B	466
D11E138	**4528K**	B	466
D11E138T	**4528K**	B	466
D11E139	**4526K**	B	466
D11E139T	**4526K**	B	466
D11E141	**4526K**	B	466
D11E142	**4529K**	B	466
D11E143	**4529K**	B	466
D11E144	**4526K**	B	466
D11E146	**4526K**	B	466
D11E148	**4526K**	B	466
D11E149	**4528K**	B	466
D11E153	**4529K**	B	466
D11E153T	**4529K**	B	466
D11E154	**4529K**	B	466
D11E155	**4529K**	B	466
D11E156	**4529K**	B	466
D11E158	**4529K**	B	466
D11E159	**4529K**	B	466
D11E160	**4529K**	B	466
D11E161	**4526K**	B	466
D11E163	**4530K**	B	466
D11E164	**4530K**	B	466
D11E165	**4529K**	B	466
D11E167T	**4529K**	B	466
D11E169	**4530K**	B	466
D11E170	**4529K**	B	466
D11E172	**4530K**	B	466
D11E173	**4530K**	B	466
D11E176	**4530K**	B	466
D11E177	**4530K**	B	466
D11E178	**4530K**	B	466
D11E180	**4529K**	B	466
D11E184	**4531K**	B	466
D11E187	**4529K**	B	466
D11E188	**4529K**	B	466
D11E189	**4531K**	B	466
D11E191	**4531K**	B	466
D11E192	**4530K**	B	466
D11E195	**4531K**	B	466
D11E197	**4531K**	B	466
D11E198	**4531K**	B	466
D11E202	**4529K**	B	466
D11E272	**1677**	A	437
D11E272	**4530K**	B	466
D11E58	**4526K**	B	466
D11E69	**4526K**	B	466
D11E74	**4526K**	B	466
D11E75	**4526K**	B	466
D11E78	**4526K**	B	466
D11E84	**4526K**	B	466
D11E85	**4526K**	B	466
D11E89	**4527K**	B	466
D11E89T	**4527K**	B	466
D11E89TE	**4527K**	B	466
D11E90	**4527K**	B	466
D11E92	**4526K**	B	466
D11E92T	**4526K**	B	466
D11E98	**4527K**	B	466
D11E98T	**4527K**	B	466
D11E98TE	**4527K**	B	466
D13E100TE	**4532K**	B	466
D13E101TE	**4532K**	B	466
D13E104TE	**4532K**	B	466
D13E105	**4532K**	B	466
D13E107TE	**4533K**	B	466
D13E108TE	**4532K**	B	466
D13E109TE	**4533K**	B	466
D13E110TE	**4533K**	B	466
D13E111	**4532K**	B	466
D13E116	**4532K**	B	466
D13E117TE	**1691**	A	458
D13E117TE	**4533K**	B	466

A = **B =** **C =**

		pag.			pag.			pag.			pag.
D13E118TE	**1691**	A 458	D6RA10	**1721**	A 431	D6RA26	**1721**	A 431	D6RA67	**6183**	A 430
D13E118TE	**4533K**	B 466	D6RA100	**1999**	A 432	D6RA27	**1937**	A 431	D6RA68	**2259**	A 432
D13E119TE	**1691**	A 458	D6RA101	**2258**	A 432	D6RA29	**1937**	A 431	D6RA7	**6143**	A 61
D13E119TE	**4533K**	B 466	D6RA104	**2258**	A 432	D6RA293	**1999**	A 432	D6RA7	**6143**	A 434
D13E120TE	**1691**	A 458	D6RA105	**2258**	A 432	D6RA30	**2146**	A 432	D6RA72	**1721**	A 431
D13E120TE	**4533K**	B 466	D6RA107	**1999**	A 432	D6RA32	**1863**	A 431	D6RA721	**1998**	A 431
D13E121TE	**1691**	A 458	D6RA108	**1999**	A 432	D6RA33	**1863**	A 431	D6RA73	**1999**	A 432
D13E121TE	**4533K**	B 466	D6RA109	**1999**	A 432	D6RA34	**1937**	A 431	D6RA75	**6065**	A 434
D13E122TE	**1691**	A 458	D6RA11	**1861**	A 431	D6RA37	**1721**	A 431	D6RA76	**2035**	A 432
D13E122TE	**4533K**	B 466	D6RA110	**2258**	A 432	D6RA37	**3640**	B 462	D6RA8	**1721**	A 431
D13E123TE	**1691**	A 458	D6RA115	**2258**	A 432	D6RA37	**3641**	B 464	D6RA80	**6183**	A 61
D13E123TE	**4533K**	B 466	D6RA12	**1721**	A 431	D6RA37	**3642**	B 462	D6RA80	**6183**	A 430
D13E72	**4532K**	B 466	D6RA12	**3640**	B 462	D6RA38	**1721**	A 431	D6RA81	**6179**	A 62
D13E73	**4532K**	B 466	D6RA12	**3641**	B 464	D6RA39	**1863**	A 431	D6RA81	**6179**	A 439
D13E73TE	**4532K**	B 466	D6RA12	**3642**	B 462	D6RA39	**3640**	B 462	D6RA82	**1999**	A 432
D13E74	**4532K**	B 466	D6RA12	**3643**	B 462	D6RA39	**3641**	B 464	D6RA83	**1999**	A 432
D13E74TE	**4532K**	B 466	D6RA13	**3640**	B 462	D6RA39	**3642**	B 462	D6RA85	**1998**	A 431
D13E76	**4532K**	B 466	D6RA13	**3641**	B 464	D6RA39	**3643**	B 462	D6RA91	**6183**	A 61
D13E76	**4533K**	B 466	D6RA13	**3642**	B 462	D6RA40	**1861**	A 431	D6RA91	**6183**	A 430
D13E77	**4533K**	B 466	D6RA13	**3643**	B 462	D6RA40	**3640**	B 462	D6RA93	**1999**	A 432
D13E78	**4532K**	B 466	D6RA133	**1999**	A 432	D6RA40	**3641**	B 464	D7E1	**2064**	A 427
D13E78TE	**4532K**	B 466	D6RA137	**1998**	A 431	D6RA40	**3642**	B 462	D7E15	**2142**	A 427
D13E79	**4532K**	B 466	D6RA138	**1998**	A 431	D6RA40	**3643**	B 462	D7E16	**2064**	A 427
D13E79TE	**4532K**	B 466	D6RA141	**1998**	A 431	D6RA41	**1721**	A 431	D7E18	**2142**	A 427
D13E80	**4532K**	B 466	D6RA15	**6143**	A 61	D6RA42	**2078**	A 432	D7E19	**2336**	A 427
D13E81	**4532K**	B 466	D6RA15	**6143**	A 434	D6RA43	**2080**	A 432	D7E2	**2026**	A 427
D13E81T	**4532K**	B 466	D6RA16	**1721**	A 431	D6RA44	**2079**	A 432	D7E20	**2336**	A 427
D13E82T	**4532K**	B 466	D6RA16	**3640**	B 462	D6RA45	**1721**	A 431	D7E22	**2336**	A 427
D13E83	**4532K**	B 466	D6RA16	**3641**	B 464	D6RA48	**1863**	A 431	D7E23	**2064**	A 427
D13E86TE	**4533K**	B 466	D6RA16	**3642**	B 462	D6RA5	**1721**	A 431	D7E24	**2064**	A 427
D13E87TE	**4533K**	B 466	D6RA16	**3643**	B 462	D6RA5	**3640**	B 462	D7E27	**2336**	A 427
D13E88	**4532K**	B 466	D6RA162	**1999**	A 432	D6RA5	**3641**	B 464	D7E28	**2142**	A 427
D13E90TE	**4533K**	B 466	D6RA163	**1999**	A 432	D6RA5	**3642**	B 462	D7E29	**2299**	A 427
D13E93TE	**4533K**	B 466	D6RA167	**6183**	A 61	D6RA5	**3643**	B 462	D7E30	**2299**	A 427
D13E94TE	**4533K**	B 466	D6RA167	**6183**	A 430	D6RA50	**1937**	A 431	D7E31	**2299**	A 427
D13E95	**4532K**	B 466	D6RA168	**2259**	A 432	D6RA51	**1721**	A 431	D7E32	**2299**	A 427
D13E96TE	**4533K**	B 466	D6RA169	**1999**	A 432	D6RA511	**1998**	A 431	D7E37	**2064**	A 427
D13E98TE	**4532K**	B 466	D6RA17	**1937**	A 431	D6RA52	**1888**	A 431	D7E39	**2064**	A 427
D13HP601	**2216**	A 459	D6RA18	**1721**	A 431	D6RA53	**1998**	A 431	D7E4	**2142**	A 427
D13HP605	**1691**	A 458	D6RA18	**3640**	B 462	D6RA54	**1937**	A 431	D7E40	**6050**	A 427
D13HP607	**1691**	A 458	D6RA18	**3641**	B 464	D6RA55	**6039**	A 433	D7E41	**6050**	A 427
D13HP608	**1691**	A 458	D6RA18	**3642**	B 462	D6RA56	**1999**	A 432	D7E42	**6050**	A 427
D13HP702	**1691**	A 458	D6RA18	**3643**	B 462	D6RA57	**1721**	A 431	D7E43	**2064**	A 427
D13HP705	**1691**	A 458	D6RA180	**6183**	A 61	D6RA571	**1998**	A 431	D7E47	**2336**	A 427
D13HP709	**2167**	A 213	D6RA180	**6183**	A 430	D6RA572	**1998**	A 431	D7E5	**2064**	A 427
D15E29	**4534K**	B 466	D6RA181	**6179**	A 62	D6RA59	**1863**	A 431	D7E52	**2064**	A 427
D15E29TE	**4534K**	B 466	D6RA181	**6179**	A 439	D6RA6	**1863**	A 431	D7E6	**2142**	A 427
D15E30	**4534K**	B 466	D6RA185	**1998**	A 431	D6RA6	**3640**	B 462	D7E8	**2142**	A 427
D15E30TE	**4534K**	B 466	D6RA187	**1998**	A 431	D6RA6	**3641**	B 464	D7G11	**2378**	A 433
D6G1	**2377**	A 433	D6RA19	**1937**	A 431	D6RA6	**3642**	B 462	D7G11	**4161**	B 463
D6G3	**2377**	A 433	D6RA20	**1721**	A 431	D6RA6	**3643**	B 462	D7G15	**4214**	C 64
D6G32	**2377**	A 433	D6RA20	**3640**	B 462	D6RA60	**1937**	A 431	D7G15	**4214**	C 459
D6G33	**2377**	A 433	D6RA20	**3641**	B 464	D6RA61	**1863**	A 431	D7G15	**6038**	A 433
D6G5	**2377**	A 433	D6RA20	**3642**	B 462	D6RA62	**1999**	A 432	D7G18	**4214**	C 64
D6G98	**2377**	A 433	D6RA20	**3643**	B 462	D6RA63	**1998**	A 431	D7G18	**4214**	C 459
D6GS11	**2394**	A 439	D6RA21	**2080**	A 432	D6RA66	**1721**	A 431	D7G18	**6038**	A 433
D6GS12	**2394**	A 439	D6RA22	**1888**	A 431	D6RA661	**1998**	A 431	D7G22	**4214**	C 64
D6GS13	**2394**	A 439	D6RA23	**1721**	A 431	D6RA661	**3640**	B 462	D7G22	**4214**	C 459
D6RA	**5009K**	C 467	D6RA249	**1999**	A 432	D6RA67	**6183**	A 61	D7G22	**6038**	A 433

A = **B =** **C =**

		pag.			pag.			pag.			pag.
D7G26	**6090**	A 434	D7RS50	**6182**	A 62	D8E83	**4520K**	B 465	D9E276	**4522K**	B 465
D7G3	**6090**	A 434	D7RS50	**6182**	A 440	D8E84	**4521K**	B 465	D9E278	**4522K**	B 465
D7G4	**6180**	A 61	D8E103	**4523K**	B 465	D8E85	**4520K**	B 465	D9E28	**4520K**	B 465
D7G4	**6180**	A 429	D8E104	**4520K**	B 465	D8E86	**4520K**	B 465	D9E300	**4522K**	B 465
D7GS10	**6165**	A 63	D8E105	**4520K**	B 465	D8E87	**4520K**	B 465	D9E31	**4522K**	B 465
D7GS10	**6165**	A 440	D8E106	**4520K**	B 465	D8E88	**4520K**	B 465	D9E32	**4522K**	B 465
D7GS8	**6164**	A 63	D8E107	**4520K**	B 465	D8E95	**4520K**	B 465	D9E34	**4520K**	B 465
D7GS8	**6164**	A 440	D8E108	**4521K**	B 465	D8E96	**4520K**	B 465	D9E35	**4520K**	B 465
D7GS9	**6181**	A 63	D8E109	**4521K**	B 465	D8E97	**4520K**	B 465	D9E36	**4522K**	B 465
D7GS9	**6181**	A 441	D8E110	**4520K**	B 465	D8E98	**4520K**	B 465	D9E37	**4520K**	B 465
D7R1	**1884**	A 438	D8E111	**4520K**	B 465	D8E99	**4520K**	B 465	D9E38	**4522K**	B 465
D7R11	**1884**	A 438	D8E112	**4520K**	B 465	D8R1	**2244**	A 439	D9E39	**4522K**	B 465
D7R12	**1953**	A 438	D8E113	**4520K**	B 465	D8R27	**1953**	A 438	D9E40	**4522K**	B 465
D7R13	**1953**	A 438	D8E114	**4520K**	B 465	D8R28	**1953**	A 438	D9E41	**4520K**	B 465
D7R14	**6092**	A 439	D8E115	**4520K**	B 465	D8R29	**1953**	A 438	D9E43	**4522K**	B 465
D7R15	**1884**	A 438	D8E116	**4520K**	B 465	D8R49	**1953**	A 438	D9E44	**4522K**	B 465
D7R151	**1884**	A 438	D8E117	**4520K**	B 465	D9E100	**4522K**	B 465	D9E45	**4522K**	B 465
D7R16	**1953**	A 438	D8E118	**4521K**	B 465	D9E101	**4522K**	B 465	D9E46	**4522K**	B 465
D7R17	**2130**	A 432	D8E119	**4520K**	B 465	D9E102	**4522K**	B 465	D9E48	**4522K**	B 465
D7R18	**1953**	A 438	D8E120	**4520K**	B 465	D9E103	**4522K**	B 465	D9E49	**4522K**	B 465
D7R19	**2207**	A 438	D8E121	**4520K**	B 465	D9E104	**2083**	A 432	D9E50	**4522K**	B 465
D7R2	**1884**	A 438	D8E122	**4520K**	B 465	D9E104	**4522K**	B 465	D9E51	**4522K**	B 465
D7R20	**1953**	A 438	D8E123	**4520K**	B 465	D9E107	**4522K**	B 465	D9E52	**4522K**	B 465
D7R22	**2131**	A 438	D8E124	**4520K**	B 465	D9E108	**2066**	A 432	D9E53	**4522K**	B 465
D7R23	**2131**	A 438	D8E125	**4521K**	B 465	D9E108	**3635**	B 462	D9E54	**4522K**	B 465
D7R24	**1884**	A 438	D8E126	**4521K**	B 465	D9E108	**4522K**	B 465	D9E55	**4522K**	B 465
D7R25	**1953**	A 438	D8E129	**4520K**	B 465	D9E109	**4522K**	B 465	D9E56	**4522K**	B 465
D7R26	**1953**	A 438	D8E130	**4520K**	B 465	D9E11	**4520K**	B 465	D9E57	**4522K**	B 465
D7R27	**1953**	A 438	D8E131	**4520K**	B 465	D9E110	**4522K**	B 465	D9E61	**4522K**	B 465
D7R28	**2207**	A 438	D8E132	**4520K**	B 465	D9E111	**4522K**	B 465	D9E62	**4522K**	B 465
D7R3	**1884**	A 438	D8E133	**4520K**	B 465	D9E113	**4522K**	B 465	D9E64	**4522K**	B 465
D7R33	**1884**	A 438	D8E134	**4520K**	B 465	D9E114	**4522K**	B 465	D9E66	**4522K**	B 465
D7R34	**2244**	A 439	D8E136	**4520K**	B 465	D9E12	**4520K**	B 465	D9E68	**4522K**	B 465
D7R35	**1953**	A 438	D8E137	**4520K**	B 465	D9E123	**4522K**	B 465	D9E69	**4522K**	B 465
D7R4	**1884**	A 438	D8E139	**4520K**	B 465	D9E123	**6072**	A 434	D9E7	**4520K**	B 465
D7R40	**1953**	A 438	D8E140	**4520K**	B 465	D9E124	**4522K**	B 465	D9E70	**4522K**	B 465
D7R41	**6148**	A 62	D8E141	**4520K**	B 465	D9E125	**4522K**	B 465	D9E701	**4522K**	B 465
D7R41	**6148**	A 439	D8E142	**4520K**	B 465	D9E127	**4522K**	B 465	D9E702	**4522K**	B 465
D7R42	**2130**	A 432	D8E144	**4520K**	B 465	D9E129	**4522K**	B 465	D9E74	**4522K**	B 465
D7R43	**1953**	A 438	D8E147	**4520K**	B 465	D9E130	**4522K**	B 465	D9E75	**4522K**	B 465
D7R44	**1953**	A 438	D8E148	**4520K**	B 465	D9E131	**4522K**	B 465	D9E76	**4522K**	B 465
D7R46	**1953**	A 438	D8E151	**4520K**	B 465	D9E132	**4522K**	B 465	D9E77	**4522K**	B 465
D7R47	**1953**	A 438	D8E152	**4520K**	B 465	D9E136	**4522K**	B 465	D9E771	**4522K**	B 465
D7R48	**1953**	A 438	D8E153	**4523K**	B 465	D9E137	**4522K**	B 465	D9E772	**4522K**	B 465
D7R49	**1953**	A 438	D8E154	**4520K**	B 465	D9E138	**4522K**	B 465	D9E773	**4522K**	B 465
D7R5	**1953**	A 438	D8E155	**4523K**	B 465	D9E14	**4520K**	B 465	D9E774	**4522K**	B 465
D7R53	**2244**	A 439	D8E157	**4523K**	B 465	D9E140	**4522K**	B 465	D9E776	**4522K**	B 465
D7R64	**1884**	A 438	D8E158	**4523K**	B 465	D9E15	**4520K**	B 465	D9E78	**4522K**	B 465
D7R65	**1953**	A 438	D8E163	**4523K**	B 465	D9E16	**4521K**	B 465	D9E79	**4522K**	B 465
D7R7	**1953**	A 438	D8E164	**4523K**	B 465	D9E18	**4520K**	B 465	D9E81	**4522K**	B 465
D7R8	**1953**	A 438	D8E55	**4520K**	B 465	D9E19	**4520K**	B 465	D9E82	**4522K**	B 465
D7R9	**1953**	A 438	D8E55T	**4520K**	B 465	D9E20	**4520K**	B 465	D9E83	**4522K**	B 465
D7RP204	**2244**	A 439	D8E56	**4520K**	B 465	D9E200	**4522K**	B 465	D9E85	**4522K**	B 465
D7RS129	**2387**	A 439	D8E60	**4520K**	B 465	D9E21	**4521K**	B 465	D9E851	**4522K**	B 465
D7RS150	**6182**	A 62	D8E71	**4521K**	B 465	D9E22	**4521K**	B 465	D9E852	**4522K**	B 465
D7RS150	**6182**	A 440	D8E74	**4520K**	B 465	D9E237	**4522K**	B 465	D9E86	**4522K**	B 465
D7RS29	**2387**	A 439	D8E75	**4521K**	B 465	D9E238	**4522K**	B 465	D9E861	**4522K**	B 465
D7RS30	**2387**	A 439	D8E81	**4520K**	B 465	D9E26	**4520K**	B 465	D9E87	**4522K**	B 465
D7RS31	**2387**	A 439	D8E82	**4520K**	B 465	D9E27	**4520K**	B 465	D9E9	**4520K**	B 465

A = **B =** **C =**

			pag.
D9E92	**2078**	A	432
D9E92	**4522K**	B	465
D9E93	**2080**	A	432
D9E93	**4522K**	B	465
D9E94	**2079**	A	432
D9E94	**4522K**	B	465
D9E95	**4522K**	B	465
D9E98	**4522K**	B	465
D9R119	**1688**	A	437
D9R142	**2098**	A	438
D9R149	**1688**	A	437
D9R99	**1688**	A	437
ESW20E26	**6238**	A	61
ESW20E26	**6238**	A	430
ESW20ER121	**4215**	C	64
ESW20ER121	**4215**	C	460
ESW20ER121	**6135**	A	60
ESW20ER121	**6135**	A	426
ND049	**2078**	A	432
ND050	**2080**	A	432
ND051	**2079**	A	432
ND161	**2098**	A	438
TM000A21901	**6280**	A	45
TM000A21901	**6280**	A	383
TM000A31201	**6083**	A	375
TM000A34101	**2244**	A	439
TM000A36101	**2244**	A	439
TS10E1	**6070**	A	426
TS10E4	**6051**	A	426
TS10E5	**6051**	A	426
TS12E36	**6144**	A	60
TS12E36	**6144**	A	429
TS18E1	**4068**	B	229
TS18E1	**6163**	A	63
TS18E1	**6163**	A	440
TS18E13	**6090**	A	434
TS18E3	**4068**	B	229
TS18E3	**6091**	A	440
TS18E33	**6166**	A	61
TS18E33	**6166**	A	434
TS18E331	**6166**	A	61
TS18E331	**6166**	A	434
TS18ER20	**6174**	A	63
TS18ER20	**6174**	A	440
TS18ER22	**6174**	A	63
TS18ER22	**6174**	A	440
TS22E5	**6093**	A	434
TS22E5B	**6093**	A	434
TS8E2	**6029**	A	426
TS8E3	**6094**	A	427
TS8E4	**6094**	A	427
TS8E5	**6094**	A	427
TS8E6	**6029**	A	426

VOLVO

1328391-6	**1822**	A	243
1328391-6	**1823**	A	248

WILLIS

6114M	**0604**	A	471

YALE

9005408-49	**1669**	A	380

YANMAR

120130-77010	**1853**	A	256
121254-77011	**1853**	A	256
121370-77010	**1853**	A	256
121400-77010	**1853**	A	256
121750-77011	**1853**	A	256
124250-77012	**1853**	A	256
129400-77012	**1725**	A	247
171058-77010	**1853**	A	256
171079-77010	**1853**	A	256

A = **B =** **C =**

CORRISPONDENZA TRA LA MARCA E IL MODELLO DEL VEICOLO ED IL CODICE GHIBAUDI DELL'INNESTO

VEHICLE MAKE AND MODEL TO GHIBAUDI STARTER DRIVE CROSS REFERENCE

CORRESPONDANCE ENTRE MARQUE ET MODELE DU VEHICULE ET REFERENCE GHIBAUDI DU LANCEUR

CORRESPONDENCIA ENTRE LA MARCA Y EL MODELO DEL VEHICULO Y LA REFERENCIA GHIBAUDI

ENTSPRECHEN DEN WAGENMARKE, WAGENMODELL, UND GHIBAUDI ARTIKELNUMMER

A.E.C.

	O.E.		pag.
3D - 6M - 5U - 6U - 8U	CAV	3239	205
MANDATOR - MERCURY - MONARCH	BOSCH	3301	168
MARSHALL	BOSCH	3301	168

ABARTH

1300 (1967)	SCAGLIA	2667	420
1300 (1968)	SCAGLIA	2719	420
1500	FIAT	1126	420
2000	SCAGLIA	2729	420

ABG

ALEXANDER - PUMA - SAW - TITAN	BOSCH	1972	154
ALEXANDER - PUMA - TITAN	BOSCH	1555	148
JUMBO 140	BOSCH	3317	165
MICKY 123	BOSCH	1913	150

ACURA

ACURA	NIPPONDENSO	2003	399
ACURA	NIPPONDENSO	2003	400
EL 1.7	MITSUBA	6122	354
INTEGRA	MITSUBA	1767	354
INTEGRA	MITSUBA	1790	355
INTEGRA	NIPPONDENSO	2061	396
INTEGRA	NIPPONDENSO	2062	398
INTEGRA 1.8	NIPPONDENSO	6297	52
INTEGRA 1.8	NIPPONDENSO	2281	53
INTEGRA 1.8	NIPPONDENSO	6297	397
INTEGRA 1.8	NIPPONDENSO	2281	402
INTEGRA 1.8	NIPPONDENSO	2288	402
LEGEND 3.2 C32A2	HITACHI	6264	24
LEGEND 3.2 C32A2	HITACHI	6293	52
LEGEND 3.2 C32A2	HITACHI	6264	254
LEGEND 3.2 C32A2	HITACHI	6293	397
SLX 3.2 6VD1	HITACHI	6264	24
SLX 3.2 6VD1	HITACHI	6293	52
SLX 3.2 6VD1	HITACHI	6264	254
SLX 3.2 6VD1	HITACHI	6293	397
SLX 3.5 6VE1	HITACHI	6264	24
SLX 3.5 6VE1	HITACHI	6293	52
SLX 3.5 6VE1	HITACHI	6264	254
SLX 3.5 6VE1	HITACHI	6293	397

AEBI

TP 35 FARM	LUCAS	2907	287

AERMACCHI

15 Q.	MARELLI	1984	335

AGRIA

3800 G - 4800 K - 5700	BOSCH	2760	159
4000-SERIE 4900	BOSCH	1911	150
4000-SERIE 4900	BOSCH	2127	150
4800	BOSCH	3055	159
4900	BOSCH	1139	158
4900	BOSCH	2873	159
4900 RD92/2	ISKRA	6095	271
6900 RUGGERINI-RW270	ISKRA	1780	270
80 - 105	ISKRA	1993	270
TITAN 211 - 350 - 360 - 410	BOSCH	1972	154

AGRIFULL

100 DT - 110 DT - 140 DT - 65 DT - LM	ISKRA	2173	271
235 C - 345 C - 355 C	MARELLI	3089	325
50 - 55 - 60 - 80 - 500 - 570 F/V	ISKRA	2117	270
60 - 70 - 80 - 235 C - 345 - 355	ISKRA	1780	270
60 - 70 - 80 - 90 - 235 - 345 - 355	BOSCH	3150	153
65 DT - LM - 670 - 70 C - L DT - 80	BOSCH	3189	153
65 DT - LM - 670 - 70 C - L - DT	ISKRA	2175	271
670 - C - 70 C - CL - DT - 80 - 90 - A70	ISKRA	2173	271
68 SC	MARELLI	3088	329
80 - 105	BOSCH	1555	148
80 - 105	ISKRA	1993	270
80.66 - 80.70 - 80.76 - 80.DTF - 80.F	ISKRA	2050	270
80.70 C - F - DTF - A70 LM	ISKRA	2175	271
A 70LM	ISKRA	2050	270
A35	BOSCH	1594	113
DERBY - GRISO - JOLLY - PONY - RODEO	MARELLI	3023	328

AHLMANN

A 69 - AF 10 - AS 7	BOSCH	1555	148
A 69 - AF 10 - AS 7	BOSCH	2856	151
AF 13 - AF 16 - AF 20 - AK 25	BOSCH	2235	168

AIFO

8031 - 8041 - 8045 - 8060 - 8061 - 8065	ISKRA	2173	271
8031 - 8041 - 8060 - 8061 - 8065	ISKRA	2175	271
8031- 8041 - 8045 - 8060 - 8065	ISKRA	2050	270
8141 - 8360 - 8361	ISKRA	2173	271
8360 - 8361	ISKRA	2155	271
CO 3 130 I - CO 3 I - CO 3 I VAR - CP 3	BOSCH	2856	151
M 32S - M 42S - M 52S	BOSCH	3317	165

ALBIN

AD 21	BOSCH	1648	138

ALBION

CD 21/23 - RE 33 - RE 36 - VK 41 - VT 19	CAV	3280	202
SIMMS	SIMMS	3202	423
VK 43 - VK 45	CAV	3244	205

ALFA ROMEO

145 - 146 - 147 - 156 1.9 JTD	MITSUBISHI	6115	375
145 1.6 - 1.7 16V	BOSCH	1887	109
145 - 146 1.4-1.6-1.8 16V	MARELLI	4210	339
145 - 146 1.4-1.6-1.8 16V	MARELLI	4209	340
145 - 146 1.4-1.6-1.8 16V	MARELLI	4209	341
145 - 146 2.0 16V	MARELLI	4210	339
145 - 146 2.0 16V	MARELLI	4209	340
145 - 146 2.0 16V	MARELLI	4209	341
145 - 146 TD - JTD - 147 - 156 1.9 JTD	BOSCH	2149	123

	O.E.		pag.
145 1.3	BOSCH	3190	112
145 1.4-1.6-1.8 16V	MARELLI	2027	314
145 2.0 16V	MARELLI	2027	314
145/146 1.4 i.e 16V T.S.	MARELLI	6124	34
145/146 1.4 i.e 16V T.S.	MARELLI	6124	315
145/146 1.9 TURBO DIESEL	MARELLI	1596	324
146 1.6	BOSCH	1887	109
146 1.4-1.6-1.8 16V	MARELLI	2027	314
146 2.0 16V	MARELLI	2027	314
147 - 156 1.6 16V - 1.8 16V - 2.0 16V	BOSCH	2267	106
147 - 156 1.6 16V - 1.8 16V - 2.0 16V	BOSCH	2268	174
147 - 156 1.6 16V - 1.8 16V - 2.0 16V	BOSCH	2268	175
147 - 159 1.9 JTDM	MITSUBISHI	6115	375
147 - GT 1.9 JTD 16V	BOSCH	2122	130
155	BOSCH	3190	112
155 1.9 TURBO DIESEL	MARELLI	1596	324
155 2.0 16V	MARELLI	2027	314
155 2.0 16V	MARELLI	4210	339
155 2.0 16V	MARELLI	4209	340
155 2.0 16V	MARELLI	4209	341
155 TURBO I 16V Q4	MARELLI	1747	314
156 2.4 TD	MARELLI	2054	317
156 1.9 JTD	BOSCH	2269	173
156 1.9 JTD	MARELLI	2153	315
156 1.9 JTD	MARELLI	4210	339
156 1.9 JTD	MARELLI	4209	340
156 1.9 JTD	MARELLI	4209	341
156 1.9 JTD - 2.4 JTD	BOSCH	2122	130
156 2.4 TD	MARELLI	2178	339
156 2.5 V6 24V - SPIDER 3.0 V6 24V - GTV	BOSCH	3190	112
159 - BRERA 2.4 JTDM	BOSCH	2122	130
159 1.9 JTDM 16V	BOSCH	2149	123
159 2.4 JTDM 20V	MITSUBISHI	6243	44
159 2.4 JTDM 20V	MITSUBISHI	6243	379
159 2.4 JTDM Q4	MITSUBISHI	6243	44
159 2.4 JTDM Q4	MITSUBISHI	6243	379
159 2.4 JTDM Q-Tronic	MITSUBISHI	6243	44
159 2.4 JTDM Q-Tronic	MITSUBISHI	6243	379
159 3.2 JTS	MITSUBISHI	6285	42
159 3.2 JTS	MITSUBISHI	6285	376
159 3.2 JTS Q4	MITSUBISHI	6285	42
159 3.2 JTS Q4	MITSUBISHI	6285	376
164	BOSCH	3190	112
164 2.0	BOSCH	1554	111
166 2.0 T.Spark	MARELLI	6124	34
166 2.0 T.Spark	MARELLI	6124	315
166 2.4 JTD	BOSCH	2122	130
1900 (1955)	MARELLI	0166	335
2000 - ALFETTA 1.6 - 1.8	PARIS RHONE	2814	444
2000 - ALFASUD - ARNA	BOSCH	2921	139
2500	MARELLI	0120	335
2600	BOSCH	2407	162
2600	MARELLI	2569	331
30 AR8 - 32 AR8 - 35 AR8 - 40 AR8	BOSCH	2936	152
30 AR8 - 32 AR8 - 35 AR8 - 40 AR8	BOSCH	3039	153
30 AR8 - 32 AR8 - 35 AR8 - 40 AR8	MARELLI	1573	326
30 AR8 - 32 AR8 - 35 AR8 - 40 AR8	MARELLI	3090	326
30 AR8 - 32 AR8 - 35 AR8 - 40 AR8	MARELLI	3040	327
30 AR8 - 32 AR8 - 35 AR8 - 40 AR8	MARELLI	1574	328
30 AR8 - 32 AR8 - 35 AR8 - 40 AR8	MARELLI	2031	330
33	BOSCH	3190	112
33	BOSCH	2921	139
33 - ALFASUD - ALFETTA - GIULIETTA	MARELLI	3051	318
33 1.7	BOSCH	1887	109
33 1.8 TD - 75 2.0 TD - 155 - 164 2.5 TD	BOSCH	1641	114
75	BOSCH	3190	112
75	BOSCH	2921	139
75	MARELLI	3051	318
800 - 900 - 1000	BOSCH	0034	168
800 - 900 - 1000	BOSCH	0034	337
90	BOSCH	3190	112
90	BOSCH	2921	139
ALFA 6 TD - ALFETTA 2.0 TD	BOSCH	3150	153
ALFASUD	BENDIX	2750	443
ALFASUD - ALFETTA 1.8 - GIULIA SUPER	BOSCH	2809	142
ALFETTA 2.0 TD	BOSCH	2444	161
ALFETTA 2.4 TD - GIULIETTA 2.0 TD	BOSCH	1641	114
AR 8	LUCAS	1770	286
BANCO PROVA	MARELLI	2063	329
BRERA 2.4 JTDM 20V	MITSUBISHI	6243	44
BRERA 2.4 JTDM 20V	MITSUBISHI	6243	379
BRERA 3.2 JTS	MITSUBISHI	6285	42
BRERA 3.2 JTS	MITSUBISHI	6285	376
DAUPHINE	BOSCH	2399	160

	O.E.		pag.
DAUPHINE	MARELLI	2385	330
GIULIA - 1750	BOSCH	2431	163
GIULIA - 1750	PARIS RHONE	2813	443
GIULIA 1.3 - 1.6	MARELLI	2496	331
GIULIA DIESEL	BOSCH	2848	151
GIULIA DIESEL	BOSCH	2977	152
GIULIA SUPER - ALFETTA - GIULIETTA	BOSCH	2921	139
GIULIETTA (1955-61)	LUCAS	0197	300
GIULIETTA (1955-63)	MARELLI	0096	330
GIULIETTA (1962-63)	LUCAS	2400	300
GIULIETTA 1.4 - TB START & STOP	BOSCH	6255	6
GIULIETTA 1.4 - TB START & STOP	BOSCH	6255	125
GIULIETTA 1.4 - TB START & STOP	BOSCH	6069	125
GIULIETTA 1.4 - TB START & STOP	BOSCH	6123	179
GIULIETTA 1.6 JTDM START & STOP	BOSCH	6256	6
GIULIETTA 1.6 JTDM START & STOP	BOSCH	6256	126
GT 1.9 JTD	BOSCH	2149	123
GT 1.9 JTD	MITSUBISHI	6115	375
GT JUNIOR - SPIDER - GTV - F 12	BOSCH	2921	139
GTV - SPIDER 2.0 T.SPARK 16V	MARELLI	6124	34
GTV - SPIDER 2.0 T.SPARK 16V	MARELLI	6124	315
MITO 0.9 START & STOP	BOSCH	6255	6
MITO 0.9 START & STOP	BOSCH	6255	125
MITO 1.3 JTDM START & STOP	BOSCH	6255	6
MITO 1.3 JTDM START & STOP	BOSCH	6255	125
MITO 1.4 TB START & STOP	BOSCH	6069	125
MITO 1.4 TB START & STOP	BOSCH	6123	179
MITO 1.6 JTDM	MITSUBISHI	6115	375
MITO 1.6 JTDM START & STOP	BOSCH	6256	6
MITO 1.6 JTDM START & STOP	BOSCH	6256	126
MONTREAL	BOSCH	2443	163
SPIDER 3.2 JTS	MITSUBISHI	6285	42
SPIDER 3.2 JTS	MITSUBISHI	6285	376
SPIDER 3.2 JTS Q4	MITSUBISHI	6285	42
SPIDER 3.2 JTS Q4	MITSUBISHI	6285	376

ALLIS CHALMERS

CARRELLI ELEVATORI	DELCO REMY	1839	210
COMBINE DIESEL	CAV	3234	201
COMBINE DIESEL	CAV	3234	228
CRAWLER HD-41 VT 1710	DELCO REMY	2217	213
ED 40	LUCAS	3222	284
ED 40 TRACTOR	LUCAS	2015	286
ED 40 TRACTOR	LUCAS	3004	287
ED 40 TRACTOR	LUCAS	2678	294
POWER UNIT 10000 - 11000 - 3400 - 3500	DELCO REMY	2217	213
TL 16 - 645 DIESEL	CAV	3244	205
TL 30	BOSCH	3305	168
TL 30	BOSCH	3305	205
Tractor 9150 - 9630 - 9650 6-374 Deutz diesel	DELCO REMY	6110	210
TRATTORI	NIPPONDENSO	1731	54
TRATTORI	NIPPONDENSO	1731	406

ALSTHOM

2 R AGROM	PARIS RHONE	2574	448
4 R - 6 R - 8 R AGROM	PARIS RHONE	2670	455

AMERICAN MOT.CO.

ALLIANCE - ENCORE	BOSCH	3190	112
ALLIANCE - ENCORE	PARIS RHONE	1638	437

ARMAX

BATIGNOLLES 234	BENDIX	1715	448

ARONA

AD 178M - AD 182M - AD 185M	BOSCH	2849	163
AD 190M - AD 195M - AD 290M	BOSCH	3094	143
AD 195 M	BOSCH	1649	139
AD 295 - 395 - 4100M - 495M - 952PM	ISKRA	1780	270
AD 295 - 395 - 495 - 952 - 953 - 954	BOSCH	3150	153
AD 295 - 395 - 495 - 952 - 953 - 954	BOSCH	2444	161
AD 953 - 954PM	ISKRA	1780	270
CA 10 - CVA 10	BOSCH	1133	158
HA 30 - HA 50 - HA 60	BOSCH	1030	168

	O.E.		pag.
HA 30 - HA 50 - HA 60	BOSCH	1030	337

ASA

1000	MARELLI	0096	330

ASEA

GMD 25 - 30 - 40 - 50 - 54	LUCAS	2907	287
GMD 30 - 40 - 50 - 54	LUCAS	3185	287
GTD 40	LUCAS	2696	284
GTD 40	LUCAS	2732	285
GTD 40	LUCAS	2852	288

ASTRA

BM 201 - 44D12R	ISKRA	2155	271
BM 20M - N - 21E - 25 - 304 - 305	BOSCH	3332	166
BM 64.26 - 64.30 - 64.36	BOSCH	3332	166
BM 66.30 - 66.36 TURBO - 64.42 TURBO	BOSCH	3332	166

ATKINSON

200 - 205 DIESEL	CAV	3325	206

ATLAS COPCO

GENER. SET QAS 100 Perk. 1004C-44TA G2; 100 K	ISKRA	6235	26
GENER. SET QAS 100 Perk. 1004C-44TA G2; 100 K	ISKRA	6235	265
GENER. SET QAS 60 Perk. 1104C-44TA G2 ;61 KW	ISKRA	6235	26
GENER. SET QAS 60 Perk. 1104C-44TA G2 ;61 KW	ISKRA	6235	265
GENER. SET QAS 80 Perk. 1104C-44TA G2 ;80 KW	ISKRA	6235	26
GENER. SET QAS 80 Perk. 1104C-44TA G2 ;80 KW	ISKRA	6235	265
PR 700	BOSCH	2121	167
Various Models	MAGNETON	6205	33
Various Models	MAGNETON	6205	309
XAS 175 - XAS 96-4045D	VALEO	6092	439
XMAS355 97	DELCO REMY	6003	212

ATLAS WEYHAUSEN

AR 50 - AR 51	BOSCH	2847	151

AUDI

1.9 TDI - quattro - 2.5 TDI - quattro	VALEO	6181	63
1.9 TDI - quattro - 2.5 TDI - quattro	VALEO	6181	441
100 2.2 (5 CYL)	MARELLI	1772	314
100 2.8 (6 CYL)	MARELLI	1772	314
100 2.0 D - TD - 100 2.5 TD - 5000 TD	BOSCH	3199	115
100 5 DIESEL - 100 5 TD	BOSCH	1546	146
1000 SP - F 102	BOSCH	2407	162
50	PARIS RHONE	3207	429
50 - 80 - 100	BOSCH	2843	142
50 - 80 - 100 - AVANT 5	MARELLI	3099	319
60 - 72 - 90 - 100 1.8 - 100 1.9	BOSCH	2443	163
80	BOSCH	2974	145
80 - 100 - 200 - AVANT 5	PARIS RHONE	1526	428
80 - 100 1.8 - 1.9 - 2.0 - 200 - QUATTRO	BOSCH	2921	139
80 - 80 QUATTRO - 90 - 100 - 200 - COUPE	BOSCH	3190	112
80 1.6 D	BOSCH	1962	118
80 1.6 D - 80 1.6 TD - 4000 TD	BOSCH	3172	108
80 1.6 D - TD - 90 1.6 TD	BOSCH	3190	112
80 1.9 D - TD	BOSCH	3190	112
80 1.9 TD	BOSCH	1894	114
80 2.0 16V	BOSCH	1887	109
A 3 1.9 TDI	BOSCH	2006	135
A1 1.2 TFSI - 1.4 TFSI START & STOP	BOSCH	6248	1
A1 1.2 TFSI - 1.4 TFSI START & STOP	BOSCH	6248	106
A1 1.6 TDI	BOSCH	6196	9
A1 1.6 TDI	BOSCH	6196	134
A1 1.6 TDI - 2.0 TDI START & STOP	BOSCH	6248	1
A1 1.6 TDI - 2.0 TDI START & STOP	BOSCH	6248	106
A1 1.6 TDI START & STOP	VALEO	6135	60
A1 1.6 TDI START & STOP	VALEO	4215	64
A1 1.6 TDI START & STOP	VALEO	6135	426
A1 1.6 TDI START & STOP	VALEO	4215	460
A2 1.4 FSI- A3 1.8 - 1.8T - 1.8T QUATTRO	BOSCH	2109	133
A2 1.4 TDI	VALEO	2387	439
A2 1.4 TDI - A3 1.9 TDI	BOSCH	1991	135
A3 - TT - 2.0 TDI - 3.2 V6 Quattro	VALEO	6165	63
A3 - TT - 2.0 TDI - 3.2 V6 Quattro	VALEO	6091	440
A3 - TT - 2.0 TDI - 3.2 V6 Quattro	VALEO	6165	440
A3 1.2 TFSI - 1.4 TFSI START & STOP	BOSCH	6248	1
A3 1.2 TFSI - 1.4 TFSI START & STOP	BOSCH	6248	106
A3 1.6 - 1.6 FSI - 2.0 FSI	BOSCH	2351	132
A3 1.6 - 1.6 FSI - 2.0 FSI	BOSCH	2357	132
A3 1.6 - 1.8 - 1.8 T - QUATTRO	BOSCH	1617	118
A3 1.6 - 1.8 - 1.8T - 1.8 T QUATTRO	BOSCH	2104	177
A3 1.6 - 1.8 - 1.8T - 1.9TDI - QUATTRO	BOSCH	2108	134
A3 1.6 - 1.8 - 18T - QUATTRO	BOSCH	1886	117
A3 1.6 - S3 quattro	VALEO	2387	439
A3 1.6 FSI - 2.0 FSI	VALEO	2394	439
A3 1.6 TDI	VALEO	6174	63
A3 1.6 TDI	VALEO	6174	440
A3 1.6 TDI - 2.0 TDI START & STOP	BOSCH	6248	1
A3 1.6 TDI - 2.0 TDI START & STOP	BOSCH	6248	106
A3 1.6 TDI START & STOP	VALEO	6135	60
A3 1.6 TDI START & STOP	VALEO	4215	64
A3 1.6 TDI START & STOP	VALEO	6135	426
A3 1.6 TDI START & STOP	VALEO	4215	460
A3 1.8 T - quattro	VALEO	6182	62
A3 1.8 T - quattro	VALEO	6182	440
A3 1.9 TDI	BOSCH	2323	179
A3 1.9 TDI - 2.0 TDI - 3.2 V6 quattro	BOSCH	6155	9
A3 1.9 TDI - 2.0 TDI - 3.2 V6 quattro	BOSCH	2356	134
A3 1.9 TDI - 2.0 TDI - 3.2 V6 quattro	BOSCH	6155	134
A3 1.9TDI - quattro	VALEO	2387	439
A3 2.0 FSI - 1.9TDI - 2.0 TDI	VALEO	6164	63
A3 2.0 FSI - 1.9TDI - 2.0 TDI	VALEO	6163	63
A3 2.0 FSI - 1.9TDI - 2.0 TDI	VALEO	6164	440
A3 2.0 FSI - 1.9TDI - 2.0 TDI	VALEO	6163	440
A3 S3 quattro	VALEO	6182	62
A3 S3 quattro	VALEO	6182	440
A4 1.8 T QUATTRO - 2.0 - 2.0 16V	BOSCH	2185	177
A4 - A6 - 2.5 24V TDI - QUATTRO	BOSCH	2296	131
A4 - A6 - 2.7 - 3.0 TDI - ALL ROAD - QUATTRO	BOSCH	2296	131
A4 - A6 1.9 TDI - 2.0 TDI - QUATTRO	BOSCH	2347	133
A4 1.6 - 1.8 - 1.8 QUATTRO - 1.8 T	BOSCH	2185	177
A4 1.6 - 1.8 - 1.8 QUATTRO - 1.8 TURBO	BOSCH	1989	122
A4 1.6 - 1.8 - 1.8 TURBO	BOSCH	1989	122
A4 1.6 - 1.8T - 2.0 - 2.0 FSI - TFSI - Quattro	BOSCH	2266	106
A4 1.8T - 2.4 - 3.0 - Quattro	VALEO	6181	63
A4 1.8T - 2.4 - 3.0 - Quattro	VALEO	6181	441
A4 1.9 TDI	BOSCH	3190	112
A4 1.9 TDI	BOSCH	1989	122
A4 2.0 16V QUATTRO	BOSCH	2185	177
A4 2.0 TDI - QUATTRO	BOSCH	1989	122
A4 3.2 FSI - Quattro	BOSCH	6239	2
A4 3.2 FSI - Quattro	BOSCH	6239	107
A6 1.8 - 2.0 - 2.0 16V	BOSCH	1989	122
A6 1.9 TDI	BOSCH	3190	112
A6 1.9 TDI	VALEO	6181	63
A6 1.9 TDI	VALEO	6181	441
A6 2.0 - 2.0 16V	BOSCH	1989	122
A6 2.0 TDI - QUATTRO	BOSCH	1989	122
A6 2.0 TFSI - 3.0 - Quattro	BOSCH	2266	106
A6 2.4 - 2.8	BOSCH	1989	122
A6 2.4 - quattro	BOSCH	6239	2
A6 2.4 - quattro	BOSCH	6239	107
A6 2.8 FSI - quattro	BOSCH	6239	2
A6 2.8 FSI - quattro	BOSCH	6239	107
A6 3.0 TFSI quattro	BOSCH	6239	2
A6 3.0 TFSI quattro	BOSCH	6239	107
A6 3.2 TFSI - quattro	BOSCH	6239	2
A6 3.2 TFSI - quattro	BOSCH	6239	107
A6 Allroad 3.0 TFSI quattro	BOSCH	6239	2
A6 Allroad 3.0 TFSI quattro	BOSCH	6239	107
A6 Allroad 3.2 TFSI quattro	BOSCH	6239	2
A6 Allroad 3.2 TFSI quattro	BOSCH	6239	107
A6 RS6 quattro	BOSCH	6142	5
A6 RS6 quattro	BOSCH	6142	124
A6 S6 quattro	BOSCH	6142	5
A6 S6 quattro	BOSCH	6142	124
A8 2.8 FSI	BOSCH	6239	2
A8 2.8 FSI	BOSCH	6239	107
A8 3.2 FSI	BOSCH	6239	2
A8 3.2 FSI	BOSCH	6239	107
A8 3.2 FSI quattro	BOSCH	6239	2
A8 3.2 FSI quattro	BOSCH	6239	107
A8 6.0 W12 quattro	BOSCH	6142	5

	O.E.		pag.
A8 6.0 W12 quattro	BOSCH	6142	124
CABRIOLET 1.9 TDI	BOSCH	3190	112
F 11 - F 12	BOSCH	2439	160
MUNGA I - MUNGA II	BOSCH	2626	160
Q7 3.0 TDI - QUATTRO	BOSCH	6170	8
Q7 3.0 TDI - QUATTRO	BOSCH	6170	133
QUATTRO 2.2 TURBO - 2.3 TURBO	BOSCH	3190	112
R8 4.2 - 5.2 FSI quattro - Spyder 5.2 - TT 1.8T	BOSCH	2109	133
Ro 80	BOSCH	1932	143
S3 - TT 2.0 TFSI - 2.5 TFSI - quattro	BOSCH	2351	132
S3 QUATTRO - TT COUPE" 1.8 T QUATTRO	BOSCH	2189	133
S3 QUATTRO - TT COUPE" 1.8 T QUATTRO	BOSCH	2328	178
S3 QUATTRO - TT COUPE" 1.8 T QUATTRO	BOSCH	2328	179
TT 1.8 T - 3.2 V6 quattro	BOSCH	6155	9
TT 1.8 T - 3.2 V6 quattro	BOSCH	6155	134
TT 1.8 T - quattro	VALEO	6182	62
TT 1.8 T - quattro	VALEO	6163	63
TT 1.8 T - quattro	VALEO	6164	63
TT 1.8 T - quattro	VALEO	6163	440
TT 1.8 T - quattro	VALEO	6164	440
TT 1.8 T - quattro	VALEO	6182	440
TT 3.2 VR6 quattro	VALEO	6182	62
TT 3.2 VR6 quattro	VALEO	6182	440

AUSA

1500 DA	BOSCH	0133	157

AUSTIN

1800	FEMSA	1592	223
1800	LUCAS	3065	299
1800 - ALLEGRO - MAXI - METRO	LUCAS	2887	281
2 - 3 - 4 TON. SERIES IV	LUCAS	2678	294
2.3 TON - 5 TON - 7 TON	CAV	3235	205
5 - 7 - 12 - 15 - 18 TON	CAV	3265	201
5 - 8 - 12 - 15 - 18 TON	CAV	3234	201
5 - 8 - 12 - 15 - 18 TON	CAV	3234	228
HIR CAR FL2 - GIPSY - 350 EA	LUCAS	2677	294
HIRE CAR FL2 - TAXI FX4	LUCAS	2792	289
HIRE CAR FL2 - TAXI FX4	LUCAS	2930	291
MAESTRO 1.3-1.6,MONTEGO 1.3-1.6	LUCAS	1605	279
MAESTRO 2.0	LUCAS	1769	274
MAESTRO 2.0 - MONTEGO 2.0	LUCAS	1586	280
METRO - MINI MAYFAIR	LUCAS	1577	274

AUTOBIANCHI

A 111- PRIMULA 65 C	MARELLI	2730	318
A 112	ISKRA	1536	267
A 112	MARELLI	2730	318
A 112	MARELLI	3120	318
A 112	MARELLI	2763	321
BIANCHINA	MARELLI	2499	320
BIANCHINA - 500 GIARDINIERA	MARELLI	2829	318
PRIMULA	MARELLI	2500	323
Y 1.3 IE GT	MARELLI	1631	313
Y 10 FIRE	MARELLI	1568	312
Y 10 FIRE - 1.1 I.E. - 4WD - SELETRONIC	MARELLI	1929	311
Y 10 FIRE - 4WD - TOURING - TURBO - GTie	ELMOT	2171	320
Y 10 FIRE - Y 10 4WD - 1.1 IE - SELEC	MARELLI	1660	313
Y 10 TOURING - Y 10 TURBO	MARELLI	3120	318
Y10 FIRE	VALEO	1863	431

AUTOSAN

H6 - H9	PAL	6057	415

AVELING BARFORD

GA3 - GAY - GAZ	LUCAS	2015	286
GA3 - GAY - GAZ	LUCAS	3004	287
GAY - GAZ - GA3	LUCAS	3222	284
GC4 - GD4 - GN - PM20 - PR15 - PTR Rullo compres	ISKRA	6047	264
GC4 - GD4 - PM2 - PR15 - SY4 - SY7 - TR3	LUCAS	2852	288
LR2 - SR2 - GA3 - GAY - GAX	LUCAS	2932	287
PM1 - PM2	LUCAS	3185	287
TR - VP - VS - VSA - VXC011 Rullo compres.	ISKRA	6047	264

	O.E.		pag.

AVIA

1000	FEMSA	3114	222
1250	BOSCH	1644	121
1500	FEMSA	2825	227
2500	BOSCH	2869	151
4006 MT - 8000 MT	BOSCH	2868	151
A-21 - A-31 - A-60 - A-75 3.5	MAGNETON	6206	33
A-21 - A-31 - A-60 - A-75 3.5	MAGNETON	6206	309

BALKANCAR

BCK RECORD 2	LUCAS	1935	290
DT 1518 - DV 1763 - DV 1773.3	LUCAS	2791	284
DT 1518 - DV 1763 - DV 1773.3	LUCAS	2907	287
DT 1518 - DV 1773.3	LUCAS	3185	287
DT 1518 - DV 1773-3	LUCAS	2932	287
DV 1706.1	LUCAS	1539	293
DV 1783	LUCAS	2852	288

BAMFORD

JCB 805 - 806 - 806B - 807 - 807B - 808	LUCAS	2852	288
JCB SERIES	LUCAS	2831	288

BARBER GREEN

SA 141 - SB 131 - SB 140	LUCAS	2831	288
SA 35 - 41 - SB 30 - 110 - 111 - 873	LUCAS	2791	284
SA 35 - 41 - SB 30 - 110 - 111 - 873	LUCAS	2907	287
SA 35 - SA 41 - SA 141 - SB 30 - SB131	LUCAS	2852	288
SA141 - SB131 - SB140 - SB30 Asfaltatrice	ISKRA	6047	264
SB 111 - SB 131- SB 170 4.0	MAGNETON	6206	33
SB 111 - SB 131- SB 170 4.0	MAGNETON	6206	309
Various Models	MAGNETON	6205	33
Various Models	MAGNETON	6205	309

BARREIROS

26.26 BS - 42.38 RB - 64.34 - 82.35 BS	BOSCH	3339	166
42/16 - 42/17 - 42/20	BOSCH	1582	148
SIMCA 1200 - SIMCA 1200 ESPECIAL	AUTOBAT	2818	161

BAUDOUIN

DF 12	BOSCH	3346	166
DF4 - DF6	BOSCH	1516	147

BAUTZ

AL180 - 300S - 300T - 350 - T600	BOSCH	0139	157
COMMODORE - T600	ISKRA	1780	270
T 600	BOSCH	2760	159
T 600S	BOSCH	0133	157
TITAN 1300	BOSCH	1673	149

BEDFORD

"M" TYPE TRUCK	CAV	3276	204
1600 - 2000	LUCAS	2787	297
5000 Power Swivel 4.0	MAGNETON	6206	33
5000 Power Swivel 4.0	MAGNETON	6206	309
6000 Tippers 4.0	MAGNETON	6206	33
6000 Tippers 4.0	MAGNETON	6206	309
7000 Tippers 4.0	MAGNETON	6206	33
7000 Tippers 4.0	MAGNETON	6206	309
9000 Tippers 4.0	MAGNETON	6206	33
9000 Tippers 4.0	MAGNETON	6206	309
CA - CF	LUCAS	2794	285
CA - CF	LUCAS	3171	288
CA - CF	LUCAS	1539	293
CA 1.6 - 2.0 - CF 1.6 - 2.0	LUCAS	3068	282
CA 1.8 - 2.3 - CF 1.8 - 2.3 - CHEVANNE	LUCAS	2887	281
CF	BOSCH	1594	113
CF	DELCO REMY	1580	209

	O.E.		pag.
CF VAN	LUCAS	2789	301
CF VAN MK II (PERKINS 4.108 ENG.)	LUCAS	2859	284
HDC 12/13 Road Roller 4.0	MAGNETON	6206	33
HDC 12/13 Road Roller 4.0	MAGNETON	6206	309
HDC 14/15 Road Roller 4.0	MAGNETON	6206	33
HDC 14/15 Road Roller 4.0	MAGNETON	6206	309
KM - TK - VAL - VAM	BOSCH	3301	168
MIDI	NIPPONDENSO	1849	408
RASCAL	NIPPONDENSO	1802	408
SB - SP - TJ - TK - VAS	LUCAS	2888	290
SP - SB - TJ - TK - TL - VAS	LUCAS	3091	292
SX 5000 4.0	MAGNETON	6206	33
SX 5000 4.0	MAGNETON	6206	309
SX 6000 4.0	MAGNETON	6206	33
SX 6000 4.0	MAGNETON	6206	309
TC - TD TRACTOR DIESEL	CAV	3235	205
TD 200 - 220 - 300 - 330	CAV	3265	201
TJ - TK SERIES - " S " TYPE COOCH	CAV	3234	201
TJ - TK SERIES - " S " TYPE COOCH	CAV	3234	228
TJ - TK - TL	LUCAS	2014	291
TJ - TK - TL SERIES	LUCAS	2930	291

BELARUS

JUMZ 6KL - 6KM - D-65 TRACTORS	MAGNETON	6203	33
JUMZ 6KL - 6KM - D-65 TRACTORS	MAGNETON	6203	308
MTZ 50 - MTZ 52	U.R.S.S.	1613	104
MTZ 50 - MTZ 52	U.R.S.S.	2845	104
MTZ 80 - MTZ 100 - MTZ 142 - MTZ 145	MAGNETON	6202	33
MTZ 80 - MTZ 100 - MTZ 142 - MTZ 145	MAGNETON	6202	308
Various Models	MAGNETON	6202	33
Various Models	MAGNETON	6202	308

BENELLI

350 - 354 - 504 - 654 - 750 SEI -900 SEI	BOSCH	2876	145
TORNADO 650	BOSCH	2882	145

BENFRA

10 - 9.11	ISKRA	2155	271

BENTLEY

CONTINENTAL Cabriolet 6.0 CS ISR	BOSCH	6142	5
CONTINENTAL Cabriolet 6.0 CS ISR	BOSCH	6142	124
CONTINENTAL Coupé 6.0	BOSCH	6142	5
CONTINENTAL Coupé 6.0	BOSCH	6142	124
CONTINENTAL FLYING SPUR 6.0	BOSCH	6142	5
CONTINENTAL FLYING SPUR 6.0	BOSCH	6142	124
FLYING SPUR 6.0	BOSCH	6142	5
FLYING SPUR 6.0	BOSCH	6142	124

BERGERAT-MONNOV.

D 330 - D 333 - D 343	BOSCH	3348	166

BERLIET

440K - 450K - 480K Perkins-4,236	ISKRA	6151	27
440K - 450K - 480K Perkins-4,236	ISKRA	6151	266
500K - 530K - 550K - 560K Perkins-4,236	ISKRA	6151	27
500K - 530K - 550K - 560K Perkins-4,236	ISKRA	6151	266
610 KG - 750 GL	LUCAS	2791	284
750 GL	LUCAS	2013	286
GLC 4 - GLC 5	LUCAS	2756	285
GLC 4 - GLC 5 - 560 GK - 610 GK - 750 GL	LUCAS	2831	288
GR 320 - TR 320 - TRH 320	BOSCH	3315	165

BERNA

4 VF - 4 UM	BOSCH	0030	167
4 VF - 4 UM	BOSCH	0030	228
4 VF - 4 UM	BOSCH	0030	336

BERNARD MOTEURS

W 31	PARIS RHONE	2601	453
W 32 - W 42	PARIS RHONE	3021	451
W 34	PARIS RHONE	2604	449

BIZON

MACCHINE AGRICOLE	PAL	6057	415

BMW

116d - 118d - 120d - 123d	VALEO	6251	5
116d - 118d - 120d - 123d	VALEO	6251	125
116d - 118d - 120d - 123d START & STOP	BOSCH	6132	7
116d - 118d - 120d - 123d START & STOP	BOSCH	6134	11
116d - 118d - 120d - 123d START & STOP	BOSCH	6132	129
116d - 118d - 120d - 123d START & STOP	BOSCH	6134	175
116i - 118i - 120i - 318i - 320i - si	BOSCH	2267	106
116i (1.6)-(2.0) -118i (2.0) - 120i - 130i - 135i	BOSCH	6089	107
118d - 120d	VALEO	6180	61
118d - 120d	VALEO	6180	429
118d - 120d - 320d - 325d - 330d - 335d	BOSCH	2149	123
125i - 135i	BOSCH	6144	60
125i - 135i	BOSCH	6144	429
1500 - 1502 - 1600 - 1602 - 1800 - 1802	BOSCH	2407	162
2000 - 2002 - 2500 - 2800 - 3000	BOSCH	2407	162
2600 - 3200	BOSCH	2427	155
315 - 316 - 318 - 320 - 518 - 525 - 528	BOSCH	3195	140
316 - 318 - 320iS -518 - 520 - 525	BOSCH	1751	111
316 - 318 - 320 - 323 - 520 - 525	MARELLI	2027	314
316 - 318 - 320 - 323 - 520 - 525	MARELLI	4210	339
316 - 318 - 320 - 323 - 520 - 525	MARELLI	4209	340
316 - 318 - 320 - 323 - 520 - 525	MARELLI	4209	341
316 - 318 - 320 - 518 - 520 - 525 - 528	BOSCH	2407	162
316d - 318d - 320d - 330d - xDrive	VALEO	6251	5
316d - 318d - 320d - 330d - xDrive	VALEO	6251	125
316d - 318d - 320d - xDrive - 330d START & STOP	BOSCH	6132	7
316d - 318d - 320d - xDrive - 330d START & STOP	BOSCH	6134	11
316d - 318d - 320d - xDrive - 330d START & STOP	BOSCH	6132	129
316d - 318d - 320d - xDrive - 330d START & STOP	BOSCH	6134	175
316i - 318i - 318is - 320i - 323i 2.5 - 328i	NIPPONDENSO	2379	411
316i - 318i - 318iS 1.8 - 318iS 1.9	BOSCH	2149	123
316i - 318i - 318iS 1.8 - 318iS 1.9	BOSCH	2269	173
316i - 318i - 518i - 520i - 525i - 525iX	BOSCH	2316	178
316i - 318i (2.0) - 320i - 323i (2.5) - 325i	BOSCH	6089	107
318 TDS 1.8	BOSCH	2132	115
318d - 320d	VALEO	6180	61
318d - 320d	VALEO	6180	429
320 - 323 - 325 - 520	MARELLI	2090	312
320 - 323 JN. - 520 - 523 JN. - 528	BOSCH	2921	139
320 - 323 JNI.- 520 - 525 - 528	MARELLI	3168	323
320 TDS I.D. - X3 - X5 3.0	MARELLI	2153	315
320 TDS I.D. - X3 - X5 3.0	MARELLI	4210	339
320 TDS I.D. - X3 - X5 3.0	MARELLI	4209	340
320 TDS I.D. - X3 - X5 3.0	MARELLI	4209	341
320i - 325i	BOSCH	2269	173
320i - 325i - 330i - X5 3.0i	BOSCH	2149	123
324 D - 524 D	MARELLI	1960	314
324 D - TD - 524 D - TD - 750 I- 850 I	BOSCH	1594	113
325 2.5 TD - 525 2.5 TD - 725 2.5 TD	MARELLI	2054	317
325 2.5 TD - 525 2.5 TD - 725 2.5 TD	MARELLI	1889	324
325 E - 325 I - 525 E	BOSCH	3190	112
325 TD - 525 TD - 725 TD	MARELLI	2177	338
325 TD - TDS - 525 TD - TDS	BOSCH	2163	177
325 TD - TDS - 525 TD - TDS - 725 TDS	BOSCH	2122	130
325i - 325xi - 330i - 330xi	NIPPONDENSO	2379	411
325xi - 330i - xi	BOSCH	6089	107
330 - 530 - 730 - X5 3.0 D	MARELLI	6000	317
518i - 520i - 523i - 525i - 528i - 728i	BOSCH	2149	123
518i - 520i - 523i - 525i - 528i - 728i	BOSCH	2269	173
520d - 525d - 530d	VALEO	6180	61
520d - 525d - 530d	VALEO	6180	429
520d - 525d - 530d - 535d	BOSCH	2149	123
520d - 530d	VALEO	6251	5
520d - 530d	VALEO	6251	125
520d - 730d START & STOP	BOSCH	6132	7
520d - 730d START & STOP	BOSCH	6134	11
520d - 730d START & STOP	BOSCH	6132	129
520d - 730d START & STOP	BOSCH	6134	175
520i - 523i - 525i - 528i - 530i	NIPPONDENSO	2379	411
520i - 523i (2.5) - 525i - xi - 530i - xi - 535i	BOSCH	6089	107

	O.E.		pag.
523i - 528i	BOSCH	6144	60
523i - 528i	BOSCH	6144	429
525 - 528 - 530 - 630 - 728 - 730	BOSCH	3094	143
525 - 528 - 630 - 633 - 635 - 730 - 735	BOSCH	1510	138
530 - 535 - 540 - 730 - 740 - 840 V8 -M5	BOSCH	1961	109
530i - 535i - 730i - 735i - B630 - B635	BOSCH	1751	111
550 GT - 550 i	NIPPONDENSO	6306	57
550 GT - 550 i	NIPPONDENSO	6306	411
630i - 730i - 740i - Li	BOSCH	6089	107
635d - 730d	BOSCH	2149	123
650 i	NIPPONDENSO	6306	57
650 i	NIPPONDENSO	6306	411
728i - iL - 730i - i - iL	NIPPONDENSO	2379	411
730d - 740d	VALEO	6251	5
730d - 740d	VALEO	6251	125
730i - 740i	BOSCH	6144	60
730i - 740i	BOSCH	6144	429
735 i,Li - 745 i,Li	MARELLI	6128	3
735 i,Li - 745 i,Li	MARELLI	6128	120
750 i - iX	NIPPONDENSO	6306	57
750 i - iX	NIPPONDENSO	6306	411
750 Li - LiX	NIPPONDENSO	6306	57
750 Li - LiX	NIPPONDENSO	6306	411
M3 - Z3 M 3.2i 24V	BOSCH	1751	111
M3 - Z3 M 3.2i 24V	BOSCH	2316	178
R 1100 - 1150 - 1200	VALEO	6143	61
R 1100 - 1150 - 1200	VALEO	6039	433
R 1100 - 1150 - 1200	VALEO	6143	434
R 1100 - 1150 - 1200	VALEO	6065	434
R 60 - 65 - 75 - 80 - 100	VALEO	6068	434
R45 - 60 - 65 - 75 - 80 - 100	BOSCH	2934	140
X1 - X3 -X5 - X6 - Z4 2.3i - 2.5i - 2.8i - 3.0i	BOSCH	6089	107
X1 sDrive 18 d - XDrive 18 d	VALEO	6251	5
X1 sDrive 18 d - XDrive 18 d	VALEO	6251	125
X1 sDrive 20 d - XDrive 20 d	VALEO	6251	5
X1 sDrive 20 d - XDrive 20 d	VALEO	6251	125
X1 sDrive18d - 20d - 23d START & STOP	BOSCH	6132	7
X1 sDrive18d - 20d - 23d START & STOP	BOSCH	6134	11
X1 sDrive18d - 20d - 23d START & STOP	BOSCH	6132	129
X1 sDrive18d - 20d - 23d START & STOP	BOSCH	6134	175
X1 xDrive 23 d	VALEO	6251	5
X1 xDrive 23 d	VALEO	6251	125
X3 - X5 - X6 3.0d - xDrive 35d	BOSCH	2149	123
X3 2,0d - xDrive 20d	VALEO	6180	61
X3 2,0d - xDrive 20d	VALEO	6180	429
X3 2.0i - Z4 2.0i	BOSCH	2267	106
X3 2.5i - 3.0i	NIPPONDENSO	2379	411
X3 sDrive 18 d - XDrive 18 d	VALEO	6251	5
X3 sDrive 18 d - XDrive 18 d	VALEO	6251	125
X3 sDrive 20 d - XDrive 20 d	VALEO	6251	5
X3 sDrive 20 d - XDrive 20 d	VALEO	6251	125
X3 sDrive 20d - 30d START & STOP	BOSCH	6132	7
X3 sDrive 20d - 30d START & STOP	BOSCH	6134	11
X3 sDrive 20d - 30d START & STOP	BOSCH	6132	129
X3 sDrive 20d - 30d START & STOP	BOSCH	6134	175
X3 xDrive 28i - 35i	BOSCH	6144	60
X3 xDrive 28i - 35i	BOSCH	6144	429
X5 xDrive 30 d	VALEO	6251	5
X5 xDrive 30 d	VALEO	6251	125
X5 xDrive 40 d	VALEO	6251	5
X5 xDrive 40 d	VALEO	6251	125
X5 4.4i - 4.6is - Z8 4.8 - 4.9	BOSCH	1961	109
X5 M - 50 iX	NIPPONDENSO	6306	57
X5 M - 50 iX	NIPPONDENSO	6306	411
X6 xDrive 30 d	VALEO	6251	5
X6 xDrive 30 d	VALEO	6251	125
X6 xDrive 40 d	VALEO	6251	5
X6 xDrive 40 d	VALEO	6251	125
X6 M - 50 iX	NIPPONDENSO	6306	57
X6 M - 50 iX	NIPPONDENSO	6306	411
Z3 1.8 - 1.9 - 2.0 - 2.2 - 2.8 - 3.0	NIPPONDENSO	2379	411
Z4 - 2.2i - 2.5i - 3.0i	NIPPONDENSO	2379	411
Z4 sDrive 23i - 30i - 35i - is	BOSCH	6144	60
Z4 sDrive 23i - 30i - 35i - is	BOSCH	6144	429

BOBCAT

	O.E.		pag.
ARTICULATED LOADERS 2000 - 2400	ISKRA	6151	27
ARTICULATED LOADERS 2000 - 2400	ISKRA	6151	266
SKID STEER LOAD. TL360 Perk. 1104D-44TA 100 H	ISKRA	6235	26
SKID STEER LOAD. TL360 Perk. 1104D-44TA 100 H	ISKRA	6235	265
SKID STEER LOADER 2000 - 2400 - 3023	ISKRA	6151	27
SKID STEER LOADER 2000 - 2400 - 3023	ISKRA	6151	266
SKID STEER LOADER 641 - 741 - 843	ISKRA	6151	27
SKID STEER LOADER 641 - 741 - 843	ISKRA	6151	266
SKID STEER LOADER 795 JD 4-276	ISKRA	6230	26
SKID STEER LOADER 795 JD 4-276	ISKRA	6230	265
Skid Steer Loaders 2000-2410 PERKINS 4-236	DELCO REMY	6111	210
Skid Steer Loaders 3023 ISUZU ENGINE	DELCO REMY	6111	210
Skid Steer Loaders 641-741DEUTZ F2L511	DELCO REMY	6111	210
Skid Steer Loaders 843 - B PERKINS - ISUZU ENGIN	DELCO REMY	6111	210
Skid Steer Loaders 943 - 974 PERKINS 4-236	DELCO REMY	6111	210
TELESC. HANDLER 35100 Perk. 1104D-44TA 100 H	ISKRA	6235	26
TELESC. HANDLER 35100 Perk. 1104D-44TA 100 H	ISKRA	6235	265
TELESC. HANDLER 35100L Perk1104D-44TA 100 H	ISKRA	6235	26
TELESC. HANDLER 35100L Perk1104D-44TA 100 H	ISKRA	6235	265
TELESC. HANDLER 35100SL Perk1104D-44TA 100	ISKRA	6235	26
TELESC. HANDLER 35100SL Perk1104D-44TA 100	ISKRA	6235	265
TELESC. HANDLER 35120L Perk1104D-44TA 100 H	ISKRA	6235	26
TELESC. HANDLER 35120L Perk1104D-44TA 100 H	ISKRA	6235	265
TELESC. HANDLER 35120SL Perk1104D-44TA 100	ISKRA	6235	26
TELESC. HANDLER 35120SL Perk1104D-44TA 100	ISKRA	6235	265
TELESC. HANDLER T2256 Perk. 1104D-44TA 100 H	ISKRA	6235	26
TELESC. HANDLER T2256 Perk. 1104D-44TA 100 H	ISKRA	6235	265
TELESC. HANDLER T2566 Perk. 1104D-44TA 100 H	ISKRA	6235	26
TELESC. HANDLER T2566 Perk. 1104D-44TA 100 H	ISKRA	6235	265
TELESC. HANDLER T3510 Perk. 1104D-44TA 100 H	ISKRA	6235	26
TELESC. HANDLER T3510 Perk. 1104D-44TA 100 H	ISKRA	6235	265
TELESC. HANDLER T35120 Perk1104D-44TA 100 H	ISKRA	6235	26
TELESC. HANDLER T35120 Perk1104D-44TA 100 H	ISKRA	6235	265
TELESC. HANDLER T3571-L Perk.1104D-44TA 100	ISKRA	6235	26
TELESC. HANDLER T3571-L Perk.1104D-44TA 100	ISKRA	6235	265
TELESC. HANDLER T40140 Perk1104D-44TA 100 H	ISKRA	6235	26
TELESC. HANDLER T40140 Perk1104D-44TA 100 H	ISKRA	6235	265
TELESC. HANDLER T40170 Perk1104D-44TA 100 H	ISKRA	6235	26
TELESC. HANDLER T40170 Perk1104D-44TA 100 H	ISKRA	6235	265
TELESC. HANDLER TL470 Perk. 1104D-44TA 100 H	ISKRA	6235	26
TELESC. HANDLER TL470 Perk. 1104D-44TA 100 H	ISKRA	6235	265

BOMAG

	O.E.		pag.
BW 11RH Cummins 4B	ISK	6231	26
BW 11RH Cummins 4B	ISK	6231	265
BW 177PD-3 Cummins 4BT	ISK	6231	26
BW 177PD-3 Cummins 4BT	ISK	6231	265
BW 177PDH-3 Cummins 4BT	ISK	6231	26
BW 177PDH-3 Cummins 4BT	ISK	6231	265
BW 75	BOSCH	2029	141
BW 90	BOSCH	1648	138
BW 90-SERIE 90 A - 90T	BOSCH	1913	150
BW211-B-BW - 212-B-SB	ISKRA	1780	270

BONSER

	O.E.		pag.
50 D - 60 D - 70 D	LUCAS	2807	284
50 D - 60 D - 70 D - 90 D - 100 D	LUCAS	3222	284
50 D - 60 D - 70 D - 90 D - LS 45 - 55	LUCAS	2015	286
50 D - 60 D - 70 D - 90 D - LS 45 - 55	LUCAS	3004	287
D 20 - D 200K - D 25 - D 2500K	LUCAS	2851	288
G 2000K - G 2500K	LUCAS	2772	297
RT 2500 - RT 2500K - RT 3500K	LUCAS	2852	288

BORGWARD

	O.E.		pag.
ISABELLA	BOSCH	2427	155

BRAUD

	O.E.		pag.
2065	BENDIX	2724	450

BRIGGS & STRATTON

	O.E.		pag.
Various Models	BRIGGS & STRATTO	6209	13
Various Models	BRIGGS & STRATTO	6209	199

BUICK

	O.E.		pag.
CENTURY 3.1 V6	DELCO REMY	6153	15
CENTURY 3.1 V6	DELCO REMY	6153	208
LESABRE - REGAL 3.8	DELCO REMY	2271	15
LESABRE - REGAL 3.8	DELCO REMY	2271	207

	O.E.		pag.
ROADMASTER 5.0 - 5.7 V8	DELCO REMY	2270	15
ROADMASTER 5.0 - 5.7 V8	DELCO REMY	2270	207
ROADMASTER 5.0 - 5.7 V8	DELCO REMY	4213	217
SKYLARK V8	DELCO REMY	3225	210

BUKH A/S

2G - 3G - 4K - 6K	BOSCH	3196	153
2G 105 - 3G 105	BOSCH	2573	161
2G 105 - 3G 105 - 4K 105 - 6K 105	BOSCH	1975	154
DV 8 MF - 8 SMF	PARIS RHONE	1685	431
MOTORI STAZIONARI	PARIS RHONE	1686	431
MOTORI STAZIONARI	PARIS RHONE	1685	431

CADILLAC

BLS 1.9 D	MITSUBISHI	6115	375
BLS 1.9 D	MITSUBISHI	6101	375
CATERA 3.0i	BOSCH	2322	178
DEVILLE- ELDORADO - SEVILLE 4.6 V8	DELCO REMY	6109	208
ESCALADE 5.3 V8	DELCO REMY	6153	15
ESCALADE 5.3 V8	DELCO REMY	6153	208
ESCALADE 5.7 V8	DELCO REMY	4213	217

CARRARO

15 TIGRE - SERIE 320	ISKRA	6095	271
352 - 354 - 452 - 454 - 502	MARELLI	1696	328
352 - 354 - 452 - 454 - 502 - 504	MARELLI	3089	325
352 - 354 - 452 - 454 - 502 - 504	MARELLI	3024	328
625 - 635 - 650 - 835 - 850	BOSCH	3150	153
652 - 654 - 655 - 702 - 704	BOSCH	2913	152
652 - 654 - 655 CL - VICTORY 7000	BOSCH	3196	153
SUPER TIGRE 625	BOSCH	1911	150
SUPER TIGRE 625	BOSCH	1139	158
SUPER TIGRE 625	BOSCH	2873	159
SUPER TIGRE 635 - 650 - 835	BOSCH	2760	159
TIGRONE 625	BOSCH	2856	151
TIGRONE 765	BOSCH	1555	148
VICTORY 2500 - 3500	BOSCH	0139	157
VICTORY 2500 - 3500 - 4500 - 5000	BOSCH	2444	161

CASE

	DELCO REMY	6075	212
1394 - 1494 - 1594 2W - 1690 2WD - 4WD	ISKRA	6047	264
1394 - 1494 - 1594 - 1690 - 1694 - 1820 - TX36	ISKRA	6032	271
250 - 275 - 276 - 414 - 434 - 444	LUCAS	6154	30
250 - 275 - 276 - 414 - 434 - 444	LUCAS	6154	287
250 - 350 - 400	BENDIX	2724	450
321 - 421 - 595 Loader 4.0	MAGNETON	6206	33
321 - 421 - 595 Loader 4.0	MAGNETON	6206	309
421 Type 1004	MAGNETON	6205	33
421 Type 1004	MAGNETON	6205	309
580 - 580 B	BOSCH	1563	148
580 - 990 - 995 - 1294 - 1394 - 2276	LUCAS	2932	287
580 B	BOSCH	1514	147
580 L 4X4	BOSCH	2856	151
9250 - 9260 - 9270 - 9280 - 9350 - 9370 - 9380	DELCO REMY	6045	216
988	BOSCH	1918	150
ACCO F4870	MARELLI	2013	286
COMBINE 1620 - 1640 - 1660 - 1666 - 1680 - 1682	BOSCH	1981	150
COMBINE 1620 -1640 - 1644 - 1666 - 1668 - 1670	ISKRA	6047	264
COMBINE 1680 -1688 - 1690 - 2144 - 2166 - 2188	ISKRA	6047	264
COMBINE 1688 - 2144 - 2166 - 2188 - 2344 - 2366	BOSCH	1981	150
COMBINES 1620 D358/436/466	ISKRA	6234	27
COMBINES 1620 D358/436/466	ISKRA	6234	266
COMBINES 1640 D436/466	ISKRA	6234	27
COMBINES 1640 D436/466	ISKRA	6234	266
COMBINES 1644 - 1666 - 1668 - 1688	ISKRA	6234	27
COMBINES 1644 - 1666 - 1668 - 1688	ISKRA	6234	266
COMBINES 1670 - 1690 DT466C	ISKRA	6234	27
COMBINES 1670 - 1690 DT466C	ISKRA	6234	266
COMBINES 1680 D436/DT466	ISKRA	6234	27
COMBINES 1680 D436/DT466	ISKRA	6234	266
COMBINES 2144 - 2166 - 2188	ISKRA	6234	27
COMBINES 2144 - 2166 - 2188	ISKRA	6234	266
COTTON PICKERS 1822 - 1844 6-590/6-830	ISKRA	6234	27
COTTON PICKERS 1822 - 1844 6-590/6-830	ISKRA	6234	266
COTTON PICKERS 2055 - 2155 6TA-830	ISKRA	6234	27

	O.E.		pag.
COTTON PICKERS 2055 - 2155 6TA-830	ISKRA	6234	266
CRANE 1000 - 1500 - 1800 - 2000 - 2500	DELCO REMY	2217	213
CRANE 1500 - 1800 - 2000 - 2500 - 5500	DELCO REMY	2223	215
CRANE 5500 - 650 CA TRAVELIFT - 800	DELCO REMY	2217	213
CRAVLER 120 C - EXCAVATOR 120 D - 40 -45	DELCO REMY	2217	213
CRAWLER TRACTOR 475 - 850 -EXCAVATOR 880	DELCO REMY	2223	215
CS 105 PRO Sisu, 4-cyl; 102HP 4.4	BOSCH	2292	128
CS 110 - 120 Sisu, 4-cyl; 4.4	BOSCH	2292	128
CS 150 - 130 Turbo 6.6	BOSCH	2292	128
CS 78 Sisu 420.81; 4cyl.Turbo 4.4	BOSCH	2292	128
CS 80 - 85 PRO Sisu; 4-cyl; 4.4	BOSCH	2292	128
CS 86 Sisu; 4-cyl; 4.4	BOSCH	2292	128
CS 94 Sisu 420.83; 4cyl.Turbo 4.4	BOSCH	2292	128
CS 95 PRO Sisu, 4-cyl; 93HP 4.4	BOSCH	2292	128
CVX 1135 - 1145 - 1155 - 1170 - 1190 - 1195 Sisu	BOSCH	2292	128
CVX 120 - 130 Sisu	BOSCH	2292	128
CVX 140 Sisu 620.60; 6-cyl; 141HP 6.6	BOSCH	2292	128
CVX 150 Sisu; 6cyl.Turbo; 150HP 6.6	BOSCH	2292	128
CVX 160 Sisu 620.62; 6-cyl; 160HP 6.6	BOSCH	2292	128
CVX 170 Sisu 620.90; 6cyl.Turbo; 170HP 6.6	BOSCH	2292	128
CVX 175 Sisu	BOSCH	2292	128
CVX 190 - 195 Sisu; 6-cyl; 196HP 6.6	BOSCH	2292	128
ENGINE CUMMINS	DELCO REMY	6041	15
ENGINE CUMMINS	DELCO REMY	6041	211
ESCAVATORI 488 - 688 - 888 - 1080 - 1088 590	ISKRA	6151	27
ESCAVATORI 488 - 688 - 888 - 1080 - 1088 590	ISKRA	6151	266
EXCAVATOR 35 D - 40 D - 40 LC - 50 D	DELCO REMY	2220	214
FARM 3220 3-179 Diesel - 3230 4-206 Diesel	ISKRA	6151	27
FARM 3220 3-179 Diesel - 3230 4-206 Diesel	ISKRA	6151	266
FARM 380B - 385 - 395 3-155 Case Diesel	ISKRA	6151	27
FARM 380B - 385 - 395 3-155 Case Diesel	ISKRA	6151	266
FARM 4210 - 4230 - 4240 4-239 - 4-268 Diesel	ISKRA	6151	27
FARM 4210 - 4230 - 4240 4-239 - 4-268 Diesel	ISKRA	6151	266
FARM 485 - 495 - 595 - 685 3-179 4-206 4-239Diesel	ISKRA	6151	27
FARM 485 - 495 - 595 - 685 3-179 4-206 4-239Diesel	ISKRA	6151	266
FARM 885 - 885 - 895 - 995 4-268 Diesel	ISKRA	6151	27
FARM 885 - 885 - 895 - 995 4-268 Diesel	ISKRA	6151	266
MACCHINE MOVIMENTO TERRA	DELCO REMY	6036	212
MAGNUM 220 Cummins MU7 220 HP; 6-cyl	ISKRA	6234	27
MAGNUM 220 Cummins MU7 220 HP; 6-cyl	ISKRA	6234	266
MAGNUM 225 Cummins MU7 225 HP; 6-cyl	ISKRA	6234	27
MAGNUM 225 Cummins MU7 225 HP; 6-cyl	ISKRA	6234	266
MAGNUM 235 Cummins	ISKRA	6234	27
MAGNUM 235 Cummins	ISKRA	6234	266
MAGNUM 240 Cummins MU7 240 HP; 6-cyl	ISKRA	6234	27
MAGNUM 240 Cummins MU7 240 HP; 6-cyl	ISKRA	6234	266
MAGNUM 250 Cummins, 6-cyl; Tier 3; 252 HP 8.3	ISKRA	6234	27
MAGNUM 250 Cummins, 6-cyl; Tier 3; 252 HP 8.3	ISKRA	6234	266
MAGNUM 255 Cummins MU7 255 HP, 6-cyl	ISKRA	6234	27
MAGNUM 255 Cummins MU7 255 HP, 6-cyl	ISKRA	6234	266
MAGNUM 260 Cummins	ISKRA	6234	27
MAGNUM 260 Cummins	ISKRA	6234	266
MAGNUM 270 Cummins MU7 270 HP; 6-cyl	ISKRA	6234	27
MAGNUM 270 Cummins MU7 270 HP; 6-cyl	ISKRA	6234	266
MAGNUM 280 Cummins MU7 280 HP; 6-cyl 8.3	ISKRA	6234	27
MAGNUM 280 Cummins MU7 280 HP; 6-cyl 8.3	ISKRA	6234	266
MAGNUM 290 Cummins	ISKRA	6234	27
MAGNUM 290 Cummins	ISKRA	6234	266
MAGNUM 305 Cummins MU7 305 HP; 6-cyl	ISKRA	6234	27
MAGNUM 305 Cummins MU7 305 HP; 6-cyl	ISKRA	6234	266
MAGNUM 310 Cummins	ISKRA	6234	27
MAGNUM 310 Cummins	ISKRA	6234	266
MAGNUM 315 Cummins	ISKRA	6234	27
MAGNUM 315 Cummins	ISKRA	6234	266
MAGNUM 335 Cummins MU7 335 HP; 6-cyl 8.9	ISKRA	6234	27
MAGNUM 335 Cummins MU7 335 HP; 6-cyl 8.9	ISKRA	6234	266
MAGNUM 340 Cummins	ISKRA	6234	27
MAGNUM 340 Cummins	ISKRA	6234	266
MAGNUM 370 Cummins	ISKRA	6234	27
MAGNUM 370 Cummins	ISKRA	6234	266
MXU110 - MXU135 Iveco 6728 - 6 Cyl	ISKRA	6047	264
SERIE 400	BOSCH	1563	148
TRACTOR-FARM 4490 - 4494 - 4690 - 4694	DELCO REMY	2223	215
TRACTORS 1896 6-590/6-359	ISKRA	6234	27
TRACTORS 1896 6-590/6-359	ISKRA	6234	266
TRACTORS 2055	ISKRA	6234	27
TRACTORS 2055	ISKRA	6234	266
TRACTORS 2090 - 2094 - 2290 - 3294 - 3394 6-504	ISKRA	6234	27
TRACTORS 2090 - 2094 - 2290 - 3294 - 3394 6-504	ISKRA	6234	266
TRACTORS 2096 6-359	ISKRA	6234	27
TRACTORS 2096 6-359	ISKRA	6234	266
TRACTORS 2294 - 2594 - 2994 504BD/6T-590	ISKRA	6234	27
TRACTORS 2294 - 2594 - 2994 504BD/6T-590	ISKRA	6234	266
TRACTORS 2388 - 2688 Cummins TAA 830; 280Hp;	ISKRA	6234	27

	O.E.		pag.
TRACTORS 2388 - 2688 Cummins TAA 830; 280Hp;	ISKRA	6234	266
TRACTORS 2390 - 2470 - 2590 - 2670 504	ISKRA	6234	27
TRACTORS 2390 - 2470 - 2590 - 2670 504	ISKRA	6234	266
TRACTORS 2799 Cummins TAA 325Hp; 6-cyl	ISKRA	6234	27
TRACTORS 2799 Cummins TAA 325Hp; 6-cyl	ISKRA	6234	266
TRACTORS 2870 - 4890 - 4694 - 4894 -4994 6-674	ISKRA	6234	27
TRACTORS 2870 - 4890 - 4694 - 4894 -4994 6-674	ISKRA	6234	266
TRACTORS 3594 - 4490 - 4494 - 4690 - 4694 6-504	ISKRA	6234	27
TRACTORS 3594 - 4490 - 4494 - 4690 - 4694 6-504	ISKRA	6234	266
TRACTORS 5088 - 6088 Cummins 6TAA-8304; 6-cyl	ISKRA	6234	27
TRACTORS 5088 - 6088 Cummins 6TAA-8304; 6-cyl	ISKRA	6234	266
TRACTORS 7088 Cummins 6TAA-9004; 6-cyl	ISKRA	6234	27
TRACTORS 7088 Cummins 6TAA-9004; 6-cyl	ISKRA	6234	266
TRACTORS 7110 - 7120 - 7130 - 7140 - 7210 6-505	ISKRA	6234	27
TRACTORS 7110 - 7120 - 7130 - 7140 - 7210 6-505	ISKRA	6234	266
TRACTORS 7220 - 7230 - 7240 - 7250 6-505	ISKRA	6234	27
TRACTORS 7220 - 7230 - 7240 - 7250 6-505	ISKRA	6234	266
TRACTORS 9110 - 9130 - 9210 - 9230 - 9240 8.3	ISKRA	6234	27
TRACTORS 9110 - 9130 - 9210 - 9230 - 9240 8.3	ISKRA	6234	266
TRACTORS 9310 - 9330 8.3	ISKRA	6234	27
TRACTORS 9310 - 9330 8.3	ISKRA	6234	266
W36B Turbo	BOSCH	2106	165
WOODLANDS 40 LC - LOADER W 26	DELCO REMY	2220	214

CATERPILLAR

3116 - 3126	DELCO REMY	6075	212
3304 / 3306 - 120/140 B - 930 - 966	BOSCH	2106	165
583H - K D-342 - 594 - H D-353	DELCO REMY	6005	216
BOBCAT	MITSUBISHI	2237	358
CAT D3 BULLDOZER	BOSCH	6176	16
CAT D3 BULLDOZER	BOSCH	6176	216
CATERPILLAR	PARIS RHONE	1632	457
COMPACTORS 815 - 816	DELCO REMY	2223	215
COMPACTORS 825 C - 826 D	DELCO REMY	2217	213
CONSTRUTION 768 B - C - 769 B - C	DELCO REMY	2217	213
CONSTRUTION 772 - B - 773 B	DELCO REMY	2217	213
D 300 SERIES	BOSCH	3348	166
ENGINE 3204 -951 - D3C - D4C - D5C - D3B	NIPPONDENSO	2283	405
ENGINE 3406 - 3408 - 3412 - 3512 - 3516	DELCO REMY	2217	213
ENGINE 3508 - 3512 - 3516	DELCO REMY	2221	215
ENGINE 6 CYL - D 343	DELCO REMY	6004	216
EXCAVATOR 225 - 235 - 245	DELCO REMY	2223	215
EXCAVATOR 245 - SCRAPER 621 B - E	DELCO REMY	2217	213
EXCAVATORS	BOSCH	6176	16
EXCAVATORS	BOSCH	6176	216
LIFTS	NIPPONDENSO	1735	395
LIFTS	NIPPONDENSO	1735	396
MACCHINE MOVIMENTO TERRA	DELCO REMY	6036	212
SCRAPER 631 D - E - 633 D - E - 639 D	DELCO REMY	2217	213
SCRAPER 641 B - 651 B - E - 657 B - E	DELCO REMY	2217	213
TRACK LOADER 983 B - TRACTOR D8N	DELCO REMY	2217	213
TRACK TRACTOR D5 - D6 - D7 - D8	DELCO REMY	2223	215
TRACTOR D8K - D9G - D9H D-353	DELCO REMY	6005	216
TRATTORI	NIPPONDENSO	1731	54
TRATTORI	NIPPONDENSO	1731	406
WHEEL LOADER 988 - B - 992 - B - C	DELCO REMY	2217	213
WHEEL TRACTOR DOZER 824 C - 834 B	DELCO REMY	2217	213

CERES

P 15 - P 25	PARIS RHONE	2586	452
P 40 - P 40 R	PARIS RHONE	2587	448

CHALLENGER

COMBINES 652C AGCO P. 265kW; CTA; Tier 4 8,4	BOSCH	2292	128
COMBINES 660B AGCO P. 223kW; CTA; Tier 4 8,4	BOSCH	2292	128
COMBINES 670B AGCO P. 261kW; CTA; Tier 4 8,4	BOSCH	2292	128
COMBINES 672B AGCO P. 203kW Tier 4 8.4	BOSCH	2292	128
SPRAYERS -ROGATOR RG1300 AGCO P. 276kW; T	BOSCH	2292	128
SPRAYERS-ROGATOR RG1100 AGCO P. 252kW; T	BOSCH	2292	128
SPRAYERS-ROGATOR RG635B AGCO P 129kW St	BOSCH	2292	128
SPRAYERS-ROGATOR RG645B AGCO P. 164kW; S	BOSCH	2292	128
SPRAYERS-ROGATOR RG655B AGCO P. 178kW; S	BOSCH	2292	128
TERRA-GATOR 8333 AGCO P. 264kW; CTA; Tier 4	BOSCH	2292	128
TERRA-GATOR TG 845 AGCO P. 302kW; CTA; Tier	BOSCH	2292	128
TRACKED TRACTORS MT7450 AGCO P 250kW; CT	BOSCH	2292	128
TRACKED TRACTORS MT7550 AGCO P 267kW; CT	BOSCH	2292	128
TRACKED TRACTORS MT765D AGCO P 285kW; CT	BOSCH	2292	128
WHEELED TRACTORS MT665D AGCO P. 239kW; T	BOSCH	2292	128
WHEELED TRACTORS MT685D AGCO P. 275kW; T	BOSCH	2292	128
WINDROWERS WR9740 AGCO P. 4.9	BOSCH	2292	128

CHAUSSON

APH 4 HL - ASH 4 HL	PARIS RHONE	2672	456
DWXLD	PARIS RHONE	1689	455

CHEVROLET

AVALANCHE 5.3 V8	DELCO REMY	6153	15
AVALANCHE 5.3 V8	DELCO REMY	6153	208
AVEO 1.2 - LPG START & STOP	BOSCH	6255	6
AVEO 1.2 - LPG START & STOP	BOSCH	6255	125
AVEO 1.3 D START & STOP	BOSCH	6255	6
AVEO 1.3 D START & STOP	BOSCH	6255	125
AVEO 1.4 START & STOP	BOSCH	6255	6
AVEO 1.4 START & STOP	BOSCH	6255	125
BEL AIR - CAMARO - CAPRICE - IMPALA 3.8 - 5.7 V	DELCO REMY	4213	217
BEL AIR - CAMARO - CAPRICE - IMPALA 5.7 V8	DELCO REMY	2270	15
BEL AIR - CAMARO - CAPRICE - IMPALA 5.7 V8	DELCO REMY	2270	207
BLAZER - DEVILLE - ELDORADO 4.3 V6	DELCO REMY	4213	217
C - K 1500 6.5 - C 2500 6.2 - 6.5 PICK-UP	DELCO REMY	2287	210
C - K 2500 - C - K 3500 Pick-Up 7.4 V8	DELCO REMY	2270	15
C - K 2500 - C - K 3500 Pick-Up 7.4 V8	DELCO REMY	2270	207
C - K 2500 - C - K 3500 Pick-Up 7.4 V8	DELCO REMY	4213	217
C/K PICK-UP	DELCO REMY	2276	208
CAMARO V8	DELCO REMY	3225	210
CAPTIVA 2.0 D 4WD	HITACHI	6241	15
CAPTIVA 2.0 D 4WD	HITACHI	6241	208
CAVALIER	DELCO REMY	2276	208
CAVALIER 2.4	DELCO REMY	2270	15
CAVALIER 2.4	DELCO REMY	2270	207
CAVALIER 2.4	DELCO REMY	4213	217
CORVETTE 2.8 - 5.7	DELCO REMY	2270	15
CORVETTE 2.8 - 5.7	DELCO REMY	2270	207
CORVETTE 2.8 - 5.7	DELCO REMY	4213	217
CORVETTE V8	DELCO REMY	3225	210
CRUZE 1.4 START & STOP	BOSCH	6255	6
CRUZE 1.4 START & STOP	BOSCH	6255	125
CRUZE 2.0 CDI	HITACHI	6241	15
CRUZE 2.0 CDI	HITACHI	6241	208
EPICA 2.0 D	HITACHI	6241	15
EPICA 2.0 D	HITACHI	6241	208
EXPRESS VANS 4.8 - 5.3 V8	DELCO REMY	6153	15
EXPRESS VANS 4.8 - 5.3 V8	DELCO REMY	6153	208
G10 - G20 - G30 - P30 4.3 - 5.7 - 7.4 V8	DELCO REMY	4213	217
G20 - G30 6.5 - Turbo	DELCO REMY	2287	210
HD TKS MED. & HD TRUCK CUM. - DDAD D.	DELCO REMY	2217	213
HD TKS MED. & HD TRUCK DDAD 6V	DELCO REMY	2221	215
HD TKS MED. & HD TRUCK-CAT. 3208 D	DELCO REMY	2223	215
HD TKS MED. & TRUCK DDAD	DELCO REMY	2220	214
IMPALA 3.4 V6	DELCO REMY	6153	15
IMPALA 3.4 V6	DELCO REMY	6153	208
LACETTI 2.0 D	HITACHI	6241	15
LACETTI 2.0 D	HITACHI	6241	208
LUMINA 3.1 - 3.8 V6	DELCO REMY	2276	208
LUMINA 3.1 V6	DELCO REMY	6153	15
LUMINA 3.1 V6	DELCO REMY	6153	208
MALIBU' 3.1 V6	DELCO REMY	6153	15
MALIBU' 3.1 V6	DELCO REMY	6153	208
MONTE CARLO 3.4 V6	DELCO REMY	6153	15
MONTE CARLO 3.4 V6	DELCO REMY	6153	208
MONTECARLO - MONZA - IMPALA 3.8	DELCO REMY	2271	15
MONTECARLO - MONZA - IMPALA 3.8	DELCO REMY	2271	207
NUBIRA 2.0 D	HITACHI	6241	15
NUBIRA 2.0 D	HITACHI	6241	208
ORLANDO 1.4 START & STOP	BOSCH	6255	6
ORLANDO 1.4 START & STOP	BOSCH	6255	125
S 10 2.5	BOSCH	2116	121
Senz 1.4	MAGNETON	6208	32
Senz 1.4	MAGNETON	6208	308
SILVERADO 2500 6.6 D V8 Turbo	HITACHI	6268	21
SILVERADO 2500 6.6 D V8 Turbo	HITACHI	6268	245
SILVERADO 2500 HD 6.6 D V8 Turbo	HITACHI	6268	21
SILVERADO 2500 HD 6.6 D V8 Turbo	HITACHI	6268	245
SILVERADO 3500 6.6 D V8 Turbo	HITACHI	6268	21
SILVERADO 3500 6.6 D V8 Turbo	HITACHI	6268	245
SILVERADO 3500 HD 6.6 D V8 Turbo	HITACHI	6268	21
SILVERADO 3500 HD 6.6 D V8 Turbo	HITACHI	6268	245
SILVERADO 4.1	BOSCH	3190	112
SILVERADO Pickup 4.8 - 5.3 V8	DELCO REMY	6153	15

	O.E.		pag.
SILVERADO Pickup 4.8 - 5.3 V8	DELCO REMY	6153	208
SPECTRUM 1.5	NIPPONDENSO	6190	56
SPECTRUM 1.5	NIPPONDENSO	1705	407
SPECTRUM 1.5	NIPPONDENSO	6190	410
SSR Sport Truck 5.3 V8	DELCO REMY	6153	15
SSR Sport Truck 5.3 V8	DELCO REMY	6153	208
SUBURBAN 5.3 V8	DELCO REMY	6153	15
SUBURBAN 5.3 V8	DELCO REMY	6153	208
TAHOE 4.8 - 5.3 V8	DELCO REMY	6153	15
TAHOE 4.8 - 5.3 V8	DELCO REMY	6153	208
TRAILBLAZER 5.3 V8	DELCO REMY	6153	15
TRAILBLAZER 5.3 V8	DELCO REMY	6153	208
TRAX 1.4 AWD START & STOP	BOSCH	6255	6
TRAX 1.4 AWD START & STOP	BOSCH	6255	125
VENTURE 3.4 V6	DELCO REMY	6153	15
VENTURE 3.4 V6	DELCO REMY	6153	208

CHRYSLER

300 C 3.0 CRD	VALEO	4214	64
300 C 3.0 CRD	VALEO	6038	433
300 C 3.0 CRD	VALEO	4214	459
APPL. INDUSTRIALI	MITSUBISHI	3170	382
ARROW PICKUP 2.0 - 2.4 - 2.6	MITSUBISHI	1848	373
CHEROKEE 2.5D - 3.1D	BOSCH	1594	113
CONCORD - VISION 3.5 TSi - V6	MITSUBISHI	2197	374
CROSSFIRE 3.2	BOSCH	6030	124
DODGE DAKOTA 2.5D	BOSCH	1594	113
DYNASTY 3.3 - FIFTH AVENUE 3.3 - 3.8	NIPPONDENSO	2366	402
ES 2.2i TURBO - 2.5i - GS 2.2i TURBO	BOSCH	2319	178
FIFTH AVENUE 3.3 V6 - 3.8 V6	NIPPONDENSO	2044	396
FIFTH AVENUE 3.3 V6 - 3.8 V6	NIPPONDENSO	2062	398
GRAND VOYAGER - VOYAGER 2.5 TD	BOSCH	1641	114
GRAND VOYAGER - VOYAGER 3.3 - 3.8	NIPPONDENSO	2366	402
GRAND VOYAGER V 2.8 CRD	BOSCH	6175	41
GRAND VOYAGER V 2.8 CRD	BOSCH	6175	375
GTS 2.2i TURBO - 2.5i - LE BARON 2.2i T	BOSCH	2319	178
LE BARON 2.5i - TC 2.2i 16V TURBO	BOSCH	2319	178
LEBARON	NIPPONDENSO	2044	396
LEBARON	NIPPONDENSO	2062	398
NEON 1.6 - 2.0i 16V	BOSCH	6108	107
NEON 2.0i 16V	BOSCH	2137	123
NEON 2.0i 16V	BOSCH	2317	178
NEON II 1.6 - 2.0 16V	BOSCH	6086	120
NEW YORKER 2.2	BOSCH	1778	111
PT CRUISER 2.2 CRD	MITSUBISHI	2345	374
PT CRUISER - Cabriolet 2.4 GT	MITSUBISHI	6083	374
PT CRUISER 1.6	MITSUBISHI	6083	374
PT CRUISER 2.0	MITSUBISHI	6083	374
PT CRUISER Cabriolet 2.4 GT	MITSUBISHI	6127	42
PT CRUISER Cabriolet 2.4 GT	MITSUBISHI	6127	376
SEBRING 2.0	MITSUBISHI	6083	374
SEBRING 2.7 V6 24V	MITSUBISHI	6083	374
SIMCA 900 - SIMCA 1000	BOSCH	3112	161
VOYAGER	MITSUBISHI	2197	374
VOYAGER 2.0i	BOSCH	2191	123
VOYAGER 2.5 - 3.0 - 3.3 - SARATOGA 3.0	BOSCH	1837	109
VOYAGER 2.5i SE - 3.3i SE	BOSCH	2319	178
VOYAGER IV 2.8 CRD	BOSCH	6175	41
VOYAGER IV 2.8 CRD	BOSCH	6175	375

CHRYSLER ESPANA

SIMCA 1200 - 1500	BOSCH	2920	139

CIMA

D 265 - D 267 - FD 136	PARIS RHONE	2591	449
FD 123 - FD 135 - FD 137	BENDIX	2588	449

CITROEN

2 CV	BENDIX	3133	444
2 CV	FEMSA	2743	220
2 CV	PARIS RHONE	2833	446
2 CV - AMI 6	VALEO	2397	445
2 CV 4 - 2 CV 6	BENDIX	2900	444
2 CV 4 - 2 CV 6	BOSCH	3113	161
2 CV 4 - 2 CV 6	ISKRA	3096	268
2 CV 4/6	PARIS RHONE	3022	429

	O.E.		pag.
2 CV 4/6	PARIS RHONE	1623	430
2 CV 6	FEMSA	2938	224
2 CV 6	ISKRA	2916	268
2 CV 6 - MEHARI	BOSCH	1692	139
AMI 6 - 8	FEMSA	2938	224
AMI 6	ISKRA	2916	268
AMI 6	PARIS RHONE	1623	430
AMI 6	PARIS RHONE	2811	446
AMI 6 - AMI 8	BENDIX	2900	444
AMI 6 - AMI 8	ISKRA	3096	268
AMI 6 - AMI 8	PARIS RHONE	3022	429
AMI 6 - AMI 8	PARIS RHONE	2833	446
AMI 6-8	VALEO	2080	432
AMI 8 SUPER	DUCELLIER	2898	454
AMI 8 SUPER	FEMSA	3027	223
AMI 8 SUPER	FEMSA	3157	223
AMI 8 SUPER	PARIS RHONE	2812	457
AMI 8 SUPER	PARIS RHONE	3147	457
AX	BOSCH	3190	112
AX 1.3 SPORT	VALEO	1721	431
AX 1.4 GT - GTi	VALEO	1721	431
AX - SAXO - XARA 1.4 D - 1.5 D	BOSCH	1989	122
AX 1.0 - 1.1 - 1.3 - 1.4 - 1.4 GT	ISKRA	1766	267
AX 1.4 D	VALEO	1884	438
AX 10 - 11 - 14	BENDIX	3221	436
AX 10 - 11 - 14	VALEO	1721	431
AX DIESEL 1.4	VALEO	1721	431
AXEL	PARIS RHONE	3147	457
BERLIGO 1.1 - 1.4 - 1.6	VALEO	2064	427
BERLINGO - JUMPY 1.9 D - 2.0 HDI	BOSCH	2343	107
BERLINGO 1.1	ISKRA	1766	267
BERLINGO 1.1 - 1.4	BOSCH	2059	123
BERLINGO 1.1 - 1.4 - 1.6	VALEO	6029	426
BERLINGO 1.1 - 1.4 - 1.6 16V	VALEO	1721	431
BERLINGO 1.1 - 1.6 HDi	NIPPONDENSO	2398	411
BERLINGO 1.6 HDi	VALEO	6090	434
BERLINGO 1.6 VTi	BOSCH	6087	107
BERLINGO 1.8 D - 1.9 D - 2.0 HDi	VALEO	1953	438
BERLINGO 1.9 D - 2.0 HDI	BOSCH	2169	123
BERLINGO 19 D - TD - 2.0 HDI	BOSCH	1618	114
BERLINGO 2.0HDI	MITSUBISHI	2346	374
BX	BOSCH	3190	112
BX 11 - 14 - 16 - 16i	ISKRA	1766	267
BX 14	BENDIX	1529	436
BX 14	BENDIX	3146	445
BX 14	BOSCH	2921	139
BX 14	PARIS RHONE	2815	428
BX 14 - 16 - 19	VALEO	1721	431
BX 14 - BX 16	ISKRA	1536	267
BX 14 - CX 20	PARIS RHONE	3148	433
BX 16	BENDIX	3221	436
BX 16	ISKRA	1789	267
BX 16	PARIS RHONE	3158	433
BX 17 D - BX 19 D	BOSCH	1618	114
BX 19	MITSUBISHI	1675	356
BX 19	MITSUBISHI	1719	359
BX 19	MITSUBISHI	4132	388
BX 19	MITSUBISHI	4133	388
BX 19 D	PARIS RHONE	1552	437
BX 19 TRD (P.F.)	PARIS RHONE	1581	437
C 15 1.0 - 1.1 - 1.4	ISKRA	1766	267
C 15 D	PARIS RHONE	1552	437
C 22 - 25	BOSCH	2921	139
C 25	BENDIX	1529	436
C 25 DIESEL	BOSCH	1593	115
C 25 DIESEL	PARIS RHONE	1581	437
C 32 DIESEL	PARIS RHONE	3138	435
C 32 DIESEL - C 35 DIESEL	PARIS RHONE	3034	435
C 35 DIESEL	BENDIX	3135	452
C 35 DIESEL	PARIS RHONE	3138	435
C 35 DIESEL	PARIS RHONE	1794	437
C 35 DIESEL - H DIESEL - HY DIESEL	BENDIX	2857	450
C 35E 2.0 B	VALEO	2083	432
C 4 - C 5 1.8 16V - 2.0 16V	BOSCH	2343	107
C1	VALEO	6070	426
C1 - C2 - C3 - C4 - C5 1.4 - 1.6 - 2.2 HDi	NIPPONDENSO	2398	411
C1 - C2 - C3 1.4 HDi - 1.6 HDi	VALEO	6090	434
C1 1.0	BOSCH	6108	107
C15 1.0 - 1.1 - 1.4 - 1.4 i	VALEO	1721	431
C2 - C3 - C4 1.1 - 1.4 - 1.6 16V - Bio-Flex	VALEO	1721	431
C2 - C3 1.1 - 1.4 - 1.6	VALEO	6029	426
C2 - C3 1.1 - 1.4 - 1.6	VALEO	2064	427
C2 - C3 1.4 - 1.6	BOSCH	2059	123
C3 1.4 16V - 1.6 16 V	BOSCH	6087	107

	O.E.		pag.
C4 - PICASSO 1.6 16V Bio-Flex - 1.6 HDi	VALEO	6090	434
C4 - PICASSO 1.6 THP - VTi	BOSCH	6087	107
C4 2.0 HD	BOSCH	6245	4
C4 2.0 HD	BOSCH	6245	122
C5 1.6 HDi - 2.2 HDi	VALEO	6090	434
C5 2.0 - 2.2 HDI - 3.0 V6	MITSUBISHI	1944	374
C5 2.0 HDi - 2.2 HDi	VALEO	1953	438
C5 I - II 2.0 HDi - 2.2 HDi	BOSCH	6245	4
C5 I - II 2.0 HDi - 2.2 HDi	BOSCH	6245	122
C5 III 2.7 HDi	MARELLI	6305	34
C5 III 2.7 HDi	MARELLI	6304	34
C5 III 2.7 HDi	MARELLI	6304	315
C5 III 2.7 HDi	MARELLI	6305	316
C5 III 3.0 HDi	MARELLI	6305	34
C5 III 3.0 HDi	MARELLI	6304	34
C5 III 3.0 HDi	MARELLI	6304	315
C5 III 3.0 HDi	MARELLI	6305	316
C8 2.0 HDi - 2.2 HDi	BOSCH	6245	4
C8 2.0 HDi - 2.2 HDi	BOSCH	6245	122
C8 2.7 HDi	VALEO	6305	34
C8 2.7 HDi	VALEO	6304	34
C8 2.7 HDi	VALEO	6304	315
C8 2.7 HDi	VALEO	6305	316
C8 3.0 HDi	VALEO	6304	34
C8 3.0 HDi	VALEO	6305	34
C8 3.0 HDi	VALEO	6304	315
C8 3.0 HDi	VALEO	6305	316
C-CROSSER 2.2 HDi	VALEO	1953	438
CX	PARIS RHONE	2815	428
CX ATHENA - CX REFLEX	BENDIX	3031	444
CX 2.0	PARIS RHONE	1532	430
CX 2.0 - C 25	PARIS RHONE	3158	433
CX 2.0 - CX 2.2	PARIS RHONE	2906	447
CX 2.0 - CX 2.2 - CX 2.4	BENDIX	2929	444
CX 2.0 - CX 2.2 - CX 2.4	BENDIX	3020	451
CX 2.2 D - CX 2.5 D - C 25 D	BENDIX	3097	452
CX 2.2 D - CX 2.5 D - C 25 DIESEL	PARIS RHONE	2933	435
CX 2.3 INJECTION - 2400 REFLEX	MITSUBISHI	1676	356
CX 2.4	BENDIX	3136	453
CX 2.5 DIESEL	PARIS RHONE	1581	437
CX 2.5 GTI - RI	PARIS RHONE	1797	438
CX 2.5 TURBO DIESEL	BOSCH	1593	115
CX 25 GTI TURBO	MITSUBISHI	1676	356
CX 25 GTI TURBO - PALLAS - PRESTIGE	MITSUBISHI	1690	360
CX ATHENA - CX REFLEX	PARIS RHONE	3197	429
D SPECIAL - D SUPER	PARIS RHONE	2884	428
D SUPER - DS 21 - DS 23 - C 35 DIESEL	BENDIX	2897	451
DS 19 - ID 19 - C 35	BENDIX	2795	443
DS 21	BENDIX	2777	450
DS 21 - DS 23 - ID 21 - C 32 - C 35	PARIS RHONE	2837	447
DS3 1.4 16 V - 1.6 16 V	BOSCH	6087	107
DS4 2.0 HDi	BOSCH	6245	4
DS4 2.0 HDi	BOSCH	6245	122
DS5 2.0 HDi	BOSCH	6245	4
DS5 2.0 HDi	BOSCH	6245	122
DYANE	BENDIX	2900	444
DYANE 4-6	VALEO	2080	432
DYANE 4 - 6 - MEHARI	FEMSA	2938	224
DYANE 4 - DYANE 6	BOSCH	3113	161
DYANE 4 - DYANE 6	PARIS RHONE	2811	446
DYANE 4 - DYANE 6	PARIS RHONE	2833	446
DYANE 4 - DYANE 6 - MEHARI	ISKRA	3096	268
DYANE 4 - DYANE 6 - MEHARI	PARIS RHONE	3022	429
DYANE 4/6	PARIS RHONE	1623	430
EVASION	VALEO	1998	431
EVASION 1.8 - 2.0 - Turbo - HDI -16V -1.9 - 2.1 TD	VALEO	1953	438
EVASION 2.0	BOSCH	1887	109
EVASION TD	MITSUBISHI	1944	374
EVASION1.8i - 2.0i - 2.0i 16V - 2.0i T	BOSCH	2324	174
GS	PARIS RHONE	2812	457
GS - GSA	DUCELLIER	2898	454
GS - GSA	PARIS RHONE	3147	457
GS - GSA - GSX	FEMSA	3157	223
GS - GSX	FEMSA	3027	223
GS 1.1	DUCELLIER	2800	454
GS 1.1 - GS 1.2	BENDIX	2889	454
GS Birotor	BOSCH	1932	143
H - HY - HZ DIESEL	BENDIX	2658	450
H - HY - HZ DIESEL	BENDIX	2724	450
ID 21	BENDIX	2777	450
ID 21 - DS 21	BENDIX	2777	450
JUMPER 2.5 TD - TDI - 4X4	BOSCH	2234	132
JUMPER 2.5 TD - TDI - 4X4	MITSUBISHI	6098	375
JUMPER - JUMPY	MITSUBISHI	1944	374

	O.E.		pag.
JUMPER 1.9 D - TD - JUMPY 1.9 D - TD	BOSCH	1618	114
JUMPER 1.9 D - TD - JUMPY 1.9 D - TD	MITSUBISHI	1675	356
JUMPER 1.9 D - TD - JUMPY 1.9 D - TD	MITSUBISHI	4132	388
JUMPER 1.9 D - TD - JUMPY 1.9 D - TD	MITSUBISHI	4133	388
JUMPER 1.9 D - TD - JUMPY 1.9 D - TD	PARIS RHONE	1552	437
JUMPER 2.0	BOSCH	1887	109
JUMPER 2.0 - 2.0i - XM 2.0 - 2.0i -2.0iT	BOSCH	2324	174
JUMPER 2.2 HDi	BOSCH	6245	4
JUMPER 2.2 HDi	BOSCH	6245	122
JUMPER 2.2 HDi	BOSCH	6049	131
JUMPER 2.5 D - TURBO D	BOSCH	1777	116
JUMPER 2.8 HDi - 4X4	BOSCH	6031	131
JUMPER 2.8 HDi - 4X4	DELCO REMY	6079	207
JUMPER 2.8 HDi - 4X4	DELCO REMY	4213	217
JUMPY 1.6 HDi	NIPPONDENSO	2398	411
JUMPY 2.0 HDi	BOSCH	6245	4
JUMPY 2.0 HDi	BOSCH	6245	122
LN	PARIS RHONE	3045	429
LN - LNA	BENDIX	3133	444
LN - LNA	FEMSA	3035	225
LN - LNA	ISKRA	3095	268
LNA	BOSCH	2005	139
LNA	BOSCH	2921	139
LNA - LNA II	BENDIX	2750	443
LNA II	BOSCH	3190	112
LNA II	ISKRA	1536	267
LNA II	PARIS RHONE	2815	428
MEHARI	BOSCH	3113	161
MEHARI	VALEO	2080	432
NEMO 1.4	VALEO	1721	431
NEMO 1.4 HDi	NIPPONDENSO	2398	411
SAXO 1.0 - 1.1 - 1.4 - 1.6	VALEO	6029	426
SAXO 1.0 - 1.1 - 1.4 - 1.6	VALEO	2064	427
SAXO 1.0 - 1.1 - 1.4 - 1.6	ISKRA	1766	267
SAXO 1.1 - 1.4 - 1.6	BOSCH	2059	123
SAXO 1.4 - 1.6	MITSUBISHI	1761	381
SAXO 1.5D	VALEO	1884	438
SCUDO 1.9 D - TD	MITSUBISHI	1944	374
SM	BENDIX	1637	441
T 23	BENDIX	2658	450
U 23 DIESEL	BENDIX	2658	450
VISA	BENDIX	3133	444
VISA	BOSCH	3190	112
VISA	MARELLI	3123	318
VISA - VISA II	BOSCH	2921	139
VISA - VISA SUPER	BENDIX	2750	443
VISA - VISA SUPER	FEMSA	3219	223
VISA 0,6	VALEO	2079	432
VISA 0.6	BOSCH	2005	139
VISA 17 D	BOSCH	1618	114
VISA 17 D	PARIS RHONE	1552	437
VISA 2 CYL.	FEMSA	3035	225
VISA 2 CYL.	ISKRA	3095	268
VISA 2 CYL.	PARIS RHONE	1624	431
VISA GT	BENDIX	1529	436
VISA II SUPER	BENDIX	3146	445
VISA SPECIAL	PARIS RHONE	3045	429
VISA SUPER	ISKRA	1536	267
VISA SUPER	PARIS RHONE	2815	428
XANTIA - XM - ZX	BOSCH	1946	172
XANTIA - ZX 2.0i 16V	BOSCH	1537	110
XANTIA 1.6 - 1.8 - 2.0 - XARA 1.6	VALEO	1998	431
XANTIA 1.6 - 1.8 - 2.0	BOSCH	1887	109
XANTIA 2.0 i 16V	VALEO	1721	431
XANTIA 2.0i 16V	BOSCH	1968	176
XANTIA TD	MITSUBISHI	1944	374
XANTIA3.0i V6	VALEO	2130	432
XARA 1.4 - 1.6 - XARA PICASSO 1.6	VALEO	2064	427
XARA 1.4 - 1.6 - XSARA PICASSO 1.6	VALEO	6029	426
XARA 1.5D	VALEO	1884	438
XM 2.0	BOSCH	1887	109
XM 2.0 - 3.0	VALEO	1721	431
XM 2.0i TURBO - 3.0i- 3.0i 24V	BOSCH	2324	174
XM 2.1 D - 2.1 TD	BOSCH	2133	130
XM 2.1 D - TD	BOSCH	2163	177
XSARA 1.4 - 1.6 HDi	NIPPONDENSO	2398	411
XSARA 1.4i - 1.6i	MITSUBISHI	1761	381
XSARA 2.0 HDI	BOSCH	2343	107
XSARA PICASSO 1.6 - 16V	VALEO	1721	431
XSARA PICASSO 1.6 HDi	VALEO	6090	434
ZX DIESEL	BOSCH	3190	112
ZX 1.1 - 1.4 - 1.6i - 1.8i - 1.9i	ISKRA	1766	267
ZX 1.6	BOSCH	1887	109
ZX 1.6 - 1.6 i - 1.8 - 1.8 i - 16V - 2.0 i 16V	VALEO	1721	431

	O.E.		pag.
ZX 1.9 D	VALEO	1884	438
ZX 2.0i 16V	BOSCH	1968	176
ZX 2.4	PARIS RHONE	2906	447
ZX TD	MITSUBISHI	1944	374

CLAAS

COLUMBUS - COMET	BOSCH	1656	149
COLUMBUS - COMET	BOSCH	1654	156
COLUMBUS - COMET	BOSCH	2402	158
COMPACT 25	BOSCH	3017	147
COMPACT 25	BOSCH	1674	149
CONSUL - CONSUL CORSAR	ISKRA	1780	270
CONSUL - CORSAR - DOMINATOR	BOSCH	1514	147
CONSUL - CORSAR - DOMINATOR	BOSCH	1555	148
CONSUL - CORSAR - DOMINATOR	BOSCH	1673	149
CONSUL - COSMOS - EUROPA - JAGUAR	BOSCH	2444	161
CONSUL - DOMINATOR - MERCATOR	BOSCH	1924	150
CORSAR - COSMOS - MERCATOR	BOSCH	1972	154
DOMINATOR 100 - 105 V8.605	BOSCH	2856	151
DOMINATOR 106	BOSCH	1649	139
MERCATOR 50 - 60 - 70 - 75R	ISKRA	1780	270
MOTORI FORD	BOSCH	2576	161

CLARK

	DELCO REMY	6075	212
CHARIOT	PARIS RHONE	2597	453
DOZER 180 - SCRAPER 110 - 110 III	DELCO REMY	2220	214
DOZER 380 - 480 - SCRAPER 310 - 330 -410	DELCO REMY	2217	213
FORKLIFT	MITSUBISHI	1792	361
MACCHINE MOVIMENTO TERRA	DELCO REMY	6036	212
SKID STEER LOADER 2000 - 3023 - 641 - 741 - 843	ISKRA	6151	27
SKID STEER LOADER 2000 - 3023 - 641 - 741 - 843	ISKRA	6151	266
SKID STEER LOADER 795 JD 4-276	ISKRA	6230	26
SKID STEER LOADER 795 JD 4-276	ISKRA	6230	265
Skid Steer Loaders 2000 PERKINS 4-236	DELCO REMY	6111	210
Skid Steer Loaders 641-741DEUTZ F2L511	DELCO REMY	6111	210
Skid Steer Loaders 843 - B PERKINS - ISUZU ENGIN	DELCO REMY	6111	210
Skid Steer Loaders 943 PERKINS 4-236	DELCO REMY	6111	210
TRACTOR SHOVEL 125 A - 125 III - 85 III	DELCO REMY	2220	214
TRACTOR SHOVEL 275 - 475 - 675	DELCO REMY	2217	213
TRACTOR SHOVEL 45B CUM. V378-C -75B V504	DELCO REMY	2223	215
VARI MODELLI	BOSCH	6176	16
VARI MODELLI	BOSCH	6176	216

CLAYSON

N 103	BOSCH	0033	167
N 103	BOSCH	0033	336

COMMER/KARRIER

3/4 TON. 1500 - 1 TON. 2500	CAV	3268	201
4.5 - 6 TON (PERKINS 6.354 ENG.)	CAV	3234	201
4.5 - 6 TON (PERKINS 6.354 ENG.)	CAV	3234	228
ORANGER - PASSENGER - ROOTES	CAV	3249	205
VC RANGE (PERKINS 6.354 ENG.)	CAV	3265	201

COUACH

CD2 - CD4 - CD6	BENDIX	1672	447

CUMMINS

4045T - 4048T Power Generation	ISKRA	6047	264
B 3.9 ENGINE	ISK	6275	46
B 3.9 ENGINE	ISK	6276	47
B 3.9 ENGINE	ISK	6275	384
B 3.9 ENGINE	ISK	6276	385
B 5.9 ENGINE	ISK	6275	46
B 5.9 ENGINE	ISK	6276	47
B 5.9 ENGINE	ISK	6275	384
B 5.9 ENGINE	ISK	6276	385
B 8.3 ENGINE	ISK	6275	46
B 8.3 ENGINE	ISK	6276	47
B 8.3 ENGINE	ISK	6275	384
B 8.3 ENGINE	ISK	6276	385

	O.E.		pag.
B SERIES 6BT Cummins	ISK	6231	26
B SERIES 6BT Cummins	ISK	6231	265
ENGINE "V" SERIE	DELCO REMY	2223	215
ENGINE 5.9 D - 6.2 D	DELCO REMY	6041	15
ENGINE 5.9 D - 6.2 D	DELCO REMY	6041	211
ENGINES SERIE K	DELCO REMY	2217	213
ISB SERIES	ISKRA	6151	27
ISB SERIES	ISKRA	6151	266
MOTORI	BUTEC	1821	200
MOTORI	DELCO REMY	2287	210
MOTORI	DELCO REMY	6036	212
VARI MODELLI	BOSCH	6176	16
VARI MODELLI	BOSCH	6176	216

D.K.W.

700 P - 800 S	FEMSA	2753	220
F 1000 D	BOSCH	1656	149

DACIA

DUSTER 1.5 dCi	MITSUBISHI	2346	374
LOGAN 1.4 - 1.6 - 16V	MITSUBISHI	6081	207
LOGAN 1.4 - 1.6 - 16V	VALEO	2336	427
LOGAN 1.5 dCi	MITSUBISHI	2346	374
SANDERO 1.2 16V	BOSCH	2145	112
SANDERO 1.4 - 1.6	MITSUBISHI	6081	207
SANDERO 1.5 dCi	MITSUBISHI	2346	374

DAEWOO

AVIA	MAGNETON	6205	33
AVIA	MAGNETON	6205	309
CARRELLI ELEVATORI	HITACHI	6084	244
ESPERO CD 2000	DELCO REMY	2196	207
HONKER 2.4	MAGNETON	6197	33
HONKER 2.4	MAGNETON	6197	308
KORANDO - MUSSO 2.3 D - 2.9 D - 2.9 TD	BOSCH	1608	113
LANOS 1.3 - 1.5	DELCO REMY	6077	208
LE MANS - NEXIA 1.5 - 1.6	DELCO REMY	6077	208
LUBLIN 2 2.4	MAGNETON	6197	33
LUBLIN 2 2.4	MAGNETON	6197	308
LUBLIN 3 2.4	MAGNETON	6197	33
LUBLIN 3 2.4	MAGNETON	6197	308
MATIZ 800i	DELCO REMY	2344	207
MUSSO 2.3	BOSCH	2266	106
NEXIA	DELCO REMY	2196	207

DAF

1000 TURBO	LUCAS	1814	290
32 - 33 - 34 - 44	BENDIX	2484	441
33 - 44	BOSCH	2407	162
33 - 44 - 46	BOSCH	3071	143
33 (650 - 750)	BENDIX	2495	441
44	BENDIX	2721	443
45.130	BOSCH	1912	150
45.130	BOSCH	1918	150
55 - 66	FEMSA	3015	224
600 (1958-61)	BOSCH	2447	164
95.310 - 95.330 - 95.350 -95.360 -95.380	BOSCH	3317	165
95.400 - 95.430	BOSCH	3317	165
AUTOCARRI	BOSCH	3483	182
CF 65 FA - LF 45 - 55 FA - FT	BOSCH	2203	127
CF 65 FA - LF 45 - 55 FA - FT	BOSCH	2329	170
CF 75 FA - FAG 8250 cc - 8650 cc - 9200 cc	BOSCH	6080	128
F 1300 DT - 1800 DT - 1902 D - F 2105 D	BOSCH	1973	154
F 1400 DF	BOSCH	1564	148
F 2000 - F 2200 - F 2205	BOSCH	2913	152
F..1300 - F..1400 - F..1500 - F..1600	BOSCH	1516	147
F..1800 - SB 1600.. - SB 1602.. - V 1600	BOSCH	2235	168
F..2100 - F..2103 - F..2105 - F..2300	BOSCH	1582	148
F..26..DK - F..28..DK - F..33..DK	BOSCH	3345	166
F..900 - F..1200 - F..1400 - F..1600	BOSCH	2235	168
F2100 - F2103 - F2105 - F2300 - F2303	BOSCH	1556	148
F2305 - F2500 - F2505 - F2525 - F2535	BOSCH	1556	148
FA/FAC/FAD 95 XF 380 - 430 - 480 - 530	BOSCH	6161	1
FA/FAC/FAD 95 XF 380 - 430 - 480 - 530	BOSCH	6161	105
FA/FAC/FAD 95 XF 380 - 430 - 480 - 530	BOSCH	6021	170
FA/FAC/FAD CF 85 360 - 410 - 460 - 510	BOSCH	6161	1

	O.E.		pag.
FA/FAC/FAD CF 85 360 - 410 - 460 - 510	BOSCH	6161	105
FA/FAC/FAD CF 85 360 - 410 - 460 - 510	BOSCH	6021	170
ROAD RUNNER 5.9	LUCAS	1814	290
XF 105 410	BOSCH	6161	1
XF 105 410	BOSCH	6161	105

DAIHATSU

2800	NIPPONDENSO	1994	396
2800	NIPPONDENSO	1722	399
4X4 TD	NIPPONDENSO	1994	396
APPLAUSE - CHARADE 1.3 - 1.5 - 1.6 - 1.6 4WD	NIPPONDENSO	6022	407
CHARMANT 1.3 - 1.4 - 1.6	NIPPONDENSO	2840	407
COPAIN	NIPPONDENSO	2840	407
CUORE 1.0	NIPPONDENSO	6022	407
DELTA 1.5 - 2.0	NIPPONDENSO	2926	408
ROCKY F 80	NIPPONDENSO	1680	395
ROCKY 1.6	NIPPONDENSO	2841	408
ROCKY F70	NIPPONDENSO	1728	393
ROCKY F70 - ROCKY F75	NIPPONDENSO	1683	392
ROCKY F75	NIPPONDENSO	1728	393
ROCKY F80	NIPPONDENSO	1722	399
TAFT F20 1.6	NIPPONDENSO	2841	408
WILDCAT 1.6	NIPPONDENSO	2841	408

DAIMLER

DOUBLE SIX	LUCAS	3183	287
LIMOUSINE - SOVEREIGN	LUCAS	3068	282
LIMOUSINE - SOVEREIGN	LUCAS	2793	300

DATSUN

BLUEBIRD - CEDRIC - CHERRY 1.6 - 1.8 - 2.0	HITACHI	3066	255
LAUREL - SKYLINE - SUNNY - VIOLET	HITACHI	3066	255
Z20	HITACHI	1588	251

DAVID BROWN

1410 - 1412 - 1594 - 1690 - 1694	ISKRA	6047	264
40 TD - 50 TD - MD 450 - 4/30 K - 6 F	CAV	3256	201
580 - 770 - 780 - 880 - 885 - 990 - 1190	LUCAS	2015	286
580 - 770 - 780 - 880 - 885 - 990 - 1190	LUCAS	3004	287
580 - 770 - 880 - 990 - 1190 - 1212	LUCAS	3222	284
770 - 780 - 880 - 885 - 900 - 950 - 1190	LUCAS	2678	294
770 - 780/1 - 880 - 885 - 1190	LUCAS	2807	284
TM 1100 TRACK	LUCAS	2015	286

DENNIS

BULKMASTER 50 - 70 Municipal - DOMINANT	ISKRA	6047	264

DEUTZ-FAHR

Various Models	BOSCH	6253	5
Various Models	BOSCH	6253	125

DITER

D 302/1	BOSCH	0133	157

DODGE

100 SERIES	LUCAS	2013	286
100 SERIES	LUCAS	3184	292
100 SERIES - 500 SERIES	LUCAS	2756	285
50 SERIES	LUCAS	2013	286
50 SERIES - 100 SERIES	LUCAS	3185	287
500 SERIES	BOSCH	3305	168
500 SERIES	BOSCH	3305	205
600 2.2 TURBO	BOSCH	1535	138
AUTOCARRI SERIE S	BOSCH	3155	153
AVANGER - CALIBER 2.0 Turbo diesel - 2.0 CRD	MITSUBISHI	6099	39
AVANGER - CALIBER 2.0 Turbo diesel - 2.0 CRD	MITSUBISHI	6100	43
AVANGER - CALIBER 2.0 Turbo diesel - 2.0 CRD	MITSUBISHI	6099	371
AVANGER - CALIBER 2.0 Turbo diesel - 2.0 CRD	MITSUBISHI	6100	377

	O.E.		pag.
C 17 - C 20 - C 2662 - C 2664	BOSCH	1582	148
C 2626 - 3064 - 3464 - 3820 P - K 3820 P	BOSCH	3339	166
CARAVAN - GRAND CARAVAN 3.3 - 3.8	NIPPONDENSO	2366	402
CARAVAN 2.5i - GRAN CARAVAN2.5i S	BOSCH	2319	178
DAKOTA PICK-UP 3.9 - 5.2	NIPPONDENSO	2280	396
DAKOTA PICK-UP 3.9 - 5.2	NIPPONDENSO	2280	397
DAKOTA PICK-UP 3.9 - 5.2	NIPPONDENSO	2298	402
DIESEL TRUCKS (MEADOWS ENG.)	CAV	3234	201
DIESEL TRUCKS (MEADOWS ENG.)	CAV	3234	228
DKC - KCF	LUCAS	2014	291
DKC - DKCF - DVC - KC - KCF - VC - WC	LUCAS	2792	289
DKC - DKCF - DVC - KC - KCF - VC - WC	LUCAS	2930	291
DODGE PICKUP 2.0 - 2.4 - 2.6	MITSUBISHI	1848	373
DPB - PB	LUCAS	1512	290
DPD DIESEL	CAV	3268	201
DVC RANGE (PERKINS 6.354 ENG.)	CAV	3265	201
DYNASTY - GRAN CARAVAN 2.5 - 3.0	BOSCH	1837	109
FB BANTAM - KCV - DKCV	LUCAS	2678	294
HD TRUCKS MED. & HD TRUCK CUM.	DELCO REMY	2217	213
HD TRUCKS MEDIUM & HD TRUCK CUM. V8-185	DELCO REMY	2223	215
LANCER - 600 2.2 TURBO	BOSCH	1778	111
NEON 1.6 - 2.0i 16V	BOSCH	6108	107
NEON II 2.0 16V	BOSCH	6086	120
NEON II 2.0 16V	MITSUBISHI	6083	374
R 355 - R 4000 - R 438K - R 5000	BOSCH	1924	150
RAM PICK-UP 3.9 - 5.2 - 5.9	NIPPONDENSO	2280	396
RAM PICK-UP 3.9 - 5.2 - 5.9	NIPPONDENSO	2280	397
RAM PICK-UP 3.9 - 5.2 - 5.9	NIPPONDENSO	2298	402
STEALTH 3.0	MITSUBISHI	1848	373
TRUCK DIESEL	NIPPONDENSO	1733	392
VIPER	NIPPONDENSO	2061	396

DRESSER

LOADERS 510B 4BT3,9	ISK	6231	26
LOADERS 510B 4BT3,9	ISK	6231	265

DUCATI MECCANICA

DM 184 HB	BOSCH	1759	139
DS 652	MARELLI	2674	321

E.R.F.

64R 205 - 64R 220 - 64R 260	CAV	3325	206
84 P - 84 PF - 84 PV	BOSCH	3301	168
ES6 5.9	LUCAS	1814	290
LK 44 - LKG 44	CAV	3235	205

EBRO

100/8 D - M 100 - 125	BOSCH	1516	147
65/7 D - L 35 S - SF - 45 - F - 60 - 80	BOSCH	1516	147
B SERIE - C SERIE	BOSCH	2403	158
C - SERIE	BOSCH	1865	149
D 150 - D 350 - D 450 - E 35 - E 60	FEMSA	2825	227
E 35 - 60 - 70 - 90 -110 - 125	BOSCH	1514	147
E 35 - 60 - 95 - 100 - 125 - 183 - 684	FEMSA	3064	227
E 60	BOSCH	2869	151
F 260 - F 275	FEMSA	3114	222
F 350	BOSCH	1992	150
F260 - F 275	BOSCH	1644	121
JEEP COMANDO L35	BOSCH	1674	149
L 35	BOSCH	1992	150
L 80 F - 80 TURBO - P 137	BOSCH	1516	147
P 112 - P 137 - P 200 - E 480 - E 6100	BOSCH	2868	151
SERIE C	BOSCH	2017	150
SIATA	FEMSA	2781	224
SIATA 50S	FEMSA	2820	224
TRADE 2.0	BOSCH	1645	130
TRADE 208	BOSCH	1614	121

EENBERG

COMPRESSORE	PARIS RHONE	2586	452

EICHER

	O.E.		pag.
3022 - 3108 - 3257 - 3357 -3558 - 3657	BOSCH	3196	153
BUFFEL - KONIGSTIGER - MAMMUT	LUCAS	2831	288
EICHUS - PANTHER - PUMA - TIGER	BOSCH	2760	159
LEOPARD - PANTHER - PUMA - TIGER	BOSCH	0139	157
MAMMUT- PUMA - TIGER - WOTAN	BOSCH	2913	152
TIGER 74	LUCAS	2907	287
Various Models	ISKRA	6212	26
Various Models	ISKRA	6212	265

F.A.R.

CM 68F - H 68R	BENDIX	2480	448

FAHR

3570 - 3580 - 3610 - 3630 BF6L913 Diesel	DELCO REMY	6110	210
3640 F8L913F Diesel	DELCO REMY	6110	210
5680H - HTS - 5670H - HTS - 5690HTS	ISKRA	6095	271
AGROFARM 80 - 100 4.0	BOSCH	6172	26
AGROFARM 80 - 100 4.0	BOSCH	6054	126
AGROFARM 80 - 100 4.0	BOSCH	6172	264
AGROTRON K 410 - 420 - 430 4.0	BOSCH	6054	126
AGROTRON K/M 600 - 610 - 620 - 640 - 650 6.0	BOSCH	6054	126
M 1620 H	BOSCH	3317	165
M 600 - M 750 - M 770 - M 900 - M 922	BOSCH	1555	148

FAMOSA

MOTORI DIESEL	BOSCH	1646	116

FARYMANN

36 SERIE - 40 SERIE	BOSCH	1926	108
A 30 - A 40	BOSCH	1607	144
D 20 - D 40 - E 40	BOSCH	2404	156
D 40 - E 40	BOSCH	1648	138
G 10 - G 20 - G 30	BOSCH	2760	159
G 40 - P 10 - P 30 - S 10 - S 30	BOSCH	1555	148

FASA

DAUPHINE (6 VOLT)	FEMSA	2747	220
R 4 - R 8 - R 10	FEMSA	2783	224
R 4/4	FEMSA	2734	220

FAUN

AK 320 HB	BOSCH	0033	167
AK 320 HB	BOSCH	0033	336

FENDT

F 250 GT	BOSCH	2847	151
FARMER 108 - FARMER 306 - FARMER 308	BOSCH	1555	148
FARMER 1E - 1Z - 2DE - 3S - 4S	BOSCH	0139	157
FARMER 1E - 2E - 2DE - 2N - 2S - 3S - 4S	BOSCH	2760	159
FAVORIT 711 VARIO	BOSCH	6054	126
GRANIT 500 - 501 - PERFEKT 300	BOSCH	0139	157

FENWICK

DPA 205 - DPJ 255	BENDIX	2658	450
FORKLIFT	BENDIX	3182	452
LIFT 105 - TJ 403	BENDIX	2653	442

FERGUSON

FE 35 - FE 65	LUCAS	2677	294

FERRARI

206 DINO GT - 246 DINO GT	MARELLI	3180	331
208 GT - 308 GT - 365 GT - 512 BB	MARELLI	2674	321
208 TURBO - 308 GTB	BOSCH	2810	142

	O.E.		pag.
328 GTB	BOSCH	2810	142
365 GT - 400 GT	MARELLI	0984	335
412/2+2	MARELLI	1854	323
F40	BOSCH	2810	142
MODIAL T	BOSCH	3190	112
MONDIAL 8 - 3.2 Convertible - Quattrovalvole	BOSCH	2810	142
TESTAROSSA - 512 TR	BOSCH	2810	142

FERRARI (M.A.)

1100 - 1300	BOSCH	1751	111
40 WDT	BOSCH	1594	113
733	BOSCH	3094	143
94 - 95	BOSCH	2127	150

FIAT

100 F13 - NC - NT - 130 NC - NR - NT20	ISKRA	2173	271
1000 - 640 - 65-56 - 65-66 - 65-88	ISKRA	2050	270
1000 DT - DTS - S - 1380 - 580 DT - 605C	ISKRA	2175	271
110 NC - 129.16 - 130 NC	BOSCH	2910	152
110 NC - 150NC - NT 20 - NC17 - 159.17	ISKRA	2155	271
1100 A - B - E	FIAT	0005	334
1100 TN (217N)	MARELLI	0090	334
1100 TN (217N)	MARELLI	2641	334
1100/103 (1959-65) - 1100 D - 1100 R	MARELLI	2684	320
1100/103 - 500 C	FIAT	0013	319
1100/103 (1958)	FIAT	0094	320
124	MARELLI	2730	318
124 SPIDER	BOSCH	2922	140
124 SPORT - 124 SPECIAL T - 125	BOSCH	2810	142
124 SPORT - 125	MARELLI	2674	321
124 SPYDER - 127 D	MARELLI	3174	323
126 BIS	MARELLI	1560	320
127	MARELLI	3160	318
127	MARELLI	3120	318
127 - 128	ISKRA	1536	267
127 - 128	MARELLI	2730	318
127 903	VALEO	2146	432
127 DIESEL	LUCAS	1511	279
128 -	BOSCH	2934	140
128 Super Europa	LUCAS PRESTOLITE	6157	30
128 Super Europa	LUCAS PRESTOLITE	6157	280
130	MARELLI	2674	321
1300 - 1500 - 1800 - 2300 (1961-64)	MARELLI	1127	331
1300 (1965) - 1500 C - 1500 L - 1600 S	MARELLI	2581	331
130NR - 130NT	BOSCH	1555	148
131	MARELLI	2730	318
131	MARELLI	2674	321
131 - 132 - ARGENTA	MARELLI	3144	318
131 1.3 - 1.6 - 2.0 - 132 2.0	BENDIX	3129	453
131 2.0 - 132 20	MARELLI	3174	323
131 D - 132 D	MARELLI	3090	326
131 D - 132 D -ARGENTA D	BOSCH	3039	153
131 D -132 D - ARGENTA D	MARELLI	1573	326
131 D -132 D - ARGENTA D	MARELLI	1574	328
131 D -132 D - ARGENTA D	MARELLI	2031	330
131 DIESEL - 132 DIESEL	MARELLI	2853	327
131 DIESEL - 132 DIESEL	MARELLI	3040	327
131 MIRAFIORI - ABARTH	BOSCH	2922	140
132	BOSCH	2922	140
132	MARELLI	2674	321
1400 - 1900 (1959- 1964)	MARELLI	0014	319
1400 B - 1900 B	MARELLI	0092	320
1400 D - 615 I S - 615 II S	FIAT	0986	334
147	BOSCH	2922	140
147 - BRIO - SPAZIO - VIVACE	LUCAS PRESTOLITE	6157	30
147 - BRIO - SPAZIO - VIVACE	LUCAS PRESTOLITE	6157	280
150 - 159 - 314 - 315 - 40 NC - 50 F10	ISKRA	2173	271
150 CB - 200 C	MARELLI	1481	337
150 NC 17 - 159.17	BOSCH	2910	152
1500 S - 1600 S	FIAT	1126	420
159 NC20	ISKRA	2155	271
160 - 170 - 190 - 220 - 240 - 260	BOSCH	3332	166
170 F 20 - 190 F 20 - 470.10.20 -570.10.	BOSCH	3317	165
1800 (1959-61) - 2100 (1959-61)	FIAT	0319	334
215 - 221 - 231 - 241 - 251	MARELLI	0122	334
238 - 241 T- 1100 T4	MARELLI	2730	318
242	MARELLI	2896	322
242 DIESEL	BENDIX	2857	450
242 DIESEL	BENDIX	2897	451
242 E DIESEL	PARIS RHONE	3138	435

	O.E.		pag.
242E DIESEL	BENDIX	3135	452
300 PC - PT- 330 - 370 - 619 - 684 - 697	BOSCH	3332	166
35.66	BOSCH	1594	113
402 - 404 DT - 420 DT - 440 DT - V450 DT	ISKRA	1780	270
40NC - 50NC - 55NC - 50F - 55F - 60F	ISKRA	2050	270
45 - 50 - 60 - 80 - 400 - 465 - 466 -480	ISKRA	2117	270
450 - 455 - 500 - 605C - 640 - 680 - 780	BOSCH	1974	154
450 DT DAL - 455 C DAL - C SUPER - 470DT	ISKRA	1780	270
470 - 850 - DT - 880 - DT- 1300 -1300 DT	BOSCH	2856	151
470 DTS - 480 8 DT - S - V - 500 S	ISKRA	1780	270
50 F10 - 55 F10 - F9 - 60 F10 - 65 F10	ISKRA	2155	271
50 F10 - 9 - 55 F10 - 60 F10 - 65 F10	BOSCH	2910	152
500 - 505 - 540 - 565 - 570 - 570F/V DT	ISKRA	2117	270
500 - PANDA - 4X4 1.3 MJ	VALEO	2377	433
500 0.9 START & STOP	BOSCH	6255	6
500 0.9 START & STOP	BOSCH	6255	125
500 1.2 - 1.4	VALEO	2064	427
500 1.2 - 1.4 - IDEA 1.4 - 16V START & STOP	BOSCH	6069	125
500 1.2 - 1.4 - IDEA 1.4 - 16V START & STOP	BOSCH	6123	179
500 1.3 D Multijet	BOSCH	6028	107
500 1.3 D Multijet START & STOP	BOSCH	6255	6
500 1.3 D Multijet START & STOP	BOSCH	6255	125
500 C 0.9 START & STOP	BOSCH	6255	6
500 C 0.9 START & STOP	BOSCH	6255	125
500 C 1.3 D Multijet START & STOP	BOSCH	6255	6
500 C 1.3 D Multijet START & STOP	BOSCH	6255	125
500 D	MARELLI	2681	320
500 D - 500 F	BOSCH	2736	161
500 D - 500 F - 500 GIARDINIERA - 500 L	MARELLI	2499	320
500 R - 126	MARELLI	2829	318
500/110 (1959-60) - 600 (1959-60)	MARELLI	1091	320
500/110 (1957-58) - 600 (1957-58)	FIAT	0091	319
500L 0.9 - Natural Power START & STOP	BOSCH	6255	6
500L 0.9 - Natural Power START & STOP	BOSCH	6255	125
500L 1.3 D Multijet START & STOP	BOSCH	6255	6
500L 1.3 D Multijet START & STOP	BOSCH	6255	125
500L 1.6 D Multijet START & STOP	BOSCH	6256	6
500L 1.6 D Multijet START & STOP	BOSCH	6256	126
55 - 60 - 65 - 70 - 80 - 85 - 440 - 450 - 455	BOSCH	6082	128
55 F10 - F9 - 60 F10 - 616 - 65 - 75	ISKRA	2173	271
580 DT - R450 - R450DT - FE12R - S/SR	ISKRA	2117	270
600 D - 600 T	MARELLI	2681	320
605 CS - 640 DT - 65 (SERIE) - 665 C	ISKRA	2175	271
619 N1 - T1 - 697 N - NP - T	LUCAS PRESTOLITE	6121	297
65 NC - 70 NC - 75 NC - 130 NC - NR - NT	BOSCH	2856	151
665 C - 666 DT - 670 DT - 765 - 780	ISKRA	2050	270
666 DT - 670 DT - 680 DT - 70 (SERIE)	ISKRA	2175	271
70 F10 - 75 F10 - 79 F10	ISKRA	2155	271
70.10 - 70 F10 - 75 F10 - 75 F10 - 79F10	BOSCH	2910	152
765 C - 780 DT - 80 (SERIE) - 855 - 880	ISKRA	2175	271
79 - 80 - 90	ISKRA	2173	271
850 - 850 T	FEMSA	2820	224
850 - 850 T - 900 T	MARELLI	2685	321
855 - 880 - DI 25C - 30 - 35 - 40 - 50	ISKRA	2050	270
AR 51 - AR 54 (1959- 1964)	MARELLI	0014	319
AR 55	MARELLI	2731	318
ARGENTA	BOSCH	2922	140
ARGENTA - CROMA - REGATA	MARELLI	3174	323
ARGENTA D	BOSCH	1621	115
ARGENTA D	MARELLI	3090	326
BARCHETTA - PUNTO HGT - STILO 1.8 16V	BOSCH	2267	106
BARCHETTA - PUNTO HGT - STILO 1.8 16V	BOSCH	2268	174
BARCHETTA - PUNTO HGT - STILO 1.8 16V	BOSCH	2268	175
BARCHETTA 1.8	BOSCH	2151	173
BARCHETTA 1.8 16V	BOSCH	2111	123
BARCHETTA 1.8 16V	MARELLI	2027	314
BARCHETTA 1.8 16V	MARELLI	4210	339
BARCHETTA 1.8 16V	MARELLI	4209	340
BARCHETTA 1.8 16V	MARELLI	4209	341
BRAVA 1.8 16V	MARELLI	2027	314
BRAVA 1.8 16V	MARELLI	4210	339
BRAVA 1.8 16V	MARELLI	4209	340
BRAVA 1.8 16V	MARELLI	4209	341
BRAVA 1.9 D	MARELLI	1600	324
BRAVA 1.9 D - BRAVO 1.9 D - CROMA D - TD	MARELLI	2177	338
BRAVA 1.9 TD	MARELLI	2054	317
BRAVA 1.9 TD - BRAVO 1.9 TD	MARELLI	2178	339
BRAVA/O 1.8 - 2.0	BOSCH	2151	173
BRAVA/O 1.8 16V	BOSCH	2111	123
BRAVA/O 1.9 D-TD	BOSCH	1989	122
BRAVO - CROMA 1.9 D Multijet	MITSUBISHI	6115	375
BRAVO 1.8 16V - 2.0 20V	MARELLI	2027	314
BRAVO 1.8 16V - 2.0 20V	MARELLI	4210	339
BRAVO 1.8 16V - 2.0 20V	MARELLI	4209	340

	O.E.		pag.
BRAVO 1.8 16V - 2.0 20V	MARELLI	4209	341
BRAVO 1.9 D	MARELLI	1600	324
BRAVO 1.9 JTD 8V - 16V	BOSCH	2122	130
BRAVO 1.9 TD	MARELLI	2054	317
BRAVO 2.0 20V	BOSCH	2111	123
BRAVO II 1.4	HITACHI	6136	23
BRAVO II 1.4	HITACHI	6136	253
BRAVO II 1.4 16V START & STOP	BOSCH	6069	125
BRAVO II 1.4 16V START & STOP	BOSCH	6123	179
BRAVO II 1.6 - 1.9 D Multijet	BOSCH	2149	123
BRAVO/A - MAREA 1.9 TD - JTD -STILO JTD	BOSCH	2149	123
BRAVO/A - 1.9 TD - TDI - JTD	BOSCH	2122	130
BRAVO/A - MAREA - PUNTO - DOBLO'	BOSCH	2059	123
BRAVO/A 1.2 16V - 1.4 - 1.6	MARELLI	1929	311
BRAVO/A 1.6	MARELLI	2074	311
BRAVO/A 1.6	VALEO	6072	434
BRAVO/A 1.6 16V	MARELLI	6124	34
BRAVO/A 1.6 16V	MARELLI	6124	315
BRAVO/A 1.9 TD - JTD	MITSUBISHI	6115	375
BRAVO/A 1.9 TD - TDI	BOSCH	2163	177
BRAVO/A 100	MARELLI	2225	315
CAMPAGNOLA 1107 A 2500	MARELLI	2674	321
CAMPAGNOLA C DIESEL	MARELLI	2641	334
CAMPAGNOLA C DIESEL	MARELLI	0090	334
CAMPAGNOLA D	MARELLI	1573	326
CAMPAGNOLA D	MARELLI	1574	328
CAMPAGNOLA D	MARELLI	2031	330
CAMPAGNOLA DIESEL	BOSCH	3039	153
CINQUECENTO (903)	MARELLI	1929	311
CINQUECENTO 1.1 Sporting	MARELLI	2074	311
CINQUECENTO 700 - 900	MARELLI	1631	313
CINQUECENTO SPORTING 1.1	MARELLI	1929	311
COUPE" 1.8	BOSCH	2151	173
COUPE" 1.8 16V	BOSCH	2111	123
COUPE" 2.0 16V	MARELLI	1747	314
COUPE" 2.0 20V - TURBO	MARELLI	2027	314
COUPE" 2.0 20V - TURBO	MARELLI	4210	339
COUPE" 2.0 20V - TURBO	MARELLI	4209	340
COUPE" 2.0 20V - TURBO	MARELLI	4209	341
CROMA 1.6 - TIPO 1.4 DGT	MARELLI	3144	318
CROMA 1.9 D MULTIJET	BOSCH	2122	130
CROMA 2.0 - CHT - TURBO	MARELLI	1747	314
CROMA 2.0 IE	BOSCH	1554	111
CROMA 2.5 TURBO DIESEL	BOSCH	2021	130
CROMA D - TD	BOSCH	1621	115
CROMA DIESEL - TURBODIESEL	MARELLI	1597	324
CROMA II 1.9 D Multijet	BOSCH	2149	123
DI (SERIE) - DIM 30 - 35	ISKRA	2175	271
DINO	MARELLI	2674	321
DINO	MARELLI	2758	332
DOBLO' - GRANDE PUNTO - IDEA 1.3 JTD MJ	BOSCH	6028	107
DOBLO' 1.3 - 1.9 JTD MJ	VALEO	2377	433
DOBLO 1.3 D Multijet START & STOP	BOSCH	6255	6
DOBLO 1.3 D Multijet START & STOP	BOSCH	6255	125
DOBLO' 1.4	HITACHI	6136	23
DOBLO' 1.4	HITACHI	6136	253
DOBLO' 1.4 - Natural Power START & STOP	BOSCH	6069	125
DOBLO' 1.4 - Natural Power START & STOP	BOSCH	6123	179
DOBLO 1.6 D 16V Multijet	BOSCH	2149	123
DOBLO 1.6 D Multijet - 1.9 JTD - D Multijet	MITSUBISHI	6115	375
DOBLO 1.6 D Multijet START & STOP	BOSCH	6256	6
DOBLO 1.6 D Multijet START & STOP	BOSCH	6256	126
DOBLO' 1.8 8V - 16V - FLEX	DELCO REMY	6153	15
DOBLO' 1.8 8V - 16V - FLEX	DELCO REMY	6153	208
DOBLO' 1.9 D - 1.9 JTD - PUNTO 1.9 D -JTD	MARELLI	2094	314
DOBLO" - PALIO - PUNTO - VAN 1.9 D	BOSCH	2236	131
DOBLO" 1.6 - MAREA 1.6	MARELLI	1929	311
DOBLO" 1.9D - PALIO 1.9 D	BOSCH	1989	122
DOBLO"1.9 D - 1.9 JTD - PUNTO 1.9 D -JTD	MARELLI	4210	339
DOBLO"1.9 D - 1.9 JTD - PUNTO 1.9 D -JTD	MARELLI	4209	340
DOBLO"1.9 D - 1.9 JTD - PUNTO 1.9 D -JTD	MARELLI	4209	341
DUCATO	BENDIX	1529	436
DUCATO	BOSCH	2921	139
DUCATO	BOSCH	3039	153
DUCATO 10 - 14 - 18 - 20	BOSCH	1887	109
DUCATO 10 - 14 - 18 - 4X4 2.8 JTD	BOSCH	2239	132
DUCATO 110 - 120 - 130 - 150 Multijet 2.3 D	BOSCH	6160	5
DUCATO 110 - 120 - 130 - 150 Multijet 2.3 D	BOSCH	6160	124
DUCATO 120 - 130 - 150 - 160 Multijet 2.3 - 3.0 D	BOSCH	6031	131
DUCATO 140 Natural Power 3.0	BOSCH	6031	131
DUCATO 2.0 JTD	BOSCH	2343	107
DUCATO 2.0 JTD	VALEO	1953	438
DUCATO 2.3 - 2.8 JTD	BOSCH	6031	131
DUCATO 2.3 - 2.8 JTD - Multijet	DELCO REMY	6079	207

	O.E.		pag.
DUCATO 2.3 - 2.8 JTD - Multijet	DELCO REMY	4213	217
DUCATO 2.8 JTD Power - 4X4 2.8 JTD - 3.0 D	BOSCH	6031	131
DUCATO 2.8 JTD Power - 4X4 2.8 JTD - 3.0 D	DELCO REMY	6079	207
DUCATO 2.8 JTD Power - 4X4 2.8 JTD - 3.0 D	DELCO REMY	4213	217
DUCATO 2.8 TD	MARELLI	2178	339
DUCATO D	BOSCH	1621	115
DUCATO D	MARELLI	3090	326
DUCATO D - TD	MARELLI	1596	324
DUCATO DIESEL	BENDIX	3097	452
DUCATO Multijett 2.2 D	BOSCH	6049	131
DUCATO TURBO 2.5 - 2.8 TDS	MARELLI	2092	317
DUNA	BOSCH	2922	140
DUNA 1.3 - 1.5	LUCAS PRESTOLITE	6157	30
DUNA 1.3 - 1.5	LUCAS PRESTOLITE	6157	280
DUNA 1.7 D	BOSCH	1612	111
DUNA 60-70	MARELLI	3160	318
ELBA 1.6	VALEO	6072	434
ENGINES	ISKRA	6234	27
ENGINES	ISKRA	6234	266
FIORINO	MARELLI	3160	318
FIORINO - PALIO - PUNTO - SIENA - STRADA 1.7D	MARELLI	2094	314
FIORINO - QUBO 1.3 D Multijet	VALEO	2377	433
FIORINO 1.3 D	MARELLI	1747	314
FIORINO 1.3 D Multijet START & STOP	BOSCH	6255	6
FIORINO 1.3 D Multijet START & STOP	BOSCH	6255	125
FIORINO 1.4 - 1.5 - 1.6	VALEO	6072	434
FIORINO 1.4 - 1.6	LUCAS PRESTOLITE	6157	30
FIORINO 1.4 - 1.6	LUCAS PRESTOLITE	6157	280
FIORINO 1.7 D - TD	BOSCH	1612	111
FIORINO D	LUCAS	1511	279
GRANDE PUNTO - IDEA - PUNTO 1.3 MJ	VALEO	2377	433
GRANDE PUNTO - PUNTO EVO 1.2 8V	MARELLI	2074	311
IDEA 1.2 16V - 1.4 - 16V	HITACHI	6136	23
IDEA 1.2 16V - 1.4 - 16V	HITACHI	6136	253
IDEA 1.6 D Multijet - 1.9 JTD	MITSUBISHI	6115	375
IDEA 1.8 8V - 16V - FLEX	DELCO REMY	6153	15
IDEA 1.8 8V - 16V - FLEX	DELCO REMY	6153	208
LINEA 1.3 D Multijet	VALEO	2377	433
LINEA 1.6 D Multijet	BOSCH	2149	123
MAREA - 1.9 TD - TDI - JTD - 2.4 JTD 130	BOSCH	2122	130
MAREA 1.6	MARELLI	2074	311
MAREA 1.6 - 1.8	VALEO	6072	434
MAREA 1.6 16V - Bipower	MARELLI	6124	34
MAREA 1.6 16V - Bipower	MARELLI	6124	315
MAREA 1.8 - 2.0	BOSCH	2151	173
MAREA 1.8 16V - 2.0 20V	BOSCH	2111	123
MAREA 1.8 16V - 2.0 20V	MARELLI	2027	314
MAREA 1.8 16V - 2.0 20V	MARELLI	4210	339
MAREA 1.8 16V - 2.0 20V	MARELLI	4209	340
MAREA 1.8 16V - 2.0 20V	MARELLI	4209	341
MAREA 1.9 TD	MARELLI	2054	317
MAREA 1.9 TD - 2.4 TD	MARELLI	2178	339
MAREA 1.9 TD - JTD	MITSUBISHI	6115	375
MAREA 100 - MULTIPLA 1.6 16V	MARELLI	2225	315
MAREA 2.4 TD	MARELLI	2054	317
MARENGO 1.9 D	MARELLI	1600	324
MARENGO 2.0 D	BOSCH	3199	115
MULTIPLA	MARELLI	4210	339
MULTIPLA	MARELLI	4209	340
MULTIPLA	MARELLI	4209	341
MULTIPLA - STILO 1.6 16V	BOSCH	2059	123
MULTIPLA 1.6 16V - Bipower	MARELLI	6124	34
MULTIPLA 1.6 16V - Bipower	MARELLI	6124	315
MULTIPLA 1.6 16V Bipower	VALEO	1998	431
MULTIPLA 1.9 JTD	MARELLI	2153	315
MULTIPLA 1.9 JTD	MARELLI	4210	339
MULTIPLA 1.9 JTD	MARELLI	4209	340
MULTIPLA 1.9 JTD	MARELLI	4209	341
MULTIPLA 1.9 JTD	MITSUBISHI	6115	375
PALIO - STRADA 1.9 D - 1.9 JTD	MARELLI	2094	314
PALIO - SIENA	MARELLI	4210	339
PALIO - SIENA	MARELLI	4209	340
PALIO - SIENA	MARELLI	4209	341
PALIO - SIENA - STRADA 1.6 16V	MARELLI	2225	315
PALIO 1.0 - 1.1 - 1.5 - 1.6 - 1.6 16V-75	MARELLI	1929	311
PALIO 1.1 IE	MARELLI	1660	313
PALIO 1.2 - 1.4 - 1.6 16V	VALEO	6072	434
PALIO 1.4	HITACHI	6136	23
PALIO 1.4	HITACHI	6136	253
PALIO 1.6	MARELLI	2074	311
PALIO 1.7 D - TD	BOSCH	2163	177
PALIO 1.8 8V - 16V - FLEX	DELCO REMY	6153	15
PALIO 1.8 8V - 16V - FLEX	DELCO REMY	6153	208
PALIO 1.9 JTD	MITSUBISHI	6115	375

	O.E.		pag.
PANDA	ISKRA	1536	267
PANDA - 4X4 - PUNTO 1.3 JTD MJ	BOSCH	6028	107
PANDA 0.9 - 4X4 - Natural Power START & STOP	BOSCH	6255	6
PANDA 0.9 - 4X4 - Natural Power START & STOP	BOSCH	6255	125
PANDA 1.0 4X4 - 1000 - 750 FIRE	MARELLI	1568	312
PANDA 1.1 - 1.2	MARELLI	2074	311
PANDA 1.1 - 1.2 - 1.4	HITACHI	6136	23
PANDA 1.1 - 1.2 - 1.4	HITACHI	6136	253
PANDA 1.1 - 1.2 - NATURAL POWER	VALEO	2064	427
PANDA 1.1 IE 4X4 - 750 FIRE - 1000	MARELLI	1660	313
PANDA 1.3 D Multijet - 4X4 START & STOP	BOSCH	6255	6
PANDA 1.3 D Multijet - 4X4 START & STOP	BOSCH	6255	125
PANDA 1000 4X4	BOSCH	3190	112
PANDA 30	VALEO	1721	431
PANDA 30-45	MARELLI	3120	318
PANDA 34	VALEO	2146	432
PANDA 45	MARELLI	2730	318
PANDA 45	VALEO	2146	432
PANDA 45 - 4X4 - 900 IE CLX	MARELLI	1631	313
PANDA 45 - 4X4 - YOUNG 750 - 900	MARELLI	1929	311
PANDA 750 - 1000	BOSCH	3190	112
PANDA 750 - 1000 - 4X4 - TIPO 1.1	ELMOT	2171	320
PANDA 750 YOUNG	VALEO	2146	432
PANDA DIESEL	MARELLI	1747	314
PANDA FIRE	MARELLI	2074	311
PANDA FIRE	MARELLI	1531	312
PANDA FIRE	VALEO	1863	431
PUNTO 0.9 Twinair Turbo START & STOP	BOSCH	6255	6
PUNTO 0.9 Twinair Turbo START & STOP	BOSCH	6255	125
PUNTO 1.7 DS - TDS	LUCAS	2039	278
PUNTO / GRANDE PUNTO 1.2 - 1.4 16V START & S	BOSCH	6069	125
PUNTO / GRANDE PUNTO 1.3 D Multijet START & S	BOSCH	6255	6
PUNTO / GRANDE PUNTO 1.3 D Multijet START & S	BOSCH	6255	125
PUNTO / GRANDE PUNTO 1.4 - 16V	HITACHI	6136	23
PUNTO / GRANDE PUNTO 1.4 - 16V	HITACHI	6136	253
PUNTO 0.9 Bifuel START & STOP	BOSCH	6255	6
PUNTO 0.9 Bifuel START & STOP	BOSCH	6255	125
PUNTO 1.1 - 1.2 8V	MARELLI	2074	311
PUNTO 1.7 D	BOSCH	1612	111
PUNTO 1.7 D - TD	BOSCH	2163	177
PUNTO 1.8 8V - 16V - FLEX	DELCO REMY	6153	15
PUNTO 1.8 8V - 16V - FLEX	DELCO REMY	6153	208
PUNTO 1.9 D	BOSCH	2322	178
PUNTO 1.9 JTD	MITSUBISHI	6115	375
PUNTO 1.9 TD - STRADA 1.9 D	BOSCH	1989	122
PUNTO 55 - 60 - 75	VALEO	1863	431
PUNTO 55 - 60 - 75 - 85 16V -90 -SELECTA	MARELLI	1929	311
PUNTO 60	BOSCH	3190	112
PUNTO EVO - GRANDE PUNTO 1.6 D - 1.9 D Multije	MITSUBISHI	6115	375
PUNTO EVO 1.2 - 1.4 - 16V START & STOP	BOSCH	6069	125
PUNTO EVO 1.2 - 1.4 - 16V START & STOP	BOSCH	6123	179
PUNTO EVO 1.3 D Multijet START & STOP	BOSCH	6255	6
PUNTO EVO 1.3 D Multijet START & STOP	BOSCH	6255	125
PUNTO EVO 1.4 Abarth START & STOP	BOSCH	6069	125
PUNTO EVO 1.6 D Multijet	BOSCH	2149	123
PUNTO EVO 1.6 D Multijet START & STOP	BOSCH	6256	6
PUNTO EVO 1.6 D Multijet START & STOP	BOSCH	6256	126
PUNTO II 1.8 HGT	MARELLI	2027	314
PUNTO II 1.8 HGT	MARELLI	4210	339
PUNTO II 1.8 HGT	MARELLI	4209	340
PUNTO II 1.8 HGT	MARELLI	4209	341
QUBO 1.3 D Multijet START & STOP	BOSCH	6255	6
QUBO 1.3 D Multijet START & STOP	BOSCH	6255	125
QUBO 1.4	VALEO	1721	431
REGATA	BOSCH	2922	140
REGATA 70-85-100	MARELLI	3144	318
REGATA - X1/9	MARELLI	2730	318
REGATA 1.5 85 SC	LUCAS PRESTOLITE	6157	30
REGATA 1.5 85 SC	LUCAS PRESTOLITE	6157	280
REGATA 1.7 DIESEL	BOSCH	3127	140
REGATA 1.9 D	MARELLI	1600	324
REGATA 1.9 D - TD	BOSCH	3199	115
REGATA 85	BOSCH	2974	145
REGATA DIESEL	MARELLI	3168	323
REGATA TD	MARELLI	1596	324
RITMO	BENDIX	3129	453
RITMO	BOSCH	2922	140
RITMO	ISKRA	1536	267
RITMO 1.7 DIESEL	BOSCH	3127	140
RITMO 1.9 TD	BOSCH	3199	115
RITMO 60	MARELLI	3120	318
RITMO 75	BOSCH	2921	139
RITMO 75	MARELLI	3051	318
RITMO 75 - RITMO 85	BOSCH	2974	145

	O.E.		pag.
RITMO DIESEL	MARELLI	3168	323
RITMO TD	MARELLI	1596	324
SCUDO 1.6 D Multijet	NIPPONDENSO	2398	411
SCUDO 1.9 D - TD 2.0 JTD - D Multijet	VALEO	1953	438
SCUDO 1.9 JTD	MITSUBISHI	1944	374
SCUDO 2.0 D Multijet - 4x4	BOSCH	6245	4
SCUDO 2.0 D Multijet - 4x4	BOSCH	6245	122
SEDICI 1.6 16V - 4x4	MITSUBISHI	6127	42
SEDICI 1.6 16V - 4x4	MITSUBISHI	6127	376
SEDICI 1.6 16V - 4x4	NIPPONDENSO	6022	407
SEDICI 1.9 D Multijet - 4x4	BOSCH	2122	130
SIENA 1.4 - 1.6 16V	VALEO	6072	434
SIENA 1.6	MARELLI	2074	311
SIENA 1.7 D - TD	BOSCH	2163	177
STILO 1.8 16V - 2.4 20V	MARELLI	2027	314
STILO 1.8 16V - 2.4 20V	MARELLI	4210	339
STILO 1.8 16V - 2.4 20V	MARELLI	4209	340
STILO 1.8 16V - 2.4 20V	MARELLI	4209	341
STILO 1.8 8V - 16V - FLEX	DELCO REMY	6153	15
STILO 1.8 8V - 16V - FLEX	DELCO REMY	6153	208
STILO 1.9 JTD	BOSCH	2122	130
STILO 1.9 D Multijet	BOSCH	2149	123
STILO 1.9 JTD - Multijet	MITSUBISHI	6115	375
STRADA 1.2	MARELLI	2074	311
STRADA 1.8 8V - 16V - FLEX	DELCO REMY	6153	15
STRADA 1.8 8V - 16V - FLEX	DELCO REMY	6153	208
STRADA 1.9 D	BOSCH	2236	131
TALENTO D	MARELLI	1596	324
TEMPRA 1.8 - 2.0 - 4X4	MARELLI	1747	314
TEMPRA 1.9 D	MARELLI	1600	324
TEMPRA 2.0 i.e. - TIPO 1.8 i.e.- 2.0 i.e	BOSCH	2314	173
TEMPRA 2.0 i.e. - TIPO 1.8 i.e.- 2.0 i.e	BOSCH	2314	174
TEMPRA TD	MARELLI	1596	324
TIPO - TEMPRA 1.4 - 1.6 - 1.6 SELECTA	MARELLI	1631	313
TIPO - TEMPRA 1.4 - 1.6 - SELECTA	MARELLI	1929	311
TIPO - TEMPRA 1.8 - 2.0	BOSCH	1617	118
TIPO 1.1	MARELLI	1660	313
TIPO 1.4 - 1.6	LUCAS PRESTOLITE	6157	30
TIPO 1.4 - 1.6	LUCAS PRESTOLITE	6157	280
TIPO 1.6 - 1.8 - 2.0 - 16V	MARELLI	1747	314
TIPO 1.7 D	BOSCH	1612	111
TIPO 1.9 D	MARELLI	1600	324
TIPO 1.9 TD	BOSCH	3199	115
TIPO 2.0 i.e 16V	BOSCH	2314	173
TIPO 2.0 i.e 16V	BOSCH	2314	174
TIPO TD	MARELLI	1596	324
TRACTOR 900 - 1100	LUCAS PRESTOLITE	6121	297
ULISSE 2.0	BOSCH	2343	107
ULISSE 2.2HDI	MITSUBISHI	2346	374
ULYSSE 2.0 - 2.1 - 2.2 JTD - D Multijet	VALEO	1953	438
ULYSSE - DUCATO	BOSCH	1946	172
ULYSSE 1.8i.e. - 2.0i.e. - 16V - TURBO	BOSCH	2324	174
ULYSSE 1.9 TD	MITSUBISHI	1944	374
ULYSSE 1.9 TD - 2.1 TD	BOSCH	2324	174
ULYSSE 2.0	BOSCH	1887	109
ULYSSE 2.0 D Multijet	BOSCH	6245	4
ULYSSE 2.0 D Multijet	BOSCH	6245	122
ULYSSE 2.0 JTD	MITSUBISHI	1944	374
ULYSSE 2.0 JTD - 2.2JTD	BOSCH	6245	4
ULYSSE 2.0 JTD - 2.2JTD	BOSCH	6245	122
ULYSSE 2.0 Multijet	MITSUBISHI	1944	374
ULYSSE 2.1 TD	MITSUBISHI	1944	374
ULYSSE 2.2 JTD	MITSUBISHI	1944	374
UNO	BOSCH	2922	140
UNO	ISKRA	1536	267
UNO	MARELLI	2730	318
UNO 1.0 FIRE	MARELLI	1568	312
UNO 1.4 - 1.6	LUCAS PRESTOLITE	6157	30
UNO 1.4 - 1.6	LUCAS PRESTOLITE	6157	280
UNO 1.4 TD - 1.7 D	BOSCH	1612	111
UNO 45	BOSCH	3190	112
UNO 45	MARELLI	1631	313
UNO 45	MARELLI	3120	318
UNO 45	VALEO	2146	432
UNO 45 FIRE	MARELLI	1660	313
UNO 45 FIRE	VALEO	1863	431
UNO 45 FIRE - 60 FIRE	ELMOT	2171	320
UNO 60 D	MARELLI	1600	324
UNO 70 - TURBO - STING - SELECTA	MARELLI	1929	311
UNO 70 IE	MARELLI	1631	313
UNO 70 IE - SELECTA	MARELLI	1631	313
UNO D - TD - UNO SELECTA	BOSCH	1612	111
UNO DIESEL	LUCAS	1827	275
UNO DIESEL	LUCAS	1511	279

	O.E.		pag.
UNO DIESEL	MARELLI	1747	314
UNO DIESEL	MARELLI	3174	323
UNO FIRE	LUCAS	1577	274
UNO FIRE	MARELLI	1531	312
UNO SELECTA	MARELLI	1631	313
UNO TURBO	MARELLI	1631	313
UNO TURBO I.E.	MARELLI	3144	318
X1/9 - 131 MIRAFIORI	BOSCH	2934	140
X1/9 - X1/9 SPEED	MARELLI	3051	318
X1/9 FIVE SPEED	BOSCH	2921	139

FIAT ALLIS

10C-FA150 - FR15 - FD14 E - FE 20 - FE24	BOSCH	1691	458
150 CB - 200 C	MARELLI	3344	337
18"LA PICCOLA S2"	MARELLI	0122	334
18"LA PICCOLA"	MARELLI	0023	334
190 - 240 - 260 - 300 - 619 - 684 - 697	BOSCH	3332	166
212 R	MARELLI	0023	334
25 PETROLIO	FIAT	1044	320
250 - 255 - 300 - 300 DT	MARELLI	2751	325
315 - 315 DT - 415 - 415 DT	BOSCH	2492	158
350 - 350 DT - 355 C - 450 - 455 C - 500	MARELLI	2733	325
355 - 450 - 480 - 500 - 550 - 580 - 600	MARELLI	3090	326
355 - 450 - 480 - 500 - 550 - 580 - 600	MARELLI	3040	327
4 - 4FL C	ISKRA	2117	270
400 C	MARELLI	2641	334
402 - 404 - 420 - 450 - 455C - 460 - 470	MARELLI	3122	326
410A - 411 - 682 - 690	MARELLI	0995	332
418 - 420 - 421 - 619 - 643 - 683 - 684	MARELLI	3152	332
418 - 420 - 619 - 684 - 690 - 691 - 697	MARELLI	2850	332
450	FIAT-ROMAN	2860	419
450 - 450 DT- 500 - 500 DT- 540 - 540 DT	BOSCH	2936	152
480 - 500 - 540 - 570 - 580	BOSCH	3039	153
545 B - 645 B	BOSCH	3189	153
550 - 555 - 600 - 605C - 640 - 900 - 100	MARELLI	3337	337
570 - 580 - 605 - 640 - 666 - 680 - 780	BOSCH	3189	153
65 - 70 - 75 - 130 - 150 - 159 - 850	BOSCH	1555	148
670 - 780 - 850 - 880 - 1000 - 1300	MARELLI	3090	326
670 - 780 - 850 - 880 - 1000 - 1300	MARELLI	3040	327
7 C - 7 D	MARELLI	3101	329
80 C - 90 C - 100 C - 120 C -	MARELLI	3341	337
85/55 - 855 C - 95/55 - 955 C	MARELLI	3153	329
850 - 880 - 1300	MARELLI	3089	325
850 - 880 - 1300	MARELLI	3023	328
855 - 980 - 1180 - 1280 - 1380 - 1880	BOSCH	3189	153
980 - 1000 - 1180 - 1380 - 1580 - 1880	BOSCH	2910	152
AD 12 - 14 - 18 - 20 - BD 12 - 14 - 18	MARELLI	3344	337
AD12 -14 - 18 - 20 - FL12 - 14 - 18 - 20	MARELLI	1481	337
CRAWLER 10 CL - 10 CTA - FC-10 C	DELCO REMY	2223	215
CRAWLER 14C - FD-20 - 30 - LOADER FL-20	DELCO REMY	2217	213
CRAWLER TRACTOR HD-31 - HD-41	DELCO REMY	2217	213
EXCAVATOR FE-40 TRACTOR SCRAPER FS	DELCO REMY	2217	213
FA 200 - FD 14 - 20 - FE 45 - FL 14D	BOSCH	2167	213
FD-5 FL-5 FL-5 B	BOSCH	3346	166
FE 12 / 14 /16 - FL 4 C - FR 7 - 9 - 20	MARELLI	1573	326
FE 12 / 14 /16 - FL 4 C - FR 7 - 9 - 20	MARELLI	1574	328
FE 12 / 14 /16 - FL 4 C - FR 7 - 9 - 20	MARELLI	2031	330
FE 28 - FL 10 - FL14 E - FR 15 B - FR160	BOSCH	1691	458
FL 12 - FL 14 - FL 18 - FL 20	MARELLI	2963	333
FL 20 - FR 20 - 20B	BOSCH	2167	213
FL 4/40 CA	MARELLI	2641	334
FL 4C	BOSCH	3039	153
FL 4C - FL 4D - TL 5 - TL 5H	MARELLI	3337	337
FL 4C - FL 9B -FL 10C - FL 45C - TL 5H	MARELLI	3153	329
FL 4C - TL 5	MARELLI	3090	326
FL 4C - TL 5	MARELLI	3040	327
FL 6 - FL 8C - FL 9 - FR 8 - FR 9 - 10	MARELLI	3341	337
FL 8 - FL 14 - FR 12 B - FR 12 C	MARELLI	3344	337
FL4C - FL 4D - FL 9B - FL 10C - 10 C	MARELLI	3053	329
S 60-S 70	BOSCH	1972	154
S 9 - SL 9 - SR 9	BOSCH	1555	148
TRATTORI SERIE 46/... - 66/... - 90/..	MARELLI	1573	326
TRATTORI SERIE 46/... - 66/... - 90/..	MARELLI	1574	328
TRATTORI SERIE 46/... - 66/... - 90/..	MARELLI	2031	330
VT/M 113	MARELLI	3025	335
WHEEL LOADER 745 - FL-20 - FR-20 - FR-35	DELCO REMY	2217	213

FIAT FFSS

APPLICAZIONI FERROVIARIE	FIAT	1990	333
APPLICAZIONI FERROVIARIE	MARELLI	3072	333

FIAT HITACHI

	O.E.		pag.
FH 220 - FH300	BOSCH	1691	458
FH 400	BOSCH	2167	213
FH330	NIKKO	6006	390

FIAT NECKAR

1100 D - 1100 R	BOSCH	2434	160
1100/103	BOSCH	2433	162
JAGST 600 - 500 D - GIARDINIERA	BOSCH	2627	162

FIAT POLSKI

125	MARELLI	3106	322
125 P	MARELLI	2581	331
126	MARELLI	2829	318
126	MARELLI	1560	320

FITA

242 DIESEL	BENDIX	2897	451

FORD

3010S - 3830S - 4010S - 5010S	BOSCH	6082	128
MAVERICK - RANGER 2.5 D - TD	FORD	6052	232
MAVERICK 2.4 i	MITSUBISHI	6114	378
MAVERICK 2.4 i	MITSUBISHI	6117	378
TN55D - TN65 - TN65D - TN65S	BOSCH	6082	128
TN70D - TN70S - TN75D - TN75S - TN75V	BOSCH	6082	128

FORD(D)

	VALEO	6237	61
	VALEO	6237	430
12 M - 15 M - 17 M - 20 M - 26 M	BOSCH	2443	163
12 M - 15 M - 17 M - 20 M - CAPRI	BOSCH	2809	142
12 M - 17 M - TRANSIT 1000 - 1250	BOSCH	2427	155
12 M - 17 M - TRANSIT 800 - 1000 - 1500	BOSCH	2407	162
12 M - CAPRI II - ESCORT - TAUNUS	BOSCH	2866	142
CAPRI - CONSUL - TAUNUS - GRANADA	BOSCH	2443	163
CAPRI - GRANADA - SCORPIO - SIERRA	BOSCH	3190	112
CAPRI 1.6 - 2.0	BOSCH	1537	110
CAPRI II - CONSUL - GRANADA - SIERRA	BOSCH	2921	139
CAPRI II - CONSUL 2.0 - ESCORT RS 2.0	BOSCH	2865	163
CAPRI II - GRANADA - SIERRA - FT ...	BOSCH	2967	140
CAPRI II 2.8 - GRANADA 2.8	BOSCH	2843	142
CARGO 1317 - 1517 - 1617 - 2202 - 2420	BOSCH	3317	165
C-MAX 1.6	BOSCH	2338	106
C-MAX 1.8 TDCi	FORD	6177	17
C-MAX 1.8 TDCi	FORD	6177	233
C-Max 1.6 - 2.0TDCi	FORD	6066	233
C-Max 1.8 - Flexifuel - 2.0	FORD	6146	17
C-Max 1.8 - Flexifuel - 2.0	FORD	6146	233
COMBI VAN	MOTORCRAFT	2115	233
COMBI VAN	MOTORCRAFT	2342	238
CONSUL - GRANADA - FT 100 - 125 - 130	BOSCH	2809	142
COURIER - ORION 1.6 D - 1.8 D	MARELLI	2039	278
COURIER 1.3	BOSCH	2138	126
COURIER 1.3	LUCAS	1578	274
COURIER 1.3 - FIESTA 1.0 - 1.3 - KA 1.3	BOSCH	2211	177
COURIER 1.4 16V	BOSCH	2073	123
COURIER 1.8	NIPPONDENSO	2840	407
D 0707 - 0810 - 0910 - 1010 - 1111	BOSCH	3155	153
ESCORT - FIESTA 1.6 D - 1.8 D	MARELLI	2039	278
ESCORT 1.0 - 1.1 - 1.3 (1971)	BOSCH	2802	142
ESCORT 1.1	BOSCH	2968	140
ESCORT 1.1	NIPPONDENSO	3228	409
ESCORT 1.1 - 1.3	BOSCH	2817	163
ESCORT 1.1 - 1.3 - 1.4 - 1.6 - 1.6i	ISKRA	2180	267
ESCORT 1.1 - 1.3 - 1.4 - 1.6 - XR3 -1.8i	BOSCH	1537	110
ESCORT 1.1 - 1.3 - 1.4i CABRIO	BOSCH	3190	112
ESCORT 1.1 - 1.3 - 1.6	VALEO	2066	432
ESCORT 1.3 - 1.4 - 1.6 - 1.8	LUCAS	1578	274
ESCORT 1.3i	MARELLI	2105	316
ESCORT 1.6 - 1.8 TURBO DIESEL	BOSCH	1775	114
ESCORT 1.6 D - FIESTA 1.6 D-ORION 1.6 D	BOSCH	1542	108
ESCORT 1.6 XR3 - 1.6XR3i	ISKRA	2180	267
ESCORT 1.8 - 1.8 16V	BOSCH	1959	176
ESCORT 1.8 16V - 2.0 16V	BOSCH	1968	176
ESCORT 1.8D - FIESTA 1.8D -ORION 1.8D	BOSCH	1810	114
ESCORT D - FIESTA D - ORION D	LUCAS	1815	277
ESCORT III 1.6 D - 1.8 D	LUCAS	1764	277
ESCORT RS 2.0	BOSCH	1968	176
ESCORT TD	MOTORCRAFT	2115	233
ESCORT TD	MOTORCRAFT	2342	238
ESCORT XR3 - GHIA - 1.8	BOSCH	2830	142
FIESTA 1.6 TURBO - 1.6 XR2	ISKRA	2180	267
FIESTA - ESCORT - ORION - TAUNUS	BOSCH	2967	140
FIESTA 1.0	BOSCH	2138	126
FIESTA 1.0	BOSCH	2968	140
FIESTA 1.0 - 1.1	FEMSA	3219	223
FIESTA 1.0 - 1.1 - 1.1i	BOSCH	3190	112
FIESTA 1.0 - 1.1 - 1.3	FEMSA	3026	223
FIESTA 1.0 - 1.1 - 1.3 - 1.4 - 1.6	ISKRA	2180	267
FIESTA 1.0 - 1.1 - 1.3 - ESCORT 1.1	FEMSA	3176	220
FIESTA 1.0 - 1.3 - 1.4 - 1.6	VALEO	2066	432
FIESTA 1.0 - 1.4 - 1.8	LUCAS	1578	274
FIESTA 1.1 - 1.3 - 1.4 - XR2	BOSCH	1537	110
FIESTA 1.2 - 1.3 - 1.4 - 1.6 16V	BOSCH	2338	106
FIESTA 1.2 - 1.4 16V	BOSCH	2073	123
FIESTA 1.2 16V - 1.4 16V	BOSCH	2151	173
FIESTA 1.3	BOSCH	2138	126
FIESTA 1.3	MITSUBISHI	1678	380
FIESTA 1.3 i	ISKRA	6225	28
FIESTA 1.3 i	ISKRA	6225	268
FIESTA 1.3i	MARELLI	2105	316
FIESTA 1.6 - 1.8 DIESEL	BOSCH	1775	114
FIESTA 1.6 D - 1.8 D - COURIER 1.8 D	LUCAS	1764	277
FIESTA 1.8 16V	BOSCH	1968	176
FIESTA 1.8i 16V - 1.8 XR2i 16V	BOSCH	1959	176
FIESTA IV 1.8 DI	VALEO	1884	438
FIESTA1.6- 1.8D- ESCORT 1.6D- ORION 1.6D	BOSCH	1537	110
FOCUS - PUMA 1.4 - 1.6 16V	BOSCH	2338	106
FOCUS 1.6	MOTORCRAFT	2339	231
FOCUS 1.8 TCDI	MOTORCRAFT	2342	238
FOCUS 1.8 TDCi	BOSCH	2149	123
FOCUS 1.8 TDCi	FORD	6177	17
FOCUS 1.8 TDCi	FORD	6177	233
FOCUS 1.8 TDCI	MOTORCRAFT	2115	233
FOCUS 1.8 Turbo DI / TDDi	VALEO	1884	438
FOCUS II - III 1.8 - Flexifuel - 2.0	FORD	6146	17
FOCUS II - III 1.8 - Flexifuel - 2.0	FORD	6146	233
FOCUS II 2.0 TDCi	FORD	6066	233
FT 100 - 120 - 130 - 160 - 190 - A 0406	BOSCH	2844	151
FT 100 - 120 - 130 - 160 - 190	BOSCH	3195	140
FT 100 2.0 - 2.0i	BOSCH	1968	176
FT 80 - 100 - 120 - 130 - 160 - 190	BOSCH	1553	147
GALAXY 1.8 TDCi	FORD	6177	17
GALAXY 1.8 TDCi	FORD	6177	233
GALAXY 2.0 TDCi	FORD	6066	233
GALAXY 1.9 TDI	VALEO	6182	62
GALAXY 1.9 TDI	VALEO	6182	440
GALAXY 2.0	BOSCH	1886	117
GALAXY 2.0	BOSCH	1824	119
GALAXY 2.0	BOSCH	1991	135
GALAXY 2.0 - Flexifuel - 2.3	FORD	6146	17
GALAXY 2.0 - Flexifuel - 2.3	FORD	6146	233
GALAXY 2.0 I	BOSCH	2103	176
GALAXY 2.0 I	BOSCH	2103	177
GALAXY 2.3 16V - 1.9 TDI	VALEO	2387	439
GALAXY 2.3 16V - 2.8i V6 - 2.8i V6 4X4	BOSCH	2006	135
GALAXY 2.8	BOSCH	2028	135
GALAXY 2.8 V6	VALEO	6182	62
GALAXY 2.8 V6	VALEO	6182	440
GALAXY 2.8i	BOSCH	1668	118
GRANADA 1.9 DIESEL - 2.1 DIESEL	BOSCH	3019	152
GRANADA 2.0	BOSCH	1537	110
GRANADA 2.0	BOSCH	2865	163
GRANADA 2.0	LUCAS	1578	274
GRANADA 2.0 - 2.0i	BOSCH	1968	176
GRANADA 2.4i - 2.9i - 24V - 4X4	BOSCH	2324	174
GRANADA 2.5 D - SIERRA 2.3 D	BOSCH	1642	114
GRANADA 2.5 D - SIERRA 2.3 D	BOSCH	3194	153
KA 1.3 TDCi START & STOP	BOSCH	6255	6
KA 1.3 TDCi START & STOP	BOSCH	6255	125
KA 1.3i	BOSCH	2138	126
KA 1.3i	MARELLI	2105	316
KA 1.3i - 1.6i	BOSCH	2338	106
KUGA 2.0TDCi	FORD	6066	233

	O.E.		pag.
MERKUR 2.9i - SKORPIO 2.4i - 2.9i - 24V	BOSCH	2324	174
MONDEO	LUCAS	1801	274
MONDEO 1.8 TDCi	FORD	6177	17
MONDEO 1.8 TDCi	FORD	6177	233
MONDEO 1.6 16V - 1.8 16V - 2.0 16V	MARELLI	1578	274
MONDEO 1.6i - 1.8i - 1.8i 4X4 - 2.0i	MOTORCRAFT	2115	233
MONDEO 1.6i - 1.8i - 4X4 - 2.0i - 4X4	BOSCH	1537	110
MONDEO 1.6i 16V - 1.8i 16V - 2.0i 16V	BOSCH	1959	176
MONDEO 2.0 TDCI	MOTORCRAF	2341	238
MONDEO 2.0 TDCI	MOTORCRAFT	2245	232
MONDEO 2.0 TDCI	MOTORCRAFT	2321	236
MONDEO 2.0 TDCI	MOTORCRAFT	2376	236
MONDEO 2.0i 4X4 - 2.0i AUT.	MOTORCRAFT	2115	233
MONDEO 2.0i 4X4 - 2.0i AUT.	MOTORCRAFT	2342	238
MONDEO IV 1.6 - 2.0TDCi	FORD	6066	233
MONDEO IV 2.0 - Flexifuel - 2.3	FORD	6146	17
MONDEO IV 2.0 - Flexifuel - 2.3	FORD	6146	233
MONDEO TD	MOTORCRAFT	2115	233
MONDEO TD	MOTORCRAFT	2342	238
MONDEO1.6i - 1.8i - 1.8i 4X4 - 2.0i	MOTORCRAFT	2342	238
N 0708 - 0808 - 0810 - 0910 - NA 1814	BOSCH	3155	153
ORION 1.3 - 1.4 - 1.6	LUCAS	1578	274
ORION 1.3 - 1.4 - 1.6 - 1.6i	ISKRA	2180	267
ORION 1.3 - 1.6	VALEO	2066	432
ORION 1.6	BOSCH	1537	110
ORION 1.6 - 1.8 D - SIERRA 1.8 TURBO D	BOSCH	1775	114
ORION 1.6 D - 1.8 D - SIERRA 1.8 TD	LUCAS	1764	277
ORION 1.8i 16V	BOSCH	1959	176
PUMA 1.7 16V	BOSCH	2151	173
PUMA 1.7i 16V	BOSCH	2073	123
RANGER 2.5 D - TD	NIPPONDENSO	6307	52
RANGER 2.5 D - TD	NIPPONDENSO	6307	397
SCORPIO 1.8 - 2.0	BOSCH	1537	110
SCORPIO 2.0 - 2.0i - 2.3i - 2.9i	BOSCH	1968	176
SCORPIO 2.8 - SIERRA 2.8	BOSCH	1834	117
SCORPIO 2.8i	LUCAS	2101	275
SCORPIO 2.9 4X4	LUCAS	2101	275
SCORPIO 2.9i 24V	BOSCH	2240	120
SIERRA 1.3 - 1.6 - 1.8 - 2.0 - 2.3	BOSCH	1537	110
SIERRA 1.6 - 1.8 - 2.0	LUCAS	1578	274
SIERRA 1.6 - 1.8 - 2.0	LUCAS	1763	276
SIERRA 1.6 - 1.8 - 2.0 - 2.0i - 2.3i	BOSCH	1968	176
SIERRA 1.6i	ISKRA	2180	267
SIERRA 2.9 4X4	LUCAS	2101	275
SKORPIO 2.9i XR4 - 4X4	BOSCH	2324	174
S-MAX 1.8 TDCi	FORD	6177	17
S-MAX 1.8 TDCi	FORD	6177	233
S-Max 2.0 - Flexifuel - 2.3	FORD	6146	17
S-Max 2.0 - Flexifuel - 2.3	FORD	6146	233
S-Max 2.0TDCi	FORD	6066	233
TRACTOR	HITACHI	1712	256
TRANSIT	DELCO REMY	2360	209
TRANSIT 1.6 - 2.0	BOSCH	1751	111
TRANSIT 2.0 - 2.4 TD	MOTORCRAFT	2245	232
TRANSIT 2.0 - 2.4 TD	MOTORCRAFT	2321	236
TRANSIT 2.0 - 2.4 TD	MOTORCRAFT	2376	236
TRANSIT 2.0 - 2.4 TD	MOTORCRAFT	2341	238
TRANSIT 2.2 - 2.4 - 3.2 TDCi	BOSCH	6049	131
TRANSIT 2.3 16V	FORD	6146	17
TRANSIT 2.3 16V	FORD	6146	233
TRANSIT 2.5 TD	MOTORCRAFT	2065	232
TRANSIT 2.5 TD	MOTORCRAFT	6001	238
TRANSIT CONNECT 1.8 16V	MARELLI	2365	315
TRANSIT CONNECT 1.8 Di	MARELLI	2365	315
TRANSIT CONNECT 1.8 TDCi	MARELLI	2365	315

FORD(GB)

	O.E.		pag.
"D" 1000 (24 V.)	CAV	3277	203
2000 - 2600 - 3000 - 3600	LUCAS	2907	287
2000 - 3000 - 4000 - 5000 - 7000	LUCAS	2696	284
4000 - 4600 - 5000 - 5600 - 7000 - 8700	LUCAS	2852	288
A SERIES - D SERIES	LUCAS	2851	288
CAPRI AUTOMATIC	LUCAS	2788	296
CAPRI - CAPRI II - CONSUL - CORTINA	LUCAS	2975	281
CAPRI - CONSUL - GRANADA - TRANSIT	LUCAS	3068	282
CAPRI - CORTINA MK II - ESCORT	LUCAS	2772	297
CAPRI 1.3 - 1.6 - ESCORT 1.3	LUCAS	1786	281
CAPRI 2000 GT	BOSCH	2865	163
CARGO 1317 - 1320 - 1517 - 1520 - 1617	BOSCH	3317	165
CARGO 1620 - 2420 - 2817 - 2820 S	BOSCH	3317	165
CARGO 3020 - 3220	BOSCH	3317	165
CARGO SERIE - N0914 - NA2214	BOSCH	1564	148
CONSUL 2.3 - GRANADA 2.3 - TAUNUS V6	LUCAS	3078	282
CORTINA 2.3 - SIERRA V6	LUCAS	2838	281
CORTINA MK.II	LUCAS	1786	281
DEXTA - MAJOR	LUCAS	2411	295
DEXTA - MAJOR	LUCAS	2497	295
ESCORT - GRANADA - SIERRA - TRANSIT	LUCAS	2975	281
FIESTA XR2 - ESCORT 1.6 - SIERRA 1.6	LUCAS	3175	280
FT 100 - 120 - 130 - 160 - 190	LUCAS	2887	281
SERIE D - SERIE K	LUCAS	1667	286
SERIE D- SERIE K	MARELLI	1667	286
THAMES 15-30 CWT - 2-3-4-5-7 TON.	LUCAS	2678	294
TRACTOR 2000 - 3000 - 4000 - 5000 - 7000	LUCAS	2732	285
TRACTORS FOMOCO	AUTO LITE	2771	102
TRANSIT	AUTO LITE	2752	102
TRANSIT	LUCAS	1800	276
TRANSIT DIESEL	LUCAS	1567	286
TRANSIT DIESEL	LUCAS	1512	290
TRANSIT VAN - FT 100 - 120 - 130 - 160	LUCAS	3140	283
ZEPHIR - ZODIAC	LUCAS	2698	296

FORD(USA)

	O.E.		pag.
300 - CLUB 4.3	FORD	6219	18
300 - CLUB 4.3	FORD	6227	18
300 - CLUB 4.3	FORD	6219	234
300 - CLUB 4.3	FORD	6227	235
9280 - 9480 - 9680 - 9880	DELCO REMY	6045	216
BOBCAT	MITSUBISHI	1748	357
BRONCO 4.7 - 5.0	FORD	6219	18
BRONCO 4.7 - 5.0	FORD	6227	18
BRONCO 4.7 - 5.0	FORD	6219	234
BRONCO 4.7 - 5.0	FORD	6227	235
BRONCO 4.9 - 5.0 - 5.8	FORD	2275	233
COMMERCIAL CHASSIS 8 cyl. 445Cl Diesel	ISK	6231	26
COMMERCIAL CHASSIS 8 cyl. 445Cl Diesel	ISK	6231	265
COUNTRY 3.9 - 4.3 - 4.7 - 5.0	FORD	6219	18
COUNTRY 3.9 - 4.3 - 4.7 - 5.0	FORD	6227	18
COUNTRY 3.9 - 4.3 - 4.7 - 5.0	FORD	6219	234
COUNTRY 3.9 - 4.3 - 4.7 - 5.0	FORD	6227	235
CUSTOM 3.9 - 4.3 - 4.7 - 5.0	FORD	6219	18
CUSTOM 3.9 - 4.3 - 4.7 - 5.0	FORD	6227	18
CUSTOM 3.9 - 4.3 - 4.7 - 5.0	FORD	6219	234
CUSTOM 3.9 - 4.3 - 4.7 - 5.0	FORD	6227	235
E - F 100 3.9 - 4.9 - 5.0 - 5.8	FORD	6219	18
E - F 100 3.9 - 4.9 - 5.0 - 5.8	FORD	6227	18
E - F 100 3.9 - 4.9 - 5.0 - 5.8	FORD	6219	234
E - F 100 3.9 - 4.9 - 5.0 - 5.8	FORD	6227	235
E - F 150 3.9 - 4.9 - 5.0 - 5.8	FORD	6219	18
E - F 150 3.9 - 4.9 - 5.0 - 5.8	FORD	6227	18
E - F 150 3.9 - 4.9 - 5.0 - 5.8	FORD	6219	234
E - F 150 3.9 - 4.9 - 5.0 - 5.8	FORD	6227	235
E - F 200 3.9 - 4.9 - 5.0	FORD	6219	18
E - F 200 3.9 - 4.9 - 5.0	FORD	6227	18
E - F 200 3.9 - 4.9 - 5.0	FORD	6219	234
E - F 200 3.9 - 4.9 - 5.0	FORD	6227	235
E - F 250 3.9 - 4.9 - 5.0 - 5.8	FORD	6219	18
E - F 250 3.9 - 4.9 - 5.0 - 5.8	FORD	6227	18
E - F 250 3.9 - 4.9 - 5.0 - 5.8	FORD	6219	234
E - F 250 3.9 - 4.9 - 5.0 - 5.8	FORD	6227	235
E - F 300 3.9 - 4.9 - 5.0	FORD	6219	18
E - F 300 3.9 - 4.9 - 5.0	FORD	6227	18
E - F 300 3.9 - 4.9 - 5.0	FORD	6219	234
E - F 300 3.9 - 4.9 - 5.0	FORD	6227	235
E - F 350 3.9 - 4.9 - 5.0 - 5.8	FORD	6219	18
E - F 350 3.9 - 4.9 - 5.0 - 5.8	FORD	6227	18
E - F 350 3.9 - 4.9 - 5.0 - 5.8	FORD	6219	234
E - F 350 3.9 - 4.9 - 5.0 - 5.8	FORD	6227	235
E SERIE 6.9	ISK	6275	46
E SERIE 6.9	ISK	6276	47
E SERIE 6.9	ISK	6275	384
E SERIE 6.9	ISK	6276	385
E SERIE 7.3	ISK	6275	46
E SERIE 7.3	ISK	6276	47
E SERIE 7.3	ISK	6275	384
E SERIE 7.3	ISK	6276	385
ESCORT - L - GL - GT- LX1.9	FORD	6223	18
ESCORT - L - GL - GT- LX1.9	FORD	6223	235
ESCORT - L - GL 2.0 D	FORD	6220	18
ESCORT - L - GL 2.0 D	FORD	6220	235
ESCORT EXP 1.9	FORD	6223	18
ESCORT EXP 1.9	FORD	6223	235
ESCORT PONY 1.9	FORD	6223	18
ESCORT PONY 1.9	FORD	6223	235

	O.E.		pag.
E-SERIES E-350 VAN 446Cl Diesel; 8 cyl	ISK	6231	26
E-SERIES E-350 VAN 446Cl Diesel; 8 cyl	ISK	6231	265
E-SERIES E-47 446ci Diesel; 8 cyl	ISK	6231	26
E-SERIES E-47 446ci Diesel; 8 cyl	ISK	6231	265
E-VAN 7.3 D SERIE	FORD	2273	234
EXCURSION 5.4 V8 - 6.8 V10	FORD	2274	232
EXCURSION 7.2 D - 7.3 D	FORD	2273	234
EXPEDITION 4.6 - 5.4 V8	FORD	2274	232
F 1000 - F 1000 HSD	BOSCH	2116	121
F SERIE 6.9	ISK	6275	46
F SERIE 6.9	ISK	6276	47
F SERIE 6.9	ISK	6275	384
F SERIE 6.9	ISK	6276	385
F SERIE 7.3	ISK	6275	46
F SERIE 7.3	ISK	6276	47
F SERIE 7.3	ISK	6275	384
F SERIE 7.3	ISK	6276	385
F series 4.2 V6 - 4.6 - 5.4 V8 - 6.8 V10	FORD	2274	232
F series PICK-UP 5.0 - 5.8	FORD	2275	233
F1000 4.9 - RANGER	FORD	2275	233
F-250 - F-350 SERIE	FORD	2273	234
F-250 Diesel	BOSCH	6107	128
F-350 Diesel	BOSCH	6107	128
F-4000 Diesel	BOSCH	6107	128
F-650 - F-750 - F-800	DELCO REMY	6075	212
F-700	DELCO REMY	2287	210
FAIRLANE - FALCON 4.7 - 5.0 - 5.8	FORD	6219	18
FAIRLANE - FALCON 4.7 - 5.0 - 5.8	FORD	6219	234
FESTIVA 1.3	MITSUBISHI	6076	382
FORKLIFT	NIPPONDENSO	1704	407
F-SERIES F-250 445ci Diesel; 8-cyl	ISK	6231	26
F-SERIES F-250 445ci Diesel; 8-cyl	ISK	6231	265
F-SERIES F-350 Super Duty 446ci Diesel; 8 cyl	ISK	6231	26
F-SERIES F-350 Super Duty 446ci Diesel; 8 cyl	ISK	6231	265
F-SERIES F-59 445ci Diesel; 8-cyl	ISK	6231	26
F-SERIES F-59 445ci Diesel; 8-cyl	ISK	6231	265
F-SERIES Super Duty 446cu Diesel; 8 cyl	ISK	6231	26
F-SERIES Super Duty 446cu Diesel; 8 cyl	ISK	6231	265
GALAXIE 3.9 - 4.3 - 4.7 - 5.0	FORD	6219	18
GALAXIE 3.9 - 4.3 - 4.7 - 5.0	FORD	6219	234
GRAN TORINO 5.0 - 5.8	FORD	6219	18
GRAN TORINO 5.0 - 5.8	FORD	6219	234
GRANADA 5.0	FORD	6219	18
GRANADA 5.0	FORD	6219	234
HD TRUCKS DIESEL ENGINE DD	DELCO REMY	2217	213
HD TRUCKS MED. & HD DIESEL 8.2	DELCO REMY	2220	214
HD TRUCKS MEDIUM & HD DIESEL 10.4 L	DELCO REMY	2223	215
HD TRUCKS MEDIUM ENGINE CUM. KT - NTC	DELCO REMY	2217	213
LTD 4.7 - 5.0	FORD	6219	18
LTD 4.7 - 5.0	FORD	6219	234
MAVERICK 4.7 - 5.0 - 5.8	FORD	6219	18
MAVERICK 4.7 - 5.0 - 5.8	FORD	6219	234
MED. & HD. TRK	DELCO REMY	6004	216
MUSTANG 4.7 - 5.0	FORD	6219	18
MUSTANG 4.7 - 5.0	FORD	6227	18
MUSTANG 4.7 - 5.0	FORD	6219	234
MUSTANG 4.7 - 5.0	FORD	6227	235
MUSTANG-COBRA - GT - THUNDERBIRD V8 4.6	FORD	2362	233
PICKUP 7.3 D - VAN 7.3 D - TURBO	MITSUBISHI	2120	367
PICKUP 7.3 D - VAN 7.3 D - TURBO	MITSUBISHI	1733	392
RANCH 3.9 - 4.3 - 4.7 - 5.0	FORD	6219	18
RANCH 3.9 - 4.3 - 4.7 - 5.0	FORD	6219	234
RANCHERO 3.9 - 5.0 - 5.8	FORD	6219	18
RANCHERO 3.9 - 5.0 - 5.8	FORD	6219	234
RANGER PICK-UP	FORD	2273	234
STRIPPED CHASSIS 8 cyl. 445Cl Diesel	ISK	6231	26
STRIPPED CHASSIS 8 cyl. 445Cl Diesel	ISK	6231	265
TAURUS - THUNDERBIRD V6 3.8	FORD	2275	233
Taurus V6 3.0	FORD	6218	17
Taurus V6 3.0	FORD	6218	231
TEMPO - GL - GLX 2.0 D	FORD	6220	18
TEMPO - GL - GLX 2.0 D	FORD	6220	235
TORINO 5.0 - 5.8	FORD	6219	18
TORINO 5.0 - 5.8	FORD	6219	234
TRACTOR KUBOTA ENGINE	NIPPONDENSO	1782	396
TRACTORS 2000 - 2030 - 2031 - 2100 - 2110 - 2120	FORD	6222	19
TRACTORS 2000 - 2030 - 2031 - 2100 - 2110 - 2120	FORD	6222	235
TRACTORS 2300 - 2310 - 3100 - 3110 - 3120 - 3190	FORD	6222	19
TRACTORS 2300 - 2310 - 3100 - 3110 - 3120 - 3190	FORD	6222	235
TRACTORS 3550 - 5000 - 5100 - 5340	FORD	6222	19
TRACTORS 3550 - 5000 - 5100 - 5340	FORD	6222	235
TRATTORE 1320	MITSUBISHI	2237	358
VICTORIA 4.3	FORD	6219	18
VICTORIA 4.3	FORD	6219	234

	O.E.		pag.
WINDSTAR 3.8	FORD	6219	18
WINDSTAR 3.8	FORD	6219	234

FORDSON

DEXTER - MAJOR	LUCAS	2678	294
FLE CHASSIS	CAV	3325	206

FREIGHTLINER

MEDIUM & HD FC80 Cummins	ISK	6231	26
MEDIUM & HD FC80 Cummins	ISK	6231	265
MEDIUM & HD FL50 Cummins	ISK	6231	26
MEDIUM & HD FL50 Cummins	ISK	6231	265
MEDIUM & HD FL60 Cummins	ISK	6231	26
MEDIUM & HD FL60 Cummins	ISK	6231	265
MEDIUM & HD FL70 Cummins	ISK	6231	26
MEDIUM & HD FL70 Cummins	ISK	6231	265
MEDIUM & HD FL80 Cummins	ISK	6231	26
MEDIUM & HD FL80 Cummins	ISK	6231	265
MEDIUM & HD FL90 Cummins	ISK	6231	26
MEDIUM & HD FL90 Cummins	ISK	6231	265

FUCHS

118 M - 400 - 500 - 701 M - 702 M - 703	BOSCH	1555	148
301 K	BOSCH	2847	151

GAZ

GAZELA 2.4	MAGNETON	6197	33
GAZELA 2.4	MAGNETON	6197	308

GENERAL MOTORS

ASTRA 1.8 - 2.0	DELCO REMY	6153	15
ASTRA 1.8 - 2.0	DELCO REMY	6153	208
BLAZER 2.2 - 2.4	DELCO REMY	6153	15
BLAZER 2.2 - 2.4	DELCO REMY	6153	208
CORSA 1.8	DELCO REMY	6153	15
CORSA 1.8	DELCO REMY	6153	208
ENVOY 5.3 - XL V8	DELCO REMY	6153	15
ENVOY 5.3 - XL V8	DELCO REMY	6153	208
S10 2.2 - 2.4	DELCO REMY	6153	15
S10 2.2 - 2.4	DELCO REMY	6153	208
SAVANA VANS 4.8 - 5.3 V8	DELCO REMY	6153	15
SAVANA VANS 4.8 - 5.3 V8	DELCO REMY	6153	208
SIERRA Pickup 4.8 - 5.3 V8	DELCO REMY	6153	15
SIERRA Pickup 4.8 - 5.3 V8	DELCO REMY	6153	208
VECTRA 2.2	DELCO REMY	6153	15
VECTRA 2.2	DELCO REMY	6153	208
YUKON 4.8 - 5.3 V8	DELCO REMY	6153	15
YUKON 4.8 - 5.3 V8	DELCO REMY	6153	208
ZAFIRA 2.0	DELCO REMY	6153	15
ZAFIRA 2.0	DELCO REMY	6153	208

GLAS

1004 - 1204 - 1700	BOSCH	2407	162

GMC

	DELCO REMY	6075	212
AUTOCARRI	DELCO REMY	6005	216
BLAZER - SILVERADO - S10 4.3 V6	DELCO REMY	2271	15
BLAZER - SILVERADO - S10 4.3 V6	DELCO REMY	2271	207
BLAZER - YUKON - SUBURBAN 5.7 - 7.4 V8	DELCO REMY	2270	15
BLAZER - YUKON - SUBURBAN 5.7 - 7.4 V8	DELCO REMY	2270	207
CAMION DIESEL	NIPPONDENSO	2061	396
PICK-UP	DELCO REMY	2287	210
PICK-UP S10	DELCO REMY	2276	208
SATURN ASTRA 1.6	DELCO REMY	6077	208
SUBURBAN 5.7 - 7.4 V8	DELCO REMY	4213	217

GOLDONI

	O.E.		pag.
1045 R	ISKRA	1780	270
30 - 230 - 336	BOSCH	2760	159
310 S	ISKRA	6095	271
40 BW - 42	BOSCH	1594	113
518 - 719 - 919 - 921 - 932	BOSCH	2127	150
718	BOSCH	1649	139
GM 4 - L 30	BOSCH	2624	158
TRANSCAR 23	BOSCH	1720	111
TRANSCAR 23	BOSCH	2046	173
TRANSCAR 25	BOSCH	1877	111
TRANSPORTER 336 - UNIVERSAL 224	BOSCH	2874	142
TRANSPORTER 336 - UNIVERSAL 224	BOSCH	2875	165
TRANSPORTER 336 - UNIVERSAL 224 - 226	ISKRA	1780	270
TRANSPORTER 336 - UNIVERSAL 230	BOSCH	3150	153
UNIVERSAL	BOSCH	2832	159

GULDNER

A 2 K - A 2 KN - A 2 KS	BOSCH	2624	158
G 25 - G 30 - G 35 - G 40	BOSCH	3055	159
G 50 - G 50 A - G 50 S	BOSCH	2573	161
G 60 A - G 75 A	BOSCH	2913	152
G25 - 30 - 35 - 40 - H12 - 15 - 20	BOSCH	0133	157

GUTBROD

2500 D	BOSCH	2760	159
2500 D	ISKRA	1780	270
3 Z 400 - 3 Z 440	BOSCH	2882	145
SUPERIOR 1050 D	BOSCH	1607	144

GUY

6 LX	BOSCH	3305	168
6 LX	BOSCH	3305	205
FORKLIFT	SIMMS	3202	423
VICTORY (UNDERFLOOR)	CAV	3325	206

HANOMAG

1394 - 1494 - 1594 - 1690 - 1694 - 1820 - TX36	ISKRA	6032	271
20 - 22 C - 30 - 33 C - 400 D	BOSCH	1564	148
BRILLANT - ROBUST	BOSCH	2847	151
D 600 - D 700 - K 7 - K 8 - K 11 - GR 8	BOSCH	3318	166
F 20 - 25 - 30 - 35 - 40 - 45	BOSCH	3017	147
F 20 - F 25 - F 30 - F 35	BOSCH	2760	159
PERFEKT 300 - 301 - 400 - 401	BOSCH	0133	157
Various Models	ISKRA	6212	26
Various Models	ISKRA	6212	265

HARLEY-DAVIDSON

HARLEY-DAVIDSON	LUCAS	2226	280
Various Models	HARLEY DAVIDSON	6213	19
Various Models	HARLEY DAVIDSON	6213	242
Various Models	HARLEY DAVIDSON	6213	243

HATRA

GIGANT 8 - 10 - 12 - 14 -TRW 61 - 81	BOSCH	1555	148

HATZ

	ISKRA	6240	3
	ISKRA	6240	115
1 D 20 - 1 D 30	BOSCH	2293	115
1 D 60 - 1 D 80	BOSCH	2058	141
1 D 60 - 1 D 80	BOSCH	2295	141
1D20 - 1D30 - 1D40 - 1D40LWA	BOSCH	2144	110
1D20 - 1D30 - 1D40 - 1D40LWA	BOSCH	2315	174
2 G - SERIE	BOSCH	1877	111
D 108 - E 108 - V 108 - Z 108 - 2 L 30	BOSCH	3196	153
D 95 - D 108 - V 95 - V 108	BOSCH	2913	152
D 95 - V 95	BOSCH	2573	161
E 785	BOSCH	2029	141
E 80 FG - E 80 G - E 85 FG - E 89 FG	BOSCH	1648	138
E 80 FG - E 85 FG - E 89 FG - E 89 FL	BOSCH	2624	158

	O.E.		pag.
E 95 - E 108 - E 950 - Z 95 - Z 108	BOSCH	3055	159
E 95 - Z 95	BOSCH	0133	157
E 950	BOSCH	2977	152
Z 782 - 788 - 789 - 790	BOSCH	1913	150

HENSCHEL

F 161 - F 191 - F 201 - F 221 - F 320	BOSCH	3317	165
F 20 - 25 - 30 - 35	ISKRA	1780	270
SERIE F	BOSCH	1975	154

HESTAIR DENNIS

DOMINANT - MUNICIPAL	LUCAS	2852	288
MAXIM	BOSCH	3301	168
MAXIM	BOSCH	3305	168
MAXIM	BOSCH	3305	205
PAX IIA - PAXIT IIA - PAX 15 - PAXIT III	CAV	3265	201

HILLMAN

AVENGER	LUCAS	2787	297
AVENGER - HUNTER - MINX - SCEPTRE	LUCAS	2887	281
AVENGER - HUNTER - MINX - SCEPTRE	LUCAS	3226	283
HUNTER - MINX	LUCAS	2698	296
HUNTER - MINX - SCEPTRE	LUCAS	2562	300

HINDUSTAN MOTORS

LANCER VII 2.0 D	MITSUBISHI	6113	358

HISPANOMOTOR

LDA 672 - LDA 673	BOSCH	1647	114

HOLDEN

FC 2104 - FC 2106	BOSCH	2560	155

HOLDER

A 15 - A 16 - A 18	BOSCH	2086	143
A 30 - A 45 - A 55 - B 40 - B 41 - P 60	BOSCH	2847	151
AG 3 - AG 35 - AM 2 - B 25 - E 12 - P 50	BOSCH	2624	158
B 16 - B 18	BOSCH	2086	143
B 50 - B 51	BOSCH	1515	147
E 12	BOSCH	1648	138
E 12	BOSCH	1517	141
E 14	BOSCH	2029	141
E 14	BOSCH	2086	143

HONDA

ACCORD	MITSUBA	1767	354
ACCORD	MITSUBA	1790	355
ACCORD 1.6	HITACHI	3125	250
ACCORD 1.6	NIPPONDENSO	2841	408
ACCORD 1.8 i	VALEO	6179	62
ACCORD 1.8 i	VALEO	6179	439
ACCORD 2.0 i	VALEO	6179	62
ACCORD 2.0 i	VALEO	6179	439
ACCORD 2.2	NIPPONDENSO	2288	402
ACCORD 2.3	VALEO	6179	62
ACCORD 2.3	VALEO	6179	439
ACCORD 3.0	MITSUBA	6217	36
ACCORD 3.0	MITSUBA	6217	354
ACCORD V 2.0 TDi	NPPONDENSO	6290	52
ACCORD V 2.0 TDi	NPPONDENSO	6290	397
ACCORD VI 1.6 LS	VALEO	6183	61
ACCORD VI 1.6 LS	VALEO	6183	430
ACCORD VI 1.8 i	VALEO	6183	61
ACCORD VI 1.8 i	VALEO	6183	430
ACCORD VI 2.0 - 2.0 i	VALEO	6183	61
ACCORD VI 2.0 - 2.0 i	VALEO	6183	430
ACCORD VI 2.3	VALEO	6183	61
ACCORD VI 2.3	VALEO	6183	430

	O.E.		pag.
ACCORD VI Coupè 3.0 V6 24V	MITSUBA	6217	36
ACCORD VI Coupè 3.0 V6 24V	MITSUBA	6217	354
ACCORD VII 2.2 i-CTDi	MITSUBA	6287	41
ACCORD VII 2.2 i-CTDi	MITSUBA	6287	375
ACCORD VIII 2.0 i	NIPPONDENSO	6301	55
ACCORD VIII 2.0 i	NIPPONDENSO	6301	407
CIVIC	MITSUBA	1767	354
CIVIC	MITSUBA	1790	355
CIVIC I Shuttle 1.5 - 1.5 4WD	HITACHI	6270	22
CIVIC I Shuttle 1.5 - 1.5 4WD	HITACHI	6270	252
CIVIC II Shuttle 1.5 i 16V - 1.6 i 16V4WD	HITACHI	6270	22
CIVIC II Shuttle 1.5 i 16V - 1.6 i 16V4WD	HITACHI	6270	252
CIVIC 1.2 - 1.5	HITACHI	3125	250
CIVIC 1.3	HITACHI	1604	250
CIVIC 1.5	HITACHI	1604	250
CIVIC 1.6	NIPPONDENSO	2061	396
CIVIC 1.6	NIPPONDENSO	2062	398
CIVIC CRX 1.3 - 1.5L	HITACHI	1852	251
CIVIC II 1.3	HITACHI	6270	22
CIVIC II 1.3	HITACHI	6270	252
CIVIC III 1.2 - 1.3 - 1.5 - 1.5 - GL - GT - GTI	HITACHI	6270	22
CIVIC III 1.2 - 1.3 - 1.5 - 1.5 - GL - GT - GTI	HITACHI	6270	252
CIVIC IV 1.3 16 V - 1.4 - 1.5 i 16V - 1.6 i 16V	HITACHI	6270	22
CIVIC IV 1.3 16 V - 1.4 - 1.5 i 16V - 1.6 i 16V	HITACHI	6270	252
CIVIC IV 1.7	MITSUBA	6228	36
CIVIC IV 1.7	MITSUBA	6228	354
CIVIC SEDAN 1.3 - 1.5L	HITACHI	1852	251
CIVIC V 1.3 16V - 1.5 i 16V - 1.6 16V Vtec	HITACHI	6270	22
CIVIC V 1.3 16V - 1.5 i 16V - 1.6 16V Vtec	HITACHI	6270	252
CIVIC VI 1.5 i - 1.6 i - VTi - 1.7	MITSUBA	6122	354
CIVIC VI 1.4 i S - 1.5 i - Vtec-E	HITACHI	6270	22
CIVIC VI 1.4 i S - 1.5 i - Vtec-E	HITACHI	6270	252
CIVIC VI Aerodeck 1.4 16V	VALEO	6183	61
CIVIC VI Aerodeck 1.4 16V	VALEO	6183	430
CIVIC VI Aerodeck 1.5 16V	VALEO	6183	61
CIVIC VI Aerodeck 1.5 16V	VALEO	6183	430
CIVIC VI Aerodeck 1.6 16V	VALEO	6183	61
CIVIC VI Aerodeck 1.6 16V	VALEO	6183	430
CIVIC VI Aerodeck 1.8 16V	VALEO	6183	61
CIVIC VI Aerodeck 1.8 16V	VALEO	6183	430
CIVIC VI Aerodeck 2.0 i D	NPPONDENSO	6290	52
CIVIC VI Aerodeck 2.0 i D	NPPONDENSO	6290	397
CIVIC VI Aerodeck 2.0 TDi C	NPPONDENSO	6290	52
CIVIC VI Aerodeck 2.0 TDi C	NPPONDENSO	6290	397
CIVIC VI Hatchback 1.7 CTDi	HITACHI	2230	253
CIVIC VIII 1.8	NIPPONDENSO	6301	55
CIVIC VIII 1.8	NIPPONDENSO	6301	407
CONCERTO 1.4 - 1.6 i 16V	HITACHI	6270	22
CONCERTO 1.4 - 1.6 i 16V	HITACHI	6270	252
CR-V EX - LX - SE 2.0	NIPPONDENSO	6301	55
CR-V EX - LX - SE 2.0	NIPPONDENSO	6301	407
CR-V III 2.0 i	NIPPONDENSO	6301	55
CR-V III 2.0 i	NIPPONDENSO	6301	407
CR-V II 2.2 CTDi	MITSUBA	6287	41
CR-V II 2.2 CTDi	MITSUBA	6287	375
CRX	MITSUBA	1767	354
CRX	MITSUBA	1790	355
CRX I 1.5 i - 1.6 i 16V	HITACHI	6270	22
CRX I 1.5 i - 1.6 i 16V	HITACHI	6270	252
CRX II 1.6 ESi	HITACHI	6270	22
CRX II 1.6 ESi	HITACHI	6270	252
CRX II 1.6 i 16V	HITACHI	6270	22
CRX II 1.6 i 16V	HITACHI	6270	252
FR-V 1.8	NIPPONDENSO	6301	55
FR-V 1.8	NIPPONDENSO	6301	407
FR-V 2.2 CTDi	MITSUBA	6287	41
FR-V 2.2 CTDi	MITSUBA	6287	375
HR-V 1.6 16V	MITSUBA	6122	354
JAZZ I 1.2	HITACHI	6270	22
JAZZ I 1.2	HITACHI	6270	252
LEGEND II 3.2 i 24V	MITSUBISHI	6281	43
LEGEND II 3.2 i 24V	MITSUBISHI	6281	378
LEGEND III 3.5 i 24V	MITSUBISHI	6281	43
LEGEND III 3.5 i 24V	MITSUBISHI	6281	378
LEGEND IV 3.5 V6 4WD	MITSUBISHI	6281	43
LEGEND IV 3.5 V6 4WD	MITSUBISHI	6281	378
LOGO 1.3	HITACHI	6270	22
LOGO 1.3	HITACHI	6270	252
ODYSSEY 3.5	MITSUBA	6217	36
ODYSSEY 3.5	MITSUBA	6217	354
PRELUDE	MITSUBA	1767	354
PRELUDE	MITSUBA	1790	355
PRELUDE 2.2 16V	HITACHI	1853	256

HOTCHKISS-BRANDT

	O.E.		pag.
3501	PARIS RHONE	2864	450
5201 - 3501 - 3505	PARIS RHONE	2670	455
PL 60 - PL 70	PARIS RHONE	2574	448

HURLIMANN

345 - 355 - 360 - 470 - 480 - 490 - 5110	ISKRA	2156	271
6130 - 6160 - 358 - 476 - 488T - 496	ISKRA	2156	271
6135 - 6136 - 6160 - 6190	ISKRA	2156	271

HY-MAC

1080 - 1290 - 580 - 590 - 595 - 596 - 690 - 880C	ISKRA	6032	271

HYSTER

FORKLIFT	MITSUBISHI	6186	46
FORKLIFT	MITSUBISHI	1669	380
FORKLIFT	MITSUBISHI	6186	384
LIFT TK H-700 - 800	DELCO REMY	2217	213
P 40 - 60	HITACHI	3217	256
P40 - P60	HITACHI	6084	244
SERIE 97 (CUMMINS)	DELCO REMY	6003	212
TRUCK M-500 - M600 CUM. V8-185	DELCO REMY	2223	215

HYUNDAI

360 ESCAVATORE Motore 6D22	MITSUBISHI	6188	48
360 ESCAVATORE Motore 6D22	MITSUBISHI	6188	386
ACCENT II 1.5 CRDi	MITSUBISHI	6083	374
COUPE' 2.0 16V	NIPPONDENSO	2379	411
ESCAVATORE Motore 6D20A	MITSUBISHI	6277	47
ESCAVATORE Motore 6D20A	MITSUBISHI	6277	385
GALLOPER I - II 2.5 TD	MITSUBISHI	6113	358
GETZ 1.5 CRDi	MITSUBISHI	6083	374
H1	MITSUBISHI	1832	357
H-1 - H100 2.5 CRDi - TD - 2.6 TDiC	MITSUBISHI	6113	358
H-1 2.5 CRDi	MITSUBISHI	2381	358
H-1 2.5 TD - GALLOPER 3.0 V6	MITSUBISHI	6025	358
MATRIX 1.5 CRDi	MITSUBISHI	6083	374
MIGHTY 2.5 D	MITSUBISHI	6113	358
PONY - STELLAR	MITSUBISHI	1629	380
PORTER Pick-up - 2.5 TD	MITSUBISHI	6113	358
SONATA 2.4 - 3.0	MITSUBISHI	1848	373
SONATA III 3.0 i V6	MITSUBISHI	6127	42
SONATA III 3.0 i V6	MITSUBISHI	6127	376
STAREX 2.5 TD - 4WD	MITSUBISHI	6113	358

IBERFRIO

4212/20 - 4312/20	FEMSA	1695	221

IMOSA

DKW 800 S	LANCOR	2701	262

IMR

DM34 - M33 - M34 - R120 - R60 - R65	ISKRA	6151	27
DM34 - M33 - M34 - R120 - R60 - R65	ISKRA	6151	266
S 44 (SERIE)	ISKRA	2174	271
S44	ISKRA	2154	29
S44	ISKRA	2154	270

IMT

572 - 575 - 578 - 579	ISKRA	2154	29
572 - 575 - 578 - 579	ISKRA	2154	270
572 - 575 - 578 - 579	ISKRA	2174	271

INFINITI

G20 2.0	HITACHI	6265	24

	O.E.		pag.
G20 2.0	HITACHI	6265	254
I 30 3.0	HITACHI	6271	25
I 30 3.0	HITACHI	6261	25
I 30 3.0	HITACHI	6261	255
I 30 3.0	HITACHI	6271	255
INFINITI I 30 3.0	HITACHI	6150	23
INFINITI I 30 3.0	HITACHI	6150	253

INGERSOLL-RAND

COMPRESSORS P 185 Platinium 4 cyl.	ISKRA	6230	26
COMPRESSORS P 185 Platinium 4 cyl.	ISKRA	6230	265
COMPRESSORSP 185 - P 250 Neptune - Omega 4 c	ISKRA	6230	26
COMPRESSORSP 185 - P 250 Neptune - Omega 4 c	ISKRA	6230	265
GENERATORS G375 3B	ISK	6231	26
GENERATORS G375 3B	ISK	6231	265
LIFT TRUCKS, FORKLIFTS VR-636 4B3,9 Cummins	ISK	6231	26
LIFT TRUCKS, FORKLIFTS VR-636 4B3,9 Cummins	ISK	6231	265
LIFT TRUCKS, FORKLIFTS VR-642 4B3,9 Cummins	ISK	6231	26
LIFT TRUCKS, FORKLIFTS VR-642 4B3,9 Cummins	ISK	6231	265
ROLLERS 100 Serise Cummins	ISK	6231	26
ROLLERS 100 Serise Cummins	ISK	6231	265
TOW TRACTORS RT-706C Cummins	ISK	6231	26
TOW TRACTORS RT-706C Cummins	ISK	6231	265
TOW TRACTORS RT-708G Cummins	ISK	6231	26
TOW TRACTORS RT-708G Cummins	ISK	6231	265

INNOCENTI

ELBA 1.3	BOSCH	2922	140
ELBA 1.4 ie - 1.5 ie - 1.6 ie	VALEO	6072	434
ELBA 1.7 D - MILLE 1.7 D	BOSCH	1612	111
J4	MARELLI	2490	331
JM3	MARELLI	2490	331
MINI 3 CIL.	NIPPONDENSO	1849	408

INT.HARVESTER(D)

125 B2	BOSCH	1564	148
125 B2 - 2400 GD - 2500 GD - 3400 - GD	BOSCH	1564	148
1394 - 1494 - 1594 - 1690 - 1694	ISKRA	6047	264
1394 - 1494 - 1594 - 1690 - 1694	ISKRA	2174	271
221 - 321 - 431 - 523 - 624	BOSCH	2760	159
323	BOSCH	1776	156
3500 - GD - 3800 - 431 - 454 - GD - 523	BOSCH	1564	148
433 V - 533 V	BOSCH	3196	153
510 - 515 - 530	BOSCH	1582	148
544 - 553 - 574 - 664 - 743 - 744 - 745	BOSCH	1564	148
D 358	BOSCH	1516	147
D 358	BOSCH	2868	151
D 430 - D 432 - D 439	BOSCH	2565	158
H 65 C	BOSCH	2871	152
YUMBO 3944 - 3945 - 3960 - 3961 - 3964	BOSCH	1555	148

INT.HARVESTER(F)

F 135D - F 137D	PARIS RHONE	1710	452
F 240 - F 265 - F 270 D	PARIS RHONE	2590	449
F 681	PARIS RHONE	2597	453
FU 235 D	PARIS RHONE	2601	453
FU 235 D - FV 235 D	PARIS RHONE	2592	453
MOISSANEUSE F8-63	PARIS RHONE	2593	453

INT.HARVESTER(GB)

384 - 454 - 474 - 574 - 674 - 684 - 784	LUCAS	3091	292
APPL. INDUSTRIALI	MITSUBISHI	3170	382
B 55 - B 275 - B 414 - F 863 COM	LUCAS	2497	295
B 55 - B 275 - B 414 - F 863 COM	LUCAS	2411	295
BTD 5 - BUD 144-154 - H 276-354-384	LUCAS	2677	294

INT.HARVESTER(USA)

	DELCO REMY	6075	212
D 358, 358T6	DELCO REMY	6111	210
HD TK MED. & HD TRK 3000 - 3400 - 4000	DELCO REMY	2223	215
IND LIFT TK I-9000 D - PAYLOADER 530	DELCO REMY	2223	215
IND PAYDOZER D-90C - PAYMOVER TD-225 SL	DELCO REMY	2220	214
PAYMOVER TD-230 SL	DELCO REMY	2220	214
TK MED. & HD TRK PAYSTAR CAT. 3306	DELCO REMY	2220	214
TK MED. & HD TRK-PAYSTAR - TRNSTAR	DELCO REMY	2217	213

IRION

DFG 15 S - LD 25 ID - LG 30 D	BOSCH	1656	149
DFG 15S - LG 25 ID - LG 30 ID	BOSCH	1654	156
DFG 20 - 25 - 30 - 35 - 40 - 50 - 60	BOSCH	1514	147
DFG 20S - 25S - 30S - 35S - 40S - 50S	BOSCH	0033	167
DFG 20S - 25S - 30S - 35S - 40S - 50S	BOSCH	0033	336

IRMER U.ELZE

D 101 - D 141 - D 151 - D 201 - D 241	BOSCH	2760	159
D 301 - D 341 - D 401 - D 451 - S 501	BOSCH	1555	148

ISUZU

2.0 D C 190 engines	HITACHI	6260	20
2.0 D C 190 engines	HITACHI	6260	244
2.7 D 4JB1 engines	HITACHI	6260	20
2.7 D 4JB1 engines	HITACHI	6260	244
APPLICAZIONI INDUSTRIALI	HITACHI	2143	245
APPLICAZIONI INDUSTRIALI	HITACHI	2229	249
APPLICAZIONI MARINE	HITACHI	2143	245
APPLICAZIONI MARINE	HITACHI	2229	249
ASCENDER 5.3 V8	DELCO REMY	6153	15
ASCENDER 5.3 V8	DELCO REMY	6153	208
ASKA - KBD 2.0 D	HITACHI	6084	244
ASKA 2.0 DIESEL	HITACHI	3217	256
DIESEL	NIPPONDENSO	2061	396
Elf 150 - 250 C 190 engines	HITACHI	6260	20
Elf 150 - 250 C 190 engines	HITACHI	6260	244
ELF 3.6 - 4.3	HITACHI	6171	22
ELF 3.6 - 4.3	HITACHI	6171	246
Engine 6BD1	NIKKO	6214	50
Engine 6BD1	NIKKO	6214	390
Engines	NIKKO	6216	50
Engines	NIKKO	6216	390
GEMINI 1.5	NIPPONDENSO	6190	56
GEMINI 1.5	NIPPONDENSO	6190	410
HITACHI DX45M dozer engines	HITACHI	6260	20
HITACHI DX45M dozer engines	HITACHI	6260	244
I-MARK 1.5	NIPPONDENSO	6190	56
I-MARK 1.5	NIPPONDENSO	1705	407
I-MARK 1.5	NIPPONDENSO	6190	410
KB - KBD 41 2.0 - NKR 2.8 - TL 2.4 DIESEL	HITACHI	3217	256
KB 20 - KB 21	NIPPONDENSO	1684	395
KB20	HITACHI	3066	255
MOTORI	HITACHI	1598	256
NKR 2.8 D	HITACHI	6084	244
NKR 3.3 D 4BC2	HITACHI	6259	20
NKR 3.3 D 4BC2	HITACHI	6259	244
NKR E66 4.3 D	HITACHI	6266	21
NKR E66 4.3 D	HITACHI	6266	244
NKR E71 4.6 D	HITACHI	6266	21
NKR E71 4.6 D	HITACHI	6266	244
NKR E72 4.8 D	HITACHI	6266	21
NKR E72 4.8 D	HITACHI	6266	244
NKS E71 4.6 D	HITACHI	6266	21
NKS E71 4.6 D	HITACHI	6266	244
NPR 3.3 D 4BC2	HITACHI	6259	20
NPR 3.3 D 4BC2	HITACHI	6259	244
NPR E66 4.3 D	HITACHI	6266	21
NPR E66 4.3 D	HITACHI	6266	244
NPR E71 4.6 D	HITACHI	6266	21
NPR E71 4.6 D	HITACHI	6266	244
NPR E72 4.8 D	HITACHI	6266	21
NPR E72 4.8 D	HITACHI	6266	244
NPR E75 5.2 D	HITACHI	6266	21
NPR E75 5.2 D	HITACHI	6266	244
NPS E72 5.0 D	HITACHI	6266	21
NPS E72 5.0 D	HITACHI	6266	244
N-Serie - NKR 66 E 4.3	HITACHI	6171	22
N-Serie - NKR 66 E 4.3	HITACHI	6171	246
N-Serie - NPR 66 P 4.3	HITACHI	6171	22
N-Serie - NPR 66 P 4.3	HITACHI	6171	246
TFR / TFS pick-up 2.5 D	NIPPONDENSO	6309	53
TFR / TFS pick-up 2.5 D	NIPPONDENSO	6309	398
TFR / TFS pick-up 2.8 D	NIPPONDENSO	6309	53

	O.E.		pag.
TFR / TFS pick-up 2.8 D	NIPPONDENSO	6309	398
TROOPER	NIPPONDENSO	2061	396
TROOPER	NIPPONDENSO	2062	398
TROOPER 3.2 LS - LTD - RS - S	HITACHI	6264	24
TROOPER 3.2 LS - LTD - RS - S	HITACHI	6293	52
TROOPER 3.2 LS - LTD - RS - S	HITACHI	6264	254
TROOPER 3.2 LS - LTD - RS - S	HITACHI	6293	397
TROOPER 3.5	HITACHI	6264	24
TROOPER 3.5	HITACHI	6293	52
TROOPER 3.5	HITACHI	6264	254
TROOPER 3.5	HITACHI	6293	397
TROOPER TURBO DIESEL	NIPPONDENSO	1722	399
TROOPER TURBODIESEL	NIPPONDENSO	1684	395
Various models	NIKKO	6215	50
Various models	NIKKO	6215	390
VEHICROSS 3.5	HITACHI	6264	24
VEHICROSS 3.5	HITACHI	6293	52
VEHICROSS 3.5	HITACHI	6264	254
VEHICROSS 3.5	HITACHI	6293	397

IVECO

100 - 109 - 110 - 110-14 - 115 - 120	ISKRA	2173	271
100 - 110 - 115 - 120 - 135 - 145 - 150	ISKRA	2155	271
110 13 - 130 13	ISKRA	1780	270
129.14 - 130.14	BOSCH	1972	154
130	BOSCH	0033	167
130	BOSCH	0033	336
130 - 135 - 145 - 150 - 159 - 175 - 180	ISKRA	2173	271
130.20 - 150.20 - 159.20 -170.20 -190.20	BOSCH	3317	165
140-19 - 150-23 - 160-19 - 160-23	BOSCH	3317	165
150 - 175 - 179 - 180 -320E27 OM8360.46.417TCA 7	ISKRA	6151	27
150 - 175 - 179 - 180 -320E27 OM8360.46.417TCA 7	ISKRA	6151	266
150 E 27 - 175 E 27 - 179 E 27 - 180 E24	BOSCH	1516	147
159 - 175 - 180 - 260 - 280 - 50 - 60	ISKRA	2155	271
160 - 170 - 180 - 190 - 308 - 343 - 370	MARELLI	2850	332
160.26 - 170.26 - 170.30 - 180 - 190.26	MARELLI	3152	332
165-24 - 170-23 - 175-24 - 180 E 34	BOSCH	3317	165
170 33 - 170.35 - 190.33 - 190.35	MARELLI	2963	333
180 - 190 - 220 - 240 - 260 - 330 - 370	BOSCH	3332	166
180 - E24 OM8360.46R.416TCA 7.7	ISKRA	6151	27
180 - E24 OM8360.46R.416TCA 7.7	ISKRA	6151	266
180 E 27 - 190 E 24 - 190 E 27 - 320 E27	BOSCH	1516	147
180 E 38 - 180-24 - 190-32 - 190 E34	BOSCH	3317	165
190.38 - 220.35 - 220.38 - 240.35	MARELLI	2963	333
190-24 - 190-26 - 190-32 - 220-32	BOSCH	3317	165
240 E38 - 240-26 - 240-32 - 260-23	BOSCH	3317	165
240.30 - 260.26 - 308 - 330.26 - 330.35	MARELLI	3152	332
241 TN - 616 N3 - 616 N3/4 - 625 N3	BOSCH	2936	152
260 - 280 - 315 - 316 - 50 - 60 - 65	ISKRA	2173	271
260-25 - 260-32 - 370S.10.24 - 10.20	BOSCH	3317	165
300-25 - 300-30 - 300-32 - 300-34	BOSCH	3317	165
306 - 306/2 - 306/3	MARELLI	0995	332
309 - 314 - 340	MARELLI	0016	332
314/3 - 315 - 616 N3/4	BOSCH	2910	152
320-31	BOSCH	2121	167
320-32 - 330-25 - 330-30 - 330-32	BOSCH	3317	165
330-36 - 340-34 - M2000	BOSCH	3317	165
35-NC - 40NC - 49NC - 50A - 55 NC - 55-8	ISKRA	2117	270
380 - 400 - 440 - 471 - 571 - 671 - 619	BOSCH	3332	166
40 - 40/35 - 50 - 55 - 80 - 90 - 100	MARELLI	2733	325
400 E34 - 400 E38 - 480 - 580 TURBOCITY	BOSCH	3317	165
50 F10 - 55 F10 - 60 F10 - 65 F10	BOSCH	3189	153
55 F 9 - 55 F 10 - 65 F 10 - 79 F 13	BOSCH	1974	154
55-66DT (TRATTORE)	ISKRA	2117	270
60F-8 - 60-8 - 60-11 - 65P(4X4) - 65PC	ISKRA	2117	270
615 - 616 - 625	MARELLI	2641	334
615 N - 615 N1 - 616 - 332 - 352	MARELLI	0090	334
616 - 625 - 645 - 650 - 655 - 662 - 672	MARELLI	2733	325
619 - 190 EUROTRAKKER	LUCAS PRESTOLITE	6121	297
619 - 643 - 683 - 690 - 693	MARELLI	2666	333
621N - 634	MARELLI	0003	336
639 - 642 - 643 - 645 - 650 - 671	MARELLI	0016	332
65 - 70 - 75 - 329 BUS	MARELLI	3089	325
65 - 70 - 75 - 329 BUS	MARELLI	3023	328
65 - 75 - 79 - 80 - 90-14	ISKRA	2155	271
65.10 - 70.10 - 75.10 - 120-17 - 130-17	BOSCH	1555	148
65.12 - 9 - E10 - E12 - E14	ISKRA	2050	270
65-9 - 65-12 - 241TN - 616 - 625N3P	ISKRA	2117	270
75 - 79 - 80 - 90 - 95	ISKRA	2173	271
75 9A - 80 9A - 80 13A - 90 9 - 90 13	ISKRA	1780	270
75 PC 4X4 - 90 PC 4X4	MARELLI	3053	329
75-9 - 80-9 - 80-13 - 90-13 - 110-13 - 130-13	BOSCH	6054	126

	O.E.		pag.
75P 4X4 - 90P 4X4	MARELLI	3153	329
80 F13 - 90 F13 - 100 F13 - 110 F13	BOSCH	3189	153
A 40/8	LUCAS	1770	286
AIFO 8031 - 8041 - 8051 - 8061	ISKRA	2175	271
AIFO 8215 - 8262	BOSCH	2167	213
AIFO-8141 - 8210 - 8217 - 8261 - 8281	BOSCH	3332	166
AIFO-8282 - 8291 - LORRAINE 300 LS - TS	BOSCH	3332	166
CAMPAGNOLA - MASSIF HPI - HPT 3.0 D	BOSCH	6031	131
CARGO (6 CIL.) TURBO	LUCAS	3131	287
CITY BUS - IRIS BUS CITY CLASS CURSOR491	NIPPONDENSO	2332	392
CITY BUS - IRIS BUS CITY CLASS CURSOR491	NIPPONDENSO	2333	394
CITY BUS - IRIS BUS CITY CLASS CURSOR491	NIPPONDENSO	2333	395
DAILY	LUCAS	1770	286
DAILY 12 2.8 JTD	BOSCH	2239	132
DAILY 28 - 32 - 35 - 40F8 - EUROCARGO	ISKRA	2117	270
DAILY 28.8 - 30.8 - 32.8 - 35.8 - 40.8	BOSCH	3039	153
DAILY 28.8 - 30.8 - 32.8 - 35.8 - 40.8	MARELLI	1573	326
DAILY 28.8 - 30.8 - 32.8 - 35.8 - 40.8	MARELLI	3090	326
DAILY 28.8 - 30.8 - 32.8 - 35.8 - 40.8	MARELLI	2853	327
DAILY 28.8 - 30.8 - 32.8 - 35.8 - 40.8	MARELLI	3040	327
DAILY 28.8 - 30.8 - 32.8 - 35.8 - 40.8	MARELLI	1574	328
DAILY 28.8 - 30.8 - 32.8 - 35.8 - 40.8	MARELLI	2031	330
DAILY 28.8 -30.8 - 32.8 - 35.8 - 40.8	BOSCH	2936	152
DAILY 29 L9 - 29 L10 - 29 L11 -29 L12	BOSCH	2201	122
DAILY 30-8 - 35-8 - 35.10 TURBO	BOSCH	1621	115
DAILY 35 C10 - 11 - 12 - 13 - 35 S9 - 50 C11 - 13	BOSCH	2201	122
DAILY II 29 - 35 - 40 - 45 2.3 - 2.8 - 3.0 D	BOSCH	6031	131
DAILY II 29 - 35 - 40 - 45 2.3 - 2.8 - 3.0 D	DELCO REMY	6079	207
DAILY II 29 - 35 - 40 - 45 2.3 - 2.8 - 3.0 D	DELCO REMY	4213	217
DAILY II 50 - 60 - 65 - 2.3 - 2.8 - 3.0 D	BOSCH	6031	131
DAILY II 50 - 60 - 65 - 2.3 - 2.8 - 3.0 D	DELCO REMY	6079	207
DAILY II 50 - 60 - 65 - 2.3 - 2.8 - 3.0 D	DELCO REMY	4213	217
DAILY III 29 - 35 - 40 - 45 2.3 - 3.0 D	BOSCH	6031	131
DAILY III 29 - 35 - 40 - 45 2.3 - 3.0 D	DELCO REMY	6079	207
DAILY III 29 - 35 - 40 - 45 2.3 - 3.0 D	DELCO REMY	4213	217
DAILY III 50 - 60 - 65 2.3 - 3.0 D	BOSCH	6031	131
DAILY III 50 - 60 - 65 2.3 - 3.0 D	DELCO REMY	6079	207
DAILY III 50 - 60 - 65 2.3 - 3.0 D	DELCO REMY	4213	217
DAILY IV 35 C17 - S17 3.0 D	BOSCH	6031	131
EUROCARGO 120 E 18 F4AE3481A 3920	ISKRA	6234	27
EUROCARGO 120 E 18 F4AE3481A 3920	ISKRA	6234	266
EUROCARGO 130 E 18 F4AE3481A 3920	ISKRA	6234	27
EUROCARGO 130 E 18 F4AE3481A 3920	ISKRA	6234	266
EUROCARGO 140 E 18 F4AE3481A 3920	ISKRA	6234	27
EUROCARGO 140 E 18 F4AE3481A 3920	ISKRA	6234	266
EUROCARGO 170 - 175 - 180	BOSCH	2202	127
EUROCARGO 65 E13 - 15 - 75 E13 - 15 - 17	BOSCH	2203	127
EUROCARGO 65 E13 - 15 - 75 E13 - 15 - 17	BOSCH	2329	170
EUROCARGO 65 E13 - 15 - 75 E13 - 15 - 17	BOSCH	3494	182
EUROCARGO 75 - 80 - 95 - 100 - 130 - 135	BOSCH	2202	127
EUROCARGO 75 E 14 F4AE3481C 3920	ISKRA	6234	27
EUROCARGO 75 E 14 F4AE3481C 3920	ISKRA	6234	266
EUROCARGO 75 E 16 F4AE3481D 3920	ISKRA	6234	27
EUROCARGO 75 E 16 F4AE3481D 3920	ISKRA	6234	266
EUROCARGO 80 E15 - 17 - 90 E17	BOSCH	2203	127
EUROCARGO 80 E15 - 17 - 90 E17	BOSCH	2329	170
EUROCARGO 80 E15 - 17 - 90 E17	BOSCH	3494	182
EUROCARGO 80 E18	BOSCH	2203	127
EUROCARGO 80 E18	BOSCH	2329	170
EUROCARGO 80 E18	BOSCH	3494	182
EUROCARGO 80 EL 18 F4AE3481B 3920	ISKRA	6234	27
EUROCARGO 80 EL 18 F4AE3481B 3920	ISKRA	6234	266
EUROMOVER 190 - 260E24	NIPPONDENSO	2332	392
EUROMOVER 190 - 260E24	NIPPONDENSO	2333	394
EUROMOVER 190 - 260E24	NIPPONDENSO	2333	395
EUROSTAR 190E39 - E43 - 260E39 - E43	NIPPONDENSO	2332	392
EUROSTAR 190E39 - E43 - 260E39 - E43	NIPPONDENSO	2333	394
EUROSTAR 190E39 - E43 - 260E39 - E43	NIPPONDENSO	2333	395
EUROSTAR E48 - 440E39 - E43 - E46	NIPPONDENSO	2332	392
EUROSTAR E48 - 440E39 - E43 - E46	NIPPONDENSO	2333	394
EUROSTAR E48 - 440E39 - E43 - E46	NIPPONDENSO	2333	395
EUROTECH 190E24 - E31 - E35 - E39 - E43	NIPPONDENSO	2332	392
EUROTECH 190E24 - E31 - E35 - E39 - E43	NIPPONDENSO	2333	394
EUROTECH 190E24 - E31 - E35 - E39 - E43	NIPPONDENSO	2333	395
EUROTECH 260E24 - E31 - E35 - E39 - E43	NIPPONDENSO	2332	392
EUROTECH 260E24 - E31 - E35 - E39 - E43	NIPPONDENSO	2333	394
EUROTECH 260E24 - E31 - E35 - E39 - E43	NIPPONDENSO	2333	395
EUROTECH 440E31 - E35 - E39 - E43	NIPPONDENSO	2332	392
EUROTECH 440E31 - E35 - E39 - E43	NIPPONDENSO	2333	394
EUROTECH 440E31 - E35 - E39 - E43	NIPPONDENSO	2333	395
EUROTRACK CURSOR8 - CURSOR10	NIPPONDENSO	2332	392
EUROTRACK CURSOR8 - CURSOR10	NIPPONDENSO	2333	394
EUROTRACK CURSOR8 - CURSOR10	NIPPONDENSO	2333	395
GRINTA	LUCAS	1770	286

	O.E.		pag.
GRINTA 28 - 32 - 35 - 40F8	ISKRA	2117	270
NEF 250 N40 ENT M 25 3.9	ISKRA	6047	264
STRALIS CURSOR8 - CURSOR10	NIPPONDENSO	2332	392
STRALIS CURSOR8 - CURSOR10	NIPPONDENSO	2333	394
STRALIS CURSOR8 - CURSOR10	NIPPONDENSO	2333	395
TURBO DAILY 2.8 TDS	MARELLI	2092	317
Z 50-8 - 55-8 - 60-8	ISKRA	2117	270

JAGUAR

420 - E TYPE - XJ 6	LUCAS	3068	282
DAIMLER 3.6	BOSCH	1751	111
E TYPE - XJ6 - 420	LUCAS	2793	300
E TYPE - XJS - XJ12	LUCAS	3183	287
SOVEREIGN 2.9	BOSCH	1751	111
SOVEREIGN 3.6	BOSCH	1751	111
XJ 12 6.0	NIPPONDENSO	6307	52
XJ 12 6.0	NIPPONDENSO	6307	397
XJ6 2.9	BOSCH	1751	111
XJ6 3.2	BOSCH	1751	111
XJ6 3.6	BOSCH	1751	111
XJ6 4.0	BOSCH	1751	111
XJS 5.3 V12	NIPPONDENSO	6307	52
XJS 5.3 V12	NIPPONDENSO	6307	397
XJS 6.0	NIPPONDENSO	6307	52
XJS 6.0	NIPPONDENSO	6307	397

JCB

420 - 430 - 807C - 811 - 812 - 814 - 817 - 818	ISKRA	6032	271
8	ISKRA	6212	26
8	ISKRA	6212	265
805 - 806 - 806B - 807 - 807B Excavator	ISKRA	6047	264
FASTRAC 8280 Sisu, 6-cyl, Tier 4; 208kW 8.4	BOSCH	2292	128
FASTRAC 8310 Sisu, 6-cyl, Tier 4; 228kW 8.4	BOSCH	2292	128
JS 150	NIKKO	2129	389
PERKINS	MARELLI	4216	35
PERKINS	MARELLI	2391	317
PERKINS	MARELLI	4216	340
PERKINS	MARELLI	4211	341

JEEP

4 CIL	BOSCH	3190	112
CHEROKEE 2.4 L4	MITSUBISHI	6286	42
CHEROKEE 2.4 L4	MITSUBISHI	6286	376
CHEROKEE 2.5	BOSCH	1834	117
CHEROKEE 2.5D	BOSCH	1594	113
CHEROKEE 2.5i - 4.0i	MITSUBISHI	2197	374
CHEROKEE 3.7 V6	MITSUBISHI	6286	42
CHEROKEE 3.7 V6	MITSUBISHI	6286	376
CHEROKEE DIESEL	PARIS RHONE	1677	437
COMPASS (MK49) 2.0 CRD 4x4	MITSUBISHI	6099	39
COMPASS (MK49) 2.0 CRD 4x4	MITSUBISHI	6100	43
COMPASS (MK49) 2.0 CRD 4x4	MITSUBISHI	6099	371
COMPASS (MK49) 2.0 CRD 4x4	MITSUBISHI	6100	377
EAGLE 1.6 - 1.8 - 2.0 TURBO	MITSUBISHI	1848	373
GRAND CHEROKEE I - II 4.0i - 5.9i	MITSUBISHI	2197	374
GRAND CHEROKEE I 5.2 - 5.2i	MITSUBISHI	6115	375
GRAND CHEROKEE II 2.7 CRD	MITSUBISHI	2345	374
GRAND CHEROKEE II 4.7 V8 4x4	MITSUBISHI	6115	375
LIBERTY 2.4 L4	MITSUBISHI	6286	42
LIBERTY 2.4 L4	MITSUBISHI	6286	376
LIBERTY 3.7 V6	MITSUBISHI	6286	42
LIBERTY 3.7 V6	MITSUBISHI	6286	376
PATRIOT (MK74) - 2.0 CRD 4WD	MITSUBISHI	6099	39
PATRIOT (MK74) - 2.0 CRD 4WD	MITSUBISHI	6100	43
PATRIOT (MK74) - 2.0 CRD 4WD	MITSUBISHI	6099	371
PATRIOT (MK74) - 2.0 CRD 4WD	MITSUBISHI	6100	377
RENEGADE	NIPPONDENSO	1684	395
RENEGADE 2.4 DIESEL	HITACHI	3217	256
WILLIS(1930-1950)	WILLIS	0604	471
WILLIS-ARMEE	BENDIX	3161	452
WRANGLER I - II 4.0 - 4.2	MITSUBISHI	2197	374

JENBACHER

JW 220 K	BOSCH	2634	159
JW 220 K - JW 260 - JW 302	BOSCH	2848	151
JW 222 - JW 277	BOSCH	2847	151

	O.E.		pag.
JW 250 KL - JW 302 KL	BOSCH	2573	161
JW 260 - JW 302	BOSCH	2977	152
JW 440 - JW 444 - JW 602 - HR 492	BOSCH	3196	153
JW 440 K - JW 440 KL - JW 444 - JW 602	BOSCH	2913	152

JOHN DEERE

	DELCO REMY	6075	212
100F 3.0 Orchard	BOSCH	6253	5
100F 3.0 Orchard	BOSCH	6253	125
2056 - 2058 - 2064 - 2066	NIPPONDENSO	2283	405
3029 - 4039 - 4045 - 6059 - 6068 DF/DT/HF/TF	DELCO REMY	6111	210
3029 - 4045 - 5415 - 5615 - 5715	BOSCH	6053	128
3029DF/TF 3-cyl. 2,9	ISKRA	6230	26
3029DF/TF 3-cyl. 2,9	ISKRA	6230	265
310 - 315 - 410 - 4045 D/T - 485 - 486 - 488 E	DELCO REMY	6111	210
4045DF/HF/TF 4-cyl 4.5	ISKRA	6230	26
4045DF/HF/TF 4-cyl 4.5	ISKRA	6230	265
4055 - 4255 - 4455 - 4555 - 4560 - 4755	NIPPONDENSO	2283	405
4760 - 4955 - 4960 - 4975 - 7200 - 7400	NIPPONDENSO	2283	405
5210-3029D - 5310-3029T - 5410-4045D	VALEO	6092	439
5510 -5520 - 5720 - 6020 4.5 4045HF	BOSCH	6257	6
5510 -5520 - 5720 - 6020 4.5 4045HF	BOSCH	6257	127
6059DF/HF/TF 6-cyl	ISKRA	6230	26
6059DF/HF/TF 6-cyl	ISKRA	6230	265
6068 T - 6403 - 6603	DELCO REMY	6111	210
6068DF/HF/TF 6-cyl 6.8	ISKRA	6230	26
6068DF/HF/TF 6-cyl 6.8	ISKRA	6230	265
6120 -6215 - 6320 - 6420 4.5 4045HF	BOSCH	6257	6
6120 -6215 - 6320 - 6420 4.5 4045HF	BOSCH	6257	127
6130 - 6230 - 6330 4045T 96kW 4.5	BOSCH	6250	6
6130 - 6230 - 6330 4045T 96kW 4.5	BOSCH	6250	127
6430 - 6530 - 6630 - 6830 6068T 93kW 6.8	BOSCH	6250	6
6430 - 6530 - 6630 - 6830 6068T 93kW 6.8	BOSCH	6250	127
6930 - 7430 - 7530 6068T 93kW 6.8	BOSCH	6250	6
6930 - 7430 - 7530 6068T 93kW 6.8	BOSCH	6250	127
76F - 85 F2.7 - 100F 3.0	BOSCH	2135	116
76F 2.7 Orchard	BOSCH	6253	5
76F 2.7 Orchard	BOSCH	6253	125
7710 - 7800 - 7810 - 8100 - 8200 - 8300	NIPPONDENSO	2283	405
840 - 940 - 1040 - 1140 - 1640 - 2040	BOSCH	1655	149
850 - 855 - ENGINE 6619 - 890 - 770 - JD 762	DELCO REMY	6045	216
85F 2.7 Orchard	BOSCH	6253	5
85F 2.7 Orchard	BOSCH	6253	125
920 - 1120 - 1530 - 1630 - 2030 - 2130	BOSCH	2959	152
ATOMIZZATORE SERIE 6700	DELCO REMY	6111	210
BACKHOES 210 LE 4045D - C 4-239 D	ISKRA	6230	26
BACKHOES 210 LE 4045D - C 4-239 D	ISKRA	6230	265
BACKHOES 300 B/D	ISKRA	6230	26
BACKHOES 300 B/D	ISKRA	6230	265
BACKHOES 310 C/B/D/E/G 4039D	ISKRA	6230	26
BACKHOES 310 C/B/D/E/G 4039D	ISKRA	6230	265
BACKHOES 315 C/D/CH/G 4039D - SE/SG 4045T	ISKRA	6230	26
BACKHOES 315 C/D/CH/G 4039D - SE/SG 4045T	ISKRA	6230	265
BACKHOES 410C.E.G 4045 4.5	ISKRA	6230	26
BACKHOES 410C.E.G 4045 4.5	ISKRA	6230	265
BACKHOES 610C	ISKRA	6230	26
BACKHOES 610C	ISKRA	6230	265
BACKHOES JD310 3-179	ISKRA	6230	26
BACKHOES JD310 3-179	ISKRA	6230	265
BACKHOES JD350A 3-152	ISKRA	6230	26
BACKHOES JD350A 3-152	ISKRA	6230	265
BACKHOES JD400A - 450A B C 4-219	ISKRA	6230	26
BACKHOES JD400A - 450A B C 4-219	ISKRA	6230	265
COMBINE 9400 - 7445 - 7450 - 9930	NIPPONDENSO	2283	405
COMBINES 1032 - 1042 - 1052 -1055 -1065 - 1068	ISKRA	6230	26
COMBINES 1032 - 1042 - 1052 -1055 -1065 - 1068	ISKRA	6230	265
COMBINES 1072 - 1075 - 1085 -1144	ISKRA	6230	26
COMBINES 1072 - 1075 - 1085 -1144	ISKRA	6230	265
COMBINES 1155 - 1169 - 2054 - 2254	ISKRA	6230	26
COMBINES 1155 - 1169 - 2054 - 2254	ISKRA	6230	265
COMBINES 1165 - 1175 - 1450 - 1470 - 1550 - CWS	ISKRA	6151	27
COMBINES 1165 - 1175 - 1450 - 1470 - 1550 - CWS	ISKRA	6151	266
COMBINES 4425 - 4435 539. 6539	ISKRA	6230	26
COMBINES 4425 - 4435 539. 6539	ISKRA	6230	265
COMBINES 932 - 935 - 942 - 955 - 965 - 975 - 985	ISKRA	6230	26
COMBINES 932 - 935 - 942 - 955 - 965 - 975 - 985	ISKRA	6230	265
CRAWLER 750 - 755	DELCO REMY	2218	214
FELLER BUNCHERS 244 H - 444 H LL - 544 H 4.5 L	ISKRA	6151	27
FELLER BUNCHERS 244 H - 444 H LL - 544 H 4.5 L	ISKRA	6151	266
GATOR TX UTV	NIPPONDENSO	6298	56
GATOR TX UTV	NIPPONDENSO	6298	409
IND EXSCAVATOR 990 - LOADER 844	DELCO REMY	2217	213

	O.E.		pag.
INDUSTRIAL ENGINES 4039 - 4045	DELCO REMY	6041	15
INDUSTRIAL ENGINES 4039 - 4045	DELCO REMY	6041	211
INGERSOLL-RAND COMPRESSORI 185 4239 John	ISKRA	6151	27
INGERSOLL-RAND COMPRESSORI 185 4239 John	ISKRA	6151	266
JD 300 - 310 - 350 - 400 - 410 - 450	BOSCH	1559	148
JD 300 - JD310 - JD 350 - JD400 - JD450	BOSCH	2959	152
JD 310 - JD 350 - JD 400 - JD 410	BOSCH	1655	149
LAWN 316 P218G	MITSUBISHI	6280	45
LAWN 316 P218G	MITSUBISHI	6280	383
LAWN 318 P218G	MITSUBISHI	6280	45
LAWN 318 P218G	MITSUBISHI	6280	383
LAWN 420 P220G	MITSUBISHI	6280	45
LAWN 420 P220G	MITSUBISHI	6280	383
MD 1065 - MD 1075	BOSCH	1655	149
MD 330 - MD 930 - MD 935 - MD 942	BOSCH	2959	152
MD 630 - MND 730	BOSCH	2868	151
MD 925 - 930 - 932 - 935 - 940 - 955	BOSCH	1559	148
MD 932 - MD 942 - MD 952 - MD 965	BOSCH	1655	149
PALA GOMMATA 444G / H	ISKRA	6151	27
PALA GOMMATA 444G / H	ISKRA	6151	266
POWER TECH 3029DF - 120 - 124 - 160 - 180 - 270	ISKRA	6151	27
POWER TECH 3029DF - 120 - 124 - 160 - 180 - 270	ISKRA	6151	266
TAGLIAERBA	NIPPONDENSO	6299	57
TAGLIAERBA	NIPPONDENSO	6299	410
TRACTOR 5020 - 6030 - 7520 - 8430 - 8630	DELCO REMY	2223	215
TRATTORI	BOSCH	2233	126
TRATTORI	BOSCH	1516	147
TRATTORI	DELCO REMY	2287	210
TRATTORI	NIPPONDENSO	1731	54
TRATTORI	NIPPONDENSO	1731	406
TRATTORI AGRICOLI	NIPPONDENSO	6299	57
TRATTORI AGRICOLI	NIPPONDENSO	6299	410

JUNGHEINRICH

DFG 30	MITSUBISHI	2093	365
FORKLIFT	MITSUBISHI	6186	46
FORKLIFT	MITSUBISHI	6186	384

KAELBLE

7 W - 7 WTV - 8 WV - 8 WVK	BOSCH	1555	148
7 W - 7 WTV - 8 WV - 8 WVK	BOSCH	2856	151
K SERIE 33 - KK SERIE 50 - KV SERIE 33	BOSCH	2170	167

KAMAZ

43118 - 6522 - 65225-22 6x6	ISKRA	6023	264
53229 - 55111 - 65115 6x4	ISKRA	6023	264
65201 8x4	ISKRA	6023	264
AUTOCARRI	ISKRA	6096	272
NEFAZ 5299 - 52997 - 52998 - 52999 BUS	ISKRA	6023	264

KASSBOHRER

S 120 - S 130 - S 150	BOSCH	3317	165
S 209 - 211 - 212 - 213 - 215 - 216	BOSCH	3315	165
S 80 - S 100	BOSCH	1975	154

KENWORTH

MED. & HD TRK 320 - 357 - 375 -500 - 700	DELCO REMY	2223	215
MED. & HD TRK C500 - K100 - L700 - W900	DELCO REMY	2220	214
MED. & HD TRK. ENGINE CAT. - CUM. - DD.	DELCO REMY	2217	213
MED. & HD. TRK - C500 - W900	DELCO REMY	6004	216
MEDIUM & HD K300 Cummins	ISK	6231	26
MEDIUM & HD K300 Cummins	ISK	6231	265
MEDIUM & HD T300 Caterpillar 3126	ISK	6231	26
MEDIUM & HD T300 Caterpillar 3126	ISK	6231	265
MEDIUM & HD T300 Cummins	ISK	6231	26
MEDIUM & HD T300 Cummins	ISK	6231	265

KHD

100 D 8 FL - 9 FL - 10 FL - 11 FL	BOSCH	2913	152
A 10L 714 - F10 L 714-814	BOSCH	2125	167
A6-L514 - A8-L714	BOSCH	1033	168
A6-L514 - A8-L714	BOSCH	1033	337

	O.E.		pag.
AUTOCARRI	MITSUBISHI	6137	37
AUTOCARRI	MITSUBISHI	6137	368
BF 4 L1011	BOSCH	2331	180
BF 4L 1011	BOSCH	2110	121
BF 6 - M 716 - F 4M - F 6M	BOSCH	3317	165
BF 6 L 413 FR	BOSCH	1556	148
BF 6 L 413 FR	BOSCH	1582	148
BF 6 L 513 R - BF 6 L 513 RC	BOSCH	1582	148
BF8L513C - CP - F10L312 - F8M716 - DP210	BOSCH	2121	167
BF-L514 - F6-L514 - SA6-L514 - SA8-L714	BOSCH	1033	168
BF-L514 - F6-L514 - SA6-L514 - SA8-L714	BOSCH	1033	337
D 4005 - D 4505 - D 5005 - D 5505	BOSCH	2573	161
D 4006 - 4506 - 5006 - 5506 - 6006 - 680	BOSCH	1555	148
D 4006 - 5006 - 6006 - 7006 - F 2L 411	BOSCH	2444	161
D 8005 - M90 D7L - M90 D7FL	BOSCH	0030	167
D 8005 - M90 D7L - M90 D7FL	BOSCH	0030	228
D 8005 - M90 D7L - M90 D7FL	BOSCH	0030	336
D25 - 30 - 2505 - 3005 - F2L 812	BOSCH	0133	157
DEUTZ AG BF3L2011 - BF4L2011	ISKRA	6229	26
DEUTZ AG BF3L2011 - BF4L2011	ISKRA	6229	265
DEUTZ AG BF3M2011 - BF4M2011	ISKRA	6229	26
DEUTZ AG BF3M2011 - BF4M2011	ISKRA	6229	265
DEUTZ AG D 2011 L2 - D 2011 L3 - D 2011 L4 -	ISKRA	6229	26
DEUTZ AG D 2011 L2 - D 2011 L3 - D 2011 L4 -	ISKRA	6229	265
DEUTZ AG F2L201 - F3L2011 2 - F4L2011	ISKRA	6229	26
DEUTZ AG F2L201 - F3L2011 2 - F4L2011	ISKRA	6229	265
DEUTZ AG F2M2011 - F3M1011 - F4M2011	ISKRA	6229	26
DEUTZ AG F2M2011 - F3M1011 - F4M2011	ISKRA	6229	265
DEUTZ AG TCD2011 L4 4 cyl 3,6	ISKRA	6229	26
DEUTZ AG TCD2011 L4 4 cyl 3,6	ISKRA	6229	265
DEUTZ AG TD2011 L2 2-cyl	ISKRA	6229	26
DEUTZ AG TD2011 L2 2-cyl	ISKRA	6229	265
DEUTZ AG TD2011 L3 3-cyl	ISKRA	6229	26
DEUTZ AG TD2011 L3 3-cyl	ISKRA	6229	265
DEUTZ AG TD2011 L4 4-cyl	ISKRA	6229	26
DEUTZ AG TD2011 L4 4-cyl	ISKRA	6229	265
F 12 L413 - F 12 L513	BOSCH	3317	165
F 2 L1011 - F 3 L1011 - F 4 L1011	BOSCH	2331	180
F 2L 1011	BOSCH	2110	121
F 3L 1011	BOSCH	2110	121
F 4L 1011	BOSCH	2110	121
F 5 L 413 R - F 6 L 413 R	BOSCH	1582	148
F 6 L 912 F - F 6 L 913 - DX 6.16 - H	BOSCH	1555	148
F 6 L413 - B 10 L413 - BF 10 L513	BOSCH	3317	165
F1 L 812	BOSCH	2639	159
F10 L 413	BOSCH	2124	167
F12 L 413	BOSCH	2124	167
F1L410 - 411 - F2L410	ISKRA	1780	270
F2 L1011- F3 L1011- F4 L1011	BOSCH	1862	149
F2 L 912 - F3 L 912	BOSCH	2847	151
F2 L1011 - F3 L1011 - F4 L1011	BOSCH	1774	149
F2L1011 1.4	BOSCH	2263	122
F3L1011 2.0	BOSCH	2263	122
F4L1011 2.7	BOSCH	2263	122
F8L413 - F10L413 - F12L413 - 513	BOSCH	2121	167
M 235D - M 250D	BOSCH	2125	167
M270D - 290D - 310D - 340D	BOSCH	2121	167
MOTORI	BOSCH	2200	122
MOTORI	BOSCH	2204	127
MOTORI	BOSCH	2257	128
Various Models	BOSCH	6253	5
Various Models	BOSCH	6253	125

KIA

BESTA 2.2 D	POONG SUNG	6232	59
BESTA 2.2 D	POONG SUNG	6232	418
BONGO 2.7 D	MANDO	6207	31
BONGO 2.7 D	MANDO	6226	32
BONGO 2.7 D	MANDO	6207	307
BONGO 2.7 D	MANDO	6226	307
CARNIVAL 2.9CRDi	NIPPONDENSO	6210	34
CARNIVAL 2.9CRDi	NIPPONDENSO	6210	315
CERES 2.4 D 4X4	POONG SUNG	6233	59
CERES 2.4 D 4X4	POONG SUNG	6233	418
FRONTIER 2.7 D	MANDO	6207	31
FRONTIER 2.7 D	MANDO	6226	32
FRONTIER 2.7 D	MANDO	6207	307
FRONTIER 2.7 D	MANDO	6226	307
K 2400	POONG SUNG	6233	59
K 2400	POONG SUNG	6233	418
K 2700 D	MANDO	6207	31
K 2700 D	MANDO	6226	32

	O.E.		pag.
K 2700 D	MANDO	6226	307
K 2700 D	MANDO	6207	307
K2900 2.9CRDi	NIPPONDENSO	6210	34
K2900 2.9CRDi	NIPPONDENSO	6210	315
PREGIO 2.7 D	MANDO	6207	31
PREGIO 2.7 D	MANDO	6226	32
PREGIO 2.7 D	MANDO	6226	307
PREGIO 2.7 D	MANDO	6207	307
PRIDE 1.1 i	ISKRA	6225	28
PRIDE 1.1 i	ISKRA	6225	268
PRIDE 1.3	MITSUBISHI	6076	382
PRIDE 1.3 16V	ISKRA	6225	28
PRIDE 1.3 16V	ISKRA	6225	268
PRIDE 1.3 i	ISKRA	6225	28
PRIDE 1.3 i	ISKRA	6225	268
SORENTO 2.5 CRDi	MITSUBISHI	2381	358
SPORTAGE	MITSUBISHI	1629	380

KOENIG

DG - F	BOSCH	3113	161

KOMATSU

	DELCO REMY	6075	212
6 D 125	NIKKO	1825	389
CARRELLO ELEVATORE FD20	NIKKO	1791	389
CARRELLO ELEVATORE FD33N - S	NIKKO	6200	50
CARRELLO ELEVATORE FD33N - S	NIKKO	6200	390
CARRELLO ELEVATORE FD35 - H - N - S - Z	NIKKO	6200	50
CARRELLO ELEVATORE FD35 - H - N - S - Z	NIKKO	6200	390
CARRELLO ELEVATORE FD40 - HT - HTE - S - Z	NIKKO	6200	50
CARRELLO ELEVATORE FD40 - HT - HTE - S - Z	NIKKO	6200	390
CARRELLO ELEVATORE FD45 - H - S	NIKKO	6200	50
CARRELLO ELEVATORE FD45 - H - S	NIKKO	6200	390
CARRELLO ELEVATORE FD50 E - H	NIKKO	6200	50
CARRELLO ELEVATORE FD50 E - H	NIKKO	6200	390
CARRELLO ELEVATORE FD60 - H	NIKKO	6200	50
CARRELLO ELEVATORE FD60 - H	NIKKO	6200	390
D MACCHINE MOVIMENTO TERRA	NIKKO	6198	49
D MACCHINE MOVIMENTO TERRA	NIKKO	6198	389
EC MACCHINE MOVIMENTO TERRA	NIKKO	6198	49
EC MACCHINE MOVIMENTO TERRA	NIKKO	6198	389
EZ CARRELLO ELEVATORE	NIKKO	6198	49
EZ CARRELLO ELEVATORE	NIKKO	6198	389
GENERATORE EG60B - BS	NIKKO	6200	50
GENERATORE EG60B - BS	NIKKO	6200	390
GENERATORE EG85B - BS	NIKKO	6200	50
GENERATORE EG85B - BS	NIKKO	6200	390
MINI ESCAVATORE PC25-1	HITACHI	1725	247
PC 200 6D105	NIKKO	6199	50
PC 200 6D105	NIKKO	6199	390
PF 5 6D105	NIKKO	6199	50
PF 5 6D105	NIKKO	6199	390
PW 100 6D95	NIKKO	6199	50
PW 100 6D95	NIKKO	6199	390
PW 150 6D95	NIKKO	6199	50
PW 150 6D95	NIKKO	6199	390
PW 200 6D105	NIKKO	6199	50
PW 200 6D105	NIKKO	6199	390
S23 - E 6D95 Engine	NIKKO	6200	50
S23 - E 6D95 Engine	NIKKO	6200	390

KUBOTA

6030 - 7030 - 8030	BOSCH	1867	150
APPLICAZIONI MARINE	NIPPONDENSO	6192	52
APPLICAZIONI MARINE	NIPPONDENSO	6195	53
APPLICAZIONI MARINE	NIPPONDENSO	6192	397
APPLICAZIONI MARINE	NIPPONDENSO	6195	400
CARRIER TRANSICOLD Various Models	NIPPONDENSO	6308	53
CARRIER TRANSICOLD Various Models	NIPPONDENSO	6308	398
Engine D1302	NIPPONDENSO	6192	52
Engine D1302	NIPPONDENSO	6195	53
Engine D1302	NIPPONDENSO	6192	397
Engine D1302	NIPPONDENSO	6195	400
Engine D1402	NIPPONDENSO	6192	52
Engine D1402	NIPPONDENSO	6195	53
Engine D1402	NIPPONDENSO	6192	397
Engine D1402	NIPPONDENSO	6195	400
Engine D1502	NIPPONDENSO	6192	52

	O.E.		pag.
Engine D1502	NIPPONDENSO	6195	53
Engine D1502	NIPPONDENSO	6192	397
Engine D1502	NIPPONDENSO	6195	400
ENGINE D850	NIPPONDENSO	6307	52
ENGINE D850	NIPPONDENSO	6307	397
ENGINE V1502	NIPPONDENSO	6307	52
ENGINE V1502	NIPPONDENSO	6307	397
ENGINE V1902	NIPPONDENSO	6307	52
ENGINE V1902	NIPPONDENSO	6307	397
KC120 - 80	NIPPONDENSO	1680	395
TRACTOR	MITSUBISHI	1895	381
TRACTOR L175F - L185F - DT	NIPPONDENSO	6118	409
TRACTOR L2250 - L2550 - L275 - L285 -295	NIPPONDENSO	1782	396
TRACTOR L3100 - L3450 - L3650	NIPPONDENSO	1782	396
TRACTORS L3430HSTC	NIPPONDENSO	6292	51
TRACTORS L3430HSTC	NIPPONDENSO	6292	393
TRACTORS L4330HSTC	NIPPONDENSO	6292	51
TRACTORS L4330HSTC	NIPPONDENSO	6292	393
TRACTORS UTILITY M6950DT	NIPPONDENSO	6292	51
TRACTORS UTILITY M6950DT	NIPPONDENSO	6292	393
TRACTORS UTILITY M6950DTC	NIPPONDENSO	6292	51
TRACTORS UTILITY M6950DTC	NIPPONDENSO	6292	393
TRACTORS UTILITY M6950DTS	NIPPONDENSO	6292	51
TRACTORS UTILITY M6950DTS	NIPPONDENSO	6292	393
TRACTORS UTILITY M6950F	NIPPONDENSO	6292	51
TRACTORS UTILITY M6950F	NIPPONDENSO	6292	393
TRACTORS UTILITY M6950FC	NIPPONDENSO	6292	51
TRACTORS UTILITY M6950FC	NIPPONDENSO	6292	393
TRACTORS UTILITY M7950DT	NIPPONDENSO	6292	51
TRACTORS UTILITY M7950DT	NIPPONDENSO	6292	393
TRACTORS UTILITY M7950DTM	NIPPONDENSO	6292	51
TRACTORS UTILITY M7950DTM	NIPPONDENSO	6292	393
Various Models	NIPPONDENSO	6308	53
Various Models	NIPPONDENSO	6308	398

LABOURIER

FPL 80 - FPL 85 - PL 35 - TL 3 - TL 34	BENDIX	2724	450
PL 40 - PL 55 - P 440	BENDIX	2658	450
TRATTORE	DUCELLIER	2651	442

LADA VAZ

110 - 2110	LUCAS	2113	278
1111 OKA	LUCAS	6310	65
1111 OKA	LUCAS	6310	469
1200 - 1500 - NIVA 2121	MARELLI	2674	321
KALINA 1.4 16V - 1.6 - 16V - GPL	BOSCH	1943	111
NIVA 1.7i - 1.7 GPL	U.R.S.S.	6097	278
PRIORA 1.6 - GPL	BOSCH	1943	111
SAMARA	U.R.S.S.	1558	322
SAMARA 1.1 - 1.3 - 1.5	BOSCH	1864	117
SAMARA 1.1 - 1.3 - 1.5	ISKRA	1871	272

LAMBORGHINI

115 - 135 - 1356 - 1556 - 165 - 190	ISKRA	2156	271
226 - 230	BOSCH	2872	159
226 - 230 - 340 - 452	BOSCH	0139	157
235 - 345 - 483 - 550 - 583 - 653 - 660	ISKRA	2264	271
345 - 573 - 574 - 654 - 674 - 684 - 754	ISKRA	2156	271
653 - 654 - 684 - 754 - 854 - 904 - 955	BOSCH	1555	148
683 - 784 - C352 - C362 - C453 - C533	ISKRA	2264	271
774 - 775 - 874 - R613DT - R653F - R714F	ISKRA	2156	271
C 503 S - R 235 S	BOSCH	2848	151
C 553 - C 653 - R 654 - R 754 - R 854	MARELLI	3100	326
C 603 - R 704 - R 804 - R 904 - R 1056	BOSCH	2913	152
C553 - C554 - C 583 - C653 - R235 - 483	ISKRA	2264	271
DIABLO 5.7	BOSCH	2127	150
ISLERO 400 GTS - MIURA P 400	BOSCH	2760	159
R 1106 - R 1506 - R 1706 - R 11306	ISKRA	2041	270
R 240 DT - R 350 DT	BOSCH	2847	151
R 355 - R 355 DT	BOSCH	2573	161
R 503 - R 583 - R 603	BOSCH	3150	153
R 503 - R 603	BOSCH	2444	161
R 654 - R 754 - R 854 - R1056	MARELLI	3024	328
R 674/70 - R 774/80 - R874/90	ISKRA	2041	270

LANCER BOSS

	O.E.		pag.
1000 - 700 - B - BD - C - CD	MARELLI	2013	286
300 SERIES - PD III A	LUCAS	2851	288
300-SERIE - PD III A	LUCAS	2792	289
B - C - H - SH - SX Series 4.0	MAGNETON	6206	33
B - C - H - SH - SX Series 4.0	MAGNETON	6206	309
D SERIES	LUCAS	3184	292
D SERIES - H SERIES	LUCAS	2791	284
D SERIES TRUCK	LUCAS	1501	291
H SERIES - HD SERIES - MD III A	LUCAS	2852	288
HD SERIES	LUCAS	2932	287
PD III A - 300 SERIES	LUCAS	2930	291

LANCIA

" K " 2.4 TD	MARELLI	2054	317
" K " 2.4 TD	MARELLI	1889	324
2000 - BETA - FULVIA	BOSCH	2810	142
APPIA III S.	MARELLI	0096	330
BETA	BENDIX	2750	443
BETA	BENDIX	3129	453
BETA - TREVI	BOSCH	2922	140
BETA 1.3 - 1.6	MARELLI	3144	318
BETA 2.0	MARELLI	3174	323
BETA 2.0 - TREVI 2.0	MARELLI	2674	321
DEDRA - DELTA - LYBRA 1.8 i.e. 16V	BOSCH	2111	123
DEDRA - DELTA 1.8 ie 16V	MARELLI	2027	314
DEDRA - DELTA 1.8 ie 16V	MARELLI	4210	339
DEDRA - DELTA 1.8 ie 16V	MARELLI	4209	340
DEDRA - DELTA 1.8 ie 16V	MARELLI	4209	341
DEDRA 1.6	MARELLI	1929	311
DEDRA 1.6 16V	MARELLI	6124	34
DEDRA 1.6 16V	MARELLI	6124	315
DEDRA 1.6 IE - DELTA 1.4 IE - GT - TURBO	MARELLI	1631	313
DEDRA 1.8 - 2.0	BOSCH	1617	118
DEDRA 1.8 - 2.0 - I.E 16V INTEGRALE	MARELLI	1747	314
DEDRA 1.8 16V	BOSCH	2151	173
DEDRA 1.8i - 2.0i - DELTA 1.8 - 2.0 16V	BOSCH	2314	173
DEDRA 1.8i - 2.0i - DELTA 1.8 - 2.0 16V	BOSCH	2314	174
DEDRA TD	BOSCH	3199	115
DEDRA TD - DELTA TD	MARELLI	1596	324
DEDRA TD - DELTA TD - K 2.4 TD	MARELLI	2177	338
DELTA	BOSCH	2922	140
DELTA HPE 1.6	MARELLI	2074	311
DELTA 1.3	ISKRA	1536	267
DELTA 1.3	MARELLI	2730	318
DELTA 1.5	BOSCH	2921	139
DELTA 1.5	MARELLI	3051	318
DELTA 1.5 - PRISMA 1.5	MARELLI	3144	318
DELTA 1.6 - DELTA HF TURBO	MARELLI	3174	323
DELTA 1.6 16V	MARELLI	1929	311
DELTA 1.8 16V	BOSCH	2151	173
DELTA 2.0 I.E TURBO HF 4WD - INTEGRALE	MARELLI	1747	314
DELTA I 1.1 - 1.3 - 1.5	VALEO	6072	434
DELTA II 1.6 ie - 1.8 ie	VALEO	6072	434
DELTA III 1.4 - 16V - 1.8 START & STOP	BOSCH	6069	125
DELTA III 1.4 - 16V - 1.8 START & STOP	BOSCH	6123	179
DELTA III 1.6 D Multijet	BOSCH	2149	123
DELTA III 1.6 D Multijet - 1.8 - 16V	MITSUBISHI	6115	375
DELTA III 1.8	BOSCH	2149	123
DELTA TD	BOSCH	3199	115
FLAVIA - FULVIA	BOSCH	2406	160
FLAVIA 1.8	BENDIX	2664	442
GAMMA 2.0	BOSCH	2921	139
K 2.0 20V - K 2.4 20V	MARELLI	1960	314
K 2.0 AUT.	MARELLI	1960	314
K 2.0 20V - TURBO 16V	MARELLI	1747	314
K 2.4 20V	MARELLI	1747	314
KAPPA 2.0i - 2.4i 20V	MARELLI	2027	314
KAPPA 2.0i - 2.4i 20V	MARELLI	4210	339
KAPPA 2.0i - 2.4i 20V	MARELLI	4209	340
KAPPA 2.0i - 2.4i 20V	MARELLI	4209	341
LYBRA 1.6 16V	BOSCH	2059	123
LYBRA 1.6 16V	VALEO	1998	431
LYBRA 1.8 16V - 2.0 20V	BOSCH	2267	106
LYBRA 1.8 16V - 2.0 20V	BOSCH	2268	174
LYBRA 1.8 16V - 2.0 20V	BOSCH	2268	175
LYBRA 1.9 - 2.4 JTD - THESIS 2.4 JTD	BOSCH	2122	130
LYBRA 1.9 JTD	BOSCH	2149	123
LYBRA 1.9 JTD	MITSUBISHI	6115	375
LYBRA 2.0 i.e. 20V	BOSCH	2111	123
LYBRA 2.0 ie 20V	MARELLI	2027	314
LYBRA 2.0 ie 20V	MARELLI	4210	339
LYBRA 2.0 ie 20V	MARELLI	4209	340
LYBRA 2.0 ie 20V	MARELLI	4209	341
MUSA - YPSILON 1.3 JTD MJ	BOSCH	6028	107
MUSA 1.3 D Multijet START & STOP	BOSCH	6255	6
MUSA 1.3 D Multijet START & STOP	BOSCH	6255	125
MUSA 1.4	HITACHI	6136	23
MUSA 1.4	HITACHI	6136	253
MUSA 1.6 D - 1.9 D Multijet	MITSUBISHI	6115	375
MUSA 1.6 D Multijet	BOSCH	2149	123
MUSA 1.6 D Multijet START & STOP	BOSCH	6256	6
MUSA 1.6 D Multijet START & STOP	BOSCH	6256	126
MUSA 1.9 D Multijet	VALEO	1953	438
NUOVA DELTA 1.6	MARELLI	6124	34
NUOVA DELTA 1.6	MARELLI	6124	315
PHEDRA 2.0 - 2.2 JTD - D Multijet	VALEO	1953	438
PHEDRA 2.0	BOSCH	2343	107
PHEDRA 2.0 D Multijet	BOSCH	6245	4
PHEDRA 2.0 D Multijet	BOSCH	6245	122
PHEDRA 2.0 JTD	MITSUBISHI	1944	374
PHEDRA 2.0 JTD - 2.2JTD	BOSCH	6245	4
PHEDRA 2.0 JTD - 2.2JTD	BOSCH	6245	122
PHEDRA 2.0 JTD - 2.2 JTD - ZETA 2.0 JTD - 2.1 TD	BOSCH	2133	130
PHEDRA 2.0 Multijet	MITSUBISHI	1944	374
PHEDRA 2.2 JTD	MITSUBISHI	1944	374
PRISMA	BOSCH	2922	140
PRISMA 1.3	ISKRA	1536	267
PRISMA 1.3	MARELLI	2730	318
PRISMA 1.5	BOSCH	2921	139
PRISMA 1.5	MARELLI	3051	318
PRISMA 1.5	VALEO	6072	434
PRISMA 1.6 - PRISMA 4WD	MARELLI	3174	323
PRISMA TD	BOSCH	3199	115
PRISMA TD	MARELLI	1596	324
STRATOS	MARELLI	3180	331
THEMA 2.0	MARELLI	3174	323
THEMA 2.0 I.E - 16V - TURBO	MARELLI	1747	314
THEMA 2.0 IE	BOSCH	1554	111
THEMA 8.32 -K3.0 24V V6 - THESIS 3.0/3.2	BOSCH	3190	112
THEMA DIESEL - TURBODIESEL	MARELLI	1597	324
THEMA TD	BOSCH	1621	115
THEMA V6	MARELLI	1570	323
THESIS 2.0 - 2.5 20V	MARELLI	2027	314
THESIS 2.0 - 2.5 20V	MARELLI	4210	339
THESIS 2.0 - 2.5 20V	MARELLI	4209	340
THESIS 2.0 - 2.5 20V	MARELLI	4209	341
Y	VALEO	1863	431
Y 1.1 - 1.2 - 1.2 16V - 1.4	MARELLI	1929	311
Y 10 FIRE - 4WD - DELTA 1.3 - 1.5 -GAMMA	ELMOT	2171	320
Y10 1.0 FIRE - 1.1 TOURING - 4WD	BOSCH	3190	112
YPSILON - MUSA 1.3 - 1.9 JTD MJ	VALEO	2377	433
YPSILON 0.9 CNG START & STOP	BOSCH	6255	6
YPSILON 0.9 CNG START & STOP	BOSCH	6255	125
YPSILON 0.9 Twinair START & STOP	BOSCH	6255	6
YPSILON 0.9 Twinair START & STOP	BOSCH	6255	125
YPSILON 1.2 START & STOP	BOSCH	6069	125
YPSILON 1.2 START & STOP	BOSCH	6123	179
YPSILON 1.3 Multijet START & STOP	BOSCH	6255	6
YPSILON 1.3 Multijet START & STOP	BOSCH	6255	125
YPSILON 1.4 16V	HITACHI	6136	23
YPSILON 1.4 16V	HITACHI	6136	253
Z	BOSCH	1946	172
Z 2.0 TURBO	BOSCH	1887	109
ZETA 2.0 JTD	MITSUBISHI	1944	374

LAND ROVER

109 - 110 2,25 DIESEL	LUCAS	6154	30
109 - 110 2,25 DIESEL	LUCAS	6154	287
88 DIESEL - 109 DIESEL	FEMSA	2780	225
88/109 2.3	BOSCH	1751	111
90 - 110	LUCAS	1687	283
90 D - 110 D - DEFENDER 2.5 D - TDi	PARIS RHONE	1619	437
90 DIESEL - 110 DIESEL	LUCAS	1561	285
90/110 2.3 - 2.5 - DEFENDER 2.5	BOSCH	1751	111
DEFENDER - DISCOVERY - RANGE	LUCAS	1868	277
DEFENDER 110 2.5 D	BOSCH	2018	116
DEFENDER 2.2 Td4 - 2.4 Td4	BOSCH	6049	131
DEFENDER 2.5	LUCAS	1812	277
DEFENDER 2.5 DIESEL	BOSCH	2116	121
DEFENDER 90 2.5 D	BOSCH	2018	116
DEFENDER V8 3.5 - 3.9 - DISCOVERY V8 3.5	BOSCH	2240	120
DISCOVERY V8 3.9 - NEW DISCOVERY 4.0 V8	BOSCH	2240	120
FREELANDER 2.0 DI 4x4	NPPONDENSO	6290	52
FREELANDER 2.0 DI 4x4	NPPONDENSO	6290	397

	O.E.		pag.
FREELANDER 2.0 TD4	NIPPONDENSO	6307	52
FREELANDER 2.0 TD4	NIPPONDENSO	6307	397
LAND V8 - RANGE V8	LUCAS	2789	301
LAND ROVER 2.1 DIESEL 2.4 DIESEL	LUCAS	2907	287
LAND ROVER 2.4 - 2.5 DIESEL	ISKRA	2264	271
LAND ROVER DEFENDER 2.5 DIESEL	BOSCH	2255	121
LAND ROVER DIESEL	LUCAS	2791	284
LAND V8 - RANGE V8	LUCAS	1508	283
RANGE ROVER 3.0Td6	MARELLI	6000	317
RANGE ROVER 3.5i - 3.9i -3.9 - 4.2 - 4.6	BOSCH	2240	120

LAND ROVER SANTANA

88 DIESEL - 109 DIESEL	BOSCH	1614	121
LAND ROVER	BOSCH	2136	120
LAND ROVER 109 DIESEL	FEMSA	1952	221
LAND ROVER 1300 DIESEL	FEMSA	3080	221
LAND ROVER 88 DIESEL	FEMSA	1952	221
LAND ROVER 88 DIESEL - 109 DIESEL	FEMSA	3116	222

LANDINI

10000S - 12500 - 13000 - 14500	ISKRA	2174	271
10000S - 12500 - 13000 - 14500 A6.354.4	ISKRA	6047	264
65 (SERIE) - 75 (SERIE) - 85 (SERIE)	ISKRA	2174	271
6560 - 6860 - 6870 - 6880 A4.236	ISKRA	6047	264
7560 - 7860 - 7870 - 7880 A4.236	ISKRA	6047	264
8560 - 8860 - 8870 - 8880 A4.248	ISKRA	6047	264
9080 - 9880 T4.236	ISKRA	6047	264
C 4000 - CC 15000 - R 5000	BENDIX	2658	450
LANDPOWER 125 - 135 - 145 NEF 2V 6728 - 6 Cyl	ISKRA	6047	264
MACCHINE AGRICOLE MOTORI PERKINS	ISKRA	6032	271
POWERMASTER 190 - 210 - 230NEF CR TAA 6728	ISKRA	6047	264
TRATTORE	MARELLI	0120	335

LAVERDA

1000/3 C	BOSCH	2882	145
350 - 500	BOSCH	2876	145
3900 - MX 300	BOSCH	3332	166
L 521 - L 624	BOSCH	1516	147
M 150 COMBINE	LUCAS	2756	285
M 150 COMBINE	LUCAS	2831	288

LDV

CONVOY 2.4	MAGNETON	6197	33
CONVOY 2.4	MAGNETON	6197	308
LUBLIN 2 2.4	MAGNETON	6197	33
LUBLIN 2 2.4	MAGNETON	6197	308

LEXUS

ES300/350 2.5 - 3.0	NIPPONDENSO	6295	52
ES300/350 2.5 - 3.0	NIPPONDENSO	6295	397
GS 300	NIPPONDENSO	2002	403
GS 300 - SC 300 - SC 400-6	NIPPONDENSO	2061	396
GS 300 - SC 300 - SC 400-6	NIPPONDENSO	2062	398
IS II 220d	MARELLI	6194	34
IS II 220d	MARELLI	6194	315
LAND CRUISER 4.5 - LX 450	NIPPONDENSO	2280	396
LAND CRUISER 4.5 - LX 450	NIPPONDENSO	2280	397
LAND CRUISER 4.5 - LX 450	NIPPONDENSO	2298	402
LS 400	NIPPONDENSO	6307	52
LS 400	NIPPONDENSO	6307	397
RX330/350 2.5 - 3.0	NIPPONDENSO	6295	52
RX330/350 2.5 - 3.0	NIPPONDENSO	6295	397

LEYLAND

255 - 262 - 485 TRACTORS	LUCAS	2756	285
45.130	BOSCH	1912	150
ATLANTEAN (PDRI/3)	CAV	3325	206
BADGER - BEAVER - HIPPO - OCTOPUS	BOSCH	3305	168
BADGER - BEAVER - HIPPO - OCTOPUS	BOSCH	3305	205
COMET	CAV	3280	202
EA VAN - WF RANGE 2.2-2.5 - FG - FM	LUCAS	2677	294
FG - FM - WF RANGE - EA - J4 VAN	LUCAS	2907	287

	O.E.		pag.
FG RANGE	LUCAS	2014	291
FG RANGE - FM RANGE - WF RANGE	LUCAS	2930	291
FREIGHT VAN - SHERPA VAN - PICK UP	LUCAS	2887	281
FREIGHT VAN - SHERPA VAN - PICK UP	LUCAS	3164	282
FREIGHT VAN - SHERPA VAN - PICK UP	LUCAS	3185	287
FT95 - 95.310 - 95.350 - 95.380	BOSCH	3317	165
LEOPARD - PANTER - TIGER - TITAN	CAV	3325	206
MINI VAN - PICK UP	LUCAS	3175	280
SHERPA	LUCAS	1575	279
SHERPA 1.7 - 2.0	LUCAS	1578	274

LIAZ

5256 - 5.256,43 - 5.256,45 4x2	ISKRA	6023	264

LIEBHERR

A 901 - A 911 - A 921 - R 911 - R 921	BOSCH	1555	148

LIGIER

162 GL - NOVA 500	BOSCH	2227	124
162 GL - NOVA 500	BOSCH	2269	173

LINCOLN

CONTINENTAL 2.4 D	FORD	6220	18
CONTINENTAL 2.4 D	FORD	6220	235
CONTINENTAL V6 3.8	FORD	2275	233
Continental V8 4.6	FORD	6218	17
Continental V8 4.6	FORD	6218	231
MARK VIII - TOWN CAR V8 4.6	FORD	2362	233
NAVIGATOR 5.4 V8	FORD	2274	232

LINDE

H 12 D - H 15 D	BOSCH	2847	151
H 20 - H 25 - H 30	BOSCH	1564	148
H 20 B - T - H 25 B - T - H 30 B - T	BOSCH	2868	151
H 20 D - H 25 D - H 30 D - H 35 D - H 40	BOSCH	1555	148

LINDNER

B 45 - BF 350 - BF 450	LUCAS	2791	284

LISTER PETTER

LV2 (TRATTORE)	LUCAS	1869	277
TRATTORI	LUCAS	2060	289

LLOYD

ALEXANDER	BOSCH	2448	162

LOMBARDINI

	ISKRA	6240	3
	ISKRA	6240	115
10 LD 400.2	BOSCH	1720	111
10 LD 400.2	BOSCH	2046	173
12 LD - SERIE	BOSCH	1877	111
15LD315 - 350 - 400 - 440	BOSCH	2193	124
3 LD SERIE - 6LD SERIE	BOSCH	1936	109
4LD640 - 705 - 820 - L10 - 14	BOSCH	2127	150
500 - 502 - 503 - 505 - 507 - 6 LD 260	BOSCH	2882	145
5LD - 832 - 834 - L 27 - 40 - 54 - LADM	ISKRA	1780	270
7 LD 600 - 7 LD 665 - 7 LD 740	BOSCH	1649	139
7 LD 740	BOSCH	2112	112
7 LD665 I - 7 LD740 - 8 LD740.2	BOSCH	2231	141
8LD 600.2 - 8LD 665.2 - 8LD 740.2	MARELLI	1698	323
9 LD 625 - 7LD740 - 8LD740.2 - 9LD561.2	BOSCH	1751	111
9 LD561.2L - 904 - L 20 - 914 -9 LD625.2	BOSCH	2231	141
904 - 914	BOSCH	3094	143
GRUPPO ELETT. 3 - 6	VALEO	1937	431
LD 260 - 325 - 450 - 510 - LDA 80 - 450	BOSCH	2849	163

	O.E.		pag.
LDA 3 - LDA 6	MARELLI	1606	323
LDA 672 - 673 - 674 - 832 - 833 - 834	MARELLI	3023	328
LDA 672 - 673 - 674 - 833 - 834	BOSCH	3150	153
LDA 672 - 673 - 674 - 833 - 834	BOSCH	2444	161
LDA 672 - LDA 673 - LDA 674 - LDA 832	MARELLI	1696	328
LDA 672 - LDA 673 - LDW 1503	BOSCH	1647	114
LDA 673 - 674 - 833 - LDAM 674 - 833	BOSCH	1555	148
LDA 674 - LDA 833 - LDA 834	BOSCH	1972	154
LDA 75 - LDA 80 - LDA 450 - LDA 510	FEMSA	1628	226
LDA 78/4 - LDA 90/2 - LDA 90/4	BOSCH	0139	157
LDA 90/2 - 672 - 673 - 832	BOSCH	2760	159
LDA 91 - LDA 96 - LDA 97 - LDA 100 - LDA	BOSCH	2873	159
LDA 96 - LDA 97 - LDA 100	FEMSA	1693	227
LDA 96 - LDA 97 - LDA 100 - LDA 820	MARELLI	1697	328
LDA 96 - LDA 97 - LDA 100 - LDA 820	MARELLI	3088	329
LDA96 - 97 - 100 - 820 - LDAM96	BOSCH	2127	150
LDAM 96	ISKRA	6095	271
LDW - SERIE	VALEO	1888	431
LDW 1303 - 1503 - 2004 - 2004 T	BOSCH	2163	177
LDW 502	BOSCH	2227	124
LDW 502 - 602 - 903 - 1204 - 1204T	BOSCH	2149	123
LDW 502 - 602 - 903 - 1204 - 1204T	BOSCH	2269	173
LDW 502 - LDW 602 - LDW 903 - LDW 1204	BOSCH	1751	111
LDW1303 - 1503 - 2004 - 2004T	BOSCH	2238	131
MOTORI LDW 502-602-903-1204	MARELLI	1747	314

LOTUS

ECLAT - ELITE - ESPRIT	LUCAS	3068	282
EUROPA	LUCAS	2887	281

LUGLI

205 - 305	HITACHI	1712	256

M. F.

	DELCO REMY	6075	212
102 - 105 - 1080 - 1085 - 11 - 1100	ISKRA	2174	271
102 - 105 - 1080 - 11 - 1100 - 1104	MARELLI	2013	286
1104 - 1114 - 12500 - 178 - 201 - 205	ISKRA	2174	271
1114 - 1200 - 1250	MARELLI	2013	286
165 - 168 - 174 - 175 - 178 - 178.8 -184	MARELLI	2013	286
185 - 186 - 188 - 194 - 201 - 205 - 206	MARELLI	2013	286
205 - 235 - 275 - 307 - 506 - 575 - 690	LUCAS	2831	288
240 - 245 - 255 - 350 - 355 - 550 - 685	LUCAS	6154	30
240 - 245 - 255 - 350 - 355 - 550 - 685	LUCAS	6154	287
255 - 262 - 485 TRACTORS	LUCAS	2756	285
2600 - 2700 - 3000 - 3100 - 3600	LUCAS	1667	286
264 - 265 - 275 - 283 - 284 - 285 - 290	MARELLI	2013	286
293 - 294 - 298 - 300 - 307 - 362 - 365	MARELLI	2013	286
3060 - 3065 - 3070	MARELLI	2013	286
3085 - 3635 - 6235 - 6245 - 6255	LUCAS	6154	30
3085 - 3635 - 6235 - 6245 - 6255	LUCAS	6154	287
373 - 374 - 375 - 390 - 394 - 397 - 398	MARELLI	2013	286
399 - 487 - 506 - 520 - 525 - 565 - 575	MARELLI	2013	286
590 - 595 - 620 - 625 - 675 - 685 - 690	MARELLI	2013	286
6000 - 8000	LUCAS	1667	286
9500 SERIE - TX5 - TX45	MARELLI	2013	286
BALER 1426 - 1495 - MF60 E Caterpillar - Perkins	ISKRA	6151	27
BALER 1426 - 1495 - MF60 E Caterpillar - Perkins	ISKRA	6151	266
BALER 1426 - 1495 Caterpillar - Perkins	DELCO REMY	6111	210
COMBINE 9790 Perkins 1006-60	ISKRA	6047	264
FF 35	PARIS RHONE	2603	449
MACCHINE AGRICOLE MOTORI PERKINS	ISKRA	6032	271
MB 487 - 520 - MF 155 - 165 - 178 - 1080	PARIS RHONE	3044	451
MB 487 - 520 - MF 155 - 165 MKIII - 178	PARIS RHONE	2864	450
MF 102 - 135 - 148 - 155 - 168 - 168	LUCAS	2831	288
MF 1100 - 1195 - 155 - 158 - 165 - 168	BOSCH	2868	151
MF 122 - MF 130 - MF 825	BENDIX	2596	449
MF 122 - MF 130 - MF 825	PARIS RHONE	2597	453
MF 130	BOSCH	2871	152
MF 133 - 135 - 140 - 145 - 165 - 865	PARIS RHONE	2574	448
MF 133 - 145 - 152 - 165 - 174 - 188	LUCAS	2907	287
MF 133-145-165-255-685-2203-3303-4500	LUCAS	2677	294
MF 155 - 168 - 187 - 487 - 507 - 525	BOSCH	3155	153
MF 165 MKIII	BENDIX	2600	449
MF 177 - 178 - 186 - 187 - 188 - 227	BOSCH	2868	151
MF 194 - 235 - 250 - 265 - 290 - 550	LUCAS	2907	287
MF 200 3.9 D	ISKRA	6212	26
MF 200 3.9 D	ISKRA	6212	265

	O.E.		pag.
MF 235 (PER-3.152 A) - 265 (PER-D4.203A)	BOSCH	2493	156
MF 2620 - 2640 - 2645Trattore FWD Perkins A6.354.	ISKRA	6151	27
MF 2620 - 2640 - 2645Trattore FWD Perkins A6.354.	ISKRA	6151	266
MF 2680 - 2685 - 2720Trattore FWD Perkins A6.354.	ISKRA	6151	27
MF 2680 - 2685 - 2720Trattore FWD Perkins A6.354.	ISKRA	6151	266
MF 2725 - 3080 - 3090Trattore FWD Perkins A6.354.	ISKRA	6151	27
MF 2725 - 3080 - 3090Trattore FWD Perkins A6.354.	ISKRA	6151	266
MF 275 - 285 - 365 - 375 - 399 - 698	LUCAS	2932	287
MF 275 - 285 - 427 - 507 - 520 - 525	BOSCH	2868	151
MF 3000	ISKRA	6212	26
MF 3000	ISKRA	6212	265
MF 31/6 - 39/6 - 133 - 135 - 148 - 152	BOSCH	2869	151
MF 32 Sisu 620DS 6cy - MF 34 Sisu 634DSA S 6cy	BOSCH	2292	128
MF 330S - 4320 - 4325 - 4335 - 4345 - 4355	ISKRA	6047	264
MF 33B - MF 450B - MF 450C	BOSCH	2856	151
MF 35	PARIS RHONE	2604	449
MF 35 - MF 744 - MF 780	CAV	3235	205
MF 3680	BOSCH	1564	148
MF 3680	ISKRA	6235	26
MF 3680	ISKRA	6235	265
MF 4000	ISKRA	6212	26
MF 4000	ISKRA	6212	265
MF 4292 (cab); (Brasil) Sisu 420DS; 4cyl. 4.4	BOSCH	2292	128
MF 4297 Sisu 420DS; 4cyl. 81kW 4.4	BOSCH	2292	128
MF 4299 Sisu 420DSA; 4cyl. 81kW 4.4	BOSCH	2292	128
MF 4360 - 4370 - 6225 - 8210 - 8220 - 875	ISKRA	6047	264
MF 44 - 55 - 66 - 77 - 600 - 700	BOSCH	3318	166
MF 460 XTRA Sisu 420DS; 4cyl. 81kW 4.4	BOSCH	2292	128
MF 470 XTRA Sisu 420DS; 4cyl. 81kW 4.4	BOSCH	2292	128
MF 480 XTRA Sisu 420DS; 4cyl. 81kW 4.4	BOSCH	2292	128
MF 487 COMBINE	LUCAS	2888	290
MF 487 COMBINE	LUCAS	3091	292
MF 5650 Sisu 620DS 6cyl. 116/130kW 6.6	BOSCH	2292	128
MF 60 E Perkins	DELCO REMY	6111	210
MF 6270 - 6280 - 6290	MARELLI	4216	35
MF 6270 - 6280 - 6290	MARELLI	2391	317
MF 6270 - 6280 - 6290	MARELLI	4216	340
MF 6270 - 6280 - 6290 1006-60T	ISKRA	6235	26
MF 6270 - 6280 - 6290 1006-60T	ISKRA	6235	265
MF 65 - 87 - 99 - 130 - 145 - 165 - 186	CAV	3265	201
MF 8140 620DE	ISKRA	6235	26
MF 8140 620DE	ISKRA	6235	265
MF 8150 620DS	ISKRA	6235	26
MF 8150 620DS	ISKRA	6235	265
MF 8160 634DS	ISKRA	6235	26
MF 8160 634DS	ISKRA	6235	265
MF 820	PARIS RHONE	2586	452
MF 8250 634DWE 7.4	ISKRA	6235	26
MF 8250 634DWE 7.4	ISKRA	6235	265
MF 8260 D634SBIE	ISKRA	6235	26
MF 8260 D634SBIE	ISKRA	6235	265
MF 8280 D634SBIE 8.4	ISKRA	6235	26
MF 8280 D634SBIE 8.4	ISKRA	6235	265
MF 835	BENDIX	1851	448
MF 8480 Sisu Diesel 6 cyl. Tier III 8.4	ISKRA	6234	27
MF 8480 Sisu Diesel 6 cyl. Tier III 8.4	ISKRA	6234	266
MF 8570	DELCO REMY	6045	216
MF 86 - 155 -168 - 188 - 285 - 427 - 525	BOSCH	1973	154
MF 86 - 87	BOSCH	2868	151
MF 8650 AGCO SISU Power 84.CTA 8.4	ISKRA	6234	27
MF 8650 AGCO SISU Power 84.CTA 8.4	ISKRA	6234	266
MF 8660 AGCO SISU Power 84.CTA 8.4	ISKRA	6234	27
MF 8660 AGCO SISU Power 84.CTA 8.4	ISKRA	6234	266
MF 8670 AGCO SISU Power 84.CTA 8.4	ISKRA	6234	27
MF 8670 AGCO SISU Power 84.CTA 8.4	ISKRA	6234	266
MF 8680 AGCO SISU Power 84.CTA 8.4	ISKRA	6234	27
MF 8680 AGCO SISU Power 84.CTA 8.4	ISKRA	6234	266
MF 8690 AGCO SISU Power 84.CTA 8.4	ISKRA	6234	27
MF 8690 AGCO SISU Power 84.CTA 8.4	ISKRA	6234	266
MF174 - 175 - 178 - 188 - 194 - 264	LUCAS	1507	285
MF20 - 81 - 148 - 235 - 240 - 285 - 290	LUCAS	2791	284
MF-66 DD 6V	DELCO REMY	2220	214
P 3 - P 4 - SUPER 7D	BENDIX	2658	450
TRACTOR MF 1155 - 500 - 55 V8-510 PER.	DELCO REMY	2223	215

M.G.

MAESTRO 1.6	LUCAS	1605	279
MAESTRO 2.0 - MONTEGO 2.0	LUCAS	1586	280
MGB	LUCAS	3181	283
MGB	LUCAS	2886	301
MGF 1.6i 16V - 1.8i 16V	BOSCH	6055	109
MGTF 120 - 135 - 160 1.8i 16V - 180 2.5	BOSCH	6055	109

	O.E.		pag.
MIDGET	LUCAS	3226	283

MACK

250 R - 285 - 285 2VH - 300 L4VH	BOSCH	2167	213
315 R - EE6 260 - 350 - 350 4VH	BOSCH	2167	213
315 R - EM6 225 - 237 - 250 - 250 4VH	BOSCH	2167	213
CS - MS SERIE 5.8 - 6.2 - 8.8 L	DELCO REMY	6111	210
E6 200 - 250 - 275 4VH - 300 - 315	BOSCH	2167	213
MED. & HD TRK. ENGINE DD.	DELCO REMY	2217	213
MED. & HD TRK. SERIE DM - F - MB - MC -R	DELCO REMY	2217	213
MED. & HD TRUCK SERIE DM - F - R- U	DELCO REMY	2220	214
MIDLINER	ISKRA	6151	27
MIDLINER	ISKRA	6151	266
MIDLINER CM 400 - CS 200 - 250 - 300	BOSCH	1516	147
MIDLINER MS 200 - 250 - 300	BOSCH	1516	147

MAGIRUS-DEUTZ

192 H14 - H16 - 256 H19 - H22	BOSCH	3317	165
320M - M270D - M310D - M340D	BOSCH	2121	167
M 80 D 6 FK FL - 7FK FL M90 - M120 D-R	ISKRA	1780	270
M 90 D5 - M 130 D9 - M 130 D11 - M 160 D	ISKRA	1829	270
TRACTOR	BOSCH	2110	121

MAG-MOTOSACOCHE

1055 DRT	BOSCH	2639	159
1057 DRT - 1067 DRT	BOSCH	1648	138

MAHINDRA

CJ340 - CJ 540	LUCAS	1872	286
FUORISTRADA	LUCAS	2195	292

MAN/BUSSING

..160,..192,..212,..215,..216,..230	BOSCH	0033	167
..160,..192,..212,..215,..216,..230	BOSCH	0033	336
10.136 - 12.136 - 12.170 - 12.192	BOSCH	1562	148
11 t 11.136H - HK Saviem-797,03 5.5	ISKRA	6151	27
11 t 11.136H - HK Saviem-797,03 5.5	ISKRA	6151	266
13 t 13.136U Bussing-D0216MXUL 5.5	ISKRA	6151	27
13 t 13.136U Bussing-D0216MXUL 5.5	ISKRA	6151	266
13.192 -.230 - 16.232 -.280 - 19.230	BOSCH	3315	165
14... - 16... - 17... - 24...	BOSCH	1856	149
14.136 - 14.170 - 14.192 - 16.136	BOSCH	1562	148
16.304 F - 26.304 DF - 30.304 DFS	BOSCH	3317	165
18.463	BOSCH	3315	165
25t - L2000 - M2000 - EM - NM - SM	BOSCH	2256	127
26.280 -.320 - 30.232 -.320 - 32.321	BOSCH	3315	165
470 F - 470 FK - 570 F - 690 F - 790 F	BOSCH	3186	153
470 F-FK - 570 F-FK - 690 F-FK - 790 F	BOSCH	2846	151
5.126 - 6.126 - 9.126 - 10.126 - 11.136	BOSCH	2868	151
7 t 7.136F - FK - 9 t 9.136F Saviem-797,02	ISKRA	6151	27
7 t 7.136F - FK - 9 t 9.136F Saviem-797,02	ISKRA	6151	266
8... - 9... - 10... - 12...	BOSCH	1856	149
8t - 9t- 10t - 12t - 14t - 15t - 18t	BOSCH	2256	127
D 0226 - D 0800 - EL-EM - ND - NG - NL	BOSCH	1556	148
L 4.6 - 5.7 - 6.6 - 6.9	ISKRA	2260	271
L-2000 SERIE - M-2000 SERIE	BOSCH	2292	128
M2000L14.255 - M 14.284 - L 15.285 -18.284 -18.285	BOSCH	2384	126
NM 11/222 - 223 - SM 152 MIDI - 182 -192	BOSCH	1556	148
SERIE 12... - 13... - 14... - 15...	BOSCH	1556	148
SERIE 16... - 17... - 18... - 20...	BOSCH	1556	148
SERIE 24... - 25...	BOSCH	1556	148
SERIE 6... - 8... - 9... - 10... - 11...	BOSCH	1556	148
TGA SERIE	BOSCH	6026	105
TGA SERIE	BOSCH	6020	105
TGA SERIE	BOSCH	6021	170
TGA SERIE	BOSCH	3483	182

MANO

CHARIOT 255 A	BENDIX	2480	448
CHARIOT 405A	BENDIX	2658	450

	O.E.		pag.

MARSHALL FOWLER

D842 - D844	BOSCH	1564	148
ROAD T6 - 10 TON	LUCAS	2932	287
TM 1100 TRACK	LUCAS	3222	284
TM 1100 TRACK	LUCAS	3004	287

MASERATI

BITTURBO 2.0i	MARELLI	1570	323
GHIBLI - INDY - MEXICO	BOSCH	0133	157
GHIBLI - INDY - MEXICO	BOSCH	3055	159
GT 4000	MARELLI	0120	335

MASSEY HARRIS

MF 400/7 - 500/F COMBINE DIESEL	CAV	3265	201

MATACAS

MOTORE 904	FEMSA	2784	225

MATRA

550 S - BAGHEERA - RANCH	PARIS RHONE	2815	428
BAGHEERA - MURENA	BOSCH	2920	139
BAGHEERA - MURENA - RANCHO	PARIS RHONE	3148	433
BAGHEERA - RANCH	BENDIX	2899	444
MURENA	PARIS RHONE	3177	433
RANCH	BOSCH	1538	110
RANCH	BOSCH	2920	139

MAZDA

121 1.1 - 1.3i - 1.4i	MITSUBISHI	6076	382
121 I 1.1	ISKRA	6225	28
121 I 1.1	ISKRA	6225	268
121 I 1.3	ISKRA	6225	28
121 I 1.3	ISKRA	6225	268
121 II 1.3 16V	ISKRA	6225	28
121 II 1.3 16V	ISKRA	6225	268
121 II 1.3 i 16V	ISKRA	6225	28
121 II 1.3 i 16V	ISKRA	6225	268
2000 LPG	MITSUBISHI	1988	367
2200 - 2200 PICK-UP	MITSUBISHI	1832	357
3 2.3 DiSi Turbo MPS	MITSUBISHI	6104	375
323 1.4	BOSCH	3216	141
323 F - S VI 1.4 - 1.5 - 1.6 16V	MITSUBISHI	1848	373
323 1.0 - 1.3 - 616 - 618 - 929 1.8	MITSUBISHI	2927	381
323 1.3 - 1.5 - 626	BOSCH	1751	111
323 1.3 - 1.5	BOSCH	3214	112
323 1.3 - 1.5 - 1.6	MITSUBISHI	1678	380
323 1.3 - 1.5 - 326 1.6 - 2.0 - 929 2.0	MITSUBISHI	3167	382
323 2.0 D	POONG SUNG	6232	59
323 2.0 D	POONG SUNG	6232	418
323 C - F - S V 1.5 - 1.6 16V	MITSUBISHI	1848	373
323 F V 2.0 24V	MITSUBISHI	6288	40
323 F V 2.0 24V	MITSUBISHI	6284	41
323 F V 2.0 24V	MITSUBISHI	6185	42
323 F V 2.0 24V	MITSUBISHI	6288	371
323 F V 2.0 24V	MITSUBISHI	6284	375
323 F V 2.0 24V	MITSUBISHI	6185	376
6 2.3 - AWD - MPV II 2.3	MITSUBISHI	6104	375
626 2.0 - 2.2 - 2.2 TURBO	MITSUBISHI	2118	374
626 2.0 D	POONG SUNG	6232	59
626 2.0 D	POONG SUNG	6232	418
626 IV 2.5 24V	MITSUBISHI	6288	40
626 IV 2.5 24V	MITSUBISHI	6284	41
626 IV 2.5 24V	MITSUBISHI	6185	42
626 IV 2.5 24V	MITSUBISHI	6288	371
626 IV 2.5 24V	MITSUBISHI	6284	375
626 IV 2.5 24V	MITSUBISHI	6185	376
929 III 3.0 - 3.0 i	MITSUBISHI	6184	42
929 III 3.0 - 3.0 i	MITSUBISHI	6184	376
B 2500 2.5 D - TD	NIPPONDENSO	6307	52
B 2500 2.5 D - TD	NIPPONDENSO	6307	397
B2200 - 2600 PICK-UP - 626 - MX6 2.0 - 2.2 Turbo	MITSUBISHI	1848	373
B2200 PICKUP 2.2	MITSUBISHI	2118	374
B2600 PICKUP	MITSUBISHI	1676	356

	O.E.		pag.
BONGO 2200 D	MITSUBISHI	1988	367
B-SERIE 2.5 D - TD 4WD	FORD	6052	232
BT-50 - 2.5 CD - 3.0 CDVi 4WD	FORD	6052	232
CAPELLA 2000 D	MITSUBISHI	1988	367
DEMIO 1.3 - 1.5 16V	MITSUBISHI	1848	373
E2000 2.5 D 4 CYL	MITSUBISHI	6274	36
E2000 2.5 D 4 CYL	MITSUBISHI	6274	359
FAMILIA 1700 D	MITSUBISHI	1988	367
FORKLIFT	MITSUBISHI	6186	46
FORKLIFT	MITSUBISHI	1669	380
FORKLIFT	MITSUBISHI	6186	384
MIATA - MX-5 1.6 - 1.8	MITSUBISHI	1678	380
MPV I 3.0 i V6	MITSUBISHI	6184	42
MPV I 3.0 i V6	MITSUBISHI	6184	376
MPV TD	NIPPONDENSO	6307	52
MPV TD	NIPPONDENSO	6307	397
MX-3 1.6 i	MITSUBISHI	1848	373
MX-3 1.8 i V6	MITSUBISHI	6185	42
MX-3 1.8 i V6	MITSUBISHI	6185	376
MX-5 II 1.6 - 1.8 - 1.9 16V	MITSUBISHI	1848	373
MX-6 2.0 - 2.2 - 2.2 TURBO	MITSUBISHI	2118	374
MX-6 2.5 24V	MITSUBISHI	6288	40
MX-6 2.5 24V	MITSUBISHI	6284	41
MX-6 2.5 24V	MITSUBISHI	6185	42
MX-6 2.5 24V	MITSUBISHI	6288	371
MX-6 2.5 24V	MITSUBISHI	6284	375
MX-6 2.5 24V	MITSUBISHI	6185	376
MX-6 2.5 i 24V	MITSUBISHI	6288	40
MX-6 2.5 i 24V	MITSUBISHI	6284	41
MX-6 2.5 i 24V	MITSUBISHI	6288	371
MX-6 2.5 i 24V	MITSUBISHI	6284	375
PROTEGE 1.8	MITSUBISHI	1848	373
RX 7 1.1 - 1.3	MITSUBISHI	1900	357
RX 7 I Wankel (KW83 CV113)	MITSUBISHI	6185	42
RX 7 I Wankel (KW83 CV113)	MITSUBISHI	6185	376
RX 7 II Turbo	MITSUBISHI	6185	42
RX 7 II Turbo	MITSUBISHI	6185	376
RX 7 II Wankel	MITSUBISHI	6185	42
RX 7 II Wankel	MITSUBISHI	6185	376
RX4 - RX7	MITSUBISHI	1707	381
RX7	MITSUBISHI	1706	383
T2500 2.5 D 4 CYL	MITSUBISHI	6274	36
T2500 2.5 D 4 CYL	MITSUBISHI	6274	359
T3500 3.5 D 4 CYL	MITSUBISHI	6274	36
T3500 3.5 D 4 CYL	MITSUBISHI	6274	359
XEDOS 6 1.6 16V	MITSUBISHI	1848	373
XEDOS 6 2.0 V6	MITSUBISHI	6288	40
XEDOS 6 2.0 V6	MITSUBISHI	6284	41
XEDOS 6 2.0 V6	MITSUBISHI	6184	42
XEDOS 6 2.0 V6	MITSUBISHI	6185	42
XEDOS 6 2.0 V6	MITSUBISHI	6288	371
XEDOS 6 2.0 V6	MITSUBISHI	6284	375
XEDOS 6 2.0 V6	MITSUBISHI	6185	376
XEDOS 6 2.0 V6	MITSUBISHI	6184	376
XEDOS 6 2.5 V6	MITSUBISHI	6288	40
XEDOS 6 2.5 V6	MITSUBISHI	6284	41
XEDOS 6 2.5 V6	MITSUBISHI	6288	371
XEDOS 6 2.5 V6	MITSUBISHI	6284	375
XEDOS 9 2.0 24V	MITSUBISHI	6185	42
XEDOS 9 2.0 24V	MITSUBISHI	6185	376
XEDOS 9 2.3 24V	MITSUBISHI	6185	42
XEDOS 9 2.3 24V	MITSUBISHI	6185	376
XEDOS 9 2.5 24V	MITSUBISHI	6185	42
XEDOS 9 2.5 24V	MITSUBISHI	6185	376

MENGELE

HM 1020 - HM 1024 - HM 1030 - HR 1020	BOSCH	1555	148

MERCEDES

10 DA - 15 DA - 22 DA - 30 DA - 35 DA	BOSCH	0139	157
1017 - 1414 - 1417 - 1614 - 1617 - 2220	BOSCH	1555	148
1250 - 1300 - 1350 - 1400 - 1450 - 1600	BOSCH	2204	127
1418 - 1618 - 1624 - 1719 - 1922 - 2028	BOSCH	3315	165
15 t SERIE - ATEGO SERIE - ECONIC 1823	BOSCH	2204	127
1650 - 1700 - 1750 - 1800 - 1850 - 2100	BOSCH	2204	127
180 B - 190 B	BOSCH	2427	155
180DB - 190DB - L319D - L405 - L406	BOSCH	0139	157
190 - 190 E - 1.8 - 2.0 - 2.3 -2.5 -16V	VALEO	2259	432
190 - 190 E - 190 E 1.8 - 190 E 2.0	BOSCH	1969	176
190 - 190 E - 200 - 230	BOSCH	3190	112

	O.E.		pag.
190 - 200 - 230 - 250 - 280 - L 410	BOSCH	3127	140
190 1.8 - 2.0 - E 2.0 - E 2.3 - 2.5-16	BOSCH	2266	106
190 2.0	BOSCH	1989	122
190 C- 200 - 220 - 230 - 250 - 280 - 300	BOSCH	2443	163
190 D - 200 D - 250 D - 300 D	VALEO	1688	437
190 D - 200 D - TD - 250 D - TD - 300 TD	BOSCH	1608	113
190 DC	BOSCH	2498	158
190 E 1.7 - 1.8 - 2.0	BOSCH	1989	122
190 E 2.3 - 2.3-16 - 2.5-16	BOSCH	1989	122
190 E - 260 E - 300 - 560	BOSCH	1612	111
190 E2.3 - 190 E 2.3 16V- 190 E 2.5 16V	BOSCH	1969	176
200 - 220 - 230 - 250 - 280 - 208 - 308	BOSCH	2921	139
200 - 220 - 230 - 250 - 280 - 350 - 450	BOSCH	2878	143
200 - CE - E - T - TE - 220CE - E	VALEO	2259	432
200 D - 220 D - 240 D - 240 3.0 D- 300 D	BOSCH	3017	147
200 D - 220 D - 240 D - 300 D	BOSCH	1546	146
200 D - 220 D - 240 D - 300 D - O 309 D	BOSCH	2997	146
200 DIESEL	BOSCH	3150	153
200 DIESEL	BOSCH	2498	158
2033 - 2219 - 2226 - 2628 - 2636 - 3328	BOSCH	3315	165
208 D - 209 D - 308 D - 408 D - 410 D	BOSCH	1608	113
208 D30 - 308 D30 - 408 D35	VALEO	1688	437
208 D30 - 308 D30 - 408 D35	VALEO	2207	438
214 SPRINTER - 314 SPRINTER	BOSCH	1989	122
220	BOSCH	2438	155
230 - CE - E - TE - CLK 200 - COMPRESSOR	VALEO	2259	432
300 SE - 300 SEB - 300 SEL	BOSCH	2638	157
307 D	BOSCH	2997	146
350 - 380 - 450 - 500	BOSCH	2921	139
407 DIESEL	BOSCH	1546	146
450	BOSCH	2974	145
609 D - 611 D - 709 D - 711 D - 809 D	BOSCH	2204	127
7 t - 8 t SERIE - 9 t SERIE - 11 t SERIE	BOSCH	2204	127
810 D - 811 D - 914 - 917 - O114 - 402	BOSCH	2204	127
814 - 814 D - 814 DA - 814 F - 814 L	BOSCH	1555	148
A140 - A160	VALEO	2142	427
A160 CDI - A170 CDI	BOSCH	2169	123
ACTROS 1831 - 1835 - 1840 - 1843 - 1848	BOSCH	2165	213
ACTROS 1850 - 1854 - 1858 - 2050 - 2054	BOSCH	2165	213
ACTROS 2031 - 2035 - 2040 - 2043 - 2048	BOSCH	2165	213
ACTROS 2531 - 2535 - 2540 - 2543 - 2548	BOSCH	2165	213
ACTROS 2631 - 2635 - 2640 - 2643 - 2648	BOSCH	2165	213
ATEGO 4.0 - 4.2 - 4.3 - 6.4	BOSCH	2329	170
ATEGO 4.0 - 4.2 - 4.3 - 6.4	BOSCH	3494	182
C - E - S - CLK - SLK - SL - CLS - ML - G - R	BOSCH	6030	124
C - E - S - CLS 280 - 300 - 320 - 350 CDI	BOSCH	6030	124
C 180 - 200 - 200 KOMPRESSOR - 220	BOSCH	1969	176
C 180 - 200 - 220 - 250 CDI	NIPPONDENSO	6167	57
C 180 - 200 - 220 - 250 CDI	NIPPONDENSO	4218	58
C 180 - 200 - 220 - 250 CDI	NIPPONDENSO	6167	411
C 180 - 200 - 220 - 250 CDI	NIPPONDENSO	4218	413
C 200 - 220 CDI	BOSCH	6145	5
C 200 - 220 CDI	BOSCH	6145	124
C 200D - 220D - 250D	BOSCH	2126	130
C 220 2.2 CDi START & STOP	BOSCH	6252	7
C 220 2.2 CDi START & STOP	BOSCH	6252	129
C 230 - 230 KOMPRESSOR - E200 - 220	BOSCH	1969	176
C 230 2.5	BOSCH	6247	2
C 230 2.5	BOSCH	6247	107
C 230 2.5 - 4-matic	BOSCH	6247	2
C 230 2.5 - 4-matic	BOSCH	6247	107
C 240 - 280 - CLK 320	BOSCH	1950	172
C 240 - 280 - CLK 320	BOSCH	1950	173
C 240 2.6 - 4-matic	BOSCH	6247	2
C 240 2.6 - 4-matic	BOSCH	6247	107
C 250 2.2 CDi START & STOP	BOSCH	6252	7
C 250 2.2 CDi START & STOP	BOSCH	6252	129
C 250D - 250TD	BOSCH	2330	180
C 250D- 250TD	BOSCH	2134	130
C 280 3.0 - 4-matic	BOSCH	6247	2
C 280 3.0 - 4-matic	BOSCH	6247	107
C 300 3.0 - 4-matic	BOSCH	6247	2
C 300 3.0 - 4-matic	BOSCH	6247	107
C 300 3.5 - 4-matic	BOSCH	6247	2
C 300 3.5 - 4-matic	BOSCH	6247	107
C 300 3.5 CGI	BOSCH	6247	2
C 300 3.5 CGI	BOSCH	6247	107
C 36 AMG - 280 - E 36 AMG - 280 - 320	BOSCH	2169	123
C180 - 200 - KOMPRESSOR - 220 - 230	BOSCH	2266	106
C180 - C200 - C220 - C230	BOSCH	1989	122
C200 D - 220 D - 250 D - E200 D - 220 D	VALEO	1688	437
C200 D - 220 D - 250 D - E200 D - 220 D	VALEO	2207	438
C200 D - 220 D - 250 D - TD - 280 -36AMG	BOSCH	2163	177
C230 KOMPRESSOR - CLK 200 - KOMPRESSOR	BOSCH	2266	106

	O.E.		pag.
CL 500 5.5	BOSCH	6247	2
CL 500 5.5	BOSCH	6247	107
Classe A 140 - 160		2377	433
CLASSE A 170 CDI	MITSUBISHI	2198	367
CLASSE S 600 SE - SEL - SEC/CL	BOSCH	6056	121
CLC 230 2.5	BOSCH	6247	2
CLC 230 2.5	BOSCH	6247	107
CLC 350 3.5	BOSCH	6247	2
CLC 350 3.5	BOSCH	6247	107
CLK 230 - KOMPRESSOR	BOSCH	2266	106
CLK 230 COMPRESSOR - E200 - 220	VALEO	2259	432
CLK 280 3.0	BOSCH	6247	2
CLK 280 3.0	BOSCH	6247	107
CLK 350 3.5	BOSCH	6247	2
CLK 350 3.5	BOSCH	6247	107
CLK 500 5.5	BOSCH	6247	2
CLK 500 5.5	BOSCH	6247	107
CLS 250 2.2 CDi START & STOP	BOSCH	6252	7
CLS 250 2.2 CDi START & STOP	BOSCH	6252	129
CLS 250 CDI	NIPPONDENSO	6167	57
CLS 250 CDI	NIPPONDENSO	4218	58
CLS 250 CDI	NIPPONDENSO	6167	411
CLS 250 CDI	NIPPONDENSO	4218	413
CLS 280 3.0	BOSCH	6247	2
CLS 280 3.0	BOSCH	6247	107
CLS 300 3.0	BOSCH	6247	2
CLS 300 3.0	BOSCH	6247	107
CLS 350 3.5 - CGI	BOSCH	6247	2
CLS 350 3.5 - CGI	BOSCH	6247	107
CLS 500 5.5	BOSCH	6247	2
CLS 500 5.5	BOSCH	6247	107
E - ML - S 320 CDI	VALEO	4214	64
E - ML - S 320 CDI	VALEO	6038	433
E - ML - S 320 CDI	VALEO	4214	459
E 200 - 220 - 250 CDI	NIPPONDENSO	6167	57
E 200 - 220 - 250 CDI	NIPPONDENSO	4218	58
E 200 - 220 - 250 CDI	NIPPONDENSO	6167	411
E 200 - 220 - 250 CDI	NIPPONDENSO	4218	413
E 200 - 220 CDI	BOSCH	6145	5
E 200 - 220 CDI	BOSCH	6145	124
E 200 2.2 CDi START & STOP	BOSCH	6252	7
E 200 2.2 CDi START & STOP	BOSCH	6252	129
E 200D - 220D - 250D - 250TD - 290TD	BOSCH	2126	130
E 220 2.2 CDi START & STOP	BOSCH	6252	7
E 220 2.2 CDi START & STOP	BOSCH	6252	129
E 220D - 250D - TD - 300D - TD - 4MATIC	BOSCH	2134	130
E 220D - 250D - TD - 300D - TD - 4MATIC	BOSCH	2330	180
E 230 - MB100 - SLK 200 - KOMPRESSOR	BOSCH	1969	176
E 240 2.6 - 4-matic	BOSCH	6247	2
E 240 2.6 - 4-matic	BOSCH	6247	107
E 250 2.2 CDi 4-Matic START & STOP	BOSCH	6252	7
E 250 2.2 CDi 4-Matic START & STOP	BOSCH	6252	129
E 250 2.2 CDi START & STOP	BOSCH	6252	7
E 250 2.2 CDi START & STOP	BOSCH	6252	129
E 250 TD - 290 TD - VITO 108 D - 110 D	BOSCH	2169	123
E 300 3.0	BOSCH	6247	2
E 300 3.0	BOSCH	6247	107
E 350 3.5 - CGI	BOSCH	6247	2
E 350 3.5 - CGI	BOSCH	6247	107
E 500 5.5	BOSCH	6247	2
E 500 5.5	BOSCH	6247	107
E200 - E220 - E230	BOSCH	1989	122
E200 D - 220 D - 250 D - 250 DT - 290 DT	BOSCH	2163	177
E200 D - E250TD - E300TD	VALEO	1688	437
E200 KOMPRESSOR - V200 - V230	BOSCH	2266	106
E250 D - 290 TD - 300 TD - G300 - VITO	VALEO	1688	437
E250 D - 290 TD - 300 TD - G300 - VITO	VALEO	2207	438
E270 CDI - E320 CDI - ML270 CDI	BOSCH	2291	131
E280 - 320 - 36 AMG - G320 - S280 - 320	BOSCH	2163	177
ECONIC 1828 - 2628 - OF 1417 - OM907.990	BOSCH	2204	127
ENGINE 2.3 - 2.4 - 2.6 - 2.8 - 3.2 - 4.3	BOSCH	6030	124
ENGINE 5.0 V8 - 5.5 - 6.0 V12	BOSCH	6030	124
F 261 BM	BOSCH	3317	165
G 320 - S 280 - 320 - SL 280 - 320	BOSCH	2169	123
G 500 5.5	BOSCH	6247	2
G 500 5.5	BOSCH	6247	107
G300TD - S300TD - S350D	BOSCH	2134	130
G300TD - S300TD - S350D	BOSCH	2330	180
GL 450 4.7	BOSCH	6247	2
GL 450 4.7	BOSCH	6247	107
GL 500 5.5	BOSCH	6247	2
GL 500 5.5	BOSCH	6247	107
GLK 200 - 220 - 250 CDI	NIPPONDENSO	6167	57
GLK 200 - 220 - 250 CDI	NIPPONDENSO	4218	58

	O.E.		pag.
GLK 200 - 220 - 250 CDI	NIPPONDENSO	6167	411
GLK 200 - 220 - 250 CDI	NIPPONDENSO	4218	413
GLK 200 2.2 CDi START & STOP	BOSCH	6252	7
GLK 200 2.2 CDi START & STOP	BOSCH	6252	129
GLK 220 2.2 CDi - 4-Matic START & STOP	BOSCH	6252	7
GLK 220 2.2 CDi - 4-Matic START & STOP	BOSCH	6252	129
GLK 250 2.2 CDi 4-Matic START & STOP	BOSCH	6252	7
GLK 250 2.2 CDi 4-Matic START & STOP	BOSCH	6252	129
L 1625 - LS 1625 - LS 1630	BOSCH	6002	216
L 206 - L 207 - L 306 - L 307	BOSCH	2407	162
L 207 - L 307	BOSCH	3195	140
L 405 D - L 406 D	FEMSA	3117	222
L 408 - L 608 - L 1113 - L 1513	BOSCH	1972	154
L 508 - 608 - 613 - 709 - 809 - 811	LUCAS	1816	292
L..613 - L..911 - L..1113 - L..1313	BOSCH	1555	148
L408-L508-L608-LP808-OM314-U54-U66-U72	BOSCH	0033	167
L408-L508-L608-LP808-OM314-U54-U66-U72	BOSCH	0033	336
L911 - L1017 - L1113 - L1513	BOSCH	1555	148
MB 100	BOSCH	1989	122
MB 100 - 120 - 140 - 160 - 180 - L 407 D	BOSCH	1941	114
ML - G - GL - R 280 - 300 - 320 - 350 CDI	BOSCH	6030	124
ML 250 2.2 CDi 4-Matic START & STOP	BOSCH	6252	7
ML 250 2.2 CDi 4-Matic START & STOP	BOSCH	6252	129
ML 350 3.5	BOSCH	6247	2
ML 350 3.5	BOSCH	6247	107
ML 500 5.5	BOSCH	6247	2
ML 500 5.5	BOSCH	6247	107
N 1000	BOSCH	1656	149
N 1000 - UNIMOG U34/411	BOSCH	1654	156
OM 424 - OM 424 A - OM 424 LA	BOSCH	2170	167
R 280 3.0	BOSCH	6247	2
R 280 3.0	BOSCH	6247	107
R 300 3.0	BOSCH	6247	2
R 300 3.0	BOSCH	6247	107
R 350 3.5 - 4-matic	BOSCH	6247	2
R 350 3.5 - 4-matic	BOSCH	6247	107
R 500 5.5 - 4-matic	BOSCH	6247	2
R 500 5.5 - 4-matic	BOSCH	6247	107
S 250 2.2 CDi START & STOP	BOSCH	6252	7
S 250 2.2 CDi START & STOP	BOSCH	6252	129
S 280 3.0	BOSCH	6247	2
S 280 3.0	BOSCH	6247	107
S 350 3.5	BOSCH	6247	2
S 350 3.5	BOSCH	6247	107
S 400 3.5 Hybrid	BOSCH	6247	2
S 400 3.5 Hybrid	BOSCH	6247	107
S 450 4.7	BOSCH	6247	2
S 450 4.7	BOSCH	6247	107
S 500 5.5	BOSCH	6247	2
S 500 5.5	BOSCH	6247	107
S320 CDI	BOSCH	2291	131
SL 280 3.0	BOSCH	6247	2
SL 280 3.0	BOSCH	6247	107
SL 300 3.0	BOSCH	6247	2
SL 300 3.0	BOSCH	6247	107
SL 350 3.5	BOSCH	6247	2
SL 350 3.5	BOSCH	6247	107
SL 500 5.5	BOSCH	6247	2
SL 500 5.5	BOSCH	6247	107
SLK 230 - KOMPRESSOR	BOSCH	1969	176
SLK 250 2.2 CDi START & STOP	BOSCH	6252	7
SLK 250 2.2 CDi START & STOP	BOSCH	6252	129
SLK 250 CDI	NIPPONDENSO	6167	57
SLK 250 CDI	NIPPONDENSO	4218	58
SLK 250 CDI	NIPPONDENSO	6167	411
SLK 250 CDI	NIPPONDENSO	4218	413
SLK 280 3.0	BOSCH	6247	2
SLK 280 3.0	BOSCH	6247	107
SLK 300 3.0	BOSCH	6247	2
SLK 300 3.0	BOSCH	6247	107
SLK 32 AMG 3.2 Kompressor	BOSCH	6247	2
SLK 32 AMG 3.2 Kompressor	BOSCH	6247	107
SLK 350 3.5	BOSCH	6247	2
SLK 350 3.5	BOSCH	6247	107
SLK 350 AMG 3.5	BOSCH	6247	2
SLK 350 AMG 3.5	BOSCH	6247	107
SPRINTER 3-t 209 - 211 - 213 - 215 CDI	BOSCH	6145	5
SPRINTER 3-t 209 - 211 - 213 - 215 CDI	BOSCH	6145	124
SPRINTER 208 - 212 - 308 - 312 - 408 D	BOSCH	2134	130
SPRINTER 208 - 212 - 308 - 312 - 408 D	BOSCH	2330	180
SPRINTER 208 D - 212 D - 308 D - 312 D	BOSCH	2163	177
SPRINTER 208D - 308D - 312D - 408D - 412	BOSCH	2126	130
SPRINTER 214 - 314 - 414 - V200 - 230	BOSCH	1969	176
SPRINTER 214 - 314 - 414 2.3	BOSCH	2266	106

	O.E.		pag.
SPRINTER 3 - 3.5 - 4.6 - 5-t 3.0 CDI	BOSCH	6030	124
SPRINTER 3,5-t 309 - 311 - 313 - 315 CDI - 4x4	BOSCH	6145	5
SPRINTER 3,5-t 309 - 311 - 313 - 315 CDI - 4x4	BOSCH	6145	124
SPRINTER 3,5-t 313 CDI - 4X4	NIPPONDENSO	6167	57
SPRINTER 3,5-t 313 CDI - 4X4	NIPPONDENSO	4218	58
SPRINTER 3,5-t 313 CDI - 4X4	NIPPONDENSO	6167	411
SPRINTER 3,5-t 313 CDI - 4X4	NIPPONDENSO	4218	413
SPRINTER 3,5-t 316 CDI - 4X4	NIPPONDENSO	6167	57
SPRINTER 3,5-t 316 CDI - 4X4	NIPPONDENSO	4218	58
SPRINTER 3,5-t 316 CDI - 4X4	NIPPONDENSO	6167	411
SPRINTER 3,5-t 316 CDI - 4X4	NIPPONDENSO	4218	413
SPRINTER 3-t 213 CDI	NIPPONDENSO	6167	57
SPRINTER 3-t 213 CDI	NIPPONDENSO	4218	58
SPRINTER 3-t 213 CDI	NIPPONDENSO	6167	411
SPRINTER 3-t 213 CDI	NIPPONDENSO	4218	413
SPRINTER 4,6-t 413 - 415 CDI	BOSCH	6145	5
SPRINTER 4,6-t 413 - 415 CDI	BOSCH	6145	124
SPRINTER 408 D - 412 D - V230 TD	BOSCH	2163	177
SPRINTER 5-t 509 - 511 - 515 CDI	BOSCH	6145	5
SPRINTER 5-t 509 - 511 - 515 CDI	BOSCH	6145	124
U 800 - 900 - 1013 - 1017 - 1213 - 1217	LUCAS	1816	292
U1000 - U1200 - U1300 - U1450 - U1650	BOSCH	1555	148
UNIMOG S 404	BOSCH	2623	156
UNIMOG 411	BOSCH	2402	158
UNIMOG S 404 - UNIMOG US 117.404	BOSCH	1534	146
UNIMOG U 90 - UX 100H - 100L - 100M	VALEO	2207	438
UNIMOG U1000	BOSCH	2204	127
UX-SERIE 100 - V230TD - VITO108 - 110D	BOSCH	2134	130
UX-SERIE 100 - V230TD - VITO108 - 110D	BOSCH	2330	180
V 230 TD	BOSCH	2126	130
V 280	BOSCH	2006	135
V200 - V230	BOSCH	1989	122
V280	BOSCH	2323	179
VARIO 512 D - 612 D - 812 D - O 812 D	VALEO	2207	438
VARIO 512 D - 612 D - 812 D - VITO 108 D	BOSCH	2163	177
VARIO 512D - 612D - 812D	BOSCH	2126	130
VARIO 614 D - 810DT - 814 D - O 814 D	BOSCH	2204	127
VIANO - VITO 3.0 CDI	BOSCH	6030	124
VIANO 3.0 - 3.2 - 3.5 - 3.7	BOSCH	6247	2
VIANO 3.0 - 3.2 - 3.5 - 3.7	BOSCH	6247	107
VIANO CDI 2.0 - CDI 2.2	NIPPONDENSO	6167	57
VIANO CDI 2.0 - CDI 2.2	NIPPONDENSO	4218	58
VIANO CDI 2.0 - CDI 2.2	NIPPONDENSO	6167	411
VIANO CDI 2.0 - CDI 2.2	NIPPONDENSO	4218	413
VITO - MIXTO 113 CDI	NIPPONDENSO	6167	57
VITO - MIXTO 113 CDI	NIPPONDENSO	4218	58
VITO - MIXTO 113 CDI	NIPPONDENSO	6167	411
VITO - MIXTO 113 CDI	NIPPONDENSO	4218	413
VITO - MIXTO 116 CDI	NIPPONDENSO	6167	57
VITO - MIXTO 116 CDI	NIPPONDENSO	4218	58
VITO - MIXTO 116 CDI	NIPPONDENSO	6167	411
VITO - MIXTO 116 CDI	NIPPONDENSO	4218	413
VITO 108 D - 110 D	BOSCH	2126	130
VITO 110 3.0 - 119 - 122 3.2 - 126 3.5 - 123 3.7	BOSCH	6247	2
VITO 110 3.0 - 119 - 122 3.2 - 126 3.5 - 123 3.7	BOSCH	6247	107
VITO 113	BOSCH	1989	122
VITO 113 CDI - 4X4	NIPPONDENSO	6167	57
VITO 113 CDI - 4X4	NIPPONDENSO	4218	58
VITO 113 CDI - 4X4	NIPPONDENSO	6167	411
VITO 113 CDI - 4X4	NIPPONDENSO	4218	413
VITO 116 CDI - 4X4	NIPPONDENSO	6167	57
VITO 116 CDI - 4X4	NIPPONDENSO	4218	58
VITO 116 CDI - 4X4	NIPPONDENSO	6167	411
VITO 116 CDI - 4X4	NIPPONDENSO	4218	413
VITO 2.0 113 - 114	BOSCH	2266	106
ZETROS 1833 - 2733	BOSCH	2204	127

MERCEDES V.I.

ACTROS 1832 - 1836 - 1841 - 1844 - 1846	MITSUBISHI	2388	369
ACTROS 1850 - 1851- 1854 - 1858	MITSUBISHI	2388	369
ACTROS 2632 - 2636 - 2641 - 2644 - 2646	MITSUBISHI	2388	369
ACTROS 2650 - 2651 - 2654 - 2655 - 2658	MITSUBISHI	2388	369
ATEGO - AXOR - CITARO - ECONIC - VARIO	DELCO REMY	6043	16
ATEGO - AXOR - CITARO - ECONIC - VARIO	DELCO REMY	6043	211
ENGINES OM 904 - 906 - 924 - 926	DELCO REMY	6043	16
ENGINES OM 904 - 906 - 924 - 926	DELCO REMY	6043	211
UNIMOG U-300 - U-400 - U-500	DELCO REMY	6043	16
UNIMOG U-300 - U-400 - U-500	DELCO REMY	6043	211

MERCURY

	O.E.		pag.
COGUAR 4.3 - 4.7 - 5.0 - 5.8	FORD	6219	18
COGUAR 4.3 - 4.7 - 5.0 - 5.8	FORD	6219	234
COMET 4.3 - 4.7 - 5.0 - 5.8	FORD	6219	18
COMET 4.3 - 4.7 - 5.0 - 5.8	FORD	6219	234
CYCLONE 4.7 - 5.0 - 5.8	FORD	6219	18
CYCLONE 4.7 - 5.0 - 5.8	FORD	6219	234
LYNX - XR3 1.9	FORD	6223	18
LYNX - XR3 1.9	FORD	6223	235
LYNX 2.0 D	FORD	6220	18
LYNX 2.0 D	FORD	6220	235
MONTEGO 5.0 - 5.8	FORD	6219	18
MONTEGO 5.0 - 5.8	FORD	6219	234
Motori Marini fuoribordo 4 TEMPI 30 HP	FORD	6221	59
Motori Marini fuoribordo 4 TEMPI 30 HP	FORD	6221	425
Motori Marini fuoribordo 4 TEMPI 40 HP	FORD	6221	59
Motori Marini fuoribordo 4 TEMPI 40 HP	FORD	6221	425
Motori Marini fuoribordo 4 TEMPI 60 HP	FORD	6221	59
Motori Marini fuoribordo 4 TEMPI 60 HP	FORD	6221	425
Sable V6 3.0	FORD	6218	17
Sable V6 3.0	FORD	6218	231
TOPAZ 2.0 D	FORD	6220	18
TOPAZ 2.0 D	FORD	6220	235
Villager 3.0 - 3.3	MITSUBISHI	6152	41
Villager 3.0 - 3.3	MITSUBISHI	6152	372

MEVOSA

F 1000 D	FEMSA	2821	226
F 1000 D - MERCEDES 319D	BOSCH	2402	158
F 1000 L	FEMSA	2782	224
OM 636.900	BOSCH	1654	156

MICROCAR

VIRGO	BOSCH	2227	124
VIRGO	BOSCH	2269	173

MINI

1.4 - ONE - COOPER - S 1.6	BOSCH	6035	124
COOPER - S - 1.6 - ONE 1.4 START & STOP	BOSCH	6131	6
COOPER - S - 1.6 - ONE 1.4 START & STOP	BOSCH	6133	11
COOPER - S - 1.6 - ONE 1.4 START & STOP	BOSCH	6131	125
COOPER - S - 1.6 - ONE 1.4 START & STOP	BOSCH	6133	175
COUNTRYMAN ONE - COOPER - S 1.6 START & ST	BOSCH	6131	6
COUNTRYMAN ONE - COOPER - S 1.6 START & ST	BOSCH	6133	11
COUNTRYMAN ONE - COOPER - S 1.6 START & ST	BOSCH	6131	125
COUNTRYMAN ONE - COOPER - S 1.6 START & ST	BOSCH	6133	175
ONE - COOPER - S	BOSCH	6087	107
ONE D - COOPER D 1.6 START & STOP	BOSCH	6131	6
ONE D - COOPER D 1.6 START & STOP	BOSCH	6133	11
ONE D - COOPER D 1.6 START & STOP	BOSCH	6131	125
ONE D - COOPER D 1.6 START & STOP	BOSCH	6133	175

MINSEL

RD 101/1 - RD 101/2	BOSCH	2040	158
RD 850 - RD 901/1	FEMSA	1628	226
RD 92/2 - RD 901/2	FEMSA	1693	227

MITSUBISHI M.

2000	MITSUBISHI	1832	357
3000	MITSUBISHI	1832	357
3000 GT 3.0 i 24V 4WD	MITSUBISHI	6127	42
3000 GT 3.0 i 24V 4WD	MITSUBISHI	6127	376
3000 GT 3.0 V6 TURBO	MITSUBISHI	1848	373
APPL. INDUSTRIALI	MITSUBISHI	3170	382
CANTER	MITSUBISHI	2120	367
CANTER 2000	MITSUBISHI	1832	357
CANTER 2000 - 3000 - 3300 - 3500 - 3600	MITSUBISHI	1748	357
CANTER 3.0 D	BOSCH	6031	131
CANTER 35 2.8 TDI	MITSUBISHI	6102	368
CANTER 60 3.9	MITSUBISHI	6105	364
CARISMA	MITSUBISHI	1629	380
CARISMA 1.6-1.8	VALEO	2035	432
CARISMA 1.8 GDI - 16V	MITSUBISHI	6127	42
CARISMA 1.8 GDI - 16V	MITSUBISHI	6127	376
CARRELLI ELEVATORI - FG 20	MITSUBISHI	6117	378

	O.E.		pag.
CELESTE	MITSUBISHI	1678	380
CELESTE	MITSUBISHI	2927	381
CELESTE	MITSUBISHI	3167	382
CELESTE - COLT - GALANT - LANCER	MITSUBISHI	1629	380
CELESTE 2.0	MITSUBISHI	2162	374
COLT	MITSUBISHI	2927	381
COLT 1.8 D	MITSUBISHI	6113	358
COLT V 1300 - 1600	MITSUBISHI	6127	42
COLT V 1300 - 1600	MITSUBISHI	6127	376
COLT VI 1.1 - 1.3 - 1.5	MITSUBISHI	6189	45
COLT VI 1.1 - 1.3 - 1.5	MITSUBISHI	6189	382
COLT VI 1.5 Turbo (Z23)	MITSUBISHI	6189	45
COLT VI 1.5 Turbo (Z23)	MITSUBISHI	6189	382
COLT VI 1.5 CZT	MITSUBISHI	6189	45
COLT VI 1.5 CZT	MITSUBISHI	6189	382
COLT VI 1.5 DI-D	MITSUBISHI	6242	44
COLT VI 1.5 DI-D	MITSUBISHI	6242	379
CORDIA 2.0	MITSUBISHI	1848	373
ECLIPSE 2.0 TURBO	BOSCH	2137	123
ECLIPSE 2.0 TURBO	MITSUBISHI	1848	373
FORK LIFT	MITSUBISHI	1832	357
FUSO FU413 8DC	MITSUBISHI	6278	48
FUSO FU413 8DC	MITSUBISHI	6278	386
FUSO FU5 8DC	MITSUBISHI	6278	48
FUSO FU5 8DC	MITSUBISHI	6278	386
FUSO FU6 8DC	MITSUBISHI	6278	48
FUSO FU6 8DC	MITSUBISHI	6278	386
FUSO FU9 8DC	MITSUBISHI	6278	48
FUSO FU9 8DC	MITSUBISHI	6278	386
FUSO FV313 8DC	MITSUBISHI	6278	48
FUSO FV313 8DC	MITSUBISHI	6278	386
FUSO FV413 8DC	MITSUBISHI	6278	48
FUSO FV413 8DC	MITSUBISHI	6278	386
FUSO FV415 8DC	MITSUBISHI	6278	48
FUSO FV415 8DC	MITSUBISHI	6278	386
FUSO FV416 8DC	MITSUBISHI	6278	48
FUSO FV416 8DC	MITSUBISHI	6278	386
FUSO FV419 8DC	MITSUBISHI	6278	48
FUSO FV419 8DC	MITSUBISHI	6278	386
FUSO FV439 10DC	MITSUBISHI	6278	48
FUSO FV439 10DC	MITSUBISHI	6278	386
FUSO FV464 10DC	MITSUBISHI	6278	48
FUSO FV464 10DC	MITSUBISHI	6278	386
FUSO FW419 8DC	MITSUBISHI	6278	48
FUSO FW419 8DC	MITSUBISHI	6278	386
GALANT	MITSUBISHI	6127	42
GALANT	MITSUBISHI	6127	376
GALANT	MITSUBISHI	1678	380
GALANT	MITSUBISHI	2927	381
GALANT	MITSUBISHI	3167	382
GALANT 1.6 - 2.0	MITSUBISHI	2162	374
GALANT 1.8 - LANCER1.8	MITSUBISHI	1676	356
GALANT 2.0 - 2.4 - 3.0	MITSUBISHI	1848	373
GALANT II 2.3 Turbo-D - GALANT V 2.0 GLS TD	MITSUBISHI	6113	358
GRANDIS 2.0 DI-D	MITSUBISHI	6099	39
GRANDIS 2.0 DI-D	MITSUBISHI	6100	43
GRANDIS 2.0 DI-D	MITSUBISHI	6099	371
GRANDIS 2.0 DI-D	MITSUBISHI	6100	377
INDUSTRIAL ENGINES	MITSUBISHI	6279	48
INDUSTRIAL ENGINES	MITSUBISHI	6279	386
L 200 - L 300 2.5 TD	MITSUBISHI	2162	374
L 200 - L300 2.3 - 2.5 D - 4X4	MITSUBISHI	6113	358
L 200 - L300	MITSUBISHI	2069	374
L300 2.4 - 2.5	MITSUBISHI	6115	375
LANCER	MITSUBISHI	2927	381
LANCER - OUTLANDER II 2.0 DI-D	MITSUBISHI	6099	39
LANCER - OUTLANDER II 2.0 DI-D	MITSUBISHI	6100	43
LANCER - OUTLANDER II 2.0 DI-D	MITSUBISHI	6099	371
LANCER - OUTLANDER II 2.0 DI-D	MITSUBISHI	6100	377
LANCER 1.5 - Bifuel	MITSUBISHI	6189	45
LANCER 1.5 - Bifuel	MITSUBISHI	6189	382
LANCER IV - V 2.0 D	MITSUBISHI	6113	358
LANCER VI 1.3 12V - 1.6 16V	MITSUBISHI	6127	42
LANCER VI 1.3 12V - 1.6 16V	MITSUBISHI	6127	376
MIRAGE 1.6 - 1.8	MITSUBISHI	1848	373
MONTERO 2.6	MITSUBISHI	1848	373
MOTORE 6D20 10.308 cc (KW 158 CV 215)	MITSUBISHI	6188	48
MOTORE 6D20 10.308 cc (KW 158 CV 215)	MITSUBISHI	6188	386
MOTORE 6D22 11.149 cc (KW 165 CV 225)	MITSUBISHI	6188	48
MOTORE 6D22 11.149 cc (KW 165 CV 225)	MITSUBISHI	6188	386
MOTORE 6D22T 11.149 cc (KW 228 CV 310)	MITSUBISHI	6188	48
MOTORE 6D22T 11.149 cc (KW 228 CV 310)	MITSUBISHI	6188	386
MOTORE 6D22T 11.149 cc (KW 199/210 CV 270/28	MITSUBISHI	6188	48
MOTORE 6D22T 11.149 cc (KW 199/210 CV 270/28	MITSUBISHI	6188	386

	O.E.		pag.
MOTORE 6D24 11.945 cc (KW 220 CV 300)	MITSUBISHI	6188	48
MOTORE 6D24 11.945 cc (KW 220 CV 300)	MITSUBISHI	6188	386
OUTLANDER 2.2 DI-D	MITSUBISHI	1944	374
PAJERO 2.3 TD - 2.5 TD	MITSUBISHI	1711	357
PAJERO 2.3 TD - 2.5 TD	MITSUBISHI	1681	357
PAJERO 2.3 TD - 2.5 TD	MITSUBISHI	1714	362
PAJERO 2.3 TD - 2.5 TD	MITSUBISHI	1682	363
PAJERO 2.4 - SPORT 2.5 TURBO DIESEL	MITSUBISHI	2162	374
PAJERO 2.5 TD	MITSUBISHI	6025	358
PAJERO 2.5 TD	MITSUBISHI	2069	374
PAJERO 2.8 TDI	MITSUBISHI	2198	367
PAJERO 3.2 16V DI-D	MITSUBISHI	2198	367
PAJERO I - II 2.5 TD	MITSUBISHI	6113	358
PAJERO II 2.8 TDI	MITSUBISHI	6102	368
PAJERO III 3.2 16V DI-D	MITSUBISHI	6102	368
PAJERO III 3.5 V6 GDI	MITSUBISHI	6127	42
PAJERO III 3.5 V6 GDI	MITSUBISHI	6127	376
PAJERO IV 3.2 DI-D	MITSUBISHI	6102	368
PAJERO PININ 1.8 GDI - 2.0 GDI	MITSUBISHI	6127	42
PAJERO PININ 1.8 GDI - 2.0 GDI	MITSUBISHI	6127	376
PICK-UP 2.0 - 2.4 - 2.6	MITSUBISHI	1848	373
SAPPORO	MITSUBISHI	2927	381
SAPPORO	MITSUBISHI	3167	382
SAPPORO 1.6 - 2.0	MITSUBISHI	2162	374
SIGMA	MITSUBISHI	2927	381
SIGMA 1.6 - 2.0	MITSUBISHI	2162	374
SIGMA 2.0 - 2.4 - 3.0	MITSUBISHI	1848	373
SIGMA 3.0 V6	MITSUBISHI	6127	42
SIGMA 3.0 V6	MITSUBISHI	6127	376
SPACE STAR 1.8 GDI	MITSUBISHI	6127	42
SPACE STAR 1.8 GDI	MITSUBISHI	6127	376
SPACE WAGON 1.8 TD	MITSUBISHI	6113	358
STARION	MITSUBISHI	1678	380
SUPER GRAND FUSO 6D22	MITSUBISHI	6277	47
SUPER GRAND FUSO 6D22	MITSUBISHI	6277	385
TREDIA	MITSUBISHI	1678	380
TREDIA	MITSUBISHI	3167	382
TREDIA 2.0	MITSUBISHI	1848	373

MORETTI

850	MARELLI	0096	330

MORGAN

4/4	LUCAS	2975	281

MORRIS

1800	LUCAS	3065	299
1800 - 2200 - ITAL 1.7 - MARINA 1.8	LUCAS	3068	282
1800 - ITAL 1.7 - 18/22 SERIES	LUCAS	2887	281
5 - 8 - 12 - 15 - 18 TON	CAV	3234	201
5 - 8 - 12 - 15 - 18 TON	CAV	3234	228
MARINA 1.3 - MINOR 1000 - OXFORD	LUCAS	3226	283
MARINA 1.8	FEMSA	1592	223
OXFORD	LUCAS	2413	299

MOSA

GE 1000 - TS 300	BOSCH	1720	111
GE 1000 - TS 300	BOSCH	2046	173
GE 1300 RD240 - 7000 RF140	ISKRA	6095	271
GE 15000	BOSCH	1751	111
GE1300 - 7000 - MS 220T - 270 - 350	BOSCH	2127	150
GE9000	BOSCH	1720	111
MS 220T - 270 - 350 - RD950	ISKRA	6095	271

MOTO GUZZI

350 GTS - 400 GTS	BOSCH	2876	145
ERCOLE	MARELLI	2224	320
SP 1000 - SP II - SP III - V 1000 G5	BOSCH	3003	140
SP 1000 - SP II - SP III - V 1000 G5	VALEO	2080	432
V 35 - V 50 - V 65 - 850 T3 - 850 T4	BOSCH	3003	140
V 7 - V 750 - V 850	BOSCH	2808	144
V 7 SPORT	BOSCH	2877	145

MPLS-MOLINE

	O.E.		pag.
POWER UNITS 1600-12A	DELCO REMY	6045	216

MUIRHILL

171 TRACTOR	LUCAS	3184	292
ABF 4000 - ABF 5000	LUCAS	2907	287
DUMPER - 121 LOADER	LUCAS	2852	288
M-H121 Trattore	ISKRA	6047	264

MWM DITER

D 202-2	FEMSA	1951	222
D 302 - D 325 - D 889 - D 890 - D989	BOSCH	1647	114
D 302-1	FEMSA	1921	222
D 302-2	FEMSA	1951	222
D 90	FEMSA	1951	222

MWM(SUDD.BREMS.)

232.12 - 233.12 - 233.6 - 233.8	BOSCH	3346	166
TDB - SERIE 234 V 16	BOSCH	2170	167

NEGRI

238 DIESEL FIAT-NEGRI	NEGRI	3081	322

NEW HOLLAND

1540 - 1545 - 1550 COMBINE	LUCAS	2831	288
1540 - 1545 - 1550-COMBINE	MAGNETON	6206	33
1540 - 1545 - 1550-COMBINE	MAGNETON	6206	309
2000 - 3000 - 4000 - 5000 - 9000	ISKRA	6047	264
8010 - 8670 - TM - TS - TV 7.5 L 6 Cil.	ISKRA	6047	264
9280 - 9282 - 9480 - 9680 - 9682 - 9880 - 9882	DELCO REMY	6045	216
CARRELLI ELEVATORI	DELCO REMY	1839	210
CLAYSON M89 COMBINE	LUCAS	2677	294
COMBINE TM 75 - TR 75 - 76 - 85 - 95	DELCO REMY	2223	215
M 122 -133 - 135 - 140 - 1520 - 1770	LUCAS	2852	288
M 89 COMBINE	LUCAS	2791	284
MACCHINE AGRICOLE	ISKRA	6032	271
SKID STEER LOADERS P218G	MITSUBISHI	6280	45
SKID STEER LOADERS P218G	MITSUBISHI	6280	383
T8010 CDC, 6-cyl	ISKRA	6234	27
T8010 CDC, 6-cyl	ISKRA	6234	266
T8030 CDC, 6-cyl	ISKRA	6234	27
T8030 CDC, 6-cyl	ISKRA	6234	266
T8040 CDC, 6-cyl	ISKRA	6234	27
T8040 CDC, 6-cyl	ISKRA	6234	266
T8050 CDC, 6-cyl 358 HP	ISKRA	6234	27
T8050 CDC, 6-cyl 358 HP	ISKRA	6234	266
T9020 CDC, 6-cyl 335 HP	ISKRA	6234	27
T9020 CDC, 6-cyl 335 HP	ISKRA	6234	266
TL 100 - 8430 - 8630 - 8830	BOSCH	3189	153
TL70 - 80 - 90 - 100	BOSCH	2202	127
TL70 - 80 - 90 - 100	BOSCH	2329	170
TL70 - 80 - 90 - 100	BOSCH	3494	182
TRACTOR KUBOTA ENGINE	NIPPONDENSO	1782	396
TRACTORS	DELCO REMY	6111	210
TRACTORS 2000 - 2030 - 2031 - 2100 - 2110 - 2120	FORD	6222	19
TRACTORS 2000 - 2030 - 2031 - 2100 - 2110 - 2120	FORD	6222	235
TRACTORS 2300 - 2310 - 3100 - 3110 - 3120 - 3190	FORD	6222	19
TRACTORS 2300 - 2310 - 3100 - 3110 - 3120 - 3190	FORD	6222	235
TRACTORS 230A - 231 - 233 - 234 - 333 - 334	FORD	6222	19
TRACTORS 230A - 231 - 233 - 234 - 333 - 334	FORD	6222	235
TRACTORS 335 - 340 - 420 - 445	FORD	6222	19
TRACTORS 335 - 340 - 420 - 445	FORD	6222	235
TRACTORS 3550 - 5000 - 5100 - 5340	FORD	6222	19
TRACTORS 3550 - 5000 - 5100 - 5340	FORD	6222	235
TRATTORI	BOSCH	6082	128

NISSAN

100 NX 1.6	BOSCH	1958	109
100 NX 2.0 GTI - 200 SX 2.0 i 16V -Turbo	MITSUBISHI	6114	378
100 NX 1.6	HITACHI	2297	253
100 NX 2.0 GTI	HITACHI	6264	24
100 NX 2.0 GTI	HITACHI	6264	254
120Y - 140Y - 160Y	HITACHI	3066	255
1800 4WD	MITSUBISHI	1898	381
200 SX - SENTRA	HITACHI	2176	252
200 SX 2.0	HITACHI	6265	24
200 SX 2.0	HITACHI	6265	254
200 SX 2.0 - 2.2	HITACHI	3227	250
200 SX 2.0 - 2.2	HITACHI	3066	255
200 SX 2.0 i 16V - Turbo	HITACHI	6264	24
200 SX 2.0 i 16V - Turbo	HITACHI	6264	254
2000 4WD	MITSUBISHI	1898	381
240 SX 2.4	MITSUBISHI	6116	377
240Z - 260Z - 280Z - 810 2.4	HITACHI	3066	255
240Z - 260Z - 280Z 2.4 - 2.6 - 2.8	HITACHI	3227	250
2500 PICK-UP TD	HITACHI	1899	246
280 ZX 2.8	HITACHI	3227	250
280Z - ZX 2.8	HITACHI	1737	243
300ZX 3.0	HITACHI	1737	243
310	HITACHI	1544	255
3300 - 3500	MITSUBISHI	1832	357
510 - 521 - 610 - 620 - 710 - 720 1.6 - 1.8 - 2.0	HITACHI	3066	255
ALMERA - TINO - PRIMERA 1.5 - 1.6 - 1.8	VALEO	2299	427
ALMERA - TINO - PRIMERA 1.6 16V - 1.8	HITACHI	2176	252
ALMERA - TINO 1.5 16V - 1.8 16V	BOSCH	2368	124
ALMERA 1.4 - 1.6 - NX - SENTRA 1.6	HITACHI	2297	253
ALMERA 1.4 - 1.6 - NX - SENTRA 1.6	HITACHI	6033	253
ALMERA 2.0 GTi	HITACHI	6265	24
ALMERA 2.0 GTI	HITACHI	6178	25
ALMERA 2.0 GTi	HITACHI	6265	254
ALMERA 2.0 GTI	HITACHI	6178	255
ALMERA 2.2 TD	MITSUBISHI	2194	41
ALMERA 2.2 TD	MITSUBISHI	2194	372
ALMERA 2.4 SENTRA 2.4	HITACHI	6262	24
ALMERA 2.4 SENTRA 2.4	HITACHI	6262	254
ALMERA I - SUNNY II - III 1.4 - 1.6i - 16V	BOSCH	1958	109
ALMERA II - TINO - PRIMERA 1.5 - 1.6 - 1.8 16V	VALEO	6094	427
ALMERA II TINO 2.2 dCi	MITSUBISHI	2194	41
ALMERA II TINO 2.2 dCi	MITSUBISHI	2194	372
ALTIMA 2.5	MITSUBISHI	6152	41
ALTIMA 2.5	MITSUBISHI	6152	372
ATLEON 3.0 D	BOSCH	2392	116
AXXESS 2.4	MITSUBISHI	6116	377
BLUEBIRD	HITACHI	1977	249
BLUEBIRD 1.6 - 1.8	HITACHI	3227	250
BLUEBIRD 1.6 - 1.8 - 2.0	LUCAS	2038	275
BLUEBIRD 1.8	VALEO	2035	432
BLUEBIRD 2.0 - FORK LIFT	MITSUBISHI	1902	362
CABSTAR - PICK-UP - URVAN 2.2 - 2.3 - 2.5D	HITACHI	1598	256
CABSTAR - PICK-UP - URVAN 2.2 - 2.3 - 2.5D	HITACHI	3217	256
CABSTAR - URVAN 2.3 - 2.5 - 2.7 TD	HITACHI	1899	246
CABSTAR 2.3D	BOSCH	2019	116
CABSTAR 28.11 - 28.12 - 35.12 2.5	MITSUBISHI	6283	37
CABSTAR 28.11 - 28.12 - 35.12 2.5	MITSUBISHI	6283	366
CABSTAR 28.11 - 35.13 - 45.13	MITSUBISHI	6168	41
CABSTAR 28.11 - 35.13 - 45.13	MITSUBISHI	6168	373
CABSTAR 3.3 DIESEL	HITACHI	1920	257
CABSTAR 35.14 - 45.13 2.5 D	MITSUBISHI	6283	37
CABSTAR 35.14 - 45.13 2.5 D	MITSUBISHI	6283	366
CABSTAR 5.7	HITACHI	6171	22
CABSTAR 5.7	HITACHI	6171	246
CABSTAR TL35	HITACHI	1716	243
CARRELLI ELEVATORI A15 - H20 - H25 - H30 - Z24	MITSUBISHI	6114	378
CARRELLI ELEVATORI H30	MITSUBISHI	6117	378
CEDRIC (SD 22)	HITACHI	1598	256
CHERRY - SUNNY	MITSUBISHI	1590	380
CHERRY 1.0 - 1.3 - 1.5	HITACHI	6269	24
CHERRY 1.0 - 1.3 - 1.5	HITACHI	1587	251
CHERRY 1.0 - 1.3 - 1.5	HITACHI	6269	254
CHERRY 1.0 - 1.3 - 1.5	MITSUBISHI	1896	381
CHERRY 1.6	HITACHI	1716	243
CHERRY 120A	HITACHI	3067	250
CHERRY 1300 - 1500 - MICRA 1.0 -1.2 -1.3	MITSUBISHI	1987	366
CHERRY AUTOM.	HITACHI	1708	251
EBRO 2.0 DIESEL	BOSCH	1808	132
EBRO 4.0 D - L 35.09 - L 50.09 - L 60.09 - L 80.09	BOSCH	2392	116
FAIRLADY	MITSUBISHI	1971	365
FAIRLADY Z 3000	MITSUBISHI	1971	365
FORKLIFT	HITACHI	1716	243
FORKLIFT	HITACHI	1893	250
FORKLIFT	HITACHI	1983	257
FORKLIFT	MITSUBISHI	1748	357
FORKLIFT	MITSUBISHI	1985	357
FORKLIFT	MITSUBISHI	2011	357
FORKLIFT	MITSUBISHI	1792	361

	O.E.		pag.
FORKLIFT	MITSUBISHI	1986	363
FORKLIFT	MITSUBISHI	1749	364
FORKLIFT	MITSUBISHI	2056	377
FORKLIFT	MITSUBISHI	1897	381
FORKLIFT DIESEL	HITACHI	1920	257
FRONTIER - NAVARA 2.4	MITSUBISHI	6117	378
H430 (LD28)	HITACHI	1977	249
HARDBODY 2.4	MITSUBISHI	6116	377
INTERSTAR 2.2 dCi	VALEO	2378	433
KING CAB - 720 2.2 - 2.3 - 2.5D	HITACHI	1598	256
KING CAB - 720 2.2 - 2.3 - 2.5D	HITACHI	3217	256
KING CAB 2.4 i 12V 4WD	MITSUBISHI	6117	378
KING CAB 2.5 TD	MITSUBISHI	6273	40
KING CAB 2.5 TD	MITSUBISHI	6273	372
KING CAB 2.5 TD - TERRANO 2.7 TD	HITACHI	1899	246
KSD23 (LD20T)	HITACHI	1977	249
KUBISTAR 1.2 - 16V	BOSCH	2145	112
KUBISTAR 1.5 dCi	MITSUBISHI	2346	374
MARCH 1000	MITSUBISHI	1987	366
MAXIMA	HITACHI	1933	246
MAXIMA II 2.0 - 3.0 V6 24V	HITACHI	6150	23
MAXIMA II 2.0 - 3.0 V6 24V	HITACHI	6261	25
MAXIMA II 2.0 - 3.0 V6 24V	HITACHI	6271	25
MAXIMA II 2.0 - 3.0 V6 24V	HITACHI	6150	253
MAXIMA II 2.0 - 3.0 V6 24V	HITACHI	6261	255
MAXIMA II 2.0 - 3.0 V6 24V	HITACHI	6271	255
MAXIMA III - QX 2.0 - 2.5 - 3.0	HITACHI	6271	25
MAXIMA III - QX 2.0 - 2.5 - 3.0	HITACHI	6271	255
MAXIMA III - QX 2.0 - 3.0	HITACHI	6150	23
MAXIMA III - QX 2.0 - 3.0	HITACHI	6261	25
MAXIMA III - QX 2.0 - 3.0	HITACHI	6150	253
MAXIMA III - QX 2.0 - 3.0	HITACHI	6261	255
MICRA	HITACHI	1587	251
MICRA AUTOM.	HITACHI	1589	251
MICRA 1.0 - 1.2 - 1.4 16V - NOTE 1.4	VALEO	6050	427
MICRA 1.0 - 1.2 - 1.4 16V - NOTE 1.4	VALEO	6094	427
MICRA 1.0 - 1.3	BOSCH	1958	109
MICRA 1.0 16V - 1.3 16V K11E	BOSCH	2036	111
MICRA AUTOM.	HITACHI	1708	251
MICRA I 1.0 - 1.2 - MICRA II 1.0 i 16V	MITSUBISHI	1896	381
MURANO 2.5 dCi	MITSUBISHI	6283	37
MURANO 2.5 dCi	MITSUBISHI	6283	366
NAVARA 2.5 dCi	MITSUBISHI	6283	37
NAVARA 2.5 dCi	MITSUBISHI	6168	41
NAVARA 2.5 dCi	MITSUBISHI	6283	366
NAVARA 2.5 DCi	MITSUBISHI	6103	372
NAVARA 2.5 dCi	MITSUBISHI	6168	373
NOTE 1.5 dCi	MITSUBISHI	2346	374
NX - SENTRA 1.6	MITSUBISHI	2037	377
NX 100 1.6 - PRAIRIE 1.5	MITSUBISHI	1896	381
NX 1600	HITACHI	1905	243
NX 1600	HITACHI	1905	244
NX 2000	HITACHI	1905	243
NX 2000	HITACHI	1905	244
PATHFINDER 2.4	MITSUBISHI	6116	377
PATHFINDER 2.4	MITSUBISHI	6117	378
PATHFINDER 2.5 dCi	MITSUBISHI	6283	37
PATHFINDER 2.5 dCi	MITSUBISHI	6168	41
PATHFINDER 2.5 dCi	MITSUBISHI	6283	366
PATHFINDER 2.5 DCi	MITSUBISHI	6103	372
PATHFINDER 2.5 dCi	MITSUBISHI	6168	373
PATHFINDER 3.0 V6 4WD VG30E	HITACHI	6120	254
PATROL 3.3 D - 3.2 TD	HITACHI	1599	256
PATROL DIESEL	BOSCH	1614	121
PATROL DIESEL 3.3	HITACHI	1716	243
PATROL PICKUP	HITACHI	1598	256
PICK-UP - 2.4 i 12V 4WD	MITSUBISHI	6117	378
PICK-UP 2.4 i 12V 4WD	MITSUBISHI	6114	378
PICK-UP 2.5 TD	MITSUBISHI	6273	40
PICK-UP 2.5 TD	MITSUBISHI	6273	372
PICK-UP 3.0 4WD VG30E	HITACHI	6120	254
PICK-UP XE 2.4	HITACHI	6112	253
PINTARA 2.4	MITSUBISHI	6116	377
PRAIRIE - SUNNY	MITSUBISHI	2252	383
PRAIRIE 1.5	HITACHI	1587	251
PRAIRIE 1.8	HITACHI	1588	251
PRAIRIE 1.8	LUCAS	2038	275
PRAIRIE 2.0	VALEO	2035	432
PRIMASTAR - QASHQAI - X-TRAIL 2.0 dCi	VALEO	6093	434
PRIMERA 2.0 i - 16V	MITSUBISHI	6114	378
PRIMERA 1.6	LUCAS	1910	275
PRIMERA 1.6	LUCAS	2009	277
PRIMERA 1.6	MARELLI	1578	274
PRIMERA 1.6 16V	MARELLI	2179	311

	O.E.		pag.
PRIMERA 1.6 16V - 1.8 16V	BOSCH	2368	124
PRIMERA 1.9 dCi	VALEO	1953	438
PRIMERA 2.0	HITACHI	6178	25
PRIMERA 2.0	HITACHI	1717	243
PRIMERA 2.0	HITACHI	1725	247
PRIMERA 2.0	HITACHI	6178	255
PRIMERA 2.0	LUCAS	1931	278
PRIMERA 2.0 - 2.0 i - 2.0 GT	HITACHI	6264	24
PRIMERA 2.0 - 2.0 i - 2.0 GT	HITACHI	6264	254
PRIMERA 2.0 16V	MARELLI	2208	315
PRIMERA 2.0 16V	MARELLI	4210	339
PRIMERA 2.0 16V	MARELLI	4209	340
PRIMERA 2.0 16V	MARELLI	4209	341
PRIMERA 2.0 16V - 4x4	HITACHI	6264	24
PRIMERA 2.0 16V - 4x4	HITACHI	6264	254
PRIMERA 2.0 GTI 16V	HITACHI	6264	24
PRIMERA 2.0 GTI 16V	HITACHI	6264	254
PRIMERA 2.0 i	HITACHI	6265	24
PRIMERA 2.0 i	HITACHI	6265	254
PRIMERA 2.2 Di - dCi	MITSUBISHI	2194	41
PRIMERA 2.2 Di - dCi	MITSUBISHI	2194	372
PULSAR	HITACHI	1933	246
PULSAR	LUCAS	3210	282
PULSAR 1.6	HITACHI	1905	243
PULSAR 1.6	HITACHI	1905	244
PULSAR 1.6	MITSUBISHI	1900	357
PULSAR 1.6 TWIN CAM	MITSUBISHI	1848	373
PULSAR 1.8	MITSUBISHI	2118	374
PULSAR-SENTRA 1.6i	MITSUBISHI	1590	380
QASHQAI - QASHQAI+2 1.6 dCi	VALEO	6238	61
QASHQAI - QASHQAI+2 1.6 dCi	VALEO	6238	430
QASHQAI - QASHQAI+2 2.0	HITACHI	6265	24
QASHQAI - QASHQAI+2 2.0	HITACHI	6265	254
QASHQAI 1.5 dCi	MITSUBISHI	2346	374
QUEST 3.0 - 3.3	MITSUBISHI	6152	41
QUEST 3.0 - 3.3	MITSUBISHI	6152	372
SENTRA	HITACHI	1933	246
SENTRA 1.6	HITACHI	1905	243
SENTRA 1.6	HITACHI	1905	244
SENTRA 1.6	MITSUBISHI	1900	357
SENTRA 1.6	MITSUBISHI	1848	373
SENTRA 2.0	HITACHI	6265	24
SENTRA 2.0	HITACHI	6265	254
SENTRA 2.5	MITSUBISHI	6152	41
SENTRA 2.5	MITSUBISHI	6152	372
SERENA 2.0 - 2.3 DIESEL	BOSCH	6138	8
SERENA 2.0 - 2.3 DIESEL	BOSCH	6138	131
SERENA 2.0 DIESEL	BOSCH	1808	132
SERENA 2.0 i 16V - 2.0 SGX - 4x4	MITSUBISHI	6114	378
SERENA 1.6 16V	MITSUBISHI	2369	366
SERENA 2.0 16V	HITACHI	6264	24
SERENA 2.0 16V	HITACHI	6264	254
SILVIA 1.8	HITACHI	3227	250
SILVIA 1.8 Turbo	HITACHI	3066	255
STANZA	HITACHI	1717	243
STANZA	HITACHI	1725	247
STANZA	HITACHI	1588	251
STANZA 2.0 4WD	MITSUBISHI	2118	374
STANZA 2.4	MITSUBISHI	6116	377
STANZA 4WD	HITACHI	1717	243
SUNNY 1.6 GTI 16V	HITACHI	6112	253
SUNNY 1.3 - 1.5 - 1.6	HITACHI	6269	24
SUNNY 1.3 - 1.5 - 1.6	HITACHI	6269	254
SUNNY 1.3 - 1.5 - 1.6	MITSUBISHI	1987	366
SUNNY 1.3 - 1.5 - 1.6 - 2.0	HITACHI	1587	251
SUNNY 1.4 - 1.5 - 1.6	HITACHI	2297	253
SUNNY 1.4 - 1.6	HITACHI	6033	253
SUNNY 1.4 - 1.6 16V	HITACHI	2176	252
SUNNY 1.6	HITACHI	1716	243
SUNNY 1.7 D	MITSUBISHI	1675	356
SUNNY 1.7 D	MITSUBISHI	4132	388
SUNNY 1.7 D	MITSUBISHI	4133	388
SUNNY 120Y	HITACHI	3125	250
SUNNY AUTOM.	HITACHI	1708	251
SUNNY I - II 1.3 - 1.4 - 1.5 - 1.6i	MITSUBISHI	1896	381
SUNNY III 2.0i - GTI 16V - 2.0 GTI-R 4x4	MITSUBISHI	6114	378
SUNNY III 1.6 i - 16V	HITACHI	2297	253
SUNNY III 2.0 GTI-R 4x4	HITACHI	6264	24
SUNNY III 2.0 GTI-R 4x4	HITACHI	6264	254
SUNNY III 2.0 i 16V	HITACHI	6265	24
SUNNY III 2.0 i 16V	HITACHI	6265	254
TERRANO	FORD	6052	232
TERRANO I 3.0 VG30E	HITACHI	6120	254
TERRANO II 2.4 i	MITSUBISHI	6116	377

	O.E.		pag.
TERRANO II 2.4 i	MITSUBISHI	6117	378
TERRANO II 2.4 i	MITSUBISHI	6114	378
TERRANO II 2.7 TURBO D	BOSCH	2019	116
TERRANO II 2.7D	HITACHI	1904	245
TERRANO II 2.7D	HITACHI	2228	249
TIIDA 1.5 dCi	MITSUBISHI	2346	374
TIIDA 1.8	HITACHI	6265	24
TIIDA 1.8	HITACHI	6265	254
TRADE - VANETTE 2.0 DIESEL	BOSCH	1808	132
TRADE 2.0 DIESEL	BOSCH	1515	147
TRADE 2.8 D	BOSCH	2392	116
URVAN 2.0	HITACHI	6112	253
URVAN 2.3 TURBOD	BOSCH	2019	116
URVAN 2.5 TURBOD	BOSCH	2019	116
VANETTE	BOSCH	1645	130
VANETTE	HITACHI	1716	243
VANETTE 2.0 - 2.3 DIESEL	BOSCH	6138	8
VANETTE 2.0 - 2.3 DIESEL	BOSCH	6138	131
XTERRA 2.4	MITSUBISHI	6117	378
X-TRAIL 2.2 Di - dCi - 4x4	MITSUBISHI	2194	41
X-TRAIL 2.2 Di - dCi - 4x4	MITSUBISHI	2194	372
X-TRAIL 2.0	HITACHI	6265	24
X-TRAIL 2.0	HITACHI	6265	254

NSU

1200 TTS - TTS-E	BOSCH	3195	140
PRINZ - 1000 - 1200	BOSCH	2676	163

NUFFIELD

UNIVERSAL 3-4 CYL. - 10/42 - 10/60	LUCAS	2678	294

O.M.

100 - 110	ISKRA	2050	270
100 N- 110 P-R-T - 40/35 N-L-T	ISKRA	2117	270
100,120,DI35,DI65,650,655,750,850	BOSCH	0033	167
100,120,DI35,DI65,650,655,750,850	BOSCH	0033	336
180 N - T	BOSCH	3332	166
40/35N - L - T	ISKRA	2050	270
50 - 55 - 65 - 70 - 75 OM10	ISKRA	2155	271
50 - 55 - 80 - 90 - N 100/10	MARELLI	3023	328
50 NC 10 - 50 OM10 - 55 NC 10 - 55 OM 10	BOSCH	2910	152
65 NC 10 - 65 OM 10 - 70N - 70 OM 10	BOSCH	2910	152
75 NC 10 - 75 OM 10 - 100 N - 130 - 150	BOSCH	2910	152
BI 20 - 25 - BIL 10 - BM 12 - 15 - DM 10	MARELLI	2733	325
BI 20 - 25 - BIM 20 - 25 - DIM 20 - 25	BOSCH	3039	153
BI 30 - BI 35 - DIM 30 - DIM 35	MARELLI	3337	337
DI 120	MARELLI	3341	337
DI 20 - 25 - 30 - 35 - 40 - 50 - 70 - 13	BOSCH	3189	153
GRINTA 28.8 - 30.8 - 32.8 - 35.8 - 40.8	BOSCH	2936	152
GRINTA 28.8 - 30.8 - 32.8 - 35.8 - 40.8	BOSCH	3039	153
GRINTA 28.8 - 30.8 - 32.8 - 35.8 - 40.8	MARELLI	1573	326
GRINTA 28.8 - 30.8 - 32.8 - 35.8 - 40.8	MARELLI	3090	326
GRINTA 28.8 - 30.8 - 32.8 - 35.8 - 40.8	MARELLI	2853	327
GRINTA 28.8 - 30.8 - 32.8 - 35.8 - 40.8	MARELLI	3040	327
GRINTA 28.8 - 30.8 - 32.8 - 35.8 - 40.8	MARELLI	1574	328
GRINTA 28.8 - 30.8 - 32.8 - 35.8 - 40.8	MARELLI	2031	330
N100/10 - 50 - 55 - 80 - 90	MARELLI	3089	325
ORIONE - SUPER ORIONE	BOSCH	0034	168
ORIONE - SUPER ORIONE	BOSCH	0034	337
ORSETTO 15	MARELLI	2641	334
TITANO	MARELLI	0995	332

OLDSMOBILE

ALERO - SILHOUETTE3.4 V6	DELCO REMY	6153	15
ALERO - SILHOUETTE3.4 V6	DELCO REMY	6153	208
AURORA 4.0 V8	DELCO REMY	6109	208
SILHOUETTE 3.1 - 3.8 V6	DELCO REMY	2276	208

OPEL

ADAM 1.2 - 1.4 - LPG START & STOP	BOSCH	6255	6
ADAM 1.2 - 1.4 - LPG START & STOP	BOSCH	6255	125
AGILA - ASTRA - COMBO - CORSA 1.3 CDTI	BOSCH	6028	107
AGILA - ASTRA H - J - GTC 1.3 CDTI	VALEO	6166	61
AGILA - ASTRA H - J - GTC 1.3 CDTI	VALEO	6166	434

	O.E.		pag.
AGILA - ASTRA H GTC 1.3 CDTI	VALEO	2377	433
AGILA 1.0 - CORSA 1.0 - ASTRA 1.6 - 1.8 16V	BOSCH	2059	123
ANTARA 2.0 CDTI	HITACHI	6241	15
ANTARA 2.0 CDTI	HITACHI	6241	208
ASCONA	VALEO	1863	431
ASCONA - KADETT C - REKORD C - BLITZ	DELCO REMY	2904	209
ASCONA 1.6 - KADETT 1.6	LUCAS	3211	280
ASCONA A - REKORD D - BLITZ 1.9	BOSCH	2843	142
ASCONA B - C - CORSA - KADETT C - D	BOSCH	2921	139
ASCONA B - C - KADETT C - D	ISKRA	1750	269
ASCONA B - KADETT B - CORSA	ISKRA	1536	267
ASCONA B - MANTA B - KADETT C - D	BOSCH	2934	140
ASCONA B D - REKORD D/E D - BLITZ D	BOSCH	3018	147
ASCONA C - KADETT E	BOSCH	3190	112
ASCONA C DIESEL - KADETT E DIESEL	BOSCH	3190	112
ASTRA	VALEO	1863	431
ASTRA - CORSA - MERIVA 1.7TD - CDTI -DTI	HITACHI	2230	253
ASTRA - CORSA - VECTRA 1.6	DELCO REMY	6077	208
ASTRA 1.2 16V - 1.4 16V - 16i - 1.6 16V	BOSCH	2266	106
ASTRA 1.4 - 1.4i - VECTRA 1.4 - 1.6i	BOSCH	3190	112
ASTRA 1.4 - VECTRA 1.4	BOSCH	2921	139
ASTRA 1.4 16V - 1.6 16V	VALEO	1999	431
ASTRA 1.7 D	BOSCH	1612	111
ASTRA 1.7 DIESEL - VECTRA A 1.7 D	BOSCH	3172	108
ASTRA 1.7 L	HITACHI	2072	252
ASTRA 1.8i - 2.0i - 2.0i 16V	BOSCH	1887	109
ASTRA G 2.0 DI - DTI - 16V - 2.2 DTI	BOSCH	2190	120
ASTRA G 2.2 16V	DELCO REMY	2270	15
ASTRA G 2.2 16V	DELCO REMY	2270	207
ASTRA G 2.2 16V	DELCO REMY	6085	208
ASTRA G 2.2 16V	DELCO REMY	4213	217
ASTRA H 1.9 CDTI	MITSUBISHI	6115	375
ASTRA H 1.9 CDTI	MITSUBISHI	6101	375
ASTRA J 2.0 CDTI	MITSUBISHI	6115	375
ASTRA J 1.3 CDTI START & STOP	BOSCH	6255	6
ASTRA J 1.3 CDTI START & STOP	BOSCH	6255	125
ASTRA J 1.4 - Turbo - LPG START & STOP	BOSCH	6255	6
ASTRA J 1.4 - Turbo - LPG START & STOP	BOSCH	6255	125
ASTRA -VECTRA 2.0 DTH16V - DTL 16V	BOSCH	2320	178
BLITZ 2.1 DIESEL	BOSCH	2937	152
BLITZ 2.1 DIESEL - BLITZ 2.1 DIESEL	BOSCH	2867	151
BLITZ 2.1 DIESEL - RECORD 2.0-2.1 DIESEL	BOSCH	2867	151
CALIBRA 2.0i - 16V - 4X4 - OMEGA 1.8 16V - 2.0i	BOSCH	2059	123
CALIBRA 2.0i - 2.0i 16V - 2.0i TURBO	BOSCH	1887	109
CALIBRA 2.5i	BOSCH	3190	112
CALIBRA 2.5i	BOSCH	1968	176
CALIBRA 2.5i V6 - SIGNUM 3.2 V6	BOSCH	1989	122
CASCADA 1.4 Turbo START & STOP	BOSCH	6255	6
CASCADA 1.4 Turbo START & STOP	BOSCH	6255	125
CORSA	VALEO	1863	431
CORSA "B" D - TD - ASTRA 1.7 TD	HITACHI	1737	243
CORSA 1.0 - 1.4 - 1.6 - 1.6i 16V - GSi	BOSCH	3190	112
CORSA 1.0 12V - 1.2 16V - 1.4 16V - 16i	BOSCH	2266	106
CORSA 1.2 - 1.4 16V - 1.6 16V	VALEO	1999	431
CORSA 1.5 D	MITSUBISHI	2114	378
CORSA 1.8 16V	BOSCH	2266	106
CORSA D - MERIVA - B - TIGRA 1.3 CDTI	VALEO	6166	61
CORSA D - MERIVA - B - TIGRA 1.3 CDTI	VALEO	6166	434
CORSA D - MERIVA - TIGRA 1.3 CDTI	VALEO	2377	433
CORSA D 1.2 - 1.4 - LPG START & STOP	BOSCH	6255	6
CORSA D 1.2 - 1.4 - LPG START & STOP	BOSCH	6255	125
CORSA D 1.3 CDTI START & STOP	BOSCH	6255	6
CORSA D 1.3 CDTI START & STOP	BOSCH	6255	125
FRONTERA - OMEGA 2.5 TD	BOSCH	2122	130
FRONTERA 2.2 TDI 16V	BOSCH	2320	178
FRONTERA 2.3 TD	BOSCH	1594	113
FRONTERA 2.4i - OMEGA 2.4i - 2.6i - 3.0	BOSCH	3190	112
FRONTERA 2.5 TD	BOSCH	2163	177
FRONTERA B 2.0 - 2.2 DTI	BOSCH	2190	120
INSIGNA 2.0 CDTI	MITSUBISHI	6101	375
INSIGNIA 1.4 - LPG START & STOP	BOSCH	6255	6
INSIGNIA 1.4 - LPG START & STOP	BOSCH	6255	125
INSIGNIA 2.0 - Biturbo - 4x4 CDTI	MITSUBISHI	6115	375
KADETT "E" 1.5 TD - 1.7 TD	HITACHI	1737	243
KADETT A - KADETT B	BOSCH	2446	160
KADETT B - C - ASCONA A - REKORD A	BOSCH	2443	163
KADETT E 1.7 DIESEL	BOSCH	3172	108
KAPITAN P	BOSCH	2401	156
KAPITAN P - REKORD P II - BLITZ 1.9	BOSCH	2427	155
KAPITAN P - REKORD P II - BLITZ 1.9	BOSCH	2407	162
MANTA A - MANTA B	LUCAS	2838	281
MERIVA - TIGRA - VECTRA 1.4 16V - 16 16V	BOSCH	2266	106
MERIVA 1.4 16V - 1.6	VALEO	1999	431
MERIVA B 1.4 - LPG START & STOP	BOSCH	6255	6

	O.E.		pag.
MERIVA B 1.4 - LPG START & STOP	BOSCH	6255	125
MONTEREY	HITACHI	2143	245
MONTEREY	HITACHI	2229	249
MONTEREY A 3.2	HITACHI	6264	24
MONTEREY A 3.2	HITACHI	6264	254
MONTEREY B 3.5 V6 24V	HITACHI	6264	24
MONTEREY B 3.5 V6 24V	HITACHI	6264	254
MOVANO - VIVARO 1.9 DT - DTI	VALEO	1953	438
MOVANO 2.2 CDTI	VALEO	2378	433
MOVANO 2.2 DTi	VALEO	2244	439
MOVANO 2.3 CDTI	VALEO	6093	434
OMEGA 1.8 - 1.8i - 1.8S - 2.0i	BOSCH	1887	109
OMEGA 2.3 TD	MARELLI	2054	317
OMEGA 2.3 TD	MARELLI	1889	324
OMEGA 2.3 TURBO DIESEL	MARELLI	2177	338
OMEGA 2.5 V6 - 2.6 V6 - 3.0 V6 - 3.2 V6	BOSCH	1989	122
OMEGA 2.5i 24V - 3.0i 24V	BOSCH	1968	176
OMEGA B 2.0 - 2.2 DTI - DTH	BOSCH	2190	120
OMEGA-B 2.0 DTH	BOSCH	2320	178
REKORD D - E	ISKRA	1750	269
REKORD D - E - SENATOR - BLITZ CF	BOSCH	2921	139
REKORD E D - TD - OMEGA 2.3 D - TD	BOSCH	1594	113
SENATOR 2.5i - 2.6i - 3.0i - 3.0i 24V	BOSCH	3190	112
SIGNUM - VECTRA C - GTS ZAFIRA - 1.9 CDTI	MITSUBISHI	6115	375
SIGNUM - SPEEDSTER 2.2	DELCO REMY	6085	208
SIGNUM - VECTRA - ZAFIRA 1.9 CDTI	MITSUBISHI	6101	375
SIGNUM 2.0 - 2.2 DTI	BOSCH	2190	120
SIGNUM 2.2 DTI	DELCO REMY	2270	15
SIGNUM 2.2 DTI	DELCO REMY	2270	207
SIGNUM 2.2 DTI	DELCO REMY	4213	217
SINTRA 2.2 DTI	BOSCH	2190	120
SINTRA 2.2i 16V	BOSCH	1887	109
SINTRA 3.0i 24V	BOSCH	1968	176
SINTRA 3.0i 24V- VECTRA 2.5i V6	BOSCH	3190	112
SINTRA 3.0i 24V- VECTRA 2.5V6 - GTS3.2V6	BOSCH	1989	122
SPEDSTER 2.2	DELCO REMY	2270	15
SPEDSTER 2.2	DELCO REMY	2270	207
SPEDSTER 2.2	DELCO REMY	4213	217
TIGRA 1.4 16V - 1.6 16V	VALEO	1999	431
TIGRA TWINTOP 1.3 CDTI	BOSCH	6028	107
VECTRA	DELCO REMY	2196	207
VECTRA	VALEO	1863	431
VECTRA - ZAFIRA 1.6 - 1.8 16V	BOSCH	2059	123
VECTRA 1.6i	VALEO	1999	431
VECTRA 1.6i - 1.8 - 1.84X4 - 1.8i - 2.0i	BOSCH	1887	109
VECTRA 1.7 TD	BOSCH	1612	111
VECTRA 2.0 - 2.2 DI - DTI - DTH16V - DTL 16V	BOSCH	2190	120
VECTRA 2.0 DTH16V - DTL 16V	BOSCH	2320	178
VECTRA 2.0i 16V - 2.0i 4X4 - 2.0i TURBO	BOSCH	1887	109
VECTRA 2.5i V6	BOSCH	1968	176
VECTRA B - C - ZAFIRA 2.2 - 16V	DELCO REMY	6085	208
VECTRA B - C 2.0 16V Turbo - 2.2i 16V	DELCO REMY	2270	15
VECTRA B - C 2.0 16V Turbo - 2.2i 16V	DELCO REMY	2270	207
VECTRA B - C 2.0 16V Turbo - 2.2i 16V	DELCO REMY	4213	217
VIVARO 2.0 CDTI	VALEO	6093	434
ZAFIRA 2.0 - 2.2 DI - DTI	BOSCH	2190	120
ZAFIRA 2.2 16V	DELCO REMY	2270	15
ZAFIRA 2.2 16V	DELCO REMY	2270	207
ZAFIRA 2.2 16V	DELCO REMY	4213	217
ZAFIRA C 1.4 - LPG START & STOP	BOSCH	6255	6
ZAFIRA C 1.4 - LPG START & STOP	BOSCH	6255	125

ORENSTEIN U.KOPP

MOTRAK S10	BOSCH	1517	141

PALMIERI

1500 GN 80 - GN 95 - 1800 GN 90 - GN 110	BOSCH	2856	151
PDA 625 - PDA 750 - PDA 1250 - PDA 1500	BOSCH	1648	138

PANHARD

AML 245	PARIS RHONE	2675	443
AML 245 - DYNA PL 17 - DYNA PL 24	PARIS RHONE	2582	442
DYNA 56	BENDIX	2487	441
PL17 - PL24	DUCELLIER	2651	442

PASQUALI

	O.E.		pag.
959	ISKRA	6095	271
LDA 91 - 96 - 97 - 100 - 820	FEMSA	1693	227

PATISSIER

P 3 - P 4 - P 6 - 4/99 - 4/108	BENDIX	2658	450
TRACTEUR	PARIS RHONE	2589	449

PEGASO

10.. - 11.. - 12.. - 20.. - 21.. - 23..	BOSCH	1582	148
1090 - 2030 - 3040 - 5061 - 5080 - 6021	FEMSA	3079	227
1200 - 1300 - 2200 - 2300	BOSCH	1556	148
1214 - 1216 - 3045 - 5063 - 5064	BOSCH	1924	150
1228T - 1231 - 1236 - 1331 - 1431 - 2331	BOSCH	3317	165
2431K - 3560 - 5023 - 5024 - 5036 - 6038	BOSCH	3317	165
3500-SERIE 3540 - 5100-SERIE 5123	BOSCH	1556	148
5063 - 5064 - 5081	BOSCH	1673	149
6100S - 6420 - 6424	BOSCH	3317	165
6100-SERIE 6046/1	BOSCH	1556	148
J 1.8 D SERIE	BOSCH	1643	116
S 217 - 415 - 515	BOSCH	1516	147

PERKINS

	DELCO REMY	6075	212
1004 - 4.248 - 6.354.4	BOSCH	1564	148
1004-4 - HR - T - THR - TW - 1006-6	BOSCH	1516	147
1004-4 4.0 L	MAGNETON	6205	33
1004-4 4.0 L	MAGNETON	6205	309
1004-40 - 4 Cyl - 1006-60 TA - TW 6 Cyl 6.0	ISKRA	6047	264
3.144 - 3.152 - 4.192	PARIS RHONE	2574	448
3.152 - 4.192 - 4.203 - 6.288 - 6.305	FEMSA	2825	227
4.108	BOSCH	2020	116
4.108	FEMSA	3117	222
4.165	BOSCH	1992	150
4.236	BOSCH	1516	147
4.236 - 6.354	PARIS RHONE	2864	450
4.236 - 6.288 - 6.305 - 6.354	PARIS RHONE	2670	455
4.236 - 6.305	FEMSA	3064	227
4.99	BOSCH	2020	116
4.99 - 4.108	FEMSA	3115	222
4440 - 6660	MARELLI	2013	286
6.354.2	FEMSA	3116	222
A4 - A6 - AT6 - T4	ISKRA	2174	271
CARRELLI ELEVATORI	DELCO REMY	1839	210
CARRELLO DETAS SK 20/25 - SHR 15/20	MITSUBISHI	2237	358
D3.152 - D4.203	HITACHI	1712	256
Engine 1004.4	MAGNETON	6206	33
Engine 1004.4	MAGNETON	6206	309
ENGINE TV8.540 - V8.540	DELCO REMY	2223	215
MARINE	CAV	3276	204
MARINE	CAV	3249	205
MOTORI - APPLICAZIONI INDUSTRIALI	MITSUBISHI	2198	367
MOTORI SERIE NEW 1000 - 1100	MARELLI	4216	35
MOTORI SERIE NEW 1000 - 1100	MARELLI	2391	317
MOTORI SERIE NEW 1000 - 1100	MARELLI	4216	340
MOTORI SERIE NEW 1000 - 1100	MARELLI	4211	341
MOTORI VARI	MARELLI	2013	286
SERIE 100 104-19	MITSUBISHI	2237	358
V 8.510	PARIS RHONE	3110	455
V8	LUCAS	1501	291
Various Models	ISKRA	6212	26
Various Models	ISKRA	6212	265

PETBOW

MARINE	CAV	3277	203

PEUGEOT

1007 1.4 - 1.6 16V	VALEO	1721	431
104	BENDIX	1529	436
104	BENDIX	2750	443
104	BENDIX	3146	445
104	BOSCH	2921	139
104	FEMSA	3219	223
104	ISKRA	1536	267
104	PARIS RHONE	2815	428

	O.E.		pag.
106	BOSCH	3190	112
106	VALEO	2026	427
106 - 206 - 306 1.0 - 1.1 - 1.4 - 1.6	VALEO	2064	427
106 1.0 - 1.1 - 1.4 - 1.4i	ISKRA	1766	267
106 1.0i - 1.1i - 1.4i - 1.6i	MITSUBISHI	1761	381
106 1.1 - 1.4 - 1.6	BOSCH	2059	123
106 1.4 D - 1.5 D	BOSCH	1989	122
106 1.4D - 1.5D	VALEO	1884	438
106 D	BOSCH	1612	111
106 I - II 1.0 - 1.1 - 1.3 - 1.4 i - 1.6 i - S16	VALEO	1721	431
107	VALEO	6070	426
107 - 1007 - 206 - 207 - 307 - 308 1.4 - 1.6 HDi	VALEO	6090	434
107 - 206 - 207 - 307 - 407 - 1007 1.4 - 1.6 HDi	NIPPONDENSO	2398	411
107 1.0	BOSCH	6108	107
203	PARIS RHONE	2483	448
203 C	BENDIX	2487	441
203 C	PARIS RHONE	2582	442
204	BENDIX	2659	442
204 - 204 GENDARMERIE	PARIS RHONE	2863	444
204 DIESEL	BENDIX	2775	443
204 DIESEL	BENDIX	3030	444
204 DIESEL	PARIS RHONE	2918	444
205	BENDIX	1529	436
205	BENDIX	3221	436
205	BENDIX	2750	443
205	BOSCH	3190	112
205	ISKRA	1536	267
205	PARIS RHONE	2815	428
205	PARIS RHONE	3148	433
205 - 309	VALEO	3177	433
205 - 306 - 406 - 605 - 806	BOSCH	1946	172
205 1.0 - 1.1 - 1.3 - 1.4 - 1.6 - 1.9i	ISKRA	1766	267
205 1.1 - 1.4 - 1.6	BOSCH	2059	123
205 1.3 RALLYE	VALEO	1721	431
205 1.6	ISKRA	1789	267
205 1.6 - 1.9	BOSCH	1887	109
205 1.6 - 1.9 - 1.7 D - 206 1.9 D - 2.0HDI	VALEO	1953	438
205 D	MITSUBISHI	1719	359
205 D - 305 D - 309 D - 405 D	BOSCH	1618	114
205 D - 305 D - 309 D - 405 D	MITSUBISHI	1675	356
205 D - 305 D - 309 D - 405 D	MITSUBISHI	4132	388
205 D - 305 D - 309 D - 405 D	MITSUBISHI	4133	388
205 D - 305 D - 309 D - 405 D	PARIS RHONE	1552	437
205 GTI	BENDIX	3221	436
205 GTI	VALEO	1721	431
205 I - II 1.0 - 1.1 - 1.4 - CAT	VALEO	1721	431
206 1.1 - 1.4 - 16V - 1.6 16V - 1.6 i	VALEO	1721	431
206 1.1i - 1.4i - 1.6i	MITSUBISHI	1761	381
206 1.4 - 1.4 16V- 1.6 16V	BOSCH	2059	123
206 19 D - 2.0 HDI - 306 - 307 2.0 HDI	BOSCH	2343	107
206 CC 1.6 16V - 806	VALEO	1998	431
207 1.4 - 1.4 16V	BOSCH	2059	123
207 1.4 - 1.4 16V - 1.6 16V	VALEO	1721	431
207 1.4 16V - 1.6 16V - VTi - Turbo - RC	BOSCH	6087	107
3008 - 407 - 5008 1.6 HDi	VALEO	6090	434
3008 1.6 THP - VTi	BOSCH	6087	107
3008 2.0 HDi - Hybrid4	BOSCH	6245	4
3008 2.0 HDi - Hybrid4	BOSCH	6245	122
304	BENDIX	2659	442
304	PARIS RHONE	2863	444
304 - 305 1.1 - 1.3 - 1.5	MITSUBISHI	1987	366
304 - 305 DIESEL	BOSCH	3169	140
304 DIESEL	BENDIX	2775	443
304 DIESEL	BENDIX	3030	444
304 DIESEL	PARIS RHONE	2918	444
305	BENDIX	1627	436
305	BENDIX	3221	436
305	BENDIX	2659	442
305	BOSCH	3190	112
305	BOSCH	3169	140
305	MARELLI	1620	317
305	MITSUBISHI	1557	380
305	PARIS RHONE	2836	429
305 1.6 - 1.9 - 1.9i	ISKRA	1766	267
305 - 305 XL	PARIS RHONE	3159	433
305 - 306 1.6 - 1.8 D - 1.9 D - 2.0HDI	VALEO	1953	438
305 1.3 - 1.5	ISKRA	1781	269
305 1.6	ISKRA	1789	267
305 1.6	VALEO	1721	431
305 D	MITSUBISHI	1719	359
305 DIESEL	BOSCH	3127	140
305 DIESEL	PARIS RHONE	3048	434
306 1.1 - 1.4 - 1.6	BOSCH	2059	123
306 1.1 - 1.4 - 1.6 - 2.0 - S16	VALEO	1721	431

	O.E.		pag.
306 1.1 -1.4 - 1.4i - 1.6i	ISKRA	1766	267
306 1.8 - 2.0	BOSCH	1887	109
306 2.0 S 16 - 405 2.0 16V - Mi-16 -T X4	BOSCH	1537	110
306 2.0i 16V	BOSCH	1968	176
306 D - 405 D - 406 D - 806 D	MITSUBISHI	1944	374
307 1.4 - 1.4 16V - 1.6 16V - BioFlex	VALEO	1721	431
307 2.0 16V - 407 1.8 - 2.0 - 2.2 - 16V	BOSCH	2343	107
307 2.0 HDi	BOSCH	6245	4
307 2.0 HDi	BOSCH	6245	122
307 2.0 HDI - 406 1.9 D - TD - 2.0 HDI - 2.1 TD	VALEO	1953	438
308 1.4 16V - 1.4 16V	BOSCH	6087	107
308 2.0 HDi	BOSCH	6245	4
308 2.0 HDi	BOSCH	6245	122
309	BOSCH	3190	112
309	PARIS RHONE	3158	433
309 - 1.1 - 1.4 - 1.6 - 1.9i - 1.9i 16V	ISKRA	1766	267
309 I - II 1.1 - 1.4	VALEO	1721	431
403	PARIS RHONE	2582	442
403 - 403 AD - J 7	BENDIX	2480	448
403 D	BENDIX	2724	450
403 DIESEL	PARIS RHONE	2478	448
403 DIESEL	PARIS RHONE	2973	451
403/7	BENDIX	2487	441
403/7	BENDIX	2653	442
403/7 - 403/8	PARIS RHONE	2675	443
403/8	BENDIX	2653	442
404	BENDIX	2750	443
404	PARIS RHONE	1798	438
404	PARIS RHONE	2582	442
404	PARIS RHONE	2675	443
404	PARIS RHONE	2773	443
404 - 404/8	BENDIX	2653	442
404 D	BENDIX	2724	450
404 D	BOSCH	3019	152
404 D	BOSCH	3194	153
404 DIESEL	PARIS RHONE	2478	448
404 DIESEL	PARIS RHONE	2973	451
404 DIESEL	PARIS RHONE	3047	452
405	BENDIX	3221	436
405	BOSCH	3190	112
405	PARIS RHONE	3158	433
405 PIK-UP DIESEL	PARIS RHONE	1798	438
405 1.4 - 1.6 - 1.9i - 1.9i 16V	ISKRA	1766	267
405 2.0i Mi16 - Ti 16	BOSCH	1968	176
405 D	MITSUBISHI	1719	359
405 DIESEL	PARIS RHONE	3198	433
405 DIESEL	PARIS RHONE	1581	437
405 I - II 1.4	VALEO	1721	431
405 I - II 2.0 16V - 4x4 - 2.0 Mi-16 - 2.0 T16 X4	VALEO	1721	431
406 1.6	BOSCH	1887	109
406 2.2 HDi	BOSCH	6245	4
406 2.2 HDi	BOSCH	6245	122
406 3.0i 24V V6	VALEO	2130	432
407 - 605 - 607 - 806 - 807 - 4007 2.0 - 2.2 HDi	VALEO	1953	438
407 2.0 HDi	BOSCH	6245	4
407 2.0 HDi	BOSCH	6245	122
407 2.7 HDi	VALEO	6304	34
407 2.7 HDi	VALEO	6305	34
407 2.7 HDi	VALEO	6304	315
407 2.7 HDi	VALEO	6305	316
407 3.0 HDi	VALEO	6305	34
407 3.0 HDi	VALEO	6304	34
407 3.0 HDi	VALEO	6304	315
407 3.0 HDi	VALEO	6305	316
5008 1.6 16V	BOSCH	6087	107
5008 2.0 HDi	BOSCH	6245	4
5008 2.0 HDi	BOSCH	6245	122
504	BENDIX	1529	436
504	BENDIX	2750	443
504	PARIS RHONE	2815	428
504	PARIS RHONE	3158	433
504 - 504 INJ	PARIS RHONE	2773	443
504 - 504 V6	BOSCH	2921	139
504 CLM DIESEL - TURBO DIESEL	PARIS RHONE	1795	438
504 D	BENDIX	2724	450
504 D	BENDIX	2862	450
504 D	BOSCH	3019	152
504 D	BOSCH	3194	153
504 D	LUCAS	1760	286
504 D	PARIS RHONE	1713	446
504 D	PARIS RHONE	1525	446
504 D	PARIS RHONE	2972	451
504 D	PARIS RHONE	3220	452
504 D - 505 D - 604 D	PARIS RHONE	1688	437

	O.E.		pag.
504 DIESEL	PARIS RHONE	2478	448
504 DIESEL	PARIS RHONE	2917	451
504 DIESEL	PARIS RHONE	2973	451
504 DIESEL	PARIS RHONE	3047	452
504 V6	PARIS RHONE	2905	428
505	BENDIX	1529	436
505	BENDIX	2750	443
505	BOSCH	3190	112
505	PARIS RHONE	2815	428
505	PARIS RHONE	3158	433
505	PARIS RHONE	2773	443
505 - 505 INJ	BENDIX	3031	444
505 D	BENDIX	2862	450
505 D	BOSCH	3194	153
505 D	LUCAS	1760	286
505 D	PARIS RHONE	1525	446
505 D	PARIS RHONE	1713	446
505 D	PARIS RHONE	2972	451
505 D - TD	PARIS RHONE	3220	452
505 TD	BOSCH	3019	152
508 - 2.0 HDi - Hybrid4 - AWC - RXH	BOSCH	6245	4
508 - 2.0 HDi - Hybrid4 - AWC - RXH	BOSCH	6245	122
604	PARIS RHONE	2905	428
604 D	LUCAS	1760	286
604 D	PARIS RHONE	1713	446
604 TD	BENDIX	2862	450
604 TD	BOSCH	3019	152
604 TD	BOSCH	3194	153
604 TD	PARIS RHONE	1525	446
604 TD	PARIS RHONE	2972	451
604 V6	BOSCH	2921	139
605 2.0	BOSCH	1887	109
605 2.0	VALEO	1721	431
605 2.0i TURBO - 3.0i - 3.0i 24V	BOSCH	2324	174
605 2.5 TURBO DIESEL	BOSCH	1777	116
605 2.5 Turbo Diesel	MITSUBISHI	6098	375
605 3.0i 24V V6	VALEO	2130	432
605 D - TD	PARIS RHONE	3220	452
607 2.0 HDi - 2.2 HDi	BOSCH	6245	4
607 2.0 HDi - 2.2 HDi	BOSCH	6245	122
607 2.7 HDi 24V	VALEO	6304	34
607 2.7 HDi 24V	VALEO	6305	34
607 2.7 HDi 24V	VALEO	6304	315
607 2.7 HDi 24V	VALEO	6305	316
806 1.8 - 2.0	BOSCH	1887	109
807 2.0 HDi - 2.2 HDi	BOSCH	6245	4
807 2.0 HDi - 2.2 HDi	BOSCH	6245	122
BIPPER 1.4	VALEO	1721	431
BIPPER 1.4 HDi	NIPPONDENSO	2398	411
BOXER 2.5 TD - TDI - 4X4	BOSCH	2234	132
BOXER 2.5 TD - TDI - 4X4	MITSUBISHI	6098	375
BOXER - EXPERT	MITSUBISHI	1944	374
BOXER 1.9 D - TD	BOSCH	1618	114
BOXER 1.9 D - TD	MITSUBISHI	1675	356
BOXER 1.9 D - TD	MITSUBISHI	4132	388
BOXER 1.9 D - TD	MITSUBISHI	4133	388
BOXER 1.9 D - TD	PARIS RHONE	1552	437
BOXER 2.0	BOSCH	1887	109
BOXER 2.0 HDi - 2.2 HDi	BOSCH	6245	4
BOXER 2.0 HDi - 2.2 HDi	BOSCH	6245	122
BOXER 2.2 HDi	BOSCH	6049	131
BOXER 2.5 D - TURBO D	BOSCH	1777	116
BOXER 2.8 HDi - 4X4	BOSCH	6031	131
BOXER 2.8 HDi - 4X4	DELCO REMY	6079	207
BOXER 2.8 HDi - 4X4	DELCO REMY	4213	217
EXPERT 1.6 HDi	NIPPONDENSO	2398	411
EXPERT Tepee 2.0 HDi	BOSCH	6245	4
EXPERT Tepee 2.0 HDi	BOSCH	6245	122
INDENOR XDP6 - X6M88A	PARIS RHONE	2683	450
IRAN ROA	VALEO	6224	28
IRAN ROA	VALEO	6224	269
J 5	BOSCH	2921	139
J 5	PARIS RHONE	3158	433
J 5 2.5 DIESEL - 2.5 TURBO DIESEL	BOSCH	1593	115
J 5 DIESEL	BENDIX	3097	452
J 5 DIESEL	PARIS RHONE	2933	435
J 5 DIESEL	PARIS RHONE	1581	437
J 7	BENDIX	2653	442
J 7	BENDIX	2750	443
J 7	PARIS RHONE	3158	433
J 7	PARIS RHONE	2675	443
J 7	PARIS RHONE	2773	443
J 7 D	PARIS RHONE	2972	451
J 7 DIESEL	BENDIX	2724	450
J 7 DIESEL	BENDIX	2862	450
J 7 DIESEL	PARIS RHONE	2935	451
J 9	BENDIX	2750	443
J 9	PARIS RHONE	3158	433
J 9	PARIS RHONE	2773	443
J 9 D	PARIS RHONE	2972	451
J 9 D	PARIS RHONE	3220	452
J 9 D MOT 2112 e2498	PARIS RHONE	1688	437
J 9 DIESEL	PARIS RHONE	1543	446
P4 ARMEE	PARIS RHONE	1840	435
P4 DIESEL	PARIS RHONE	1713	446
P4 DIESEL	PARIS RHONE	1771	448
PARTNER - RANCH 1.9 D - 2.0 HDI	BOSCH	2343	107
PARTNER 1.1 - 1.4	BOSCH	2059	123
RANCH 1.1 - 1.4 - 1.6 16V - BiFuel	VALEO	1721	431
RANCH 1.6	BOSCH	6087	107
RANCH 1.6 HDi	NIPPONDENSO	2398	411
RANCH 1.6 HDi	VALEO	6090	434
RCZ 1.6 16V	BOSCH	6087	107
RCZ 2.0 HDi	BOSCH	6245	4
RCZ 2.0 HDi	BOSCH	6245	122

PIAGGIO

APE CAR DIESEL	BOSCH	1650	139
APE DIESEL	BOSCH	1979	117
APE POKER DIESEL	BOSCH	1979	117
APE POKER DIESEL	BOSCH	1650	139
PORTER 1.0	BOSCH	2139	120
PORTER 1.0	MARELLI	2091	311
PORTER 1.3	NIPPONDENSO	6022	407
PORTER D 1.2	BOSCH	2193	124
PORTER DS.	MARELLI	2102	278

PLYMOUTH

CHAMP 1.6 - 1.8 - 2.0	MITSUBISHI	1848	373
CRICKET	LUCAS	2787	297
LASER 2.0	MITSUBISHI	1848	373

POBEDA

POBEDA	POBEDA	2568	417

POCLAIN

12.233 V12	BOSCH	3315	165
90 CK - 90 CL - 90 P	BOSCH	1555	148
FC 30 - FY 30 - TC 45 - TY 2P	BOSCH	2444	161
FC 30 - LC 80 - LY 80 - MCL 84 - TY 45	BOSCH	2856	151
LC 80 - LV 80	LUCAS	2791	284
LC 80 - LV 80 - TC 45 - TY 45	LUCAS	2831	288
RC 200 - RC 491 - RC 556	BOSCH	3317	165
TC 45 - TY 45	LUCAS	2756	285

PONTIAC

ATZEC - GRAND AM - MONTANA 3.4 V6	DELCO REMY	6153	15
ATZEC - GRAND AM - MONTANA 3.4 V6	DELCO REMY	6153	208
BONNEVILLE 3.8	DELCO REMY	2271	15
BONNEVILLE 3.8	DELCO REMY	2271	207
FIREBIRD 5.7 V8	DELCO REMY	2270	15
FIREBIRD 5.7 V8	DELCO REMY	2270	207
FIREBIRD 5.7 V8	DELCO REMY	4213	217
GRAND PRIX 3.1 V6	DELCO REMY	6153	15
GRAND PRIX 3.1 V6	DELCO REMY	6153	208
TRANS SPORT 3.1 - 3.8 V6	DELCO REMY	2276	208

PORSCHE

356 B	BOSCH	2682	160
356 B - 356 C	BOSCH	2441	164
616/33.1	BOSCH	2407	162
911 (993) 3.6 Turbo GT2 4	BOSCH	6159	5
911 (993) 3.6 Turbo GT2 4	BOSCH	6159	125
911 (996) 3.6 GT2	BOSCH	6159	5
911 (996) 3.6 GT2	BOSCH	6159	125
911 (996) 3.6 GT3	BOSCH	6159	5

	O.E.		pag.
911 (996) 3.6 GT3	BOSCH	6159	125
911 (996) 3.6 S - Turbo 4S	BOSCH	6159	5
911 (996) 3.6 S - Turbo 4S	BOSCH	6159	125
911 (996) 3.6 Turbo 4	BOSCH	6159	5
911 (996) 3.6 Turbo 4	BOSCH	6159	125
911 (997) 3.6 GT 2	BOSCH	6159	5
911 (997) 3.6 GT 2	BOSCH	6159	125
911 (997) 3.6 GT2 RS	BOSCH	6159	5
911 (997) 3.6 GT2 RS	BOSCH	6159	125
911 (997) 3.6 Turbo	BOSCH	6159	5
911 (997) 3.6 Turbo	BOSCH	6159	125
911 (997) 3.8 GT3	BOSCH	6159	5
911 (997) 3.8 GT3	BOSCH	6159	125
911 (997) 3.8 GT3 RS	BOSCH	6159	5
911 (997) 3.8 GT3 RS	BOSCH	6159	125
911 (997) 4.0 GT3 RS	BOSCH	6159	5
911 (997) 4.0 GT3 RS	BOSCH	6159	125
911 (997) Convertible 3.6 Turbo	BOSCH	6159	5
911 (997) Convertible 3.6 Turbo	BOSCH	6159	125
911 2.4 - 2.7 - 912 - 914 - CARRERA 3.0	BOSCH	2895	144
911 3.3 TURBO	BOSCH	1939	118
911 3.6	BOSCH	1939	118
911 3.6 CARRERA - RS - CARRERA 4	BOSCH	2313	177
911 3.6 CARRERA - RS - CARRERA 4	BOSCH	2313	178
911 3.6TURBO	BOSCH	1939	118
911 3.8 CARRERA RS	BOSCH	1939	118
911 3.8 CARRERA RS - 3.3 TURBO - 968	BOSCH	2313	177
911 3.8 CARRERA RS - 3.3 TURBO - 968	BOSCH	2313	178
911 CARRERA 3.6	BOSCH	1833	108
911 TARGA - TARGA 4 - 3.6 TURBO	BOSCH	2313	177
911 TARGA - TARGA 4 - 3.6 TURBO	BOSCH	2313	178
914	BOSCH	2830	142
924	BOSCH	2921	139
924 - 944	BOSCH	3169	140
924 2.0 Carrera GT	BOSCH	1943	111
924 S 2.5	BOSCH	1943	111
924 Turbo 2.0	BOSCH	1943	111
928	BOSCH	2974	145
944 - 968	BOSCH	1940	117
944 - Turbo 2.5	BOSCH	1943	111
944 2.5 - 2.7	BOSCH	1943	111
968	BOSCH	1939	118
BOXSTER 2.5i - 2.7 - 3.2 S	BOSCH	2213	177
PANAMERA 3.0 D	BOSCH	6247	2
PANAMERA 3.0 D	BOSCH	6247	107
PANAMERA 3.0 S - E-Hybrid - 4S	BOSCH	6247	2
PANAMERA 3.0 S - E-Hybrid - 4S	BOSCH	6247	107
PANAMERA 3.6 - 4	BOSCH	6247	2
PANAMERA 3.6 - 4	BOSCH	6247	107
PANAMERA 4.8 S - 4S - GTS	BOSCH	6247	2
PANAMERA 4.8 S - 4S - GTS	BOSCH	6247	107
PANAMERA 4.8 Turbo - S	BOSCH	6247	2
PANAMERA 4.8 Turbo - S	BOSCH	6247	107

PRINCESS

1500 - 1800	LUCAS	2887	281
1700 - 1800 - 2000 - 2200	LUCAS	3068	282

PROTON

PERSONA 400 2.0 D	MITSUBISHI	6113	358

RELIANCE TRUCKS

FT 2 - FT 3	LUCAS	2932	287
FT 2 - FT 3	LUCAS	3185	287
RM 40 - 50 - 60 - 70 - 200 - 300	LUCAS	2907	287
RM 40 - RM 50 - RM 60 - RM 70	LUCAS	2852	288
RM 50	LUCAS	3184	292
RM40 - 50 - 60 - 70 Rimorchiatore	ISKRA	6047	264

RELIANT

FOX - RIALTO	LUCAS	1577	274
FW4 REBEL - KITTEN - ROBIN -TW7 - TW9	LUCAS	3226	283
RM 40 - 50 - 60 - 70 - 150	LUCAS	2831	288
SABRE - SCIMITAR	LUCAS	2698	296
SCIMITAR	LUCAS	3078	282
SCIMITAR	LUCAS	3068	282
SCIMITAR - TW9B - TW9C - TW9E	LUCAS	2975	281
TW9C	LUCAS	2838	281
TW9C	LUCAS	3223	282

RENAULT

4 CV	BENDIX	2396	445
4 CV - DAUPHINE	BENDIX	2484	441
4 CV - DAUPHINE - ESTAFETTE	BENDIX	2386	441
4 CV - DAUPHINE - ESTAFETTE	BENDIX	2481	441
ARMEE - COLORALE - DEFA	PARIS RHONE	2483	448
B 80 - 110 - 110 4X4 - 120 MESSENGER	BOSCH	1621	115
CLIO 1.2 - 1.4	VALEO	1863	431
CLIO II - III	VALEO	2026	427
CLIO II - III 1.1 - 1.2 - 1.2i	VALEO	2064	427
CLIO - LAGUNA - MEGANE	BOSCH	2214	173
CLIO - LAGUNA - MEGANE - SCENIC 1.9 D	VALEO	2258	432
CLIO 1.0 - 1.6i - 1.9 D - CLIO II 1.9 D	BOSCH	2327	178
CLIO 1.1 - 1.2 - 1.4	ISKRA	1766	267
CLIO 1.1 - 1.2 - 1.4	MITSUBISHI	1761	381
CLIO 1.2 - 1.4 - 1.6	VALEO	1999	431
CLIO 1.2i	BOSCH	2145	112
CLIO 1.4 - 1.6	LUCAS PRESTOLITE	6126	30
CLIO 1.4 - 1.6	LUCAS PRESTOLITE	6126	280
CLIO 1.6 - 1.8i 16V - 2.0i WILLIAMS	BOSCH	3190	112
CLIO 1.6i 16V - LAGUNA 1.6i - 16V	VALEO	2336	427
CLIO 1.8 16V - 1.8 D - 1.9 D	BOSCH	1758	176
CLIO 1.8i	BOSCH	2059	123
CLIO 1.8i	BOSCH	2318	174
CLIO 2.0i 16V -LAGUNA1.8i 16V - 2.0i 16V	BOSCH	1887	109
CLIO D	VALEO	1953	438
CLIO II - III 1.5 D - dCi	MITSUBISHI	2346	374
CLIO II 1.2i	BOSCH	2145	112
CLIO II 1.4 - 1.6 16V	MITSUBISHI	6081	207
CLIO II 1.4 - 1.6 16V - LAGUNA II 1.6 16V	VALEO	6051	426
CLIO III 1.1 - 1.2 - 1.2i	VALEO	6029	426
CLIO III 2.0 16V	HITACHI	6265	24
CLIO III 2.0 16V	HITACHI	6265	254
CLIO1.9 D - CLIO II 1.9 D	BOSCH	2152	123
DAUPHINE	BENDIX	2386	441
DAUPHINE	BOSCH	2399	160
DAUPHINE	PARIS RHONE	2476	445
DAUPHINE - 4 CV	PARIS RHONE	2477	446
ESPACE - KOLEOS - LAGUNA II - III 2.0 dCi	VALEO	6093	434
ESPACE 2.0	PARIS RHONE	3158	433
ESPACE 2.0i 16V	BOSCH	1887	109
ESPACE 2.1 TURBO DIESEL	BOSCH	2021	130
ESPACE DIESEL	PARIS RHONE	3198	433
ESPACE DIESEL	PARIS RHONE	3149	435
ESPACE IV - LAGUNA II - VEL SATIS 2.2 DCi	VALEO	2244	439
ESPACE TD	PARIS RHONE	1551	437
ESTAFETTE	BENDIX	2386	441
ESTAFETTE	BENDIX	3031	444
ESTAFETTE	ISKRA	1536	267
ESTAFETTE - ALPINE	FEMSA	2819	226
EXPRESS	MITSUBISHI	1761	381
EXPRESS - TRAFIC	ISKRA	1766	267
EXPRESS 1.6 D - 1.9 D	BOSCH	1758	176
EXPRESS 1.6 DIESEL	BOSCH	1874	130
EXPRESS BENZINA/DIESEL	BOSCH	1612	111
EXPRESS D	PARIS RHONE	1688	437
EXPRESS D	VALEO	1953	438
EXPRESS DIESEL	PARIS RHONE	3198	433
F 3	LUCAS	1978	293
FLUENCE 2.0 16V	HITACHI	6265	24
FLUENCE 2.0 16V	HITACHI	6265	254
FREGATE	BENDIX	2480	448
FREGATE	PARIS RHONE	2602	449
FREGATE 1101 - 1102 - 1103	BENDIX	2491	448
FUEGO	BENDIX	3221	436
FUEGO	BENDIX	3031	444
FUEGO	BOSCH	2921	139
FUEGO	PARIS RHONE	2815	428
FUEGO	PARIS RHONE	3197	429
FUEGO	PARIS RHONE	1532	430
FUEGO	PARIS RHONE	3158	433
FUEGO TD	PARIS RHONE	1551	437
FUEGO TURBO DIESEL	PARIS RHONE	3149	435
GRAN SCÉNIC III 2.0 16V	HITACHI	6265	24
GRAN SCÉNIC III 2.0 16V	HITACHI	6265	254
GRAND SCÉNIC III 1.6 dCi	VALEO	6238	61
GRAND SCÉNIC III 1.6 dCi	VALEO	6238	430
GRAND SCENIC III 1.9 dCi	BOSCH	6149	2

	O.E.		pag.
GRAND SCENIC III 1.9 dCi	BOSCH	6149	107
JUVAQUATRE	BENDIX	2386	441
KANGOO 1.2 - 1.2 16V	VALEO	6029	426
KANGOO 1.2 - 1.2 16V	VALEO	2064	427
KANGOO 1.2i	BOSCH	2145	112
KANGOO 1.5 dCi	MITSUBISHI	2346	374
KANGOO 1.6 - 16V	MITSUBISHI	6081	207
KANGOO 1.6 16V - 4X4	VALEO	6051	426
KANGOO 1.9 D - MEGANE 1.9 D	BOSCH	2152	123
KANGOO 1.9 D - MEGANE 1.9 D	BOSCH	2327	178
KANGOO BE BOP 1.5 dCi	MITSUBISHI	2346	374
LAGUNA 1.6	VALEO	2142	427
LAGUNA 1.8 - 2.0	VALEO	1863	431
LAGUNA 1.8 - 2.0	VALEO	1998	431
LAGUNA 1.8i	BOSCH	2059	123
LAGUNA 1.8i	BOSCH	2318	174
LAGUNA 2.0i - MEGANE COUPE" 2.0i 16V	BOSCH	3190	112
LAGUNA DIESEL RN-RT-RXE	VALEO	2098	438
LAGUNA DIESEL RN-RT-RXE	VALEO	2131	438
LAGUNA III 2.0 16V	HITACHI	6265	24
LAGUNA III 2.0 16V	HITACHI	6265	254
MASTER	MARELLI	3156	326
MASTER	PARIS RHONE	2815	428
MASTER	PARIS RHONE	3158	433
MASTER 2.0 DT 28 - 30 - 2.5 TD - 2.8 DTI	MITSUBISHI	2249	374
MASTER 2.2 dCi	VALEO	2378	433
MASTER 2.2 DCi	VALEO	2244	439
MASTER 2.4 - 2.5 D	BOSCH	1621	115
MASTER 2.4 D - 28 - 30 - 2.5 DT - TD	VALEO	6148	62
MASTER 2.4 D - 28 - 30 - 2.5 DT - TD	VALEO	6148	439
MASTER 2.5 dCi	VALEO	2378	433
MASTER DIESEL	PARIS RHONE	1551	437
MASTER III 2.3 dCi	VALEO	6093	434
MEGANE - SCENIC - GRAN SCENIC 1.9 dCi	VALEO	1953	438
MEGANE - SENIC II - III - TRAFIC II 2.0 dCi	VALEO	6093	434
MEGANE 1.4i - 1.6i - 16V	VALEO	2336	427
MEGANE 1.9D	BOSCH	1758	176
MEGANE 2.0i	BOSCH	2059	123
MEGANE 2.0i	BOSCH	2318	174
MEGANE 2.0i 16V	BOSCH	2059	123
MEGANE 2.0i 16V	BOSCH	2318	174
MEGANE CABRIO - SCENIC 2.0i 16V	BOSCH	1887	109
MEGANE I 1.4	MITSUBISHI	6081	207
MEGANE I 1.4 - 1.6 16V	VALEO	6051	426
MEGANE II - III 1.5 dCi	MITSUBISHI	2346	374
MEGANE III 1.6 dCi	VALEO	6238	61
MEGANE III 1.6 dCi	VALEO	6238	430
MEGANE III 1.9 dCi	BOSCH	6149	2
MEGANE III 1.9 dCi	BOSCH	6149	107
MEGANE SCENIC 2.0i 16V RX4	BOSCH	1887	109
MODUS 1.2 - 16V	BOSCH	2145	112
MODUS 1.5 dCi	MITSUBISHI	2346	374
P 35 D	BOSCH	1621	115
R 10	BENDIX	2664	442
R 10	FEMSA	2796	224
R 10	PARIS RHONE	2835	428
R 10	PARIS RHONE	2520	446
R 11	BENDIX	3221	436
R 11	BOSCH	3190	112
R 11	ISKRA	1789	267
R 11	ISKRA	1766	267
R 11	PARIS RHONE	3158	433
R 11 1.6 D	BOSCH	1758	176
R 11 D	BOSCH	1612	111
R 11 DIESEL	PARIS RHONE	3198	433
R 12	BENDIX	2664	442
R 12	BENDIX	3031	444
R 12	BOSCH	2934	140
R 12	FEMSA	2819	226
R 12	ISKRA	1536	267
R 12	PARIS RHONE	2835	428
R 12	PARIS RHONE	2773	443
R 12 GORDINI	BENDIX	2801	454
R 12 GORDINI	PARIS RHONE	2815	428
R 14	BENDIX	2750	443
R 14	BENDIX	3146	445
R 14	ISKRA	1536	267
R 14	PARIS RHONE	2815	428
R 14	PARIS RHONE	3148	433
R 15	BENDIX	2664	442
R 15	BENDIX	2801	454
R 15	FEMSA	2819	226
R 15	PARIS RHONE	2773	443
R 16	BENDIX	3031	444

	O.E.		pag.
R 16	BENDIX	2801	454
R 16	PARIS RHONE	2815	428
R 16	PARIS RHONE	2773	443
R 16 - ESTAFETTE	BENDIX	2664	442
R 17	BENDIX	2664	442
R 17	BENDIX	2801	454
R 17	PARIS RHONE	2773	443
R 18	BENDIX	3221	436
R 18	BENDIX	3031	444
R 18	BOSCH	3190	112
R 18	BOSCH	2921	139
R 18	ISKRA	1768	267
R 18	PARIS RHONE	2815	428
R 18	PARIS RHONE	2835	428
R 18	PARIS RHONE	1532	430
R 18	PARIS RHONE	3158	433
R 18	PARIS RHONE	2773	443
R 18 2.0 DIESEL	BOSCH	1642	114
R 18 D	PARIS RHONE	3149	435
R 18 DIESEL	BOSCH	2021	130
R 18 TD	PARIS RHONE	1551	437
R 18 TURBO	BOSCH	3190	112
R 18 USA	PARIS RHONE	1533	428
R 19	VALEO	1863	431
R 19	VALEO	1999	431
R 19 1.4	MITSUBISHI	1761	381
R 19 1.7i - 1.8i - 1.9 D - 1.9 TD	BOSCH	1758	176
R 19 1.8i - 1.8i 16V	BOSCH	3190	112
R 19 D	PARIS RHONE	1688	437
R 19 D - R 21 D	VALEO	1953	438
R 19 DIESEL - TD	PARIS RHONE	3198	433
R 20	BENDIX	2664	442
R 20	BENDIX	3031	444
R 20	BOSCH	2921	139
R 20	ISKRA	1768	267
R 20	PARIS RHONE	2815	428
R 20	PARIS RHONE	1532	430
R 20	PARIS RHONE	3158	433
R 20	PARIS RHONE	2773	443
R 20 -	PARIS RHONE	3197	429
R 20 D	PARIS RHONE	3149	435
R 20 TD	PARIS RHONE	1551	437
R 21	PARIS RHONE	3158	433
R 21	VALEO	1863	431
R 21 1.4	MITSUBISHI	1761	381
R 21 1.7 - 1.7i - 1.9 D - 2.0	BOSCH	1758	176
R 21 DIESEL - TURBO D	BOSCH	2021	130
R 21 TD	PARIS RHONE	1551	437
R 25	PARIS RHONE	3158	433
R 25 2.1 DIESEL - TURBO D	BOSCH	2021	130
R 25 D	PARIS RHONE	3149	435
R 25 TD	PARIS RHONE	1551	437
R 3 - R 4	BENDIX	2395	441
R 30	BOSCH	2921	139
R 30	PARIS RHONE	2905	428
R 30	PARIS RHONE	1532	430
R 30 D	PARIS RHONE	3149	435
R 30 TD	PARIS RHONE	1551	437
R 4	BENDIX	3031	444
R 4	BOSCH	2934	140
R 4	FEMSA	2796	224
R 4	FEMSA	3015	224
R 4	ISKRA	1536	267
R 4	ISKRA	1545	267
R 4	PARIS RHONE	2835	428
R 4	PARIS RHONE	1622	430
R 4	PARIS RHONE	3158	433
R 4	PARIS RHONE	2432	445
R 4 (6 VOLT)	PARIS RHONE	2669	446
R 4 - R 4F4	PARIS RHONE	2915	428
R 4 - RODEO	BENDIX	2608	442
R 4 - RODEO	FEMSA	3029	225
R 4 (6 VOLT)	BENDIX	2609	442
R 4 F4	BOSCH	2934	140
R 4 F4	PARIS RHONE	2432	445
R 4 F6	FEMSA	3015	224
R 4 GTL	ISKRA	1768	267
R 4 L TL	VALEO	2078	432
R 5	BENDIX	3221	436
R 5	BENDIX	2608	442
R 5	BENDIX	2664	442
R 5	BENDIX	3031	444
R 5	FEMSA	3015	224
R 5	FEMSA	2819	226

	O.E.		pag.
R 5	ISKRA	1536	267
R 5	ISKRA	1545	267
R 5	ISKRA	1768	267
R 5	PARIS RHONE	2835	428
R 5	PARIS RHONE	2915	428
R 5	PARIS RHONE	1622	430
R 5	PARIS RHONE	3158	433
R 5	PARIS RHONE	2432	445
R 5 1.6 D - 1.7i	BOSCH	1758	176
R 5 D	BOSCH	1612	111
R 5 L R 6 L	VALEO	2078	432
R 5 SUPER	ISKRA	1536	267
R 5 SUPER	VALEO	1863	431
R 5 TURBO	BOSCH	2934	140
R 6	BENDIX	2608	442
R 6	BENDIX	2664	442
R 6	BENDIX	3031	444
R 6	BOSCH	2934	140
R 6	FEMSA	2796	224
R 6	FEMSA	3015	224
R 6	ISKRA	1545	267
R 6	ISKRA	1536	267
R 6	PARIS RHONE	2915	428
R 6	PARIS RHONE	2835	428
R 6	PARIS RHONE	2432	445
R 6	PARIS RHONE	2520	446
R 7	FEMSA	3015	224
R 8	BENDIX	2664	442
R 8	FEMSA	3015	224
R 8	FEMSA	2796	224
R 8	PARIS RHONE	2835	428
R 8 - R 8 GORDINI	PARIS RHONE	2520	446
R 8 GORDINI - ESTAFETTE	PARIS RHONE	2814	444
R 9	BENDIX	3221	436
R 9	BOSCH	3190	112
R 9	ISKRA	1766	267
R 9	ISKRA	1789	267
R 9	PARIS RHONE	3158	433
R 9 1.6 D	BOSCH	1758	176
R 9 D	BOSCH	1612	111
R 9 DIESEL	PARIS RHONE	3198	433
R19 1.9 D - TD - TRAFIC 1.9 DIESEL	BOSCH	2152	123
R19 1.9 D - TD - TRAFIC 1.9 DIESEL	BOSCH	2327	178
R19 D - TD	BOSCH	1612	111
R9 - R11 - R19 1.4 - 1.6	LUCAS PRESTOLITE	6126	30
R9 - R11 - R19 1.4 - 1.6	LUCAS PRESTOLITE	6126	280
RODEO	BENDIX	3031	444
SAFRANE 2.0 - 2.2	VALEO	1721	431
SAFRANE 2.0i 16V	BOSCH	1989	122
SAFRANE 2.1 TURBO D	BOSCH	2021	130
SAFRANE 2.2i	BOSCH	1758	176
SAFRANE 2.5i 20V	BOSCH	1989	122
SCÉNIC II - GRAND SCÉNIC II 1.5 dCi	MITSUBISHI	2346	374
SCÉNIC III 1.6 dCi	VALEO	6238	61
SCÉNIC III 1.6 dCi	VALEO	6238	430
SCENIC III 1.9 dCi	BOSCH	6149	2
SCENIC III 1.9 dCi	BOSCH	6149	107
SCÉNIC III 2.0 16V	HITACHI	6265	24
SCÉNIC III 2.0 16V	HITACHI	6265	254
SPORT SPIDER 2.0i	BOSCH	2059	123
SPORT SPIDER 2.0i	BOSCH	2318	174
SUPER 5	BENDIX	3221	436
SUPER 5 D	PARIS RHONE	1688	437
T 35 D	BOSCH	1621	115
THALIA 1.2 16V	BOSCH	2145	112
THALIA 1.4 - 1.6 16V	VALEO	6051	426
THALIA 1.5 dCi	MITSUBISHI	2346	374
TRAFIC	BENDIX	3031	444
TRAFIC	BOSCH	3190	112
TRAFIC	BOSCH	2921	139
TRAFIC	ISKRA	1768	267
TRAFIC	MARELLI	3156	326
TRAFIC	PARIS RHONE	2815	428
TRAFIC	PARIS RHONE	3158	433
TRAFIC	PARIS RHONE	3198	433
TRAFIC 2.1 DIESEL	BOSCH	2021	130
TRAFIC 2.5 D	BOSCH	1621	115
TRAFIC 2.5 D - 4x4	VALEO	6148	62
TRAFIC 2.5 D - 4x4	VALEO	6148	439
TRAFIC DIESEL	PARIS RHONE	1551	437
TWINGO	VALEO	2026	427
TWINGO 1.2	BOSCH	3190	112
TWINGO 1.2 - 1.2 16V	VALEO	2064	427
TWINGO 1.2i	BOSCH	2145	112

	O.E.		pag.
TWINGO 1.5 dCi	MITSUBISHI	2346	374
VEL SATIS 2.0 dCi	VALEO	6093	434

RENAULT M.A.

3 CIL. 592 - 4 CIL. 580	PARIS RHONE	2673	450
3 CYL 592 - 4 CYL. 580	PARIS RHONE	2917	451
421 M - 460 S - 461 M - 480 S - 490 S	PARIS RHONE	1633	458
50.12 - 55.12 - 55.14 - 70.12 - 70.14	MARELLI	1696	328
70-12 - 70-14 SP PERKINS-4.236	ISKRA	6047	264
70-32 - 70-34 PA/PE/PS/PX 701-4F PERKINS-4.236	ISKRA	6047	264
80-12 - 80-14 SP PERKINS-4.248	ISKRA	6047	264
80-32 - 80-34 PA/PE/PS/PX PERKINS-4.248	ISKRA	6047	264
AGRI	PAL	1891	414
AKD 311 Z - D 22	PARIS RHONE	2612	450
ARES 540 - 550 RX.RZ DPSG-4039T	ISKRA	6230	26
ARES 540 - 550 RX.RZ DPSG-4039T	ISKRA	6230	265
ARES 6.8	ISKRA	6211	26
ARES 6.8	ISKRA	6211	265
ARES 610 RX - RZ DPSG-6059D	ISKRA	6151	27
ARES 610 RX - RZ DPSG-6059D	ISKRA	6151	266
ARES 620 RX - RZ DPSG-6068D	ISKRA	6151	27
ARES 620 RX - RZ DPSG-6068D	ISKRA	6151	266
ARES 630 RX - RZ DPSG-6068T	ISKRA	6151	27
ARES 630 RX - RZ DPSG-6068T	ISKRA	6151	266
ARES 640 RZ DPSG-6068T	ISKRA	6151	27
ARES 640 RZ DPSG-6068T	ISKRA	6151	266
CERES 65 2X4/4X4 DPSG-3029D	ISKRA	6230	26
CERES 65 2X4/4X4 DPSG-3029D	ISKRA	6230	265
CERES 85 2X4/4X4 DPSG-4045D	ISKRA	6230	26
CERES 85 2X4/4X4 DPSG-4045D	ISKRA	6230	265
CERES 95 2X4/4X4 DPSG-4039T	ISKRA	6230	26
CERES 95 2X4/4X4 DPSG-4039T	ISKRA	6230	265
CERGOS 330 DPSG-4045D - 340 DPSG-4039T	ISKRA	6230	26
CERGOS 330 DPSG-4045D - 340 DPSG-4039T	ISKRA	6230	265
CERGOS 350 DPSG-4045T	ISKRA	6230	26
CERGOS 350 DPSG-4045T	ISKRA	6230	265
ERGOS 105 2X4/4X4/HYDRO&MECA DPSG-4045T	ISKRA	6230	26
ERGOS 105 2X4/4X4/HYDRO&MECA DPSG-4045T	ISKRA	6230	265
ERGOS 85 2X4/4X4/Hydro&Mech DPSG-4045D	ISKRA	6230	26
ERGOS 85 2X4/4X4/Hydro&Mech DPSG-4045D	ISKRA	6230	265
ERGOS 95 2X4/4X4/HYDRO&MECA DPSG-4039T	ISKRA	6230	26
ERGOS 95 2X4/4X4/HYDRO&MECA DPSG-4039T	ISKRA	6230	265
MACCHINE AGRICOLE MOTORI PERKINS	ISKRA	6032	271
R 310 - R 310 T - R 360 - R 360 T	BOSCH	3339	166
R 50S - R60S - R70S - R 80S - R90S	PARIS RHONE	1633	458
R 72.. - R 73.. - R 74.. - R 76..	PARIS RHONE	1633	458
R 72.. - R 73.. - R 74.. - R 76.. - R 78	PARIS RHONE	1610	447
R 7221	PARIS RHONE	2972	451
R 7231 - R 7241 - R 7261	PARIS RHONE	2779	450
R 7302 - R 7303 - R 7304 - R 7307	PARIS RHONE	2574	448
R 85 - R 87 - R 7201	PARIS RHONE	2478	448
R 85 - R 87 - R 7201	PARIS RHONE	2973	451

RENAULT V.I.

110 150 - 170 798-20 - MIDR06.02.12D 5.5	ISKRA	6151	27
110 150 - 170 798-20 - MIDR06.02.12D 5.5	ISKRA	6151	266
110.150	BOSCH	2868	151
75.130	BOSCH	2868	151
95.130	BOSCH	2868	151
AUTOCARRI	MITSUBISHI	6137	37
AUTOCARRI	MITSUBISHI	6137	368
BUS PR 100	PARIS RHONE	3110	455
BUS S 5750 - JM 170 - JM 200 - JM240	PARIS RHONE	3109	456
C 230 MIDR06.02.26X/D 6.2	ISKRA	6151	27
C 230 MIDR06.02.26X/D 6.2	ISKRA	6151	266
C260 - C290 - G260 - G290 - GB191 - GC19	VALEO	1691	458
CBM MIDS06.02.12 5.5 - CLR 230 9.0	ISKRA	6151	27
CBM MIDS06.02.12 5.5 - CLR 230 9.0	ISKRA	6151	266
CD7 - GBK6 - GLA - GLB - GLC6	PARIS RHONE	2671	456
D 210.20 - D 230.20 - D 230.26	BOSCH	1582	148
E 7L - E 7M - E 7N - JM 70 - JM 200	PARIS RHONE	1666	456
FR1	BOSCH	2167	213
FR1 - ILIADE FRH - GTX - GTXE - RTX - TX	MITSUBISHI	2388	369
G 170 - JE 13 4X4 - TURBO -S110MIDLINER	BOSCH	1516	147
G 170 - M 180 MIDLINER	BOSCH	2329	170
G 170 - M 180 MIDLINER	BOSCH	3494	182
G 170 - M150 MIDLINER - M 180 MIDLINER	BOSCH	2203	127
G 170 MIDR06.02.12D 5.5	ISKRA	6151	27
G 170 MIDR06.02.12D 5.5	ISKRA	6151	266
G 45S - GB191 - GB 231 - GC 190 - GC 231	PARIS RHONE	3111	456

	O.E.		pag.
GAK 4 - 5 - 6 - 50 - 60 - STRADAIR 10	PARIS RHONE	2670	455
GB 131	BOSCH	2868	151
GBD ARMEE - GBD - GB191 - GC191 - GF19	PARIS RHONE	1632	457
GBH 280 - GR 380 - TBH 280 - TLR 280	BOSCH	3339	166
GBH..- GBK..- GBU..- GCK..- GLC..-GLM..	PARIS RHONE	2672	456
GBK 6 - GBK 8 - GLC 6 - PBK 6 - TBK 6	PARIS RHONE	2778	455
GLC 190 - GR 191 - GRH 235 - PR 10S -PR	PARIS RHONE	3111	456
GLR..- GRH..- PCR..- PHC.. PHN..- PLR..	PARIS RHONE	2672	456
GOELETTE	BENDIX	2724	450
ILIADE GT - GTC - GTE	MITSUBISHI	2388	369
JE 13 - A - B Turbo 4X4 MD06.02.12(797-20)	ISKRA	6151	27
JE 13 - A - B Turbo 4X4 MD06.02.12(797-20)	ISKRA	6151	266
JK 60 - 75 - 85 - SB2 - SB5 - SG2 MB35	PARIS RHONE	3013	451
JK 60 - JK 65 - JK 75 - JK 85 - SB2 M35	PARIS RHONE	2779	450
JK 60 - JK 65 - JK 75 - JN 85 - TP 3	BOSCH	3186	153
JN 60 - 60A - 75 MD06.02.12(797-20)	ISKRA	6151	27
JN 60 - 60A - 75 MD06.02.12(797-20)	ISKRA	6151	266
JN 60 - 75 - 90 - 95	BOSCH	2868	151
JN 60 - 75 - 90 - 95 - JP 11 - 13 - 14	PARIS RHONE	2864	450
JN 80 - 90 - 95 - 11A 798-10,798-13	ISKRA	6151	27
JN 80 - 90 - 95 - 11A 798-10,798-13	ISKRA	6151	266
JP 11 - 13 - 19 - 21 - 75 - 90	BOSCH	2868	151
JP 11 - JP 13 - JP 19 - JP 21 - JP 75	BOSCH	1973	154
JP 11A - 13A - 14B - 797	ISKRA	6151	27
JP 11A - 13A - 14B - 797	ISKRA	6151	266
JR 19 - 21 - SM 8	BOSCH	2868	151
JR 19A - 19B 798	ISKRA	6151	27
JR 19A - 19B 798	ISKRA	6151	266
KERAX	MITSUBISHI	2284	368
M 160Midliner ME 160 - 250 MIDR06.02.12B 5.5 - 6.2	ISKRA	6151	27
M 160Midliner ME 160 - 250 MIDR06.02.12B 5.5 - 6.2	ISKRA	6151	266
MAGNUM AE	MITSUBISHI	6024	37
MAGNUM AE	MITSUBISHI	2284	368
MAGNUM AE	MITSUBISHI	6024	368
MAGNUM AE	MITSUBISHI	2285	369
MAGNUM AE - MANAGER - MAXTER	MITSUBISHI	2388	369
MASCOTT 90.35 - 110.35 - 110.50 2.8 D	BOSCH	6031	131
MASCOTT 110.55 - 130.35 - 130.55 2.8 D	BOSCH	6031	131
MASCOTT 110.60 - 130.35 - 130.55 -130.65	BOSCH	2201	122
MASCOTT 140.35 - 140.55 - 150.35 2.8 D	BOSCH	6031	131
MASCOTT 140.35 - 140.55 -140.65	BOSCH	2201	122
MASCOTT 150.55 - 150.65 - 150.35 2.8 D	BOSCH	6031	131
MASCOTT 90.35 - 110.35 - 110.50 - 110.55	BOSCH	2201	122
MIDLINER S 170 MIDR06.02.12D 5.5	ISKRA	6151	27
MIDLINER S 170 MIDR06.02.12D 5.5	ISKRA	6151	266
MIDLUM 135 - 150 - 180 - 210 - 250	BOSCH	2203	127
MIDLUM 135 -150 - 180 - 210 - 250	BOSCH	2329	170
MIDLUM 135 -150 - 180 - 210 - 250	BOSCH	3494	182
MX 140 - 200 - 230Midliner MIDS06.02.12C 5.5 - 6.2	ISKRA	6151	27
MX 140 - 200 - 230Midliner MIDS06.02.12C 5.5 - 6.2	ISKRA	6151	266
PREMIUM	MITSUBISHI	6024	37
PREMIUM	MITSUBISHI	2284	368
PREMIUM	MITSUBISHI	6024	368
R 212 - S110 MIDLINER - S150	BOSCH	2203	127
S 110 - 150 - 170 4X4 - 180 MIDLINER	BOSCH	2329	170
S 110 - 150 - 170 4X4 - 180 MIDLINER	BOSCH	3494	182
S 110 - 150 - 170 Midliner 797-20 - 797-21- 798-10	ISKRA	6151	27
S 110 - 150 - 170 Midliner 797-20 - 797-21- 798-10	ISKRA	6151	266
S 150 - 180 Midliner 5.5 - 6.2	DELCO REMY	6111	210
S 170 4X4 - 4X2MIDLINER - S 180 MIDLINER	BOSCH	2203	127
S 180 Midliner 6.2	ISKRA	6047	264
S130 EXPORT - MIDLINER -S150 TI MIDLINER	BOSCH	1516	147
S170 4X4 MIDLINER - S 90 - S100 MIDLINER	BOSCH	1516	147
S5B - SM5	PARIS RHONE	2673	450
SG 2 - SG 3 - SG 4 - SG 5	PARIS RHONE	2675	443
SG1	PARIS RHONE	2935	451
SG2 GOELETTE S - SG4 GALION S	PARIS RHONE	2779	450
SG2 MB38 - SG3 D35 - SG3 D45 -SG4 - SG5	PARIS RHONE	3013	451
TAC..- TCB..- TBH..- TBU..- TCK..- TLM..	PARIS RHONE	2672	456

REYNARD

F 3	LUCAS	1978	293

RICHARD CONTIN.

CD6 - CD7 - CD8 - CD100 - CD700	PARIS RHONE	2671	456

RILEY

4/72	LUCAS	3226	283

ROLLS-ROYCE

VEICOLO ANTINCENDIO	CAV	3239	205

ROSENLEW

MF 330 - MF430	MARELLI	2013	286
SAMPO 20 - 25 - 30 - 35 - 40 - 310 - 360	LUCAS	1504	292
SAMPO 310 - 360 - 410 - 460	LUCAS	1935	290

ROVER

111 - 114	BOSCH	2241	124
114 D - 115 D	VALEO	1884	438
2.4 TURBO DIESEL	LUCAS	1565	286
200 213 S - 216 - GSi	HITACHI	6270	22
200 213 S - 216 - GSi	HITACHI	6270	252
2000 - 2200	LUCAS	3226	283
2000 - 2200	LUCAS	2924	301
2000 - 2300 - 2600	LUCAS	1584	280
214 - 216 - 414 - 416	LUCAS	1799	276
214 - 414 - 416	MARELLI	2045	311
216	LUCAS	1578	274
216	LUCAS	1801	274
216	LUCAS	1636	276
216	LUCAS	1586	280
218 D - TD	NPPONDENSO	6290	52
218 D - TD	NPPONDENSO	6290	397
2300 - 2600 - 3500	LUCAS	3078	282
25 1.4 - 1.6 16V - 45 1.6	MARELLI	2045	311
25 1.8i - 45 1.8 - 200 18i 16V - 400 1.8i	BOSCH	6055	109
25 2.0 iDT	NPPONDENSO	6290	52
25 2.0 iDT	NPPONDENSO	6290	397
3500	LUCAS	2789	301
418 D - TD	NPPONDENSO	6290	52
418 D - TD	NPPONDENSO	6290	397
420 D - Di	NPPONDENSO	6290	52
420 D - Di	NPPONDENSO	6290	397
45 2.0 iDT	NPPONDENSO	6290	52
45 2.0 iDT	NPPONDENSO	6290	397
620	MITSUBA	1767	354
620	MITSUBA	1790	355
620 - 820	LUCAS	1636	276
620 Sdi	NPPONDENSO	6290	52
620 Sdi	NPPONDENSO	6290	397
75 2.0 CDTi	NIPPONDENSO	6307	52
75 2.0 CDTi	NIPPONDENSO	6307	397
820 - MONTEGO 2.0 TURBO	LUCAS	1769	274
825 TD	BOSCH	1641	114
FX4 CARBODIES FAIRWAY 2.7 DIESEL TAXI	HITACHI	1899	246
LAND DIESEL	LUCAS	2013	286
MAESTRO 1.3- 1.6 - MONTEGO 1.3 - 1.6	LUCAS	1700	274
MAESTRO 1.6 AUTOMATIC	LUCAS	2053	276
METRO 1.1 - 1.4 - 1.4 GTI 16V	LUCAS	1799	276
METRO 1.3	LUCAS	1579	279
METRO 1.4 CAMBIO AUT.	LUCAS	2334	275
MONTEGO 1.6 AUTOMATIC	LUCAS	2053	276
MONTEGO 2.0 D Turbo	NPPONDENSO	6290	52
MONTEGO 2.0 D Turbo	NPPONDENSO	6290	397
ZT-T 2.0 CDTi	NIPPONDENSO	6307	52
ZT-T 2.0 CDTi	NIPPONDENSO	6307	397

RUGGERINI

500 DIESEL - 700 DIESEL	MARELLI	1606	323
CRD 95 - 100 - RD 90 - 95 - 951 - RM 270	BOSCH	3150	153
CRD 95 - CRD 100/2 - CRD 101/2 - CRD 105	MARELLI	1696	328
CRD 95 - RD 92/2 - 220 - 240 - 270 - 278	BOSCH	2127	150
CRD95 - CRD 100/2 - CRD 951/2	MARELLI	3089	325
CRD95 - RD220 - 240 - 270 - 952 - RW260 - 320	ISKRA	6095	271
CRDK 100 - 100/2	BOSCH	1621	115
DIESEL 500 - DIESEL 700	MARELLI	1699	323
MARINE ENGINE MRD190	ISKRA	6240	3
MARINE ENGINE MRD190	ISKRA	6240	115
MD 150 - 151 - 156 - 159	VALEO	1937	431
MD 150 - 151 - 156 - 159 - 170 - 190	BOSCH	1720	111
MD 300 - 301 - 350 - 351	BOSCH	1621	115
MD 300 - 301 - 350 - 351	BOSCH	2163	177
MD 75 - 95 - RF 80 - 120	VALEO	1937	431

	O.E.		pag.
MD 95.0 - 95 S - 95.1	BOSCH	1720	111
MM 150 - 190 - MW 150 - 151 - 190 - 191	BOSCH	1720	111
MM 250 - 301 - 351	BOSCH	1621	115
MW 300 - 301 - 350 - 351	BOSCH	1621	115
P 101	BOSCH	2040	158
P 101/2	FEMSA	1693	227
P 101/2 - 105/2	BOSCH	1621	115
RD - RDK - RDM - RF - RK - RM	BOSCH	1877	111
RD 101 - RD 150	FEMSA	1628	226
RD 180 - 181 - 200 - 201	BOSCH	2164	123
RD 210 - RD 211 - RD 218	BOSCH	1720	111
RD 210 - RD 211 - RD 218	BOSCH	2046	173
RD 80 - 81 - 85 - 180 - 850 - 900 - 920	BOSCH	2849	163
RD 80 - RD 180 - RD 181 - RF 140	BOSCH	2370	109
RD 80 - RD 180 - RD 181 - RF 140	PARIS RHONE	1685	431
RD 90/2 - RD 95/2 - RD 100/2	BOSCH	2760	159
RD 901/2 - 952 - RDK 901/2 - RDM 901/2	BOSCH	2127	150
RD 92/2 - RD 901/2	BOSCH	2873	159
RD 92/2 - RD 901/2 - RD 950	MARELLI	1572	325
RD 92/2 - RD 901/2 - RD 952	MARELLI	1697	328
RD 92/2 - RD 901/2 - RD 952 - RF 140	BOSCH	1139	158
RF 120 - 121 - 130 - 140 - 148	BOSCH	2164	123
RF 140 - 148 - 149 - RW 260 - 320	BOSCH	2127	150
RF 80 - 81 - 88 - 90 - 91 - 96 - 99	BOSCH	2164	123
RP 170 - 170A - 178	ISKRA	2158	271
RP 170 - 170A - 178 - 328 - 360 - 368	BOSCH	3150	153
RP 170 - 178 - 360 - 368 - 380	BOSCH	1621	115
RP 328 - 360 - 368 - 380	ISKRA	2158	271
SERIE CDR 95 - 100 - 951 - MD350 - P101	ISKRA	1780	270

RUMANIAN FIAT

445 DT - 445 V - 550 - 550 DT	LUCAS	1507	285
450	UZINA ROMAN	2860	419
UNIVERSAL 445	ISKRA	1829	270

RUSTON & HORNSBY

FORKLIFT	CAV	3245	205

SAAB

90 - 900 - 900 TURBO 16V - 9000 3.0	BOSCH	3190	112
900 TURBO - 900 COUPE - 9000 2.3 TURBO	BOSCH	1834	117
9000 3.0 24 V6 - 9-5 3.0 V6 T	BOSCH	1989	122
900i 2.5	BOSCH	3190	112
9-3 - 9-5 1.9 TiD	MITSUBISHI	6101	375
9-3 - 9-5 1.9 TiD	MITSUBISHI	6115	375
9-3 1.8 T - 2.0 T	DELCO REMY	4213	217
9-3 2.0i - 2.0 TURBO	BOSCH	2325	174
9-3 2.0i - 2.0 TURBO - 9-5 2.0 T - 2.3T	BOSCH	2059	123
9-3 2.2 16V TD	BOSCH	2190	120
9-3 2.2 16V TD	BOSCH	2320	178
95 - 96	BOSCH	2447	164
95 - 96 - 99 - 900 - 900 TURBO	BOSCH	2921	139
95 - 96 - 99 - 99 TURBO	BOSCH	2443	163
9-5 2.0i 16V TURBO - 9-5 2.3i 16V TURBO	BOSCH	2325	174
9-5 3.0i V6 24V	BOSCH	2322	178
9-7 5.3 V8	DELCO REMY	6153	15
9-7 5.3 V8	DELCO REMY	6153	208

SABB MOTOR

2G - GRG - 2GG - GK - GKR	ISKRA	6095	271
2GS - GY - GYG - 2GYK - GYS	ISKRA	6095	271
HG - 2H	BOSCH	2832	159

SAMA RENAULT

MOT. PERKINS 3.152	FEMSA	2822	227

SAME

105 - 982 - 983 - AURORA45 - CENTURION75	ISKRA	2264	271
3 HP	EFEL	1240	219
ANTARES 110 - 130 - AURORA 45	ISKRA	2156	271
ANTARES-BUFFALO-DRAGO-EXPLORER	ISKRA	2041	270
ARIETE - DRAGO	BOSCH	1972	154

	O.E.		pag.
ATLANTA - AURORA - CENTAURO	BOSCH	2848	151
ATLANTA 45 - CENTAURO 60	BOSCH	2573	161
AURORA - BUFFALO - CENTURION	MARELLI	3100	326
AURORA - BUFFALO - CENTURION	MARELLI	3024	328
AURORA- CONDOR- CORSARO- FALCON	BOSCH	2977	152
BUFFALO - CORSARO - DRAGO - TIGER	BOSCH	2913	152
BUFFALO 130 - CENTAURO 70	ISKRA	2156	271
CENTURION 75 - CONDOR - CORSARO	ISKRA	2156	271
CONDOR55 - CORSARO FRUTTETO70	ISKRA	2264	271
CORSARO - DELFINO - FALCON - ITALIA	BOSCH	2848	151
DELFINO - DRAGO - FALCON - LEOPARD	MARELLI	3024	328
DELFINO35 - EXPLORER55 - 65 - JAGUAR95	ISKRA	2264	271
DRAGO - EXPLORER 55 - 65 - 75 - 85	ISKRA	2156	271
DRAGO - FALCON - LEOPARD - PANTHER	MARELLI	3100	326
FOX - LEOPARD - PANTHER - RANGER	BOSCH	2977	152
GALAXY-HERCULES-LASER-TIGER	ISKRA	2041	270
ITALIA 35 - SAMETTO	BOSCH	0133	157
ITALIA 35 - SAMETTO	BOSCH	3055	159
MINITAURO - PANTHER - SATURNO	MARELLI	3024	328
R 503 - 603 DT - SOLARIS 45/35	ISKRA	1780	270
SATURNO- SIRENETTA- TAURUS-TIGER	MARELLI	3100	326

SANDERSON

SB 40 - 45 - 65 - 75	LUCAS	2907	287
SB 55 - SB 554 - SB 65 - SB 75 - SB 754	LUCAS	2852	288
SB 65 - SB 754	LUCAS	2791	284

SAVA

5720	FEMSA	3079	227
9700 - 9705	FEMSA	3064	227
9716.25	FEMSA	2825	227
J4 1100 - 9721 - 9721.16 - 9731.05	FEMSA	3116	222
J4 700 - J4 800 - J4 1000 - J4 1100	FEMSA	2822	227
JO 4 - S 9721	FEMSA	3080	221
MOTORE B.M.C.	FEMSA	2784	225
S 66 - 200 - 211 - 212 - 213 - 221	FEMSA	2780	225

SAVIEM

J4	BOSCH	1927	156
JN 75 - 90 - JP 11A - 13A 797-10	ISKRA	6151	27
JN 75 - 90 - JP 11A - 13A 797-10	ISKRA	6151	266
JN 75 - JP 90 - SC 50 - SM 6 - SM 8	BOSCH	2868	151
S 45 - S 53 - S 105	BOSCH	3346	166
SB 2 - SG 2 - SG 3 - SG 4	BENDIX	2480	448
SB 2 - SG 2 - SG 3 - SG 4	BOSCH	2846	151
SB 2 - SG 2 - SG 3 - SG 4 - SG 5 - SM 5	BOSCH	3186	153
SC 141 - SC 150	BOSCH	3315	165
SG 4 (24 VOLT)	PARIS RHONE	2675	443
SM 10 H17 - SM 10 H 19	BOSCH	1972	154
SM 280 - 300 - 320 - 340	BOSCH	3317	165
SM 6A - B - C 597 5.3 - 7 - 8TU-TY - M 5.5	ISKRA	6151	27
SM 6A - B - C 597 5.3 - 7 - 8TU-TY - M 5.5	ISKRA	6151	266

SAXBY

CHARIOT PAC - CHARIOT VAC	BENDIX	2653	442

SCALDIA

403 - 404 - 407 - 408 - 427	U.R.S.S.	2577	421

SCAMMEL

CONSTRUCTOR - MOUNTAINEER	BOSCH	3305	168
CONSTRUCTOR - MOUNTAINEER	BOSCH	3305	205
EAGLE 205	CAV	3325	206
SCARAB - TOWNSMAN	LUCAS	2678	294
SHERPA	CAV	3325	206

SCANIA

112 SERIE	BOSCH	0030	167
112 SERIE	BOSCH	0030	228
112 SERIE	BOSCH	0030	336

	O.E.		pag.
B111 - BK112 - BN113 - BR112 - CR112	BOSCH	3317	165
DS - DSC - DSI - 144 C - R144 G - R144 L	BOSCH	2165	213
F112 - G112 - K112 - K113 - L113 - N112	BOSCH	3317	165
K124 - P124 - R124 - T124 - P114 - R114	BOSCH	2165	213
N113 - P112 - P113 - R112 - R113 - S112	BOSCH	3317	165
P - G - R - T SERIE P230 - 270 - 310 - 340 - 380	BOSCH	6161	1
P - G - R - T SERIE P230 - 270 - 310 - 340 - 380	BOSCH	6161	105
P - R - T SERIE P230 - 270 - 310 - 340 - 380 - 420	BOSCH	6020	105
P - R - T SERIE P230 - 270 - 310 - 340 - 380 - 420	BOSCH	6026	105
P - R - T SERIE P230 - 270 - 310 - 340 - 380 - 420	BOSCH	6021	170
P - R - T SERIE P230 - 270 - 310 - 340 - 380 - 420	BOSCH	3483	182
T - 420 - 470 - 480	BOSCH	6161	1
T - 420 - 470 - 480	BOSCH	6161	105
T 470	BOSCH	6026	105
T 470	BOSCH	6020	105
T 470	BOSCH	6021	170
T 470	BOSCH	3483	182
T112 - T113 - R142 - R143 - T142 - T143	BOSCH	3317	165
T144	VALEO	2216	459

SCHANZLIN

GIGANT 300	BOSCH	2760	159
GIGANT 300 - 300K	ISKRA	1780	270
GIGANT 500	BOSCH	2997	146
GIGANT 500	BOSCH	3017	147
KULTIMOT	BOSCH	1607	144

SCHILTER

UT 3200 - 5000 - 6500 - 6800 - 7200	LUCAS	2791	284
UT 3200 - 5000 - 6500 - 6800 - 7200	LUCAS	2907	287

SCHLUTER

1050 - 1150 - 1250 - 1500 - 1800 - 2000	BOSCH	3315	165
S 350 - S 450	BOSCH	2573	161
S 350 - S 450 - S 500 - S 550 - S 650	BOSCH	2913	152

SEAT

1200 SPORT	VALEO	2146	432
124 - 127 - 128 3P - 131 - 138	MARELLI	2730	318
124 - 131 - 132 - 1430	MARELLI	2674	321
124 - 1430	FEMSA	2824	226
124 1.8 - 131 E - 131 L - 132	MARELLI	3144	318
124 SPECIAL - 127 - 131 - 1430	BOSCH	2934	140
127	FEMSA	3015	224
127	ISKRA	1536	267
127C/CL 903 - 1010	VALEO	2146	432
128 3P 1200 - 1430	VALEO	2146	432
131 1.6 - 132 1.6 - 1.8	BOSCH	2922	140
131 DIESEL	FEMSA	3114	222
131 DIESEL	MARELLI	1573	326
131 DIESEL	MARELLI	1574	328
131 DIESEL	MARELLI	2031	330
132 D PERKINS	BOSCH	2020	116
132 DIESEL	FEMSA	3115	222
132 DIESEL	FEMSA	3117	222
133	FEMSA	3028	225
1400 C	FEMSA	2753	220
1430 SPORT	VALEO	2146	432
1500	MARELLI	1127	331
1500 D - 1800 D	BOSCH	1654	156
1800 DIESEL	BOSCH	2402	158
600	FEMSA	2742	220
600 - 600 D	FEMSA	2781	224
600 D - 600 E	MARELLI	2681	320
850	FEMSA	3052	225
850 - 133	FEMSA	2820	224
850 - 133	MARELLI	2685	321
ALAMBRA 1.9 TDI - CORDOBA 1.9TDI	BOSCH	1991	135
ALHAMBRA 2.0 i	BOSCH	1835	117
ALHAMBRA 1.8 T 20V - 2.0i	BOSCH	2109	133
ALHAMBRA 1.8 T 20V - 2.0i	BOSCH	2108	134
ALHAMBRA 1.9 TDI - 4motion	VALEO	6182	62
ALHAMBRA 1.9 TDI - 4motion	VALEO	6182	440
ALHAMBRA 1.9 TDI - CORDOBA 1.9 TDI	BOSCH	2323	179
ALHAMBRA 1.9 TDI - Tdi 4x4	VALEO	2387	439
ALHAMBRA 1.9 Tdi 4x4	VALEO	6182	62

	O.E.		pag.
ALHAMBRA 1.9 Tdi 4x4	VALEO	6182	440
ALHAMBRA 2.0	BOSCH	1886	117
ALHAMBRA 2.0 TDI	VALEO	6182	62
ALHAMBRA 2.0 TDI	VALEO	6182	440
ALHAMBRA 2.8 V6 - 4motion	VALEO	6182	62
ALHAMBRA 2.8 V6 - 4motion	VALEO	6182	440
ALTEA - XL 1.6TDI	VALEO	6174	63
ALTEA - XL 1.6TDI	VALEO	6174	440
ALTEA - XL 1.9 TDI - 2.0 TDI - 4x4	BOSCH	6155	9
ALTEA - XL 1.9 TDI - 2.0 TDI - 4x4	BOSCH	6155	134
ALTEA - XL 2.0 FSI - 1.9TDI - 2.0 TDI	VALEO	6163	63
ALTEA - XL 2.0 FSI - 1.9TDI - 2.0 TDI	VALEO	6164	63
ALTEA - XL 2.0 FSI - 1.9TDI - 2.0 TDI	VALEO	6163	440
ALTEA - XL 2.0 FSI - 1.9TDI - 2.0 TDI	VALEO	6164	440
ALTEA - XL 2.0 TDI - 16V - 4X4	VALEO	6165	63
ALTEA - XL 2.0 TDI - 16V - 4X4	VALEO	6091	440
ALTEA - XL 2.0 TDI - 16V - 4X4	VALEO	6165	440
ALTEA 1.4 16V	VALEO	2394	439
ALTEA 1.6 - 2.0 FSI	BOSCH	2357	132
ALTEA 1.6 - 2.0 FSI - TFSI	BOSCH	2351	132
ALTEA 1.6 TDI	BOSCH	6196	9
ALTEA 1.6 TDI	BOSCH	6196	134
ALTEA 1.9 TDI - 2.0 TDI	BOSCH	2356	134
ALTEA- XL 1.2 TSI - 1.4 TSI START & STOP	BOSCH	6248	1
ALTEA- XL 1.2 TSI - 1.4 TSI START & STOP	BOSCH	6248	106
ALTEA- XL 1.6 TDI - 2.0 TDI START & STOP	BOSCH	6248	1
ALTEA- XL 1.6 TDI - 2.0 TDI START & STOP	BOSCH	6248	106
AROSA 1.0 - 1.4 - CORDOBA 1.4 - 1.6	BOSCH	3190	112
AROSA 1.4 - IBIZA IV 1.4 16V	BOSCH	2048	134
AROSA 1.4 SD - SDI	BOSCH	2028	135
AROSA 1.4 TDI	VALEO	2387	439
AROSA 1.7 D - SDI	BOSCH	2209	177
CORDOBA 1.4 - 1.6	MARELLI	2099	311
CORDOBA - IBIZA 1.0 - 1.4 -1.4 16V - 1.6	BOSCH	1887	109
CORDOBA - IBIZA 1.9 TDI	VALEO	6165	63
CORDOBA - IBIZA 1.9 TDI	VALEO	6165	440
CORDOBA - IBIZA 1.9 TDI	VALEO	6091	440
CORDOBA 1.2 - 1.2 12V - 1.4 16V - 1.6 - 1.6 16V	VALEO	2394	439
CORDOBA 1.2 - 1.4 16V- 1.6	BOSCH	2357	132
CORDOBA 1.6 - 1.8 - 2.0	BOSCH	1886	117
CORDOBA 1.6 - 2.0 i	VALEO	2387	439
CORDOBA 1.6i - 1.8i - 1.8 16V - 2.0i	BOSCH	2108	134
CORDOBA 1.9 D - 1.9 TD	BOSCH	2028	135
CORDOBA 1.9 D - SDI - TDI	VALEO	2387	439
CORDOBA 1.9 D-DT	BOSCH	2006	135
CORDOBA 1.9 D-TD	BOSCH	2103	176
CORDOBA 1.9 D-TD	BOSCH	2103	177
CORDOBA 1.9 TDI	VALEO	6182	62
CORDOBA 1.9 TDI	VALEO	6182	440
CORDOBA 2.0 - 1.4 TDI - 1.9 TDI	VALEO	6163	63
CORDOBA 2.0 - 1.4 TDI - 1.9 TDI	VALEO	6164	63
CORDOBA 2.0 - 1.4 TDI - 1.9 TDI	VALEO	6163	440
CORDOBA 2.0 - 1.4 TDI - 1.9 TDI	VALEO	6164	440
CORDOBA IBIZA LEON TOLEDO1.8 - 1.8T 20V	BOSCH	2109	133
EXEO 1.6 - 1.8T	BOSCH	2266	106
EXEO 2.0 TDI	BOSCH	1989	122
EXEO 2.0 TDI	BOSCH	2347	133
FURA	BENDIX	1625	436
FURA	MARELLI	3120	318
FURA	VALEO	2146	432
IBIZA	BENDIX	1625	436
IBIZA	BOSCH	2921	139
IBIZA - MALAGA - RONDA - 1.2 - 1.6	MARELLI	1660	313
IBIZA 1.0 - 1.4	MARELLI	2099	311
IBIZA 1.0 - 1.05 - 1.3	BOSCH	3190	112
IBIZA 1.2 - 1.4 16V	BOSCH	2109	133
IBIZA 1.2 - 1.4 16V - 1.6	BOSCH	2357	132
IBIZA 1.2 TDI - 1.6 TDI	BOSCH	6196	9
IBIZA 1.2 TDI - 1.6 TDI	BOSCH	6196	134
IBIZA 1.6 - 1.8 - 1.8 16V - 2.0	BOSCH	1886	117
IBIZA 1.6 16V	BOSCH	2351	132
IBIZA 1.6i - 1.8i - 1.8 16V - 2.0i	BOSCH	2108	134
IBIZA 1.7 DIESEL	BOSCH	3127	140
IBIZA 1.9 D	BOSCH	2028	135
IBIZA 1.9 D - 1.9 DT - LEON 1.9 TDI	BOSCH	1991	135
IBIZA 1.9 D - TD	BOSCH	1617	118
IBIZA 1.9 D-DT	BOSCH	2006	135
IBIZA 1.9D-TD	BOSCH	2103	176
IBIZA 1.9D-TD	BOSCH	2103	177
IBIZA II - III - IV 1.4 TDI - 1.9 D -SDI -TD -TDI	VALEO	2387	439
IBIZA II - III 1.6 - 2.0 i	VALEO	2387	439
IBIZA IV - V 1.2 - 12V - 1.4 - 16V - 1.6 - 16V	VALEO	2394	439
IBIZA IV 1.6TDI	VALEO	6174	63
IBIZA IV 1.6TDI	VALEO	6174	440

	O.E.		pag.
IBIZA IV 1.9 TDI - Cupra R	VALEO	6182	62
IBIZA IV 1.9 TDI - Cupra R	VALEO	6182	440
IBIZA IV 2.0 - 1.4 TDI - 1.9 TDI	VALEO	6164	63
IBIZA IV 2.0 - 1.4 TDI - 1.9 TDI	VALEO	6163	63
IBIZA IV 2.0 - 1.4 TDI - 1.9 TDI	VALEO	6164	440
IBIZA IV 2.0 - 1.4 TDI - 1.9 TDI	VALEO	6163	440
IBIZA V 1.2 TDI - 1.6 TDI START & STOP	BOSCH	6248	1
IBIZA V 1.2 TDI - 1.6 TDI START & STOP	BOSCH	6248	106
IBIZA V 1.2 TSI - 1.4 TSI START & STOP	BOSCH	6248	1
IBIZA V 1.2 TSI - 1.4 TSI START & STOP	BOSCH	6248	106
IBIZA V 1.4 TDI - 1.9 TDI	VALEO	6164	63
IBIZA V 1.4 TDI - 1.9 TDI	VALEO	6163	63
IBIZA V 1.4 TDI - 1.9 TDI	VALEO	6163	440
IBIZA V 1.4 TDI - 1.9 TDI	VALEO	6164	440
IBIZA0.9 - 1.2 - 1.5	VALEO	2146	432
IBIZA1.9 D - 1.9 TDI - SDI - INCA 1.9 D	BOSCH	2323	179
INCA 1.4	BOSCH	3190	112
INCA 1.7 D - 1.9 D - SDI	VALEO	2387	439
INCA 1.9 D	BOSCH	6088	132
INCA 1.9 D	BOSCH	2028	135
INCA 1.9 D	BOSCH	2006	135
LEON - TOLEDO III 1.6 - 2.0 FSI - TFSI	BOSCH	2351	132
LEON 1.4 - 1.6 - 1.8 20V - 1.8 20VTURBO	BOSCH	2104	177
LEON 1.4 16V	BOSCH	6088	132
LEON 1.4 16V	VALEO	2394	439
LEON 1.4 16V - 1.6 - 1.6 16V - 1.8 20V	BOSCH	2108	134
LEON 1.4 16V - 1.6 - 1.9 SDI - TDI	VALEO	2387	439
LEON 1.4 TSI START & STOP	BOSCH	6248	1
LEON 1.4 TSI START & STOP	BOSCH	6248	106
LEON 1.6 TDI	BOSCH	6196	9
LEON 1.6 TDI	BOSCH	6196	134
LEON 1.6 TDI	VALEO	6174	63
LEON 1.6 TDI	VALEO	6174	440
LEON 1.6 TDI - 2.0 TDI START & STOP	BOSCH	6248	1
LEON 1.6 TDI - 2.0 TDI START & STOP	BOSCH	6248	106
LEON 1.8 20V T 4	VALEO	6182	62
LEON 1.8 20V T 4	VALEO	6182	440
LEON 1.9 TDI - 2.0 TDI - 16V	BOSCH	6155	9
LEON 1.9 TDI - 2.0 TDI - 16V	BOSCH	6155	134
LEON 1.9 TDI - Syncro	VALEO	6182	62
LEON 1.9 TDI - Syncro	VALEO	6182	440
LEON 1.9 TDI - TOLEDO 1.9 TDI - 2.3	BOSCH	2323	179
LEON 2.0 FSI - 1.9 TDI	VALEO	6163	63
LEON 2.0 FSI - 1.9 TDI	VALEO	6163	440
LEON 2.0 FSI - 1.9TDI	VALEO	6164	63
LEON 2.0 FSI - 1.9TDI	VALEO	6164	440
LEON 2.0 TDI	VALEO	6165	63
LEON 2.0 TDI	VALEO	6091	440
LEON 2.0 TDI	VALEO	6165	440
LEON 2.8 - Cupra 4	VALEO	6182	62
LEON 2.8 - Cupra 4	VALEO	6182	440
MALAGA	BOSCH	2921	139
MALAGA 1.2 - 1.5	VALEO	2146	432
MALAGA 1.7 DIESEL	BOSCH	3127	140
MARBELLA	VALEO	2146	432
MARBELLA 900	MARELLI	1929	311
MARBELLA 900	MARELLI	1631	313
PANDA	BENDIX	1625	436
PANDA 35 - 40 - 45	VALEO	2146	432
RITMO 65 - 75	BOSCH	2934	140
RONDA	BENDIX	1625	436
RONDA	BENDIX	1626	436
RONDA	BOSCH	2921	139
RONDA	MARELLI	2730	318
RONDA 1.2 - 1.5	VALEO	2146	432
RONDA 1.7 DIESEL	BOSCH	3127	140
RONDA 2.0	BOSCH	2922	140
TERRA	BOSCH	2934	140
TERRA 1.4 D	BOSCH	1855	109
TOLEDO	HITACHI	2067	251
TOLEDO 1.9D-TD	BOSCH	2103	176
TOLEDO 1.9D-TD	BOSCH	2103	177
TOLEDO 2.0 16V	BOSCH	1835	117
TOLEDO 1.4 - 1.6 - 1.8 20V	BOSCH	2104	177
TOLEDO 1.4 16V - 1.6 - 1.6 16V - 1.8 20V	BOSCH	2108	134
TOLEDO 1.6 - 1.8 - 2.0	BOSCH	1886	117
TOLEDO 1.6 TDI	BOSCH	6196	9
TOLEDO 1.6 TDI	BOSCH	6196	134
TOLEDO 1.9 D - 1.9 DT - 2.3 V5 20V	BOSCH	2006	135
TOLEDO 1.9 TDI	BOSCH	1824	119
TOLEDO 1.9TDI	BOSCH	1991	135
TOLEDO 2.0	BOSCH	2314	173
TOLEDO 2.0	BOSCH	2314	174
TOLEDO I - II 1.9 D - SDI - TD - TDI - 2.0 i	VALEO	2387	439
TOLEDO II 1.4 16V - 1.6 - 2.3 V5	VALEO	2387	439
TOLEDO II 1.4 16V	BOSCH	6088	132
TOLEDO II 1.8 20VT - 1.9 TDI	VALEO	6182	62
TOLEDO II 1.8 20VT - 1.9 TDI	VALEO	6182	440
TOLEDO III 1.9 TDI - 2.0 TDI - 16V	BOSCH	6155	9
TOLEDO III 1.9 TDI - 2.0 TDI - 16V	BOSCH	6155	134
TOLEDO III 1.9TDI - 2.0 TDI - 16V	VALEO	6165	63
TOLEDO III 1.9TDI - 2.0 TDI - 16V	VALEO	6091	440
TOLEDO III 1.9TDI - 2.0 TDI - 16V	VALEO	6165	440
TOLEDO III 2.0 FSI - 1.9TDI - 2.0 TDI	VALEO	6163	63
TOLEDO III 2.0 FSI - 1.9TDI - 2.0 TDI	VALEO	6164	63
TOLEDO III 2.0 FSI - 1.9TDI - 2.0 TDI	VALEO	6164	440
TOLEDO III 2.0 FSI - 1.9TDI - 2.0 TDI	VALEO	6163	440
TOLEDO IV 1.2 TSI START & STOP	BOSCH	6248	1
TOLEDO IV 1.2 TSI START & STOP	BOSCH	6248	106
TOLEDO IV 1.6 TDI START & STOP	BOSCH	6248	1
TOLEDO IV 1.6 TDI START & STOP	BOSCH	6248	106

SEDDON ATKINSON

13/4 CHASSIS	CAV	3278	202
13/4 CHASSIS	CAV	3265	201
16/4 CHASSIS - 30/4 CHASSIS	BOSCH	3301	168
400 SERIES - 401 SERIES	LUCAS	3184	292
MOBILE CRANE (LEYLAND 370)	CAV	3244	205

SIMCA

900 - 1000 - 1200 S	BENDIX	2665	442
ARIANE B	BENDIX	2651	442
BAULIEU - CHAMBORD - VERSAILLES	BENDIX	2571	442

SIMIT

S 15	MARELLI	1481	337
S 15	MARELLI	3344	337
S 60	MARELLI	3090	326
S 60	MARELLI	3040	327
S 9 - 10 - 11 - 60 - 70 - 90 - SL 9 - 11	MARELLI	3089	325
S 9 - S 11 - S 70 - S 90 - S 105	MARELLI	3023	328

SINGER

GAZELLE - VOGUE	LUCAS	2887	281
GAZELLE - VOGUE	LUCAS	3226	283
GAZELLE - VOGUE	LUCAS	2698	296
GAZELLE - VOGUE	LUCAS	2562	300

SKODA

100 - 105 - 110 - 120	BOSCH	1759	139
100 - 110	BOSCH	1928	164
1000 MB - 100 - 105 - 120 - 130	PAL	2578	415
F0RMAN - FAVORIT - FELICIA 1.3	PAL	1702	415
FABIA - OCTAVIA 1.9TDI - 2.0 TDI - 4X4	VALEO	6165	63
FABIA - OCTAVIA 1.9TDI - 2.0 TDI - 4X4	VALEO	6091	440
FABIA - OCTAVIA 1.9TDI - 2.0 TDI - 4X4	VALEO	6165	440
FABIA 1.2 - TSI - 1.4 - 16V - 1.6 - 1.9 TDI	VALEO	2394	439
FABIA 1.2 - 1.4 16V	BOSCH	2357	132
FABIA 1.2 12V - TSI START & STOP	BOSCH	6248	1
FABIA 1.2 12V - TSI START & STOP	BOSCH	6248	106
FABIA 1.2 TDI - 1.6 TDI	BOSCH	6196	9
FABIA 1.2 TDI - 1.6 TDI	BOSCH	6196	134
FABIA 1.2 TDI - 1.6 TDI START & STOP	BOSCH	6248	1
FABIA 1.2 TDI - 1.6 TDI START & STOP	BOSCH	6248	106
FABIA 1.2 TDI - 1.6 TDI START & STOP	VALEO	6135	60
FABIA 1.2 TDI - 1.6 TDI START & STOP	VALEO	4215	64
FABIA 1.2 TDI - 1.6 TDI START & STOP	VALEO	6135	426
FABIA 1.2 TDI - 1.6 TDI START & STOP	VALEO	4215	460
FABIA 1.4 16V	BOSCH	2048	134
FABIA 1.4 16V	BOSCH	2104	177
FABIA 1.4 16V - 2.0	BOSCH	2109	133
FABIA 1.4 TDI - 1.9 SDI - TDI - RS	VALEO	2387	439
FABIA 1.6 TDI	VALEO	6174	63
FABIA 1.6 TDI	VALEO	6174	440
FABIA 1.9 SDI	BOSCH	1991	135
FABIA 1.9 SDI - OCTAVIA 1.9 TDI	BOSCH	2323	179
FABIA 1.9 TDI RS	VALEO	6182	62
FABIA 1.9 TDI RS	VALEO	6182	440

	O.E.		pag.
FABIA 2.0 - 1.4 TDI - 1.9 TDI	VALEO	6163	63
FABIA 2.0 - 1.4 TDI - 1.9 TDI	VALEO	6164	63
FABIA 2.0 - 1.4 TDI - 1.9 TDI	VALEO	6163	440
FABIA 2.0 - 1.4 TDI - 1.9 TDI	VALEO	6164	440
FELICIA 1.9 D - PIC-UP 1.9 D	BOSCH	2006	135
OCTAVIA	PAL	2457	415
OCTAVIA - 1.4 - 16V - 1.6 - FSI	VALEO	2394	439
OCTAVIA 1.2 TSI START & STOP	BOSCH	6248	1
OCTAVIA 1.2 TSI START & STOP	BOSCH	6248	106
OCTAVIA 1.4 - 1.6 - 1.8 - 1.8T - 20V	BOSCH	2108	134
OCTAVIA 1.4 1.6 V - 1.6	BOSCH	6088	132
OCTAVIA 1.4 16V- 1.6 -1.9 D - SDI - TD - TDI - 4x4	VALEO	2387	439
OCTAVIA 1.6 FSI - 1.8TSI 4X4 - 2.0 FSI - RS	BOSCH	2351	132
OCTAVIA 1.6 TDI	VALEO	6174	63
OCTAVIA 1.6 TDI	VALEO	6174	440
OCTAVIA 1.6 TDI - 2.0 TDI	BOSCH	6196	9
OCTAVIA 1.6 TDI - 2.0 TDI	BOSCH	6196	134
OCTAVIA 1.6 TDI - 4x4 - 2.0 TDI - 4x4 START & STC	BOSCH	6248	1
OCTAVIA 1.6 TDI - 4x4 - 2.0 TDI - 4x4 START & STC	BOSCH	6248	106
OCTAVIA 1.6 TDI 4x4	BOSCH	6196	9
OCTAVIA 1.6 TDI 4x4	BOSCH	6196	134
OCTAVIA 1.8 - 1.8T - 4X4 - 1.8 20V -2.0	BOSCH	2109	133
OCTAVIA 1.8 T - 4x4	VALEO	6182	62
OCTAVIA 1.8 T - 4x4	VALEO	6182	440
OCTAVIA 1.9 SDI - TDI	BOSCH	1886	117
OCTAVIA 1.9 SDI - TDI	BOSCH	2006	135
OCTAVIA 1.9 TDI - 4x4	VALEO	6182	62
OCTAVIA 1.9 TDI - 4x4	VALEO	6182	440
OCTAVIA 1.9TDI	BOSCH	1991	135
OCTAVIA 2.0 - 2.0 - 4X4	BOSCH	2108	134
OCTAVIA 2.0 FSI - 1.9TDI - 4x4 - 2.0 TDI - 16V	VALEO	6163	63
OCTAVIA 2.0 FSI - 1.9TDI - 4x4 - 2.0 TDI - 16V	VALEO	6164	63
OCTAVIA 2.0 FSI - 1.9TDI - 4x4 - 2.0 TDI - 16V	VALEO	6163	440
OCTAVIA 2.0 FSI - 1.9TDI - 4x4 - 2.0 TDI - 16V	VALEO	6164	440
OCTAVIA 2.0 TDI 16V - RS	BOSCH	6155	9
OCTAVIA 2.0 TDI 16V - RS	BOSCH	6155	134
RAPID 1.2 TSI START & STOP	BOSCH	6248	1
RAPID 1.2 TSI START & STOP	BOSCH	6248	106
RAPID 1.6 TDI	BOSCH	6196	9
RAPID 1.6 TDI	BOSCH	6196	134
RAPID 1.6 TDI START & STOP	BOSCH	6248	1
RAPID 1.6 TDI START & STOP	BOSCH	6248	106
ROOMSTER - YETI 1.6 - 1.8TSI 4X4	BOSCH	2351	132
ROOMSTER 1.2 - TSI - 1.4 - 1.6 - 1.4 - 1.9 TDI	VALEO	2394	439
ROOMSTER 1.2 TDI - 1.6 TDI	BOSCH	6196	9
ROOMSTER 1.2 TDI - 1.6 TDI	BOSCH	6196	134
ROOMSTER 1.2 TDI - 1.6 TDI START & STOP	BOSCH	6248	1
ROOMSTER 1.2 TDI - 1.6 TDI START & STOP	BOSCH	6248	106
ROOMSTER 1.2 TDI - 1.6 TDI START & STOP	VALEO	6135	60
ROOMSTER 1.2 TDI - 1.6 TDI START & STOP	VALEO	4215	64
ROOMSTER 1.2 TDI - 1.6 TDI START & STOP	VALEO	6135	426
ROOMSTER 1.2 TDI - 1.6 TDI START & STOP	VALEO	4215	460
ROOMSTER 1.2 TSI START & STOP	BOSCH	6248	1
ROOMSTER 1.2 TSI START & STOP	BOSCH	6248	106
ROOMSTER 1.4 TDI - 1.9 TDI	VALEO	6163	63
ROOMSTER 1.4 TDI - 1.9 TDI	VALEO	6164	63
ROOMSTER 1.4 TDI - 1.9 TDI	VALEO	6164	440
ROOMSTER 1.4 TDI - 1.9 TDI	VALEO	6163	440
S 100 L - S 110 L - LS COUPE R	LUCAS	1583	281
SUPERB - YETI 1.9TDI - 2.0 TDI - 4X4	VALEO	6165	63
SUPERB - YETI 1.9TDI - 2.0 TDI - 4X4	VALEO	6091	440
SUPERB - YETI 1.9TDI - 2.0 TDI - 4X4	VALEO	6165	440
SUPERB 1.6 TDI	BOSCH	6196	9
SUPERB 1.6 TDI	BOSCH	6196	134
SUPERB 1.6 TDI START & STOP	BOSCH	6248	1
SUPERB 1.6 TDI START & STOP	BOSCH	6248	106
SUPERB 1.6 TDI START & STOP	VALEO	6135	60
SUPERB 1.6 TDI START & STOP	VALEO	4215	64
SUPERB 1.6 TDI START & STOP	VALEO	6135	426
SUPERB 1.6 TDI START & STOP	VALEO	4215	460
SUPERB 1.8 T - 2.0	BOSCH	2266	106
SUPERB 1.8T - 2.0	BOSCH	1989	122
SUPERB 1.9 TDI	VALEO	6163	63
SUPERB 1.9 TDI	VALEO	6164	63
SUPERB 1.9 TDI	VALEO	6163	440
SUPERB 1.9 TDI	VALEO	6164	440
SUPERB 2.0 TDI	BOSCH	2347	133
SUPERB 2.0 TDI - 16V - 4x4	BOSCH	6155	9
SUPERB 2.0 TDI - 16V - 4x4	BOSCH	6155	134
SUPERB 2.5 TDI	BOSCH	2296	131
YETI 1.4 TSI START & STOP	BOSCH	6248	1
YETI 1.4 TSI START & STOP	BOSCH	6248	106
YETI 1.6 TDI START & STOP	BOSCH	6248	1
YETI 1.6 TDI START & STOP	BOSCH	6248	106

	O.E.		pag.

SLANZI

DVA 1500	BOSCH	2760	159
DVA 1500 - 1550 - 1750 - 1800 - 2200	BOSCH	3150	153
DVA 1500 - 1750 - 2200 - 2900	MARELLI	3089	325
DVA 1500 IR	MARELLI	3024	328
DVA 200 - DVA 220 - DVA 1500 - DVA 1550	MARELLI	1696	328
DVA 460 - 515 - 700 - 790 - 1030	BOSCH	2874	142
DVA 460 - 515 - 700 - 790 - 1030	BOSCH	2875	165
DVA 460 - DVA 515	BOSCH	2870	163
DVA 680 - DVA 1000	BOSCH	2624	158
DVA 920	BOSCH	2832	159
LDA920	ISKRA	6095	271

SMART

FORFOUR 1.1 - 1.3 - 1.5	MITSUBISHI	6189	45
FORFOUR 1.1 - 1.3 - 1.5	MITSUBISHI	6189	382
FORFOUR 1.5 BRABUS	MITSUBISHI	6189	45
FORFOUR 1.5 BRABUS	MITSUBISHI	6189	382
FORFOUR 1.5 CDI	MITSUBISHI	6242	44
FORFOUR 1.5 CDI	MITSUBISHI	6242	379
FORTWO 0.8 CDi	BOSCH	2059	123
SMART 599 c.c.	MARELLI	2100	311

SOMAVE

124 - 125	FEMSA	2824	226

SOMECA

639	BOSCH	3338	169

SSANGYONG

ISTANA 2.3 16V	BOSCH	1989	122
ISTANA 2.3 16V - MUSSO 2.0i - 2.3i	BOSCH	1969	176
KORANDO - MUSSO 2.3 D - 2.9 D - 2.9 TD	BOSCH	1608	113
MUSSO 2.0	BOSCH	1989	122
MUSSO 2.3 16V	BOSCH	1989	122
MUSSO 2.9 D	VALEO	1688	437
MUSSO 3.2i 24V	BOSCH	2163	177
MUSSO 3.2i 24V - KORANDO 3.2i 24V	BOSCH	2169	123

STAR

742	PAL	6057	415

STE CLE MOTEURS

CX4-4	PARIS RHONE	2683	450

STEYR-PUCH

288 - 290 - 406 - 50 - 650 - 658	ISKRA	2156	271
290 - 650 - 750	BOSCH	2573	161
30 - 30 B - 430 - 540 - 540 G - 86	BOSCH	2760	159
586 - 590 - 690 - 1000 - 1200 - 1390	BOSCH	2856	151
650 A - 760 A	BOSCH	1975	154
760 - 768 - 988	ISKRA	2156	271
8090A	BOSCH	1564	148
991.200 - 1291.260 - 1491.260	BOSCH	3315	165
G300TD	BOSCH	2134	130
G300TD	BOSCH	2330	180
PINZGAUER 710 - 712	BOSCH	3195	140
PINZGAUER TD	BOSCH	3199	115
SC 6F 55	BOSCH	3017	147
SERIE 9.7 L. - SERIE 12.0 L.	BOSCH	3317	165
T 80 - T 84 - T 86	MARELLI	0984	335

STILL

CARRELLO ELEVATORE	VALEO	2207	438
R70	BOSCH	2134	130

SUBARU

	O.E.		pag.
1.8 - 1.8 TURBO - LOYALE 90 1.8 TURBO	MITSUBISHI	2382	377
A 11 - 1.1 - 1.3 - 1.4 - 1.6	NIPPONDENSO	2277	408
FORESTER 2.0 S Turbo	MITSUBISHI	6291	52
FORESTER 2.0 S Turbo	MITSUBISHI	6291	397
FORESTER 2.5	NIPPONDENSO	6303	55
FORESTER 2.5	NIPPONDENSO	6303	409
IMPREZA 1.5	NIPPONDENSO	6303	55
IMPREZA 1.5	NIPPONDENSO	6303	409
IMPREZA 1.8	MITSUBISHI	2037	377
IMPREZA 2.0 i	NIPPONDENSO	6303	55
IMPREZA 2.0 i	NIPPONDENSO	6303	409
IMPREZA 2.0 i R	NIPPONDENSO	6303	55
IMPREZA 2.0 i R	NIPPONDENSO	6303	409
IMPREZA 2.0 Turbo GT 4WD	MITSUBISHI	6291	52
IMPREZA 2.0 Turbo GT 4WD	MITSUBISHI	6291	397
IMPREZA 2.0 WRX STi	NIPPONDENSO	6303	55
IMPREZA 2.0 WRX STi	NIPPONDENSO	6303	409
IMPREZA 2.0 WRX Turbo	NIPPONDENSO	6303	55
IMPREZA 2.0 WRX Turbo	NIPPONDENSO	6303	409
IMPREZA 2.5 i WRX	NIPPONDENSO	6303	55
IMPREZA 2.5 i WRX	NIPPONDENSO	6303	409
IMPREZA 2.5 i WRX STi	NIPPONDENSO	6303	55
IMPREZA 2.5 i WRX STi	NIPPONDENSO	6303	409
JUSTY	HITACHI	1587	251
JUSTY 1.2L	MITSUBISHI	1590	380
LEGACY 2.2 - 2.5 - 3.0	NIPPONDENSO	2282	398
LEGACY I 1800 - 4WD	MITSUBISHI	6291	52
LEGACY I 1800 - 4WD	MITSUBISHI	6291	397
LEGACY I 2000 4WD	MITSUBISHI	6291	52
LEGACY I 2000 4WD	MITSUBISHI	6291	397
LEGACY I 2200 4WD	MITSUBISHI	6291	52
LEGACY I 2200 4WD	MITSUBISHI	6291	397
LEGACY II 2.0 i 4WD	MITSUBISHI	6291	52
LEGACY II 2.0 i 4WD	MITSUBISHI	6291	397
LEGACY II 2.2 i 4WD	MITSUBISHI	6291	52
LEGACY II 2.2 i 4WD	MITSUBISHI	6291	397
LEGACY II 1.8 AWD	NIPPONDENSO	6303	55
LEGACY II 1.8 AWD	NIPPONDENSO	6303	409
LEONE II 1800 4WD Cat.	MITSUBISHI	6291	52
LEONE II 1800 4WD Cat.	MITSUBISHI	6291	397
LEONE II 1800 Turbo 4WD	MITSUBISHI	6291	52
LEONE II 1800 Turbo 4WD	MITSUBISHI	6291	397
OUTBACK 2.5	NIPPONDENSO	6303	55
OUTBACK 2.5	NIPPONDENSO	6303	409
XT COUPE' 1.8 - 2.7	MITSUBISHI	2382	377

SUNBEAM

	O.E.		pag.
ALPINE - RAPIER	LUCAS	2887	281
ALPINE - RAPIER	LUCAS	2562	300

SUZUKI

	O.E.		pag.
ALTO 1.0 - SWIFT 1.0 - 1.3 - 1.6 - 1.6 4WD	NIPPONDENSO	6022	407
ALTO 800	NIPPONDENSO	2159	57
ALTO 800	NIPPONDENSO	2159	411
ALTO III 1.0 - BALENO 1.3 i 16V - 1.6i 16V - 1.8GT	MITSUBISHI	1848	373
GRAN VITARA 1.6 - 2.0 - 2.7	MITSUBISHI	1848	373
GRAN VITARA 1.9 DDiS	VALEO	1953	438
GRAND VITARA II 1.6	MITSUBISHI	6127	42
GRAND VITARA II 1.6	MITSUBISHI	6127	376
GRAND VITARA II 1.6	NIPPONDENSO	6022	407
IGNIS - II 1.3 - 4WD	MITSUBISHI	6127	42
IGNIS - II 1.3 - 4WD	MITSUBISHI	6127	376
IGNIS - II 1.3 - 4WD	NIPPONDENSO	6022	407
IGNIS II1.5 - 4x4	MITSUBISHI	6127	42
IGNIS II1.5 - 4x4	MITSUBISHI	6127	376
IGNIS II1.5 - 4x4	NIPPONDENSO	6022	407
JIMMY 1.3	BOSCH	3214	112
JIMNY 1.3 - 1.3i	MITSUBISHI	1678	380
JIMNY 1.3 16V	MITSUBISHI	6083	374
JIMNY 1.3 16V 4x4	MITSUBISHI	6127	42
JIMNY 1.3 16V 4x4	MITSUBISHI	6127	376
JIMNY 1.3 16V 4x4	NIPPONDENSO	6022	407
LIANA 1.3 - 1.6 4WD	MITSUBISHI	6127	42
LIANA 1.3 - 1.6 4WD	MITSUBISHI	6127	376
LIANA 1.3 - 1.6 4WD	NIPPONDENSO	6022	407
LJ 80 0.8 - SJ 410 1.0	NIPPONDENSO	2840	407
MARUTI 800	LUCAS	1859	301
MARUTI 800	NIPPONDENSO	2159	57
MARUTI 800	NIPPONDENSO	2159	411
RASCAL	NIPPONDENSO	2160	408
SAMURAI	MITSUBISHI	1678	380
SAMURAI 1.3	BOSCH	3214	112
SB 308	NIPPONDENSO	2159	57
SB 308	NIPPONDENSO	2159	411
SIDEKICK 1.6 - 1.8	MITSUBISHI	1848	373
SJ 410	BOSCH	1819	139
SJ 410	MITSUBISHI	1678	380
SJ 410	MITSUBISHI	3167	382
SJ 413	MITSUBISHI	6083	374
SJ 413	MITSUBISHI	1678	380
SWIFT 1.3	NIPPONDENSO	2034	406
SWIFT 1.3 - 1.5 - 1.6 WAGON R+ 1.3 4WD	MITSUBISHI	1678	380
SWIFT 1.3 - 1.5 - WAGON R+ 1.3 4WD	MITSUBISHI	1848	373
SWIFT CABRIO 1.3 - VITARA 1.6	NIPPONDENSO	6022	407
SWIFT III 1.3 - 4x4 - 1.5 - 1.6	MITSUBISHI	6127	42
SWIFT III 1.3 - 4x4 - 1.5 - 1.6	MITSUBISHI	6127	376
SWIFT III 1.3 - 4x4 - 1.5 - 1.6	NIPPONDENSO	6022	407
SWIFT IV 1.3 DDiS START & STOP	BOSCH	6255	6
SWIFT IV 1.3 DDiS START & STOP	BOSCH	6255	125
SX4 1.5 - 1.6 VVT - 4x4	MITSUBISHI	6127	42
SX4 1.5 - 1.6 VVT - 4x4	MITSUBISHI	6127	376
SX4 1.5 - 1.6 VVT - 4x4	NIPPONDENSO	6022	407
SX4 1.9 DDiS - 4x4	BOSCH	2122	130
VITARA 1.6	BOSCH	3214	112
VITARA 1.6 - 1.6i	MITSUBISHI	1678	380
VITARA 1.6 - 1.6i 16V - 2.0	MITSUBISHI	6083	374
VITARA 1.6 - 2.0 - 2.0 V6 24V - 2.5 V6 24V	MITSUBISHI	1848	373
VITARA 1.9 D	MITSUBISHI	1944	374
VITARA 2.0 D	POONG SUNG	6232	59
VITARA 2.0 D	POONG SUNG	6232	418
X-90 1.6	MITSUBISHI	1848	373
X-90 1.6i 16V	MITSUBISHI	1678	380

TALBOT

	O.E.		pag.
1000 RALLYE - 1007 SR RALLYE	PARIS RHONE	2836	429
1100 - 1100 SPECIAL	PARIS RHONE	2725	443
1100 - 1200	FEMSA	3015	224
1100 - 1307 - 1308 - 1309 - 1510	PARIS RHONE	3148	433
1100 - 1307 - 1308 - 1309 - HORIZON	PARIS RHONE	2815	428
1100 - 1307 - 1308 - HORIZON - SOLARA	BOSCH	2920	139
1100 SPECIAL - 1307 - 1308	BENDIX	2899	444
1300 - 1301	PARIS RHONE	2520	446
1300 - 1301 - 1500 - 1501	BENDIX	2664	442
1301 - 1501	PARIS RHONE	2814	444
1307 - 1308 - 1309 - HORIZON	MITSUBISHI	3075	382
1307 - 1308 - SAMBA	BENDIX	1529	436
1500 - 1501	PARIS RHONE	2773	443
1510 - HORIZON - 1440	BENDIX	3134	453
1510 - HORIZON - SOLARA	PARIS RHONE	3177	433
160 - 180 - 1610	FEMSA	1670	226
900 - 1000	FEMSA	2797	224
900 - 1000	PARIS RHONE	2432	445
900 - 1000 - 1005 - 1006	FEMSA	3028	225
900 - 1000 - 1005 - 1006 - 1200	BENDIX	2659	442
ARONDE P60	PARIS RHONE	2119	445
HORIZON	MITSUBISHI	1603	380
HORIZON - SOLARA	BOSCH	1538	110
HORIZON - SOLARA - TAGORA	PARIS RHONE	3148	433
HORIZON D - SOLARA D	BOSCH	1618	114
HORIZON DIESEL	BOSCH	3127	140
HORIZON DIESEL	PARIS RHONE	1552	437
HORIZON GT - SOLARA 1.6	BOSCH	3190	112
HORIZON INJ	MITSUBISHI	1675	356
HORIZON INJ	MITSUBISHI	1719	359
HORIZON INJ	MITSUBISHI	4132	388
HORIZON INJ	MITSUBISHI	4133	388
SAMBA	BENDIX	3146	445
SAMBA	ISKRA	1536	267
SAMBA - 1307 - 1308 - 1510 - HORIZON	BENDIX	2750	443
SAMBA - SOLARA - 180 - 1610	BOSCH	2921	139
SIMCA 1200	BOSCH	1652	160
SUNBEAM 0.9 - 1.3 - 1.6	LUCAS	2887	281
TAGORA	PARIS RHONE	2905	428
TAGORA DIESEL	PARIS RHONE	1525	446
TAGORA DIESEL	PARIS RHONE	3220	452
TAGORA TD	BOSCH	3194	153
VEDETTE	PARIS RHONE	2476	445

TAM

	O.E.		pag.
130 T 11 B - HL - 80 (SERIE)	ISKRA	2174	271
TAM-2001	ISKRA	6151	27
TAM-2001	ISKRA	6151	266
TAM-80 A5 - A50 - A6 - A60	ISKRA	2154	29
TAM-80 A5 - A50 - A6 - A60	ISKRA	2154	270
TAM-80 T3 - T5 - T35 - T50	ISKRA	2154	29
TAM-80 T3 - T5 - T35 - T50	ISKRA	2154	270

TATA

PICK-UP	LUCAS	2168	292
PICK-UP 2.0TD	VALEO	1884	438
SAFARI 2.0TD	VALEO	1884	438
SPORT 2.0TD	VALEO	1884	438

TOYOSHA

E 402	HITACHI	1997	249
E 404	HITACHI	1997	249
E 55	HITACHI	1997	249
TRATTORE	HITACHI	1737	243

TOYOTA

4 RUNNER 4.0 VVT-i V6	NIPPONDENSO	6300	52
4 RUNNER 4.0 VVT-i V6	NIPPONDENSO	6300	397
4-RUNNER 3.0 V6	NIPPONDENSO	1680	395
AURIS 1.4 D-4D	BOSCH	6169	2
AURIS 1.4 D-4D	BOSCH	6169	107
AURIS 1.4 VVTi - COROLLA 1.8	BOSCH	6089	107
AURIS 2.0 D-4D	MARELLI	6194	34
AURIS 2.0 D-4D	MARELLI	6194	315
AURIS 2.2 D	MARELLI	6194	34
AURIS 2.2 D	MARELLI	6194	315
AVENSIS - CARINA - CELICA - COROLLA 1.6 - 1.8	NIPPONDENSO	2389	406
AVENSIS - COROLLA 2.0 TD - D-4D	BOSCH	2238	131
AVENSIS - COROLLA 2.0 TD - D-4D	NIPPONDENSO	6147	34
AVENSIS - COROLLA 2.0 TD - D-4D	NIPPONDENSO	6147	315
AVENSIS 1.6 - 1.8 VVT-i	BOSCH	2354	124
AVENSIS 1.6 - 1.8 VVT-i	NIPPONDENSO	2379	411
AVENSIS 1.6i 16V - 1.8i 16V	BOSCH	2111	123
AVENSIS 2.0 D TURBO	BOSCH	2206	130
AVENSIS 2.0 D TURBO	BOSCH	2212	173
AVENSIS 2.0 D-4D	MARELLI	6194	34
AVENSIS 2.0 D-4D	MARELLI	6194	315
AVENSIS 2.2 D-4D	MARELLI	6194	34
AVENSIS 2.2 D-4D	MARELLI	6194	315
AYGO	VALEO	6070	426
AYGO 1.0	BOSCH	6108	107
AYGO 1.4 D	VALEO	6090	434
BJ 40 - LJ 7B	NIPPONDENSO	1683	392
CAMRY	NIPPONDENSO	1680	395
CAMRY 1.8	NIPPONDENSO	6294	54
CAMRY 1.8	NIPPONDENSO	6294	404
CAMRY 2.0	NIPPONDENSO	6294	54
CAMRY 2.0	NIPPONDENSO	6294	404
CAMRY 2.0 Gli 16V	NIPPONDENSO	6294	54
CAMRY 2.0 Gli 16V	NIPPONDENSO	6294	404
CAMRY 2.5 - 3.0	NIPPONDENSO	6295	52
CAMRY 2.5 - 3.0	NIPPONDENSO	6295	397
CAMRY 2.5 V6 GXI	NIPPONDENSO	6294	54
CAMRY 2.5 V6 GXI	NIPPONDENSO	6294	404
CAMRY 3.0	NIPPONDENSO	6294	54
CAMRY 3.0	NIPPONDENSO	6294	404
CARINA	NIPPONDENSO	1680	395
CARINA	NIPPONDENSO	2841	408
CARINA	NIPPONDENSO	2925	408
CARINA 1.6	NIPPONDENSO	2840	407
CARINA E - CELICA 1.6 - COROLLA 1.6	NIPPONDENSO	2061	396
CARINA E - CELICA 1.6 - COROLLA 1.6	NIPPONDENSO	2062	398
CARINA E 2.0 DIESEL	BOSCH	2247	131
CARINA E1.6i 16V - 1.8i 16V	BOSCH	2111	123
CARINA II 2.0 - GLI	NIPPONDENSO	6294	54
CARINA II 2.0 - GLI	NIPPONDENSO	6294	404
CELICA	NIPPONDENSO	1680	395
CELICA	NIPPONDENSO	2002	403
CELICA	NIPPONDENSO	2840	407
CELICA	NIPPONDENSO	2925	408
CELICA	NIPPONDENSO	2841	408
CELICA 1.8i 16V	BOSCH	2111	123
CELICA Coupé 2.0 Turbo 4WD	NIPPONDENSO	6294	54
CELICA Coupé 2.0 Turbo 4WD	NIPPONDENSO	6294	404
COROLLA	NIPPONDENSO	1680	395
COROLLA	NIPPONDENSO	2925	408
COROLLA	NIPPONDENSO	2841	408
COROLLA - STARLET	NIPPONDENSO	1705	407
COROLLA 1.1 - 1.2	NIPPONDENSO	2840	407
COROLLA 1.3	NIPPONDENSO	6193	56
COROLLA 1.3	NIPPONDENSO	6193	410
COROLLA 1.3 - 1.3i - 12V	NIPPONDENSO	6158	56
COROLLA 1.3 - 1.3i - 12V	NIPPONDENSO	6158	410
COROLLA 1.4 - 1.6 - 1.8 VVT-i	NIPPONDENSO	2379	411
COROLLA 1.4 - 1.6 VVT-i	BOSCH	2354	124
COROLLA 2.0 D-4D	MARELLI	6194	34
COROLLA 2.0 D-4D	MARELLI	6194	315
COROLLA 2.2 D-4D	MARELLI	6194	34
COROLLA 2.2 D-4D	MARELLI	6194	315
COROLLA Verso 2.2 D-4D	MARELLI	6194	34
COROLLA Verso 2.2 D-4D	MARELLI	6194	315
CORONA	NIPPONDENSO	2840	407
CORONA	NIPPONDENSO	2841	408
CORONA	NIPPONDENSO	2925	408
CROWN	NIPPONDENSO	2841	408
CROWN 2.3 - 2.8i	NIPPONDENSO	2925	408
DYNA	NIPPONDENSO	1680	395
DYNA	NIPPONDENSO	2841	408
DYNA 1800	NIPPONDENSO	1722	399
FJ 60	NIPPONDENSO	2925	408
HI ACE	NIPPONDENSO	1680	395
HI ACE	NIPPONDENSO	1722	399
HI ACE	NIPPONDENSO	2841	408
HI LUX 2.5 - 2.8TD	NIPPONDENSO	2340	397
HI LUX 2.8	NIPPONDENSO	2262	396
HI LUX 2.8	NIPPONDENSO	2272	402
HI LUX III 3.0 D-4D	NIPPONDENSO	2340	397
HI LUXE	NIPPONDENSO	1722	399
HI LUXE	NIPPONDENSO	2841	408
HI LUXE	NIPPONDENSO	2925	408
HI LUXE 4X4 - 4 RUNNER	NIPPONDENSO	1963	396
LAND CRUISER	NIPPONDENSO	2945	410
LAND CRUISER 4.0 V6	NIPPONDENSO	6300	52
LAND CRUISER 4.0 V6	NIPPONDENSO	6300	397
LAND CRUISER 3.5 D - TD - 24V	NIPPONDENSO	6191	51
LAND CRUISER 3.5 D - TD - 24V	NIPPONDENSO	6191	392
LAND CRUISER 4.2 D	NIPPONDENSO	6191	51
LAND CRUISER 4.2 D	NIPPONDENSO	6191	392
LAND CRUISER 4.7	NIPPONDENSO	6307	52
LAND CRUISER 4.7	NIPPONDENSO	6307	397
LAND CRUISER 80 4.2 D - TD - 24V	NIPPONDENSO	6191	51
LAND CRUISER 80 4.2 D - TD - 24V	NIPPONDENSO	6191	392
LAND CRUISER LJ 70	NIPPONDENSO	1963	396
LANDCRUISER	NIPPONDENSO	2925	408
LANDCRUISER 3.0 TD - D-4D	NIPPONDENSO	2340	397
LITEACE 1.5	NIPPONDENSO	6193	56
LITEACE 1.5	NIPPONDENSO	6193	410
LITE-ACE 2.0 D - COROLLA 1.8 D	NIPPONDENSO	2340	397
LJ 7B	NIPPONDENSO	1728	393
MARK 2	NIPPONDENSO	2841	408
MR 2	NIPPONDENSO	1680	395
MR 2 1.8 16V VT-i (ZZW30)	NIPPONDENSO	2379	411
PUBLICA	NIPPONDENSO	2840	407
RAV 4 2.0 16V	NIPPONDENSO	6294	54
RAV 4 2.0 16V	NIPPONDENSO	6294	404
RAV 4 III 2.2 D-4D	MARELLI	6194	34
RAV 4 III 2.2 D-4D	MARELLI	6194	315
RAV4 2.4	NIPPONDENSO	6295	52
RAV4 2.4	NIPPONDENSO	6295	397
RJ 7	NIPPONDENSO	1680	395
RJ 7	NIPPONDENSO	1722	399
SPRINTER	NIPPONDENSO	2840	407
SPRINTER	NIPPONDENSO	2841	408
SPRINTER	NIPPONDENSO	2925	408
STARLET	NIPPONDENSO	2840	407
STARLET 1.0 - 1.3	NIPPONDENSO	6158	56
STARLET 1.0 - 1.3	NIPPONDENSO	6158	410
STARLET 1000 - 1200	NIPPONDENSO	2925	408
SUPRA 2.6 - 2.8i - 3.0 24V - Turbo	NIPPONDENSO	2925	408
TERCEL	NIPPONDENSO	1680	395
TERCEL 1.5L	NIPPONDENSO	2925	408
YARIS 1.0 16V - 1.3	NIPPONDENSO	6158	56
YARIS 1.0 16V - 1.3	NIPPONDENSO	6158	410
YARIS 1.4 D-4D	BOSCH	6169	2
YARIS 1.4 D-4D	BOSCH	6169	107

TRIUMPH

	O.E.		pag.
1500	LUCAS	3223	282
2000 - 2500 - TR 6	LUCAS	3068	282
ATLAS MAJOR	LUCAS	2678	294
DOLOMITE - TR 7	LUCAS	3078	282
DOLOMITE 1500	LUCAS	2838	281
DOLOMITE- HERALD- SPITFIRE- TOLEDO	LUCAS	3226	283

TVR

3000 - VIXEN	LUCAS	3068	282
TASMIN	LUCAS	3078	282
VIXEN 1300	LUCAS	3226	283

UAZ

452 - 452 B - 452 D - 469	U.R.S.S.	2689	424
MARBO DIESEL	U.R.S.S.	2839	424

UNIC

130 NC - NT	BOSCH	2856	151
170 U26 - 190 U26 - 190 U30	MARELLI	3152	332
170 U35 - 190 U35 - 190 U38 - 220 U38	MARELLI	2963	333
30 - 32 - 35 - 40 - 55 - 60 U8	MARELLI	3090	326
619 N1 - T1 - 697 N - NP - T	BOSCH	3332	166
SERIE U8 - U10 - U13 - U14 - U17	MARELLI	1573	326
SERIE U8 - U10 - U13 - U14 - U17	MARELLI	1574	328
SERIE U8 - U10 - U13 - U14 - U17	MARELLI	2031	330

URSUS

1614 - 10145 - 912	PAL	2928	414
3512 - 3514 - 3250 - AD3.152VR	ISKRA	6151	27
3512 - 3514 - 3250 - AD3.152VR	ISKRA	6151	266
360 - 385	PAL	3005	415
4390 - 4512 - 4514 A4236	ISKRA	6047	264
4512/4514	ISKRA	2174	271
AUTOCARRI CAVA/CANTIERE	ISKRA	6023	264
C-330 - C-330M - C-360	MAGNETON	6204	33
C-330 - C-330M - C-360	MAGNETON	6204	309
C360-P AD3.151VR	ISKRA	6151	27
C360-P AD3.151VR	ISKRA	6151	266
MF235 - 255 3250 AD3.152VR	ISKRA	6151	27
MF235 - 255 3250 AD3.152VR	ISKRA	6151	266
TRATTORI MINSK 1221.4 MMZ D-260,2 S3A, 6 cil 1	ISKRA	6023	264

UTB (UNIVERSAL TRAKT.BRASOV)

350U - DTC - DT - 445 U - DTC - DT	ISKRA	1780	270
453 DT - DTP - 530 SI	ISKRA	1780	270

V.M.

	ISKRA	6240	3
	ISKRA	6240	115
103 - 104 - 1051 - 1052 - 1053 - 1054	ISKRA	1780	270
106 - 1056	ISKRA	1993	270
425 SLIRA - 492.4 SHI RG	BOSCH	1641	114
C 362 - C 453 - C 533 - R 235 - R 483	BOSCH	2977	152
DM 188	BOSCH	1720	111
DM 188	BOSCH	2046	173
DM 284 - DM 286 - DM 842 - DM 861 - DM86	BOSCH	1650	139
HR 192 A - HR 292 A - 5 KVA - 10 KVA	BOSCH	2954	140
HR 688 H - HR 688 HT	BOSCH	1975	154
SV 101 - SV 102	BOSCH	2040	158

VALMET

1280 - 1280R - 1580 - 1780	BOSCH	2856	151
305 - 405 - 505 - 6000 - 605 - 6400	MAGNETON	6204	33
305 - 405 - 505 - 6000 - 605 - 6400	MAGNETON	6204	309
500 - 542 - 700 - 900 - 912 - 1100 -1112	LUCAS	1504	292
500-SERIE 505 - 505-4 - 504	PAL	2928	414
505 - 605 - 705 - 805 - 905	LUCAS	1935	290
600-SERIE 605 - 605-4 - 604 - 604-4	PAL	2928	414
611 C	BOSCH	1556	148
612 DJS	BOSCH	1564	148
6200 - 6250 - 6300 - 6350H 44DT	BOSCH	2292	128
6400 - 6550 44ET - 6850 - 44EW - 6900	BOSCH	2292	128
6600 - 705 - 805 - 8050 - 8100 - 8150	MAGNETON	6204	33
6600 - 705 - 805 - 8050 - 8100 - 8150	MAGNETON	6204	309
700-SERIE 705 - 705-4 - 800 - 805-4	PAL	2928	414
785 - 885 - 885 4X4	BOSCH	2856	151
8400 - 8450 - 8550 - 8750 - 8950 - 905	MAGNETON	6204	33
8400 - 8450 - 8550 - 8750 - 8950 - 905	MAGNETON	6204	309
985 - 985 4X4	BOSCH	2856	151
A SERIE 65/74kW 4.4 - N SERIE 91/99/110kW 4.4/4.	BOSCH	2292	128
S SERIE 8.4 - T SERIE 7.4	BOSCH	2292	128
TRATTORI	LUCAS	1500	291

VALPADANA

VMC 18 - 4 RM 330 RS - 2500	BOSCH	2127	150

VAUXHALL

ASTRA - CARLTON - CAVALIER - ROYAL	BOSCH	2921	139
ASTRA - CAVALIER	ISKRA	1536	267
ASTRA 2.0i - 2.0i 16V - CALIBRA 2.0i	BOSCH	1887	109
ASTRA DIESEL - CAVALIER DIESEL	BOSCH	3172	108
CARLTON - CAVALIER	LUCAS	2838	281
CARLTON DIESEL	BOSCH	1594	113
CAVALIER - CHEVETTE - FIRENZA	LUCAS	2887	281
CORSA 1.0 12V - 1.2 16V - 1.4 16V - 16i	BOSCH	2266	106
CORSA 1.8 16V	BOSCH	2266	106
CRESTA - FIRENZA - MAGNUM - VICTOR	LUCAS	3068	282
CRESTA - VISCOUNT	LUCAS	3065	299
FRONTERA 2.0i - OMEGA 2.0i - VECTRA 1.6	BOSCH	1887	109
FRONTERA 2.3 TD	BOSCH	1594	113
FRONTERA2.4i - SENATOR 2.5i - 2.6i - 3.0	BOSCH	3190	112
MAGNUM - VENTORA - VICTOR - VIVA	LUCAS	2887	281
OMEGA 2.0 - 2.2 DTH	BOSCH	2190	120
OMEGA 2.0 DTH	BOSCH	2320	178
OMEGA 2.5 - 3.0	BOSCH	1968	176
VECTRA 1.6i - 2.5 V6	BOSCH	3190	112
VECTRA 2.0 - 2.2 DTH - DTL	BOSCH	2190	120
VECTRA 2.0 DTH - DTL	BOSCH	2320	178
VECTRA 2.5i 24V	BOSCH	1968	176
ZAFIRA 2.0 - 2.2 DI - DTI	BOSCH	2190	120

VENDEUVRE

D 175 - D 262 - G 153	PARIS RHONE	2864	450
T26/100 - BL 30	BENDIX	2599	449

VOLKSWAGEN

1200 - 1200 A - 1300 - 1300 A	BOSCH	2441	164
1200 - 1300	BOSCH	2408	155
1200 - 1300 - 1302 - 1303	PARIS RHONE	2836	429
1200 - 1300 - 1302 - 1303 - 1500 - 1600	BOSCH	2830	142
1200 - 1300 - 1500	BOSCH	2442	164
1200 - 1300 - 1500 - 1600	BOSCH	2694	164
1200 - TRANSPORTER 1.2	BOSCH	2682	160
126 A	BOSCH	1746	155
1300 - 1302 - 1303 - GOLF	BOSCH	2895	144
BEETLE 1.4 - 1.6 - 1.8T - 2.0	BOSCH	2109	133
BEETLE 1.6 - 1.8T - 2.0	BOSCH	2108	134
BEETLE 1.9 TDI	BOSCH	2006	135
BEETLE 1.9 TDI - BORA 1.9 TDI	BOSCH	1991	135
BEETLE 1.9TDI - BORA 1.9TDI - 2.3	BOSCH	2323	179
BEETLE 2.0 - BORA - 1.6 - 2.0 - LUPO 1.6	BOSCH	2104	177
BORA 1.4 16V - 1.6 - 1.6 16V - 1.8T	BOSCH	2108	134
BORA 1.4 16V - 1.6 - 16V	BOSCH	6088	132
BORA 1.4 16V- 1.6 - 1.9 SDI - TDI - 2.3 V5-4motion	VALEO	2387	439
BORA 1.6 FSI - 1.8T - 2.0 4M	BOSCH	2109	133
BORA 1.6 FSI - 2.0FSI	BOSCH	2357	132
BORA 1.8 T	HITACHI	6261	25
BORA 1.8 T	HITACHI	6261	255
BORA 1.9 TDI - 2.3	BOSCH	2006	135
BORA 1.9 TDI - 4motion	VALEO	6182	62
BORA 1.9 TDI - 4motion	VALEO	6182	440
BORA 1.9 TDI - GOLF IV 1.9 TDI	BOSCH	2189	133

	O.E.		pag.
BORA 1.9 TDI - GOLF IV 1.9 TDI	BOSCH	2328	178
BORA 1.9 TDI - GOLF IV 1.9 TDI	BOSCH	2328	179
BORA 2.0 - 2.0 4MOTION	BOSCH	2108	134
BORA 2.3 - GOLF 2.3	BOSCH	2209	177
BORA 2.3 - GOLF IV 2.3	BOSCH	2028	135
BORA 2.3 V5 - 2.8 V6 4motion	VALEO	6182	62
BORA 2.3 V5 - 2.8 V6 4motion	VALEO	6182	440
BORA 2.3 V5 4motion	HITACHI	6261	25
BORA 2.3 V5 4motion	HITACHI	6261	255
CADDY 1.4 - MULTIVAN 2.0	BOSCH	2357	132
CADDY 1.6	BOSCH	2108	134
CADDY 1.6 - GOLF 1.8 GTI TURBO - CABRIO	BOSCH	2104	177
CADDY 1.7 SDI - 1.9 D	BOSCH	2006	135
CADDY I 1.6 D	VALEO	2387	439
CADDY II 1.7 SDI - 1.9 D - SDI - TDI	VALEO	2387	439
CADDY III 1.6 TDI START & STOP	BOSCH	6248	1
CADDY III 1.6 TDI START & STOP	BOSCH	6248	106
CADDY III 1.6 TDI START & STOP	VALEO	6135	60
CADDY III 1.6 TDI START & STOP	VALEO	4215	64
CADDY III 1.6 TDI START & STOP	VALEO	6135	426
CADDY III 1.6 TDI START & STOP	VALEO	4215	460
CADDY III 1.9 TDI	VALEO	6163	63
CADDY III 1.9 TDI	VALEO	6164	63
CADDY III 1.9 TDI	VALEO	6163	440
CADDY III 1.9 TDI	VALEO	6164	440
CADDY III 1.9TDI	BOSCH	6155	9
CADDY III 1.9TDI	BOSCH	6155	134
CADDY III 2.0 SDI	BOSCH	2356	134
CALIFORNIA 1.9 D - 2.4 D - 2.5 - 2.5 TDI	BOSCH	2326	178
CALIFORNIA 1.9 D - 2.4 D - 2.5 - 2.5 TDI	BOSCH	2323	179
CALIFORNIA 1.9 D - 2.4 D - 2.5 TDI	BOSCH	1991	135
CALIFORNIA 2.0 - TRANSPORTER 2.0	BOSCH	2104	177
CALIFORNIA 2.4D	BOSCH	2123	180
CALIFORNIA/CARAVELLE/EUROVAN 2.4 D - 2.5	BOSCH	1617	118
CARAVELLE 1.9 D - 2.4 D - 2.5 -TDI - 2.8	BOSCH	2326	178
CARAVELLE 1.9 D - 2.4 D - 2.5 -TDI - 2.8	BOSCH	2323	179
CARAVELLE 1.9 D - 2.4 D - 2.5TDI - 2.8	BOSCH	1991	135
CARAVELLE 2.0	BOSCH	1886	117
CARAVELLE 2.0 - MULTIVAN 2.0	BOSCH	2104	177
CARAVELLE 2.4D	BOSCH	2123	180
CARAVELLE- MULTIVAN 2.5 - 2.5 TDI - 2.8 TDI	BOSCH	2189	133
CARAVELLE- MULTIVAN 2.5 - 2.8 TDI	BOSCH	2328	178
CARAVELLE- MULTIVAN 2.5 - 2.8 TDI	BOSCH	2328	179
CC 1.8 TSI START & STOP	BOSCH	6248	1
CC 1.8 TSI START & STOP	BOSCH	6248	106
CORRAD1.8	BOSCH	1886	117
CORRADO 1.8 16V - G60 - 2.0i - 2.0i 16V	BOSCH	2108	134
CORRADO 2.8 - 2.9	BOSCH	1668	118
CORRADO 2.8 VR6	BOSCH	2103	176
CORRADO 2.8 VR6	BOSCH	2103	177
CORRADO 2.9 VR6	VALEO	2387	439
CRAFTER 2.0 TDI START & STOP	VALEO	6135	60
CRAFTER 2.0 TDI START & STOP	VALEO	4215	64
CRAFTER 2.0 TDI START & STOP	VALEO	6135	426
CRAFTER 2.0 TDI START & STOP	VALEO	4215	460
CRAFTER 30-35 - 30-50 2.5 TDI	BOSCH	2188	135
DERBY	BOSCH	2843	142
DERBY	MARELLI	3099	319
DERBY	PARIS RHONE	3207	429
DERBY 1.3	HITACHI	2076	252
EOS 1.4 TSI START & STOP	BOSCH	6248	1
EOS 1.4 TSI START & STOP	BOSCH	6248	106
EOS 2.0 TFSI	BOSCH	2351	132
EOS 2.0 TFSI - 2.0 TDI 16V - 3.2 V6	BOSCH	6155	9
EOS 2.0 TFSI - 2.0 TDI 16V - 3.2 V6	BOSCH	6155	134
EUROVAN 2.4 D - 2.5 - 2.5 TDI - 2.8	BOSCH	1991	135
EUROVAN 2.4 D - 2.5 - TDI - 2.8	BOSCH	2326	178
EUROVAN 2.4 D - 2.5 - TDI - 2.8	BOSCH	2323	179
EUROVAN 2.4D	BOSCH	2205	119
EUROVAN 2.4D	BOSCH	2123	180
GOL G3 1.6	BOSCH	6156	2
GOL G3 1.6	BOSCH	6156	113
GOLF	BOSCH	2830	142
GOLF	BOSCH	2843	142
GOLF	BOSCH	2974	145
GOLF	ISKRA	1768	267
GOLF	ISKRA	1820	269
GOLF	PARIS RHONE	3207	429
GOLF - JETTA - SCIROCCO	HITACHI	2067	251
GOLF 1.0 - 1.3	HITACHI	2076	252
GOLF 1.1	MARELLI	3099	319
GOLF 1.4 - GOLF II 1.0 - 1.3	BOSCH	3190	112
GOLF 1.4 16V -1.4 FSI - 1.6 FSI - 2.0FSI	BOSCH	2357	132
GOLF 1.6 D - GOLF II 1.6 D - TD	BOSCH	1617	118

	O.E.		pag.
GOLF 1.8	BOSCH	1835	117
GOLF 1.9 TDI - 4motion	VALEO	6182	62
GOLF 1.9 TDI - 4motion	VALEO	6182	440
GOLF 2.3 V5 - 2.8 V6 4motion	VALEO	6182	62
GOLF 2.3 V5 - 2.8 V6 4motion	VALEO	6182	440
GOLF 2.8	BOSCH	2028	135
GOLF 2.8	BOSCH	2006	135
GOLF 2.8 - 2.9 SYNCRO	BOSCH	1668	118
GOLF 2.8 VR6	BOSCH	2103	176
GOLF 2.8 VR6	BOSCH	2103	177
GOLF CABRIO - CADDY 1.6	BOSCH	1617	118
GOLF CABRIO 2.0	BOSCH	2108	134
GOLF D	BOSCH	1530	118
GOLF D	BOSCH	2830	142
GOLF D	BOSCH	3200	145
GOLF DIESEL	BOSCH	2974	145
GOLF I 1.5 D - 1.6 D - 1.6 TD	VALEO	2387	439
GOLF I CABRIO 1.6 - GOLF II 1.6	BOSCH	1886	117
GOLF III 1.4	MARELLI	2099	311
GOLF III 1.9 D - SDI - TD - GTD - TDI - Syncro	VALEO	2387	439
GOLF III 2.0 - 2.8 VR6 - 2.9 VR6 Syncro	VALEO	2387	439
GOLF III 1.4 - 1.6 - 1.8 - 2.0	BOSCH	1886	117
GOLF III 1.4 - 1.6 - 1.8 - 2.0 - 2.0 GTI	BOSCH	2108	134
GOLF III 1.9 D-TD	BOSCH	2103	176
GOLF III 1.9 D-TD	BOSCH	2103	177
GOLF III 1.9 TDI	BOSCH	2006	135
GOLF III 1.9 TDI - GOLF IV 1.9 TDI	BOSCH	1991	135
GOLF III-IV SDI - 1.9 TDI - 2.3 - VR5/6	BOSCH	2323	179
GOLF IV - V 3.2 R32 4 MOTION	BOSCH	6155	9
GOLF IV - V 3.2 R32 4 MOTION	BOSCH	6155	134
GOLF IV 1.9 SDI - TDI - 4motion	VALEO	2387	439
GOLF IV 1.4 - 1.6 - 1.8 - 2.0	BOSCH	2104	177
GOLF IV 1.4 16V - 1.6 - 1.6 16V - 1.8	BOSCH	2108	134
GOLF IV 1.4 16V - 1.6 - 1.8	BOSCH	6088	132
GOLF IV 1.4 16V - 1.6 - 2.3 V5 - 4motion	VALEO	2387	439
GOLF IV 1.6 FSI - SINCRO 1.8	BOSCH	2109	133
GOLF IV 1.8 GTI Turbo	HITACHI	6261	25
GOLF IV 1.8 GTI Turbo	HITACHI	6261	255
GOLF IV 1.8 T	VALEO	6182	62
GOLF IV 1.8 T	VALEO	6182	440
GOLF IV 1.8T - 4MOTION - 2.0	BOSCH	2108	134
GOLF IV 1.9 TDI - 2.3	BOSCH	2006	135
GOLF IV 1.9 TDI - 4motion	VALEO	6163	63
GOLF IV 1.9 TDI - 4motion	VALEO	6164	63
GOLF IV 1.9 TDI - 4motion	VALEO	6163	440
GOLF IV 1.9 TDI - 4motion	VALEO	6164	440
GOLF IV 1.9TDI - 2.0 TDI	BOSCH	2356	134
GOLF IV 2.8 V6	HITACHI	6261	25
GOLF IV 2.8 V6	HITACHI	6261	255
GOLF IV 3.2 R32 4 MOTION	BOSCH	2356	134
GOLF TURBO DIESEL	BOSCH	3165	108
GOLF V - 2.0 FSI - 2.0 GTI - 3.2 R32 4 Motion	VALEO	6165	63
GOLF V - 2.0 FSI - 2.0 GTI - 3.2 R32 4 Motion	VALEO	6091	440
GOLF V - 2.0 FSI - 2.0 GTI - 3.2 R32 4 Motion	VALEO	6165	440
GOLF V - TOURAN 1.9 TDI - 2.0 TDI	BOSCH	2356	134
GOLF V - TOURAN 1.9 TDI - 2.0 TDI	VALEO	6165	63
GOLF V - TOURAN 1.9 TDI - 2.0 TDI	VALEO	6091	440
GOLF V - TOURAN 1.9 TDI - 2.0 TDI	VALEO	6165	440
GOLF V - VI 1.4 - 16V - FSI - 1.6 FSI	VALEO	2394	439
GOLF V - VI 1.4 FSI - 1.6 FSI - 2.0 FSI - 2.5 FSI	BOSCH	2351	132
GOLF V - VI 1.9 TDI - 2.0 TDI - 16V - 4motion	BOSCH	6155	9
GOLF V - VI 1.9 TDI - 2.0 TDI - 16V - 4motion	BOSCH	6155	134
GOLF V 1.9 TDI	VALEO	6182	62
GOLF V 1.9 TDI	VALEO	6174	63
GOLF V 1.9 TDI	VALEO	6174	440
GOLF V 1.9 TDI	VALEO	6182	440
GOLF V 2.0 FSI - 1.9 TDI - 4motion - 2.0TDI	VALEO	6163	63
GOLF V 2.0 FSI - 1.9 TDI - 4motion - 2.0TDI	VALEO	6164	63
GOLF V 2.0 FSI - 1.9 TDI - 4motion - 2.0TDI	VALEO	6163	440
GOLF V 2.0 FSI - 1.9 TDI - 4motion - 2.0TDI	VALEO	6164	440
GOLF VI 1.6 TDI	VALEO	6174	63
GOLF VI 1.6 TDI	VALEO	6174	440
GOLF VI 1.2 TFSI - 1.4 TSI START & STOP	BOSCH	6248	1
GOLF VI 1.2 TFSI - 1.4 TSI START & STOP	BOSCH	6248	106
GOLF VI 1.6 TDI - 4motion START & STOP	BOSCH	6248	1
GOLF VI 1.6 TDI - 4motion START & STOP	BOSCH	6248	106
GOLF VI 1.6 TDI START & STOP	VALEO	6135	60
GOLF VI 1.6 TDI START & STOP	VALEO	4215	64
GOLF VI 1.6 TDI START & STOP	VALEO	6135	426
GOLF VI 1.6 TDI START & STOP	VALEO	4215	460
GOLF VI 2.0 TDI - 4motion	VALEO	6165	63
GOLF VI 2.0 TDI - 4motion	VALEO	6165	440
GOLF VI 2.0 TDI - 4motion	VALEO	6091	440
ILTIS 1.6	BOSCH	2022	119

	O.E.		pag.
ILTIS 1.6	BOSCH	1843	180
IM 122/2 - IM 126 A - IM 127	BOSCH	2407	162
JETTA	BOSCH	2830	142
JETTA	BOSCH	2843	142
JETTA	BOSCH	2974	145
JETTA	ISKRA	1768	267
JETTA	ISKRA	1820	269
JETTA - VENTO 1.4	BOSCH	3190	112
JETTA 1.0 - 1.3	HITACHI	2076	252
JETTA 1.6 D - TD	BOSCH	1617	118
JETTA 1.9 D-TD 2.8 VR6	BOSCH	2103	176
JETTA 1.9 D-TD 2.8 VR6	BOSCH	2103	177
JETTA 2.0 16V - PASSAT 1.8 16V	BOSCH	2314	173
JETTA 2.0 16V - PASSAT 1.8 16V	BOSCH	2314	174
JETTA 2.8 - VENTO 2.8	BOSCH	1668	118
JETTA D - JETTA TD	BOSCH	1530	118
JETTA D - TD	BOSCH	3200	145
JETTA I 1.6 D - 1.6 TD	VALEO	2387	439
JETTA II 1.6	BOSCH	1886	117
JETTA III - IV 1.6 TDI	VALEO	6174	63
JETTA III - IV 1.6 TDI	VALEO	6174	440
JETTA III 1.4 TSI - 1.6 FSI - 2.0 - 2.5 FSI - TFSI	BOSCH	2351	132
JETTA III 1.4 TSI - 1.9 TDI - 2.0 TDI - 16V	BOSCH	6155	9
JETTA III 1.4 TSI - 1.9 TDI - 2.0 TDI - 16V	BOSCH	6155	134
JETTA III 2.0 FSI - 1.9 TDI - 2.0TDI	VALEO	6163	63
JETTA III 2.0 FSI - 1.9 TDI - 2.0TDI	VALEO	6164	63
JETTA III 2.0 FSI - 1.9 TDI - 2.0TDI	VALEO	6163	440
JETTA III 2.0 FSI - 1.9 TDI - 2.0TDI	VALEO	6164	440
JETTA IV 1.2 TSI - 1.6 TDI START & STOP	BOSCH	6248	1
JETTA IV 1.2 TSI - 1.6 TDI START & STOP	BOSCH	6248	106
JETTA TURBO DIESEL	BOSCH	3165	108
K 70	BOSCH	2879	143
K 70	BOSCH	2676	163
LT DIESEL - TURBO DIESEL - 4X4	BOSCH	3199	115
LT 28 - 31 - 35 - 40 - 45 - 50	BOSCH	3127	140
LT 28 - 35 - 46	BOSCH	1969	176
LT 28 - 35 - 46 SDI - TDI	BOSCH	2188	135
LT 28 - LT 31 - LT 35 - LT 40 - LT 45	BOSCH	1836	119
LT 28 - LT 31 - LT 35 DIESEL	LUCAS	3074	288
LT 28 D - LT 31 D - LT 35 D	BOSCH	3196	153
LT 28 D - LT 31 D - LT 35 D	BOSCH	1975	154
LT 28 DTURBO - 35 - 46	BOSCH	2210	177
LT 28-35 - 28-46 TDI	BOSCH	6140	4
LT 28-35 - 28-46 TDI	BOSCH	6140	121
LT DIESEL	BOSCH	1546	146
LT DIESEL 28 - 35 - 46	BOSCH	1989	122
LT35 DIESEL	BOSCH	2997	146
LUPO - POLO 1.4 - 1.6 AUTOM. - 1.4 16V	BOSCH	2048	134
LUPO 1.0 - 1.4	MARELLI	2099	311
LUPO 1.0 - VENTO 1.4	BOSCH	3190	112
LUPO 1.4 TDI	VALEO	2387	439
LUPO 1.7 SDI - POLO - 1.4 - 1.7 D - SDI	BOSCH	2209	177
LUPO 1.7 SDI - POLO 1.4 - 1.7 D - 1.7SDI	BOSCH	2028	135
LUPO GTI 1.6	BOSCH	2109	133
MULTIVAN 1.9 D - 2.4 D - 2.5 TDI - 2.8	BOSCH	1991	135
MULTIVAN 2.4D	BOSCH	2123	180
MULTIVAN 3.2 V6 - 4M -TRANSPORTER 1.9TDI	BOSCH	2356	134
MULTIVAN V - TRANSPORTER V 2.0 BiTDI - 4motio	VALEO	6165	63
MULTIVAN V - TRANSPORTER V 2.0 BiTDI - 4motio	VALEO	6165	440
MULTIVAN V - TRANSPORTER V 2.0 BiTDI - 4motio	VALEO	6091	440
MULTIVAN V 1.9 TDI	VALEO	6164	63
MULTIVAN V 1.9 TDI	VALEO	6163	63
MULTIVAN V 1.9 TDI	VALEO	6164	440
MULTIVAN V 1.9 TDI	VALEO	6163	440
MULTIVAN V 2.0 TDI START & STOP	BOSCH	6248	1
MULTIVAN V 2.0 TDI START & STOP	BOSCH	6248	106
MULTIVAN V 3.2 V6 - 4M -TRANSPORTER V 2.0 TD	VALEO	6165	63
MULTIVAN V 3.2 V6 - 4M -TRANSPORTER V 2.0 TD	VALEO	6091	440
MULTIVAN V 3.2 V6 - 4M -TRANSPORTER V 2.0 TD	VALEO	6165	440
MULTIVAN/TRANSPORTER 2.4 D -2.5 - SYNCRO	BOSCH	1617	118
NEW BEETLE 1.8 T	VALEO	6182	62
NEW BEETLE 1.8 T	VALEO	6182	440
NEW BEETLE 1.9 TDI	BOSCH	6155	9
NEW BEETLE 1.9 TDI	BOSCH	6155	134
NEW BEETLE 1.9 TDI	VALEO	2387	439
NEW BEETLE 2.5	BOSCH	2351	132
NEW BEETLE RSI 3.2 4motion	VALEO	6182	62
NEW BEETLE RSI 3.2 4motion	VALEO	6182	440
PARATI G3 1.6	BOSCH	6156	2
PARATI G3 1.6	BOSCH	6156	113
PASSAT	BOSCH	2830	142
PASSAT	BOSCH	2843	142
PASSAT	PARIS RHONE	3207	429
PASSAT 1.6 FSI - 1.8 TSI - 2.0 FSI - TFSI	BOSCH	2351	132

	O.E.		pag.
PASSAT 1.6 TDI - 2.0 TDI START & STOP	VALEO	6135	60
PASSAT 1.6 TDI - 2.0 TDI START & STOP	VALEO	4215	64
PASSAT 1.6 TDI - 2.0 TDI START & STOP	VALEO	6135	426
PASSAT 1.6 TDI - 2.0 TDI START & STOP	VALEO	4215	460
PASSAT 2.8 VR6 - 2.9 VR6 Syncro	VALEO	2387	439
PASSAT - CC 1.9TDI - 2.0TDI - 16V - 4motion	BOSCH	6155	9
PASSAT - CC 1.9TDI - 2.0TDI - 16V - 4motion	BOSCH	6155	134
PASSAT - POLO - VENTO 1.9 SDI - TDI	BOSCH	2323	179
PASSAT 1.3-1.6	MARELLI	3099	319
PASSAT 1.4 TSI - Eco/MultiFuel START & STOP	BOSCH	6248	1
PASSAT 1.4 TSI - Eco/MultiFuel START & STOP	BOSCH	6248	106
PASSAT 1.5 D - 1.6 D - TD	BOSCH	1962	118
PASSAT 1.6	BOSCH	2830	142
PASSAT 1.6 - 1.8 T - 20V - 2.0 - 4motion	BOSCH	2266	106
PASSAT 1.6 - 1.8 - 1.8 SYNCRO - 1.8 T	BOSCH	2185	177
PASSAT 1.6 - 1.8 - 2.0	BOSCH	1886	117
PASSAT 1.6 - 1.8 - 2.0 - 2.0 16V	BOSCH	2108	134
PASSAT 1.6 - 1.8 - 2.0 - 2.0 16V -SYNCRO	BOSCH	2109	133
PASSAT 1.6 D - 1.9 D - TD	BOSCH	1824	119
PASSAT 1.6 TD - 1.9 D - TD - TDI - Syncro/4motion	VALEO	2387	439
PASSAT 1.6 TDI - 2.0 TDI START & STOP	BOSCH	6248	1
PASSAT 1.6 TDI - 2.0 TDI START & STOP	BOSCH	6248	106
PASSAT 1.6TD - 1.9D - TD - TDI - 2.8 VR6	BOSCH	1617	118
PASSAT 1.8	BOSCH	1835	117
PASSAT 1.8 - 2.8	BOSCH	1668	118
PASSAT 1.8 SINCRO	BOSCH	1835	117
PASSAT 1.8 TSI - ALLTRACK START & STOP	BOSCH	6248	1
PASSAT 1.8 TSI - ALLTRACK START & STOP	BOSCH	6248	106
PASSAT 1.9 TDI	BOSCH	2006	135
PASSAT 1.9 TDI	BOSCH	2028	135
PASSAT 1.9 TDI	VALEO	6163	63
PASSAT 1.9 TDI	VALEO	6164	63
PASSAT 1.9 TDI	VALEO	6163	440
PASSAT 1.9 TDI	VALEO	6164	440
PASSAT 1.9 TDI - 4.0 W8- SYNCRO -4MOTION	BOSCH	3190	112
PASSAT 1.9 TDI - 4MOTION	BOSCH	2347	133
PASSAT 1.9 TDI - 4motion	VALEO	6181	63
PASSAT 1.9 TDI - 4motion	VALEO	6181	441
PASSAT 1.9 TDI - POLO 1.9 TDI	BOSCH	1991	135
PASSAT 1.9D-TD 2.8 VR6	BOSCH	2103	176
PASSAT 1.9D-TD 2.8 VR6	BOSCH	2103	177
PASSAT 2.0 - 2.0 16V	BOSCH	2314	173
PASSAT 2.0 - 2.0 16V	BOSCH	2314	174
PASSAT 2.0 - 2.3 VR5 - Syncro/4motion	VALEO	2387	439
PASSAT 2.0 TDI	VALEO	6181	63
PASSAT 2.0 TDI	VALEO	6181	441
PASSAT 2.0 TDI - 3.6 FSI 4motion	VALEO	6165	63
PASSAT 2.0 TDI - 3.6 FSI 4motion	VALEO	6165	440
PASSAT 2.0 TDI - 3.6 FSI 4motion	VALEO	6091	440
PASSAT 2.3 VR5 - POLO - VENTO 1.6	BOSCH	1887	109
PASSAT 2.5 TDI - SYNCRO - 4MOTION	BOSCH	2296	131
PASSAT 2.9 SYNCRO	BOSCH	1668	118
PASSAT 3.2 FSI - 3.6 R36 4motion	BOSCH	6155	9
PASSAT 3.2 FSI - 3.6 R36 4motion	BOSCH	6155	134
PASSAT 5	BOSCH	2921	139
PASSAT D - TD	BOSCH	3172	108
PASSAT1.6 - 1.8 - 1.8 T -2 0 - SINCRO/4M	BOSCH	1989	122
PHAETON - TOUAREG 5.0 V10 TDI	BOSCH	2358	128
PHAETON 6.0 W12 4motion	BOSCH	6142	5
PHAETON 6.0 W12 4motion	BOSCH	6142	124
PHATEON 3.0 V6 TDI 4MOTION	BOSCH	2296	131
POLO	BOSCH	2843	142
POLO	ISKRA	1768	267
POLO	MARELLI	3099	319
POLO	PARIS RHONE	3207	429
POLO 1.0 - 1.05 - 1.3 - 1.4 - 1.6	MARELLI	2099	311
POLO 1.0 - 1.05 - 1.3 - 1.4 - 1.6	BOSCH	3190	112
POLO 1.2 - 1.4 - 1.4 16V	BOSCH	2109	133
POLO 1.2 - 12V - TSI - 1.4 - 16V - FSI - 1.6 - 16V	VALEO	2394	439
POLO 1.2 - TSI - 1.4 TSI START & STOP	BOSCH	6248	1
POLO 1.2 - TSI - 1.4 TSI START & STOP	BOSCH	6248	106
POLO 1.2 - TSI START & STOP	BOSCH	6248	1
POLO 1.2 - TSI START & STOP	BOSCH	6248	106
POLO 1.2 TDI - 1.4 TDI - 1.6 TDI START & STOP	BOSCH	6248	1
POLO 1.2 TDI - 1.4 TDI - 1.6 TDI START & STOP	BOSCH	6248	106
POLO 1.2 TDI - 1.6 TDI START & STOP	VALEO	6135	60
POLO 1.2 TDI - 1.6 TDI START & STOP	VALEO	4215	64
POLO 1.2 TDI - 1.6 TDI START & STOP	VALEO	6135	426
POLO 1.2 TDI - 1.6 TDI START & STOP	VALEO	4215	460
POLO 1.3 D - 1.4 D	BOSCH	1855	109
POLO 1.4 - 1.6 16V	BOSCH	2351	132
POLO 1.4 16V - 1.4 FSI - 1.6	BOSCH	2357	132
POLO 1.4 TDI - 1.6 - 1.9 SDI - TDI	VALEO	2387	439
POLO 1.6 - 1.8	BOSCH	2108	134

	O.E.		pag.
POLO 1.6 - 1.8	BOSCH	2104	177
POLO 1.6 TDI	VALEO	6174	63
POLO 1.6 TDI	VALEO	6174	440
POLO 1.7 SDI - 1.9 SDI	BOSCH	2006	135
POLO 1.9 D	BOSCH	2028	135
POLO 1.9 DIESEL	BOSCH	1668	118
POLO 1.9 TDI	VALEO	6165	63
POLO 1.9 TDI	VALEO	6091	440
POLO 1.9 TDI	VALEO	6165	440
POLO 2.0 - 1.4 TDI - 1.9 TDI	VALEO	6163	63
POLO 2.0 - 1.4 TDI - 1.9 TDI	VALEO	6164	63
POLO 2.0 - 1.4 TDI - 1.9 TDI	VALEO	6163	440
POLO 2.0 - 1.4 TDI - 1.9 TDI	VALEO	6164	440
SANTANA	PARIS RHONE	1526	428
SANTANA 5	BOSCH	2921	139
SANTANA D - TD	BOSCH	3172	108
SAVEIRO G3 1.6	BOSCH	6156	2
SAVEIRO G3 1.6	BOSCH	6156	113
SCIROCCO	BOSCH	3190	112
SCIROCCO	BOSCH	2974	145
SCIROCCO	PARIS RHONE	3207	429
SCIROCCO - SCIROCCO INJ	BOSCH	2830	142
SCIROCCO - TIGUAN - TOURAN 2.0 TDI	VALEO	6165	63
SCIROCCO - TIGUAN - TOURAN 2.0 TDI	VALEO	6165	440
SCIROCCO - TIGUAN - TOURAN 2.0 TDI	VALEO	6091	440
SCIROCCO 1.4 TSI START & STOP	BOSCH	6248	1
SCIROCCO 1.4 TSI START & STOP	BOSCH	6248	106
SCIROCCO 2.0 TDI	BOSCH	6155	9
SCIROCCO 2.0 TDI	BOSCH	6155	134
SCIROCCO 2.0 TSI	BOSCH	2351	132
SHARAN 1.8 - 1.8TURBO - 2.0	BOSCH	2104	177
SHARAN 1.8 T 20V	HITACHI	6261	25
SHARAN 1.8 T 20V	HITACHI	6261	255
SHARAN 1.8 T 20V - 2.0	VALEO	6182	62
SHARAN 1.8 T 20V - 2.0	VALEO	6182	440
SHARAN 1.8T 16V - 2.0	BOSCH	2108	134
SHARAN 1.8T 20V - 2.0	BOSCH	2109	133
SHARAN 1.9 TDI - 4motion	VALEO	6182	62
SHARAN 1.9 TDI - 4motion	VALEO	6182	440
SHARAN 1.9 TDI - VENTO 1.9 TDI	BOSCH	1991	135
SHARAN 1.9TDI - 2.8 VR6 - SYNCRO	BOSCH	2323	179
SHARAN 2.0TDI	VALEO	6182	62
SHARAN 2.0TDI	VALEO	6182	440
SHARAN 2.8	BOSCH	2006	135
SHARAN 2.8	BOSCH	2028	135
SHARAN 2.8 - SYNCRO	BOSCH	1668	118
SHARAN 2.8 V6 24V 4motion	VALEO	6182	62
SHARAN 2.8 V6 24V 4motion	VALEO	6182	440
SHARAN 2.8 VR6 - Syncro - 1.9 TDI	VALEO	2387	439
TAR0 1.8	BOSCH	2370	109
TARO	NIPPONDENSO	1963	396
TIGUAN 1.4 TSI - 2.0 TFSI	BOSCH	2351	132
TOUAREG 2.5 R5 TDI	BOSCH	2347	133
TOUAREG 3.0 V6 TDI	BOSCH	6170	8
TOUAREG 3.0 V6 TDI	BOSCH	6170	133
TOUAREG 3.2 V6	BOSCH	2048	134
TOUAREG 4.2 V8 FSI - 6.0 W12	BOSCH	6142	5
TOUAREG 4.2 V8 FSI - 6.0 W12	BOSCH	6142	124
TOURAN 1.6 TDI	VALEO	6174	63
TOURAN 1.6 TDI	VALEO	6174	440
TOURAN 1.6 - 1.6 FSI - 2.0 FSI	BOSCH	2351	132
TOURAN 1.6 - 1.6 FSI - 2.0 FSI	BOSCH	2357	132
TOURAN 1.6 TDI START & STOP	BOSCH	6248	1
TOURAN 1.6 TDI START & STOP	BOSCH	6248	106
TOURAN 1.6 TDI START & STOP	VALEO	6135	60
TOURAN 1.6 TDI START & STOP	VALEO	4215	64
TOURAN 1.6 TDI START & STOP	VALEO	6135	426
TOURAN 1.6 TDI START & STOP	VALEO	4215	460
TOURAN 1.9 TDI - 2.0 TDI - 16V	BOSCH	6155	9
TOURAN 1.9 TDI - 2.0 TDI - 16V	BOSCH	6155	134
TOURAN 2.0 FSI - 1.9 TDI - 2.0TDI	VALEO	6163	63
TOURAN 2.0 FSI - 1.9 TDI - 2.0TDI	VALEO	6164	63
TOURAN 2.0 FSI - 1.9 TDI - 2.0TDI	VALEO	6164	440
TOURAN 2.0 FSI - 1.9 TDI - 2.0TDI	VALEO	6163	440
TRANSPORTER	BOSCH	2830	142
TRANSPORTER	BOSCH	2895	144
TRANSPORTER	BOSCH	2694	164
TRANSPORTER 1.5	BOSCH	2442	164
TRANSPORTER 1.6 - 2.0	BOSCH	3016	143
TRANSPORTER 1.8 - 2.0	BOSCH	1668	118
TRANSPORTER 1.8 - 2.0	BOSCH	2108	134
TRANSPORTER 1.9 D - 2.4 D - 2.5TDI - 2.5 - 2.8	BOSCH	1991	135
TRANSPORTER 1.9 D - 2.4 D- 2.5- TDI- 2.8	BOSCH	2326	178
TRANSPORTER 1.9 D - 2.4 D- 2.5- TDI- 2.8	BOSCH	2323	179

	O.E.		pag.
TRANSPORTER 2.0	BOSCH	2357	132
TRANSPORTER 2.4D	BOSCH	2123	180
TRANSPORTER 2.5 - 2.5 TDI - 2.8 TDI	BOSCH	2189	133
TRANSPORTER 2.5 TDI - SYNCRO	BOSCH	2006	135
TRANSPORTER DIESEL	BOSCH	3166	108
TRANSPORTER DIESEL-TURBO DIESEL	BOSCH	1616	111
TRANSPORTER IV 1.9 D - 1.9 TD	VALEO	2387	439
TRANSPORTER IV 2.0 - 2.5 - Syncro - 2.8 V6 - VR6	VALEO	2387	439
TRANSPORTER IV 2.4 D	BOSCH	2205	119
TRANSPORTER IV 2.4 D - Syncro - 2.5 TDI - Syncro	VALEO	2387	439
TRANSPORTER V 1.9 TDI	VALEO	6164	63
TRANSPORTER V 1.9 TDI	VALEO	6163	63
TRANSPORTER V 1.9 TDI	VALEO	6163	440
TRANSPORTER V 1.9 TDI	VALEO	6164	440
TRANSPORTER V 2.0 TDI START & STOP	BOSCH	6248	1
TRANSPORTER V 2.0 TDI START & STOP	BOSCH	6248	106
VENTO 1.4	MARELLI	2099	311
VENTO 1.4 - 1.6 - 1.8	BOSCH	1617	118
VENTO 1.4 - 1.6 - 1.8 - 2.0	BOSCH	1886	117
VENTO 1.4 - 1.6 - 1.8 - 2.0	BOSCH	2108	134
VENTO 1.9 D - 1.9 DT	BOSCH	2006	135
VENTO 1.9 D - 1.9 DT	BOSCH	2028	135
VENTO 1.9 TD	BOSCH	1824	119
VENTO 1.9D-TD 2.8 VR6	BOSCH	2103	176
VENTO 1.9D-TD 2.8 VR6	BOSCH	2103	177
VENTO 2.0 - 2.8 VR6 - 1.9 D - SDI - TD - TDI	VALEO	2387	439

VOLVO

121 - 122 - 140 - 142 - 144 - 145 - 164	BOSCH	2443	163
121 - 122 - 1800	BOSCH	2438	155
140 - 142	BOSCH	2921	139
164	BOSCH	2921	139
2250	BOSCH	1516	147
240	BOSCH	2921	139
240	HITACHI	1838	250
240 D	BOSCH	3199	115
240 D	HITACHI	1822	243
240 D	HITACHI	1725	247
240 D	HITACHI	1823	248
240 D 5	BOSCH	1546	146
240 D 6	BOSCH	1546	146
260	BOSCH	2921	139
260	HITACHI	1838	250
340	HITACHI	1838	250
340 1.6 DIESEL	BOSCH	1758	176
343	ISKRA	1536	267
343 - 345	ISKRA	1768	267
345	ISKRA	1536	267
345	PARIS RHONE	3158	433
360	BOSCH	2921	139
360 2.0	HITACHI	1838	250
440 - 460 - 480	BOSCH	3190	112
440 TD	VALEO	1953	438
460 1.7	BOSCH	2059	123
460 1.7	BOSCH	2318	174
460 TD	VALEO	1953	438
66	BENDIX	2664	442
740 - 940 2.3 - 16V - Turbo	HITACHI	1838	250
740 2.0 - 740 2.3	BOSCH	3190	112
740 D - 740 TD	BOSCH	3199	115
740 TD	HITACHI	1822	243
740 TD	HITACHI	1725	247
740 TD	HITACHI	1823	248
760	BOSCH	2921	139
760 DT	BOSCH	3199	115
760 TD	BOSCH	1546	146
760 TD	HITACHI	1822	243
760 TD	HITACHI	1823	248
780 DT	BOSCH	3199	115
850 2.0 - 2.3 - 2.5 - 2.5 TURBO	BOSCH	1989	122
850 2.5 TDI - XC 70 2.5 D5	BOSCH	2236	131
850 2.5 TDI - XC 70 2.5 D5	BOSCH	2361	131
850 R - T-5 2.0 - 2.3	BOSCH	1989	122
940 TD	HITACHI	1822	243
960 2.5 - 3.0	BOSCH	1989	122
960 2.5 - 3.0	BOSCH	2172	177
B10M - B10R - B12 - F10 - F12 - N10 -N12	BOSCH	3317	165
C10M - 4600 10.0 L.	BOSCH	3317	165
C30 - S40 II - V50 1.6	BOSCH	2338	106
C30 - S40 II - V50 2.4 D - D5 - 2.5 TDI	BOSCH	2236	131
C30 1.8 - 2.0 - FlexFuel	FORD	6146	17
C30 1.8 - 2.0 - FlexFuel	FORD	6146	233

	O.E.		pag.
C70 2.0 TURBO - 2.3 - 2.5	BOSCH	1989	122
D 40	PARIS RHONE	1527	447
F 16	BOSCH	1691	458
F 406 - F 407	BOSCH	1516	147
F 406 - F 407	BOSCH	2868	151
F 82 S - F 83 S	BOSCH	2868	151
F10 - FL10 - FM10-320 - FM10-360 - FS10	BOSCH	3317	165
F406 - F407 - F408 - F409	BOSCH	1555	148
F613 - F616	BOSCH	1555	148
FL 180 - 220 - 250	BOSCH	2292	128
FL 7	BOSCH	1866	149
FL 7 - FS7 - FH12 - FM12 - F 16 - FH 16	BOSCH	2106	165
FM 7-250 - 7-290 - 7-310	BOSCH	2232	127
FM 7-250 - 7-290 - 7-310	BOSCH	2329	170
FM 7-250 - 7-290 - 7-310	BOSCH	3494	182
HD TK MED. & HD TRK ACL 42 - 64 - WG 42	DELCO REMY	2223	215
HD TK MED. & HD TRK WG 64 - WX 42 - 64	DELCO REMY	2223	215
L 495 TITAN	BOSCH	1235	168
LM 422	BOSCH	1673	149
LM 621 - LM 641	BOSCH	1555	148
LM 841 - LM 845 - LM 846	BOSCH	1555	148
MD 21 - MD 32	PARIS RHONE	2972	451
MED. & HD TRK. ENGINE CAT. - CUM. - DD.	DELCO REMY	2217	213
P 121 - P 122	BOSCH	2560	155
PV 144	BOSCH	2560	155
S 40 - V 40	VALEO	1998	431
S 830	BOSCH	1674	149
S 900 - S 950	BOSCH	1673	149
S 950	BOSCH	1514	147
S40 - V40 - 1.6 - 1.8 - 2.0 - 16V TURBO	BOSCH	1989	122
S40 1.8 i	MITSUBISHI	6127	42
S40 1.8 i	MITSUBISHI	6127	376
S40 II 1.8 - 2.0 - FlexFuel	FORD	6146	17
S40 II 1.8 - 2.0 - FlexFuel	FORD	6146	233
S60 - 70 - 80 - II 2.4 D - D5 - 2.5 TDI	BOSCH	2236	131
S60 - 70 - 80 2.4 D - D5 - 2.5 TDI	BOSCH	2361	131
S60 II - T3 - T4 - T5 - 2.0T	FORD	6146	17
S60 II - T3 - T4 - T5 - 2.0T	FORD	6146	233
S70 - V70 - 2.0 - 2.0TURBO - 2.3 - 2.5	BOSCH	1989	122
S70 - V70 - 2.3 TURBO - 2.5 TURBO	BOSCH	1989	122
S80 2.4 TDI	BOSCH	2163	177
S80 II T4 -T5 - 2.0 - FlexFuel	FORD	6146	17
S80 II T4 -T5 - 2.0 - FlexFuel	FORD	6146	233
S90 3.0 - V90 3.0	BOSCH	2172	177
SM 400 - SM 462	BOSCH	1673	149
SM 462	BOSCH	1514	147
ST 256 - 257 - 280	LUCAS	1539	293
TD 40	PARIS RHONE	1527	447
V40 1.8 i	MITSUBISHI	6127	42
V40 1.8 i	MITSUBISHI	6127	376
V50 II 1.8 - 2.0 - FlexFuel	FORD	6146	17
V50 II 1.8 - 2.0 - FlexFuel	FORD	6146	233
V60 T5 - 2.0T	FORD	6146	17
V60 T5 - 2.0T	FORD	6146	233
V70 III T4 -T5 - 2.0 - FlexFuel	FORD	6146	17
V70 III T4 -T5 - 2.0 - FlexFuel	FORD	6146	233
XC60 - XC70 - V70 II - III - 2.4 D - D5 AWD	BOSCH	2236	131
XC60 T5 - 2.0T	FORD	6146	17
XC60 T5 - 2.0T	FORD	6146	233
XC90 - D5	BOSCH	2236	131

VOLVO PENTA

AQD 11 C - MD 11 C - D - 17 C - D - 3 B	BOSCH	1932	143
AQD 41 - AQDA 41 - MD 5C - MD 30 - TAMD	PARIS RHONE	1811	438
MARINE	VALEO	1861	431
MD 21 - MD 32	PARIS RHONE	2917	451
MD 5A - MD 5B - MD 7B - MD 11D	BOSCH	1650	139
MOTORI MARINI 9.6 - 10.0 - 12.0	BOSCH	3317	165
TD 160	BOSCH	1691	458

VOLVO V.I.

FE - FE II - FL - FL II 7100 cc	MITSUBISHI	6137	37
FE - FE II - FL - FL II 7100 cc	MITSUBISHI	6137	368

WARTBURG

B 1000 - 353	IKA ELECT.	2686	261

WILLIS

JEEP (1933-1950)	VARIE	0604	471

WOLSELEY

16/60	LUCAS	3226	283
18/22 SERIES - 18/85 SERIES - SIX	LUCAS	3068	282
18/85	LUCAS	3065	299
FOUR-FIFTY	LUCAS	2413	299

YALE

FORKLIFT	MITSUBISHI	1832	357
FORKLIFT	MITSUBISHI	2093	365
FORKLIFT	MITSUBISHI	1669	380
FORKLIFT Engine XA	MITSUBISHI	6186	46
FORKLIFT Engine XA	MITSUBISHI	6186	384

YANMAR

BOBCAT - YAMAHA - MUSTANG	HITACHI	1725	247
ENGINE MARINE 3JH - 4JH	HITACHI	1853	256
GENERATORE GA220 - 340 - L35 - 100	HITACHI	2251	252
L 60 AE-DEJN	HITACHI	2251	252
L 60 RE-DEJN	HITACHI	2251	252
MARINE D27 3Cyl. D	HITACHI	6258	20
MARINE D27 3Cyl. D	HITACHI	6258	244
MARINE KL	HITACHI	6258	20
MARINE KL	HITACHI	6258	244
TRATTORI	HITACHI	1853	256
YM, 4TN78, 4TN82, YM1600, 2QM20,	HITACHI	1725	247

ZASTAVA

1300	MARELLI	2581	331
624	ISKRA	2050	270
635 - 640 - 645 - 650	ISKRA	2155	271
F 750	ISKRA	2912	268
FLORIDA - YUGO 45 - 55 - 65 i.e.	ELMOT	2171	320
YUGO 45 - Z 101 - Z 102 - 128	ISKRA	1536	267
YUGO CABRIO 1.3i.e. - Z 101 1100 - 1300	ELMOT	2171	320
Z 101	ISKRA	2911	268

ZAZ

966	U.R.S.S.	2855	472
Sens 1.4	MAGNETON	6208	32
Sens 1.4	MAGNETON	6208	308

ZETOR

3321 - 3340 - 3341 - 4718	MAGNETON	6204	33
3321 - 3340 - 3341 - 4718	MAGNETON	6204	309
3511 - 3545 - 4511 - 5545 - 6711 - 6745	BOSCH	2913	152
3511 - 3545 - 4511 - 5545 - 6711 - 6745	BOSCH	3196	153
4712	PAL	2928	414
7320 - 7321 - 7340 - 7341 - 7745	MAGNETON	6204	33
7320 - 7321 - 7340 - 7341 - 7745	MAGNETON	6204	309
MAJOR	PAL	0304	414
SUPER	PAL	0305	414
TRATTORE	PAL	3128	414
UNIFIED 1 RANGE	LUCAS	1935	290

ZETTELMEYER

KL 25 - KL 30	BOSCH	3317	165
L 800 - L 1000 - EUROP S8 - S10 - S12	BOSCH	1555	148
VA 3	BOSCH	0133	157

CROSS LIST

CORRISPONDENZE CODICE GHIBAUDI - CONCORRENTI

CONPETITORS CROSS REFERENCE

CORRESPONDANCE ENTRE CONCURRENTE ET REFERENCE GHIBAUDI

CORRESPONDENCIA ENTRE CONCURRENTE Y LA REFERENCIA GHIBAUDI

GHIBAUDI ARTIKELNUMMER ENTSPRECHED KONKURENTEN

Code		pag.
CARGO		
130027	2694	164
130317	3539	169
130388	2865	163
130390	2407	162
130393	2934	140
130396	2921	139
130398	2920	139
130400	2967	140
130401	2878	143
130402	3094	143
130404	2830	142
130405	2809	142
130405	2843	142
130406	2443	163
130407	2802	142
130409	3017	147
130412	2866	142
130414	2997	146
130414	1546	146
130415	0139	157
130416	2573	161
130417	0033	167
130417	0033	336
130417	3341	337
130418	3317	165
130419	3315	165
130422	2862	450
130424	2608	442
130425	2900	444
130432	2750	443
130433	2889	454
130434	2664	442
130435	2898	454
130437	0090	334
130439	2685	321
130440	3066	255
130441	2841	408
130442	2925	408
130443	2677	294
130444	2678	294
130445	2852	288
130446	2791	284
130447	2851	288
130450	2696	284
130451	2732	285
130452	2013	286
130452	2907	287
130453	2831	288
130454	2853	327
130456	2478	448
130461	2773	443
130462	2812	457
130463	2815	428
130465	2904	209
130535	6219	18
130535	6219	234
130538	3225	210
130539	2217	213
130541	6004	216
130542	6005	216
130721	0030	167
130721	0030	228
130721	0030	336
130722	3301	168
130726	2899	444
130728	2578	415
130729	2928	414
130730	2820	224
130731	2938	224
130732	3015	224
130733	3026	223
130735	2684	320
130737	2730	318
130738	2674	321
130739	2733	325
130740	2829	318
130741	2927	381
130742	2414	299
130745	2411	295
130746	2772	297
130747	2975	281
130748	2752	102
130749	3089	325
130752	3106	322
130754	2911	268
130757	2917	451
130758	2833	446
130759	2835	428
130760	2915	428
130761	2972	451
130762	2973	451
130897	3091	292
130899	3325	206
130900	3234	201
130900	3234	228
130920	2781	224
130930	3018	147
130931	2936	152
130932	2868	151
130940	3276	204
130946	3023	328
130947	3147	457
130948	3148	433
130950	3039	153
130959	3074	288
130995	3016	143
131019	3150	153
131021	3031	444
131022	2867	151
131035	2887	281
131056	2223	215
131064	3035	225
131065	1555	148
131068	3013	451
131083	2929	444
131085	3125	250
131086	3067	250
131087	3167	382
131088	3176	220
131089	3157	223
131090	3228	409
131096	3267	201
131097	3195	140
131098	3169	140
131101	3127	140
131102	3172	108
131104	3190	112
131106	3155	153
131107	3332	166
131108	2937	152
131108	3019	152
131109	3218	330
131110	2840	407
131111	3158	433
131117	2933	435
131150	3166	108
131167	3345	166
131170	3149	435
131173	2836	429
131186	3048	434
131187	2906	447
131188	2659	442
131191	2838	281
131192	3175	280
131206	3078	282
131207	3194	153
131212	1558	322
131267	1972	154
131269	1975	154
131270	1582	148
131270	2913	152
131271	3196	153
131305	3239	205
131343	2672	456
131344	1553	147
131381	2910	152
131386	2963	333
131432	3165	108
131433	1537	110
131433	1775	114
131434	1775	114
131475	1562	148
131475	1856	149
131481	6036	212
131489	1517	141
131495	1559	148
131496	1127	331
131503	1659	186
131588	1568	312
131596	3097	452
131597	1564	148
131628	1669	380
131705	3181	283
131706	3164	282
131707	3068	282
131708	3004	287
131709	2756	285
131710	2879	143
131711	2844	151
131712	2847	151
131713	0133	157
131714	0030	167
131714	0030	228
131714	0030	336
131715	3120	318
131716	3144	318
131717	2863	444
131718	2905	428
131719	1544	255
131720	3223	282
131721	3140	283

Code		pag.	Code		pag.	Code		pag.	Code		pag.
131723	2886	301	131988	1587	251	132182	1529	436	132545	2277	408
131724	1539	293	131989	1662	181	132183	3030	444	132547	1849	408
131725	2467	294	131989	2055	180	132184	3136	453	132566	1964	401
131726	2466	294	131990	1663	181	132185	3133	444	132586	1578	274
131727	2792	289	131991	1664	181	132186	3099	319	132587	1577	274
131728	2930	291	131992	1661	186	132187	3168	323	132588	1700	274
131729	2932	287	131994	1593	115	132188	3174	323	132624	2916	268
131730	2859	284	131995	1608	113	132190	3197	429	132631	3160	318
131731	2793	300	131996	1621	115	132191	3022	429	132632	3424	467
131732	3222	284	131997	1642	114	132192	3207	429	132633	3425	468
131733	3185	287	131998	3199	115	132193	2441	164	132634	1731	54
131734	3183	287	131999	1551	437	132193	2442	164	132634	1731	406
131735	1512	290	132000	1556	148	132194	2922	140	132643	1625	436
131736	2888	290	132001	1737	243	132195	2968	140	132658	3190	112
131737	3184	292	132003	1738	248	132196	3020	451	132697	2959	152
131738	1500	291	132004	1680	395	132197	3129	453	132702	1516	147
131739	1501	291	132005	1678	380	132198	3045	429	132703	3034	435
131740	1502	291	132005	1629	380	132200	1525	446	132731	2221	215
131742	3245	205	132007	1706	383	132204	1618	114	132732	2222	215
131743	3305	168	132008	1707	381	132205	1612	111	132749	2868	151
131743	3305	205	132009	2382	377	132206	1532	430	132750	2917	451
131744	3305	168	132011	1848	373	132216	1617	118	132750	6220	18
131744	3305	205	132012	2118	374	132225	2775	443	132750	6220	235
131745	3244	205	132013	6184	376	132273	2856	151	132751	6227	18
131746	3249	205	132013	6184	42	132284	1605	279	132751	6227	235
131747	3245	205	132014	6185	376	132285	1667	286	132764	1536	267
131749	3265	201	132014	6185	42	132286	1561	285	132765	6186	384
131750	3280	202	132017	1900	357	132288	1586	280	132765	6186	46
131751	3268	201	132020	1552	437	132289	1503	281	132782	1511	279
131752	3277	203	132021	1581	437	132290	3211	280	132818	1596	324
131755	3239	205	132022	1619	437	132291	1508	283	132819	1597	324
131756	3326	206	132043	1723	401	132293	3156	326	132820	1600	324
131757	3250	205	132044	1724	401	132302	1620	317	132821	2031	330
131758	3251	205	132070	2860	419	132308	3318	166	132822	1603	380
131759	3249	205	132075	2581	331	132311	1893	250	132823	1604	250
131760	3255	201	132076	1580	209	132344	3146	445	132824	1614	121
131761	3238	205	132078	2724	450	132345	1655	149	132842	3219	223
131762	3252	205	132079	1594	113	132364	2760	159	132845	1983	257
131763	3256	201	132085	1902	362	132365	2565	158	132852	1567	286
131766	1691	458	132117	1582	148	132366	2121	167	132863	1684	395
131767	2218	214	132119	1531	312	132367	2444	161	132864	1782	396
131768	2167	213	132119	1660	313	132368	1515	147	132865	1734	394
131770	2220	214	132121	3419	351	132386	1676	356	132866	1783	401
131771	2895	144	132123	1703	186	132387	2011	357	132867	1743	401
131772	2974	145	132150	3138	435	132388	1641	114	132899	1610	447
131773	3339	166	132163	2438	155	132390	1617	118	132906	3096	268
131775	3317	165	132165	2817	163	132391	1543	446	132918	1712	256
131776	2653	442	132166	3200	145	132405	1729	394	132941	1702	415
131779	2850	332	132167	1542	108	132448	1852	251	132942	1683	392
131779	3152	332	132168	1530	118	132450	1977	249	132961	1666	456
131780	3337	337	132169	1616	111	132453	1599	256	132962	1632	457
131782	2814	444	132170	2600	449	132459	1725	247	132963	3110	455
131783	3227	250	132175	3177	433	132481	3075	382	132964	3111	456
131852	1838	250	132176	3159	433	132483	1682	363	132965	2807	284
131984	3217	256	132177	3198	433	132489	1681	357	132974	1721	431
131985	1598	256	132178	3220	452	132515	6200	50	133006	1901	361
131986	1588	251	132179	2446	160	132515	6200	390	133007	1792	361
131987	1589	251	132180	2810	142	132519	1825	389	133012	3278	202
131987	1708	251	132181	3221	436	132542	1645	130	133013	3325	206

Code		pag.	Code		pag.	Code		pag.	Code		pag.
133041	1727	248	133484	1757	175	134917	6112	253	135593	2277	408
133042	1726	248	133484	1757	176	134918	6076	382	135598	1925	172
133058	1920	257	133485	1758	176	134925	1819	139	135599	2046	173
133078	5009K	467	133498	2977	152	134960	1896	381	135600	1907	172
133112	1627	436	133507	6075	212	134961	6190	56	135601	1908	172
133118	3123	318	133546	6222	19	134961	6190	410	135647	1998	431
133158	3135	452	133546	6222	235	134962	2101	275	135651	2159	57
133161	2520	446	133591	1764	277	134966	1832	357	135651	2159	411
133162	3195	140	133592	1812	277	135003	6195	53	135664	2576	161
133195	1665	181	133596	1774	149	135003	6195	400	135693	6198	49
133195	1845	180	133605	6084	244	135010	2229	249	135693	6198	389
133230	1554	111	133606	2279	248	135056	3460	189	135711	1910	275
133231	1545	267	133628	1988	367	135059	1917	247	135712	1846	338
133232	3095	268	133631	1705	407	135063	2276	208	135713	1855	109
133233	1623	430	133682	1935	290	135068	1857	172	135714	1877	111
133266	1853	256	133683	1814	290	135068	1857	171	135715	1894	114
133268	1590	380	133684	1557	380	135069	1788	176	135716	1887	109
133291	1791	389	133712	2034	406	135071	1803	179	135717	1929	311
133295	1636	276	133744	6221	59	135072	1804	179	135718	1904	245
133296	1769	274	133744	6221	425	135073	1805	179	135719	1899	246
133297	1801	274	133805	6158	56	135073	1805	180	135721	1971	365
133298	1800	276	133805	6158	410	135074	1806	180	135762	1570	323
133299	2053	276	133841	1560	320	135075	1807	180	135796	1535	138
133336	1619	437	133853	1650	139	135077	3464	182	135801	1973	154
133360	1708	251	133854	2287	210	135078	3466	186	135830	1996	402
133362	1751	111	133860	1768	267	135079	3488	187	135841	1906	172
133363	1690	360	133871	6105	364	135080	3486	189	135860	2106	165
133393	6199	50	133895	1538	110	135082	3467	184	135883	1793	203
133393	6199	390	133896	1692	139	135083	1863	431	135889	2160	408
133436	1823	248	133897	1688	437	135084	1884	438	135911	1874	130
133437	1822	243	133909	3283	204	135085	1886	117	135970	3472	188
133439	1675	356	133958	1789	267	135086	1835	117	135970	3473	181
133441	1802	408	133975	6111	210	135091	1716	243	135971	3470	187
133442	2670	455	133976	1839	210	135100	1799	276	135974	2062	398
133443	1648	138	133985	3122	326	135115	1751	111	135985	3214	112
133445	1717	243	134018	1606	323	135116	1836	119	136086	2389	406
133448	1711	357	134065	2975	281	135117	1889	324	136144	2251	252
133449	1748	357	134139	2918	444	135161	1858	172	136145	6117	378
133450	1749	364	134282	3189	153	135164	1720	111	136158	3282	203
133451	1714	362	134283	1790	355	135180	1763	276	136228	6120	254
133452	1675	356	134284	1767	354	135251	1513	147	136229	2056	377
133453	1719	359	134292	1794	437	135271	2228	249	136257	1960	314
133454	1895	381	134364	1747	314	135282	1811	438	136261	1931	278
133456	1754	171	134371	1824	119	135310	2288	402	136285	1974	154
133457	1755	171	134427	1504	292	135364	1916	248	136313	2002	403
133458	1756	171	134434	6138	8	135374	2170	167	136315	6292	51
133459	1752	171	134434	6138	131	135375	6246	170	136315	6292	393
133466	3451	188	134516	3487	189	135375	6246	10	136337	1906	172
133467	3452	188	134562	3461	189	135389	1953	438	136338	3131	287
133468	3453	184	134615	1633	458	135445	3229	409	136342	6077	208
133469	3454	184	134643	2641	334	135463	1772	314	136345	1751	111
133470	3455	187	134644	1759	139	135464	1864	117	136348	2252	383
133471	3456	187	134645	1526	428	135471	1909	176	136402	1821	200
133475	3484	185	134722	2845	104	135542	6214	50	136425	1810	114
133476	3485	185	134723	1613	104	135542	6214	390	136426	2864	450
133477	3457	189	134806	1722	399	135567	1761	381	136447	6294	54
133478	3458	189	134837	6110	210	135569	1778	111	136447	6294	404
133480	1987	366	134859	1631	313	135572	1897	381	136472	1962	118
133483	1753	175	134916	2432	445	135581	1898	381	136476	1775	114

Code		pag.	Code		pag.	Code		pag.	Code		pag.
136509	1918	150	137623	2103	176	138546	2009	277	139558	1924	150
136602	6083	374	137623	2103	177	138566	1733	392	139570	2240	120
136614	1961	109	137643	2197	374	138567	6191	51	139585	2093	365
136619	1622	430	137733	1999	431	138567	6191	392	139609	6276	47
136633	2275	233	137751	6022	407	138681	1728	393	139609	6276	385
136642	1527	447	137752	1905	244	138752	3100	326	139635	1826	275
136645	3029	225	137752	1905	243	138793	2027	314	139645	6275	384
136709	2171	320	137753	2061	396	138804	2004	404	139645	6275	46
136722	1944	374	137754	1947	176	138804	2004	405	139653	2262	396
136723	1943	111	137755	1968	176	138825	3235	205	139654	2298	402
136743	2116	121	137760	6041	15	138862	1959	176	139655	2074	311
136745	6291	52	137760	6041	211	138865	2045	311	139700	3428	198
136745	6291	397	137764	6116	377	138866	2041	270	139710	2105	316
136770	1868	277	137765	6117	378	138867	1865	149	139841	6259	20
136787	2134	130	137783	1965	173	138874	2036	111	139841	6259	244
136788	2330	180	137812	3471	186	138875	2048	134	139843	6260	20
136789	2324	174	137884	2320	178	138876	2005	139	139843	6260	244
136795	1994	396	137885	2185	177	138916	1950	172	139845	6192	52
136796	2340	397	137886	2209	177	138916	1950	173	139845	6192	397
136854	1991	135	137887	2211	177	138917	1946	172	139846	1612	111
136855	2000	176	137888	2149	123	138918	1948	172	139848	3024	328
136888	1837	109	137889	2190	120	138919	1949	172	139850	1668	118
136923	2037	377	137890	2028	135	138920	1942	176	139897	2067	251
136925	1834	117	137891	2138	126	138946	1649	139	139898	2066	432
136962	2038	275	137920	2319	178	138948	1941	114	139899	2076	252
136969	2117	270	137921	1969	176	138958	2072	252	139900	2090	312
136969	1780	270	137939	6150	23	138985	2054	317	139901	6124	315
136985	1911	150	137939	6150	253	138989	3489	189	139901	6124	34
137071	2129	389	137950	2044	396	138991	3474	186	139902	2092	317
137170	1939	118	137981	2073	123	139013	2240	120	139904	2079	432
137171	2018	116	138113	2035	432	139021	2318	174	139904	1624	431
137199	0033	167	138123	2366	402	139056	2204	127	139905	2098	438
137199	0033	336	138137	6118	409	139084	1982	403	139954	2111	123
137218	6114	378	138155	2003	399	139127	2177	338	139969	2151	173
137225	2313	177	138155	2003	400	139131	3153	329	140002	3665	191
137225	2313	178	138163	1795	438	139132	2176	252	140003	3651	190
137265	1778	111	138167	1960	314	139134	3406	348	140004	3664	191
137271	1686	431	138208	1677	437	139143	3479	188	140004	3653	190
137275	2110	121	138209	2115	233	139147	2272	402	140005	3698	192
137277	2143	245	138213	4213	217	139153	6143	61	140006	4056	272
137279	2058	141	138216	2270	15	139153	6143	434	140006	3701	192
137281	2155	271	138216	2270	207	139244	2280	396	140008	3700	192
137293	1963	396	138222	6109	208	139244	2280	397	140009	3660	191
137299	1932	143	138232	2317	178	139288	1794	437	140010	3654	190
137310	2021	130	138233	2137	123	139318	1937	431	140011	3680	191
137326	2789	301	138252	1936	109	139319	1797	438	140012	3652	190
137328	1955	173	138253	1954	173	139320	2026	427	140013	3702	192
137383	2123	180	138256	1608	113	139336	1926	108	140013	3682	192
137398	6218	17	138299	1815	277	139341	2065	232	140014	3658	190
137398	6218	231	138308	2165	213	139410	2369	366	140015	3657	190
137413	6264	24	138312	1564	148	139458	2247	131	140016	3659	190
137413	6264	254	138316	1773	149	139471	2259	432	140017	3666	191
137455	1888	431	138322	2126	130	139473	2064	427	140018	3707	193
137463	2322	178	138325	2163	177	139477	2142	427	140019	3710	193
137464	2323	179	138332	6002	216	139478	2207	438	140020	3656	190
137465	2326	178	138358	2311	204	139503	2849	163	140021	3662	191
137480	2006	135	138408	1861	431	139509	2331	180	140025	3704	192
137481	1989	122	138449	2054	317	139520	6032	271	140026	3709	193
137483	2059	123	138533	2099	311	139541	2069	374	140027	3711	193

Code		pag.	Code		pag.	Code		pag.	Code		pag.
140031	4199	194	140181	3880	217	140402	4235	200	140594	3927	303
140035	3663	191	140185	3884	217	140405	3886	218	140601	4180	390
140036	3887	218	140200	3843	344	140422	4116	387	140614	4229	35
140038	3752	462	140201	3844	344	140423	3724	193	140614	4229	346
140040	3764	463	140202	3847	345	140424	4149	412	140625	4238	31
140040	4044	272	140203	3714	193	140425	4244	58	140625	4238	304
140041	3767	464	140204	3713	193	140425	4244	412	140645	4185	194
140042	3769	463	140207	3909	302	140426	4221	412	140646	4537K	306
140043	3770	463	140208	3715	193	140430	4153	387	140655	4538K	306
140043	3751	462	140209	4505K	305	140435	4052	272	140656	3939	304
140043	3601	460	140210	3601	460	140436	4053	272	140657	3937	304
140044	3757	462	140211	3836	344	140440	3636	462	140658	3936	303
140046	3810	342	140212	3928	303	140449	4234	50	140659	3938	304
140047	3831	344	140213	3837	344	140449	4234	391	140661	3941	304
140047	4076	229	140217	3885	218	140452	3841	344	140665	4145	304
140048	3830	343	140221	3835	344	140467	4014	103	140667	3768	463
140049	4075	229	140242	3723	197	140472	4532K	466	140669	3632	464
140049	3811	342	140248	3721	193	140473	4533K	466	140670	3628	461
140050	3806	342	140249	3717	193	140474	4534K	466	140671	3629	461
140050	4058	273	140250	3718	193	140477	4138	218	140672	3625	461
140052	3903	302	140251	3716	193	140478	4137	218	140673	3624	464
140053	3913	302	140252	4247	12	140489	4174	258	140674	3623	464
140054	3905	302	140252	4247	194	140496	3640	462	140676	3633	461
140056	3942	304	140256	3699	196	140497	3641	464	140678	3620	461
140057	3933	303	140257	3755	462	140498	3642	462	140679	3637	462
140058	3926	303	140258	3639	462	140499	3643	462	140680	3618	461
140059	3906	302	140259	3638	462	140500	3703	192	140683	3627	461
140060	3904	302	140261	4171	194	140501	3631	464	140684	3634	461
140062	3920	303	140264	3754	462	140519	4222	391	140688	4165	304
140064	3602	460	140267	3766	463	140520	4223	391	140689	4143	304
140064	3753	462	140268	3852	345	140521	4220	391	140690	4178	346
140065	3603	460	140269	3853	345	140526	4531K	466	140692	4225	13
140065	3809	342	140270	3855	345	140527	3790	416	140692	4225	196
140066	3606	461	140305	4103	258	140528	4536K	306	140711	3725	193
140067	4230	65	140306	4101	257	140531	4520K	465	140729	4167	388
140067	4230	463	140307	4175	258	140532	4521K	465	140730	4154	387
140068	3608	461	140309	4104	258	140533	4522K	465	140734	3645	462
140102	4502K	305	140310	4112	258	140533	4514K	465	140735	4161	463
140103	4510K	305	140311	4113	258	140534	4523K	465	140746	3914	302
140104	4501K	305	140313	3991	257	140535	4524K	465	140756	4177	416
140109	3839	344	140314	3859	345	140536	4525K	465	140757	4176	416
140110	3840	344	140314	4105	258	140537	4526K	466	140758	3793	416
140111	3681	192	140315	4192	258	140538	4527K	466	140779	4196	388
140119	3626	461	140316	4193	258	140539	4528K	466	140782	4168	194
140140	3667	191	140317	4189	258	140540	4529K	466	140827	4541K	347
140141	3670	191	140319	3857	345	140541	4530K	466	140842	4152	241
140143	3791	416	140319	4106	387	140542	4515K	465	140846	4184	388
140144	3919	303	140321	4115	387	140543	4516K	465	140855	4227	12
140151	3705	192	140323	4239	388	140544	4517K	465	140855	4227	194
140155	4060	229	140323	4239	49	140545	4518K	465	140856	3724	193
140155	4077	230	140325	4172	412	140546	4519K	465	140859	3709	193
140156	4061	229	140326	4116	387	140553	3918	303	140859	4181	194
140157	3771	463	140328	4117	387	140558	4114	387	140862	3675	191
140169	3731	206	140329	4197	412	140563	3720	196	140866	3673	191
140170	3732	206	140330	4109	412	140564	3720	196	140867	4226	12
140172	3733	206	140333	4131	412	140580	4186	258	140867	4226	194
140173	3739	206	140374	4054	470	140590	4512K	305	140908	4162	387
140174	3838	344	140397	3792	416	140592	4506K	305	140915	4108	387
140181	3881	217	140402	4235	14	140593	4513K	306	140927	4169	258

Code		pag.	Code		pag.	Code		pag.	Code		pag.
140928	4231	194	230054	6033	253	230961	3346	166	231966	2271	207
140928	4231	12	230073	2196	207	230982	1950	173	231970	6045	216
140929	4182	194	230091	5001K	136	230982	1950	172	232201	2074	311
140947	4139	346	230096	2312	204	231009	2164	123	232229	2198	367
140962	4134	193	230144	2051	146	231015	1958	109	232362	2135	116
140964	4241	49	230145	1924	150	231073	6179	62	232480	2060	289
140964	4241	388	230158	1878	172	231073	6179	439	232481	1720	111
140965	4155	412	230159	2874	142	231083	2329	170	232482	1993	270
140970	4170	388	230167	2316	178	231093	2387	439	232604	4210	339
140977	4055	272	230197	2029	141	231143	5017K	237	232623	2189	133
140987	4151	241	230202	1516	147	231202	2104	177	232632	1691	458
140988	4183	194	230247	6178	25	231269	6113	358	232797	3107	327
140990	4163	194	230247	6178	255	231330	2860	419	232849	4209	340
140991	4187	241	230253	1552	437	231341	2249	374	232849	4209	341
140992	4195	258	230254	2282	398	231371	2120	367	232853	3481	189
140993	4224	25	230265	6154	30	231377	6218	17	233176	6262	24
140993	4224	258	230265	6154	287	231377	6218	231	233176	6262	254
140994	4164	258	230273	1872	286	231413	2216	459	233178	6152	372
140995	4228	25	230280	2156	271	231414	2179	311	233178	6152	41
140995	4228	259	230328	2305	204	231415	2162	374	233297	2169	123
140996	4194	273	230336	2019	116	231478	2100	311	233331	2208	315
140998	4240	49	230338	5002K	136	231585	2634	159	233387	6043	16
140998	4240	388	230339	2108	134	231667	2080	432	233387	6043	211
141013	4147	305	230340	2109	133	231679	6202	33	233398	2283	405
141014	4146	305	230343	2300	203	231679	6202	308	233450	2146	432
141017	4198	346	230344	2307	204	231751	3494	182	233451	2332	392
141025	4156	387	230349	2112	112	231756	2203	127	233452	2333	394
141031	4236	273	230350	2132	115	231789	2344	207	233452	2333	395
141031	4236	29	230351	2136	120	231795	2230	253	233456	6293	52
141032	4179	273	230352	2133	130	231804	6261	255	233456	6293	397
141061	4107	196	230353	2130	432	231804	6261	25	233457	6297	52
141076	4190	241	230354	2131	438	231856	2212	173	233457	6297	397
141082	4157	258	230355	2078	432	231884	1607	144	233496	2167	213
141091	4166	346	230546	1777	116	231885	1981	150	233497	4206	187
141095	4188	194	230573	2064	427	231886	1913	150	233580	2269	173
141096	4158	194	230639	1537	110	231887	1933	246	233581	3150	153
141097	4150	463	230639	1775	114	231895	2197	374	233621	1869	277
141099	4191	194	230698	2325	174	231896	2145	112	233642	6290	52
141105	4243	58	230743	4207	240	231897	2144	110	233642	6290	397
141105	4243	412	230757	1660	313	231898	2200	122	233719	2239	132
141197	4159	346	230763	6213	242	231899	2153	315	233720	2236	131
141198	4160	258	230763	6213	243	231900	2172	177	233722	2232	127
141204	4232	12	230763	6213	19	231932	2244	439	233723	2233	126
141204	4232	194	230789	1656	149	231944	2281	53	233728	2203	127
141205	4242	58	230823	2178	339	231944	2281	402	233742	1738	248
141205	4242	412	230828	2122	130	231951	6280	45	233764	6095	271
141206	4233	66	230830	2210	177	231951	6280	383	233828	2238	131
141206	4233	470	230831	2213	177	231952	6115	375	233829	2206	130
141207	3992	470	230832	2314	173	231953	6281	43	233830	2245	232
141212	3727	193	230832	2314	174	231953	6281	378	233831	2193	124
141221	4173	463	230833	2327	178	231954	1709	381	233834	2205	119
141222	4246	66	230834	2152	123	231957	1712	256	233835	2201	122
141222	4246	470	230835	2169	123	231958	2274	232	233836	2234	132
141237	4117	387	230856	6307	52	231960	2362	233	233837	2202	127
142057	4148	387	230856	6307	397	231961	6177	17	233838	2139	120
142084	4245	66	230857	2374	398	231961	6177	233	233839	2191	123
142084	4245	470	230911	6003	212	231962	6223	235	233840	2227	124
210867	5000K	136	230912	2214	173	231962	6223	18	233841	2241	124
230025	1698	323	230913	2215	180	231966	2271	15	233842	1510	138

Code		pag.	Code		pag.	Code		pag.	Code		pag.
233843	2231	141	234801	2302	203	235510	6268	21	239256	6001	238
233844	2226	280	234802	2303	204	235510	6268	245	239359	6051	426
233845	1985	357	234803	2308	204	235592	4204	240	239909	6136	23
233846	2237	358	234805	2293	115	235621	2154	29	239909	6136	253
233861	1594	113	234806	2370	109	235621	2154	270	330104	6093	434
233895	1986	363	234807	2295	141	235663	2391	317	330125	6145	5
233907	1956	173	234808	2285	369	235726	2341	238	330125	6145	124
233921	2239	132	234810	2194	372	235730	4211	341	330226	6087	107
233934	1843	180	234810	2194	41	235797	1774	149	330265	6049	131
233945	2091	311	234819	6090	434	235798	6069	125	330382	6079	207
233946	2225	315	234861	2273	234	235799	6053	128	330452	6029	426
233947	2263	122	234862	2019	116	235804	6055	109	330533	6070	426
233948	6080	128	234866	6171	22	235810	2848	151	331009	6131	6
233949	2257	128	234866	6171	246	235839	6140	4	331009	6131	125
233967	6271	25	234901	6245	4	235839	6140	121	331010	6149	2
233967	6271	255	234901	6245	122	235840	1685	431	331010	6149	107
233993	2113	278	234902	2149	123	235849	2203	127	331021	5019K	135
234065	2361	131	234918	2259	432	236080	6274	359	331730	6127	42
234086	2258	432	234921	3040	327	236080	6274	36	331730	6127	376
234087	2256	127	234922	3090	326	236130	2292	128	333036	4214	64
234088	6092	439	234923	2022	119	236238	6180	429	333036	4214	459
234124	2338	106	234924	1867	150	236238	6180	61	333037	4215	460
234135	6146	17	234945	1958	109	236270	2378	433	333037	4215	64
234135	6146	233	234946	2267	106	236375	2356	134	333202	2204	127
234141	2347	133	234956	3497	239	236477	6164	63	333322	2111	123
234158	2296	131	234970	6298	56	236477	6164	440	333355	6160	5
234168	2291	131	234970	6298	409	236508	2048	134	333355	6160	124
234211	6209	199	234971	1862	149	236609	2394	439	333358	6162	11
234211	6209	13	234984	6151	27	236779	6104	375	333358	6162	171
234230	6299	410	234984	6151	266	236797	2377	433	333407	6161	1
234230	6299	57	234996	2299	427	236832	6028	107	333407	6161	105
234231	2336	427	235004	2297	253	236876	6066	233			
234242	6030	124	235025	2268	174	236883	2351	132			
234247	2266	106	235025	2268	175	236891	6088	132			
234267	2175	271	235085	1710	452	237086	6025	358			
234268	2264	271	235086	2612	450	237105	6024	37			
234270	2260	271	235087	2574	448	237105	6024	368			
234293	2188	135	235088	2658	450	237115	2381	358			
234402	6193	56	235105	3495	187	237291	6181	63			
234402	6193	410	235136	4201	185	237291	6181	441			
234403	1647	114	235164	3493	184	237343	4208	341			
234405	2239	132	235173	3499	190	237379	2379	411			
234406	6107	128	235179	6183	61	237407	6122	354			
234502	2315	174	235179	6183	430	237667	6031	131			
234503	2328	178	235193	2380	406	237752	6020	105			
234503	2328	179	235199	2339	231	237769	6026	105			
234504	2321	236	235200	2368	124	237776	6094	427			
234504	2376	236	235237	6073	203	237834	2388	369			
234514	2346	374	235252	6182	62	237858	6189	45			
234534	2086	143	235252	6182	440	237858	6189	382			
234535	2343	107	235290	6108	107	237990	6147	34			
234664	3498	239	235425	6035	124	237990	6147	315			
234721	2384	126	235426	6081	207	238527	2372	247			
234773	6052	232	235427	2334	275	238626	6085	208			
234774	2284	368	235429	2358	128	238793	6000	317			
234785	2357	132	235440	2354	124	238851	2342	238			
234798	2304	204	235445	1776	156	239080	2398	411			
234799	2310	203	235501	6258	244	239095	6021	170			
234800	2301	203	235501	6258	20	239169	4212	241			

C.P.C.

SD-359	2115	233
SD-377	2196	207
SDBO-1098	3332	166
SDBO-1110	3315	165
SDBO-1111	3317	165
SDBO-2006	1537	110
SDBO-2027	2878	143
SDBO-2034	2913	152
SDBO-2039	2444	161
SDBO-2040	1778	111
SDBO-2042	2868	151
SDBO-2043	2936	152
SDBO-2046	2921	139
SDBO-2047	2830	142
SDBO-2048	2843	142
SDBO-2049	2810	142
SDBO-2053	3190	112
SDBO-2081	2402	158
SDBO-2123	0133	157
SDBO-2132	1616	111
SDBO-2133	1926	108
SDBO-2138	1612	111
SDBO-2188	2682	160
SDBO-2189	2427	155
SDBO-2195	2406	160

Code		pag.	Code		pag.	Code		pag.	Code		pag.
SDBO-2196	2399	160	SDBO-2482	1562	148	SDDU-2595	3031	444	SDLU-2501	3068	282
SDBO-2197	2431	163	SDBO-2486	2844	151	SDHI-2368	3066	255	SDLU-2502	3078	282
SDBO-2207	2441	164	SDBO-2487	2830	142	SDHI-2370	1598	256	SDLU-2503	3181	283
SDBO-2207	2442	164	SDBO-2505	1673	149	SDHI-2372	1983	257	SDLU-2506	3004	287
SDBO-2209	2438	155	SDBO-2510	2997	146	SDHI-2373	3217	256	SDLU-2507	3222	284
SDBO-2215	2446	160	SDBO-2510	1546	146	SDHI-2376	1589	251	SDLU-2540	3091	292
SDBO-2219	2653	442	SDBO-2512	2865	163	SDHI-2377	1708	251	SDLU-2566	2886	301
SDBO-2226	2439	160	SDBO-2514	2874	142	SDHI-2378	1588	251	SDLU-2572	3068	282
SDBO-2236	2402	158	SDBO-2515	3094	143	SDHI-2381	1853	256	SDLU-2579	2975	281
SDBO-2237	2573	161	SDBO-2516	2879	143	SDHI-2415	6120	254	SDLU-2580	3164	282
SDBO-2243	2493	156	SDBO-2517	2967	140	SDHI-2418	1852	251	SDLU-2583	2792	289
SDBO-2253	3195	140	SDBO-2518	2920	139	SDHI-2419	2251	252	SDLU-2605	1786	281
SDBO-2253	1510	138	SDBO-2520	3018	147	SDHI-2483	1838	250	SDMC-2804	2115	233
SDBO-2305	1751	111	SDBO-2523	3150	153	SDHI-2545CL	1917	247	SDMI-0751	2118	374
SDBO-2306	2694	164	SDBO-2524	3172	108	SDHI-2548	3227	250	SDMI-2101	1901	361
SDBO-2307	1886	117	SDBO-2526	3166	108	SDHI-2549	3125	250	SDMI-2120	1902	362
SDBO-2309	1975	154	SDBO-2527	1510	138	SDHI-2550	1893	250	SDMI-2154	1676	356
SDBO-2310	1972	154	SDBO-2528	3200	145	SDHI-2552	1544	255	SDMI-2155	2011	357
SDBO-2311	1973	154	SDBO-2529	3165	108	SDHI-2557	1737	243	SDMI-2156	1900	357
SDBO-2312	1607	144	SDBO-2530	3194	153	SDHI-2557A	1738	248	SDMI-2158	1985	357
SDBO-2314	3017	147	SDBO-2534	1594	113	SDHI-2557CL	1725	247	SDMI-2170	2120	367
SDBO-2315	1608	113	SDBO-2538	2873	159	SDHI-2568	3067	250	SDMI-2216	2252	383
SDBO-2318	1617	118	SDBO-2560	2977	152	SDHI-2576	1717	243	SDMI-2317	6083	374
SDBO-2320	2443	163	SDBO-2562	3150	153	SDHI-2576A	1727	248	SDMI-2319	6116	377
SDBO-2321	1617	118	SDBO-2585	1555	148	SDHI-2589	1716	243	SDMI-2343	3170	382
SDBO-2322	1981	150	SDBO-2587	3016	143	SDHI-2589A	1726	248	SDMI-2358	2056	377
SDBO-2323	2407	162	SDBO-2588	3127	140	SDHI-2597	1587	251	SDMI-2360	2197	374
SDBO-2330	2809	142	SDBO-2592	3019	152	SDHI-2599	1852	251	SDMI-2391	1590	380
SDBO-2333	2802	142	SDBO-2593	3039	153	SDHI-2600	1905	243	SDMI-2393	1896	381
SDBO-2334	1648	138	SDBO-2635	1655	149	SDHI-2600	1905	244	SDMI-2395	6115	375
SDBO-2335	1535	138	SDBO-2650	2895	144	SDHI-2600A	1916	248	SDMI-2396	6117	378
SDBO-2336	2498	158	SDBO-2651	2974	145	SDHI-2660	6084	244	SDMI-2397	6117	378
SDBO-2336	0139	157	SDBO-2652	3190	112	SDHI-2660A	2279	248	SDMI-2464	2382	377
SDBO-2337	2492	158	SDBO-3082	0033	336	SDHI-2662	1822	243	SDMI-2466	1848	373
SDBO-2339	2624	158	SDBO-3082	0033	167	SDHI-2662A	1823	248	SDMI-2470	2197	374
SDBO-2341	2760	159	SDBO-3104	0034	168	SDHI-2814	1933	246	SDMI-2472	2118	374
SDBO-2342	2638	157	SDBO-3104	0034	337	SDHI-2910	3217	256	SDMI-2484	1557	380
SDBO-2400	1824	119	SDBO-3106	2110	121	SDLU-1331	2793	300	SDMI-2489	1603	380
SDBO-2403	2872	159	SDBO-3110	3539	169	SDLU-2045	2756	285	SDMI-2491	1678	380
SDBO-2406	2875	165	SDBO-3231	1559	148	SDLU-2289	2732	285	SDMI-2525	1707	381
SDBO-2407	1865	149	SDDE-2706	6045	216	SDLU-2290	2696	284	SDMI-2535	1669	380
SDBO-2408	2121	167	SDDE-2721	6109	208	SDLU-2301	2791	284	SDMI-2539	2927	381
SDBO-2409	2848	151	SDDE-2722	2196	207	SDLU-2304	2562	300	SDMI-2567	3167	382
SDBO-2410	2847	151	SDDE-2771	6036	212	SDLU-2369	2852	288	SDMI-2569	2927	381
SDBO-2411	1564	148	SDDU-2219	2653	442	SDLU-2374	3223	282	SDMI-2570	1706	383
SDBO-2414	2959	152	SDDU-2223	2664	442	SDLU-2384	2932	287	SDMI-2598	1709	381
SDBO-2420	2866	142	SDDU-2262	2480	448	SDLU-2385	2787	297	SDMM-2173	2681	320
SDBO-2422	1774	149	SDDU-2268	2608	442	SDLU-2389	2887	281	SDMM-2176	2684	320
SDBO-2423	1517	141	SDDU-2285	2659	442	SDLU-2401	2497	295	SDMM-2180	1127	331
SDBO-2424	1837	109	SDDU-2430	2651	442	SDLU-2402	3185	287	SDMM-2228	2685	321
SDBO-2425	3196	153	SDDU-2431	2889	454	SDLU-2459	3183	287	SDMM-2282	2730	318
SDBO-2426	3189	153	SDDU-2437	2664	442	SDLU-2468	2851	288	SDMM-2293	2674	321
SDBO-2426	1555	148	SDDU-2440	2862	450	SDLU-2476	1667	286	SDMM-2294	2758	332
SDBO-2447	1516	147	SDDU-2441	3221	436	SDLU-2477	1814	290	SDMM-2316	2733	325
SDBO-2448	3169	140	SDDU-2442	2724	450	SDLU-2478	2013	286	SDMM-2344	2751	325
SDBO-2455	2904	209	SDDU-2443	2777	450	SDLU-2480	1567	286	SDMM-2541	3218	330
SDBO-2463	2856	151	SDDU-2444	2725	443	SDLU-2488	2831	288	SDMM-2543	3153	329
SDBO-2471	2922	140	SDDU-2454	2800	454	SDLU-2490	2014	291	SDMM-2544	3100	326
SDBO-2479	2934	140	SDDU-2456	2750	443	SDLU-2492	2907	287	SDMM-2565	1572	325

Code		pag.
SDMM-2582	3122	326
SDMM-2590	3144	318
SDMU-2960	1767	354
SDND-2005	1743	401
SDND-2007	2288	402
SDND-2012	1724	401
SDND-2050	1731	54
SDND-2050	1731	406
SDND-2051	6118	409
SDND-2054	1683	392
SDND-2055	1729	394
SDND-2056	1734	394
SDND-2057	1733	392
SDND-2347	2841	408
SDND-2361	3228	409
SDND-2366	2840	407
SDND-2367	2925	408
SDND-2383	1849	408
SDND-2555	2926	408
SDND-2571	2841	408
SDND-2575	1704	407
SDND-2610	1680	395
SDND-2611	1782	396
SDND-2612	1684	395
SDND-2613A	2298	402
SDND-2614A	2366	402
SDND-2616	2044	396
SDND-2616CL	2062	398
SDND-2617	2280	396
SDND-2617	2280	397
SDND-2618	2061	396
SDND-2620	2002	403
SDND-2624CL	2282	398
SDND-2661CL	2281	53
SDND-2661CL	2281	402
SDND-2970	2034	406
SDND-2971	2277	408
SDND-2972	1705	407
SDND-2982	6022	407
SDND-2991	2283	405
SDNK-2925W	2287	210
SDNK-2926	6111	210
SDNK-2927	1839	210
SDNK-2928	6110	210
SDNK-2932	6041	15
SDNK-2932	6041	211
SDNK-2942	2129	389
SDPA-2000	2483	448
SDPA-2003	2659	442
SDPA-2013	2815	428
SDPA-2014	2836	429
SDPA-2015	2812	457
SDPA-2016	1533	428
SDPA-2017	2773	443
SDPA-2018	2574	448
SDPA-2021	1677	437
SDPA-2022	2725	443
SDPA-2023	2835	428
SDPA-2024	2972	451

Code		pag.
SDPA-2025	2478	448
SDPA-2029	1527	447
SDPA-2031	2917	451
SDPA-2032	1526	428
SDPA-2033	2905	428
SDPA-2036	1532	430
SDPA-2037	1638	437
SDPA-2038	3220	452
SDPA-2096	2915	428
SDPA-2097	2973	451
SDPA-2098	2933	435
SDPA-2130	1685	431
SDPA-2213	2432	445
SDPA-2284	2863	444
SDPA-2432	2476	445
SDPA-2450	2669	446
SDPA-2451	2675	443
SDPA-2537	2814	444
SDPA-2584	3138	435
SDPA-2640	3158	433
SDPA-2641	1525	446
SDPA-2642	1677	437
SDPA-2644	1686	431
SDPA-2645	1622	430
SDPA-2646	1551	437
SDPA-2649	3198	433
SDPA-2653	2670	455
SDPA-2654	2864	450
SDPA-2655	3148	433
SMBO-6010	3727	193
SMBO-6011	3723	197
SMBO-6021	1659	186
SMBO-6022	1703	186
SMBO-6023	1661	186
SMBO-6024	3487	189
SMBO-6025	3451	188
SMBO-6026	3452	188
SMBO-6027	3457	189
SMBO-6028	3458	189

LESTER

4-1612	3723	197
4-1614	3723	197
5120-100	1857	171
5120-100	1857	172
5820-2500	1659	186
5820-2501	1703	186
5820-2503	3452	188
5820-2504	3466	186
6101-2041	2897	451
6101-2182	2386	441
6101-2218	2651	442
6101-2219	2653	442
6101-2220	2484	441
6101-2223	2664	442
6101-2238	2386	441
6101-2252	2481	441
6101-2255	2609	442

Code		pag.
6101-2262	2480	448
6101-2268	2608	442
6101-2285	2659	442
6101-2430	2651	442
6101-2431	2889	454
6101-2433	2395	441
6101-2434	2900	444
6101-2437	2664	442
6101-2438	2665	442
6101-2439	2775	443
6101-2440	2862	450
6101-2441	3221	436
6101-2442	2724	450
6101-2443	2777	450
6101-2444	2725	443
6101-2446	1529	436
6101-2453	2795	443
6101-2454	2800	454
6101-2456	2750	443
6101-2460	2658	450
6101-2496	2899	444
6101-2508	2898	454
6101-2595	3031	444
6101-2643	1998	431
6102-2057	0995	332
6102-2069	0984	335
6102-2071	0120	335
6102-2091	1984	335
6102-2093	0122	334
6102-2100	2224	320
6102-2173	2681	320
6102-2176	2684	320
6102-2180	1127	331
6102-2228	2685	321
6102-2240	1558	322
6102-2263	2499	320
6102-2278	2581	331
6102-2279	2641	334
6102-2279	0090	334
6102-2281	2500	323
6102-2281	2730	318
6102-2282	2730	318
6102-2282	3051	318
6102-2293	2674	321
6102-2294	1511	279
6102-2295	1574	328
6102-2295	2031	330
6102-2295	1573	326
6102-2308	2763	321
6102-2316	2733	325
6102-2344	2751	325
6102-2356	2963	333
6102-2452	2829	318
6102-2467	2853	327
6102-2469	3040	327
6102-2522	3024	328
6102-2531	3053	329
6102-2541	3090	326
6102-2542	3089	325

Code		pag.
6102-2543	3153	329
6102-2544	3100	326
6102-2558	3088	329
6102-2564	3101	329
6102-2565	1572	325
6102-2566	3099	319
6102-2577	3160	318
6102-2578	3168	323
6102-2582	3122	326
6102-2590	3144	318
6102-2591	3156	326
6102-3087	0030	167
6102-3087	0030	228
6102-3087	0030	336
6102-3139	1481	337
6102-3146	1033	168
6102-3146	1033	337
6102-3147	0034	168
6102-3147	0034	337
6102-3169	3341	337
6102-3170	3337	337
6103-2101	1901	361
6103-2150	1832	357
6103-2152	1711	357
6103-2154	1676	356
6103-2155	2011	357
6103-2156	1900	357
6103-2158	1985	357
6103-2170	2120	367
6103-2343	3170	382
6103-2345	1897	381
6103-2358	2056	377
6103-2360	2197	374
6103-2391	1590	380
6103-2391	2252	383
6103-2393	1896	381
6103-2397	1944	374
6103-2461	1895	381
6103-2466	1848	373
6103-2470	2197	374
6103-2472	2118	374
6103-2484	1557	380
6103-2489	1603	380
6103-2491	1629	380
6103-2491	1678	380
6103-2496	3075	382
6103-2498	2037	377
6103-2525	1707	381
6103-2535	1669	380
6103-2539	2927	381
6103-2567	3167	382
6103-2568	2927	381
6103-2570	1706	383
6103-2598	1709	381
6104-2353	1920	257
6104-2368	3066	255
6104-2370	1598	256
6104-2371	1712	256
6104-2373	3217	256

Code		pag.	Code		pag.	Code		pag.	Code		pag.
6104-2376	1589	251	6108-2427	2397	445	6120-2203	1542	108	6120-2409	2848	151
6104-2377	1708	251	6108-2429	2119	445	6120-2204	1835	117	6120-2410	2847	151
6104-2378	1588	251	6108-2432	2476	445	6120-2205	1668	118	6120-2411	1564	148
6104-2381	1853	256	6108-2432	2582	442	6120-2206	1877	111	6120-2414	2959	152
6104-2418	1852	251	6108-2450	2669	446	6120-2207	2441	164	6120-2420	2866	142
6104-2419	2251	252	6108-2451	2675	443	6120-2207	2442	164	6120-2422	1774	149
6104-2548	3227	250	6108-2537	2814	444	6120-2208	3155	153	6120-2423	1517	141
6104-2549	3125	250	6108-2584	3138	435	6120-2209	2438	155	6120-2424	1837	109
6104-2550	1893	250	6108-2640	3158	433	6120-2210	1773	149	6120-2425	3196	153
6104-2552	1544	255	6108-2641	1525	446	6120-2211	1913	150	6120-2426	1555	148
6104-2556	1977	249	6108-2642	1677	437	6120-2214	1515	147	6120-2426	3189	153
6104-2557	1737	243	6108-2644	1686	431	6120-2215	2446	160	6120-2446	2921	139
6104-2557	1738	248	6108-2645	1622	430	6120-2226	2439	160	6120-2447	1516	147
6104-2568	3067	250	6108-2646	1551	437	6120-2236	0139	157	6120-2448	3169	140
6104-2576	1717	243	6108-2649	3198	433	6120-2236	2402	158	6120-2463	1555	148
6104-2589	1716	243	6108-2653	2670	455	6120-2237	2573	161	6120-2463	1974	154
6104-2589	1977	249	6108-2654	2864	450	6120-2253	1510	138	6120-2463	2856	151
6104-2597	1587	251	6108-2655	3148	433	6120-2253	3195	140	6120-2463	2910	152
6104-2599	1604	250	6108-2698	1937	431	6120-2272	2576	161	6120-2464	2856	151
6104-2600	1905	243	6108-2699	1861	431	6120-2277	2676	163	6120-2471	2922	140
6104-2600	1905	244	6-11000	3717	193	6120-2299	2760	159	6120-2479	2934	140
6104-2662	1822	243	6120-1081	3318	166	6120-2305	1751	111	6120-2482	1562	148
6104-2818	2176	252	6120-1098	3332	166	6120-2306	2694	164	6120-2486	2844	151
6105-2296	2860	419	6120-1110	3315	165	6120-2309	1975	154	6120-2487	2830	142
6108-2000	2483	448	6120-1111	3317	165	6120-2310	2910	152	6120-2505	1673	149
6108-2001	1811	438	6120-2006	1537	110	6120-2310	1972	154	6120-2510	1546	146
6108-2003	2659	442	6120-2027	2878	143	6120-2310	1974	154	6120-2510	2997	146
6108-2013	2815	428	6120-2030	2867	151	6120-2310	2856	151	6120-2512	2865	163
6108-2014	2836	429	6120-2034	1582	148	6120-2311	1973	154	6120-2514	2874	142
6108-2015	2812	457	6120-2034	2913	152	6120-2311	2868	151	6120-2515	3094	143
6108-2016	1533	428	6120-2039	2444	161	6120-2312	1607	144	6120-2516	2879	143
6108-2017	2773	443	6120-2040	1778	111	6120-2314	3017	147	6120-2517	2967	140
6108-2018	2574	448	6120-2042	1973	154	6120-2315	1608	113	6120-2518	2920	139
6108-2019	2813	443	6120-2042	2868	151	6120-2318	1530	118	6120-2520	3018	147
6108-2021	3149	435	6120-2042	3155	153	6120-2320	2443	163	6120-2523	3150	153
6108-2022	2725	443	6120-2043	2936	152	6120-2321	1617	118	6120-2524	3172	108
6108-2023	2835	428	6120-2045	3055	159	6120-2322	1981	150	6120-2526	3166	108
6108-2024	2972	451	6120-2046	2843	142	6120-2323	2407	162	6120-2528	3200	145
6108-2025	2478	448	6120-2046	2921	139	6120-2324	2849	163	6120-2529	3165	108
6108-2029	1527	447	6120-2047	2830	142	6120-2326	3199	115	6120-2530	3194	153
6108-2031	2917	451	6120-2048	2843	142	6120-2327	2137	123	6120-2534	1594	113
6108-2032	1526	428	6120-2049	2810	142	6120-2330	2809	142	6120-2538	2873	159
6108-2033	2905	428	6120-2053	3190	112	6120-2331	1961	109	6120-2560	2977	152
6108-2036	1532	430	6120-2056	2122	130	6120-2332	1943	111	6120-2562	3150	153
6108-2037	1638	437	6120-2081	2402	158	6120-2333	2802	142	6120-2585	1555	148
6108-2038	3220	452	6120-2123	0133	157	6120-2334	1648	138	6120-2587	3016	143
6108-2090	2906	447	6120-2123	2403	158	6120-2335	1535	138	6120-2588	3127	140
6108-2096	2915	428	6120-2132	1616	111	6120-2336	0139	157	6120-2592	3019	152
6108-2097	2973	451	6120-2133	1926	108	6120-2336	2498	158	6120-2593	3039	153
6108-2098	2933	435	6120-2134	1887	109	6120-2337	2492	158	6120-2635	1655	149
6108-2107	3048	434	6120-2138	1612	111	6120-2338	1834	117	6120-2650	2895	144
6108-2119	3147	457	6120-2164	2493	156	6120-2339	2624	158	6120-2651	2974	145
6108-2127	1543	446	6120-2188	2682	160	6120-2341	2760	159	6120-2652	3190	112
6108-2130	1685	431	6120-2189	2427	155	6120-2342	2638	157	6120-3082	0033	167
6108-2147	1713	446	6120-2189	2560	155	6120-2353	2029	141	6120-3082	0033	336
6108-2162	1581	437	6120-2195	2406	160	6120-2400	1824	119	6120-3084	2164	123
6108-2166	1619	437	6120-2196	2399	160	6120-2403	2872	159	6120-3085	3315	165
6108-2213	2432	445	6120-2197	2431	163	6120-2407	1865	149	6120-3086	0033	167
6108-2284	2863	444	6120-2201	1886	117	6120-2408	2121	167	6120-3086	0033	336

Code		pag.	Code		pag.	Code		pag.	Code		pag.
6120-3087	0030	167	6-15006	3933	303	6180-2459	3183	287	6190-2618	2061	396
6120-3087	0030	228	6-15009	3601	460	6180-2468	2851	288	6190-2620	2002	403
6120-3087	0030	336	6150-238	6222	19	6180-2476	1667	286	6190-2970	2034	406
6120-3089	1537	110	6150-238	6222	235	6180-2477	1814	290	6190-2971	2277	408
6120-3091	1647	114	6150-355	2275	233	6180-2478	2013	286	6190-2972	1705	407
6120-3093	2058	141	6150-357	2362	233	6180-2480	1567	286	6190-2976	2925	408
6120-3094	2240	120	6150-359	2115	233	6180-2481	1635	288	6190-2979	2389	406
6120-3095	1989	122	6150-5000	2274	232	6180-2485	2060	289	6190-2982	6022	407
6120-3096	2149	123	6-15900	3881	217	6180-2488	2831	288	6190-2991	2283	405
6120-3098	2167	213	6-15904	4513K	306	6180-2490	2014	291	6190-3015	2159	57
6120-3099	1650	139	6-15904	4512K	305	6180-2490	2930	291	6190-3015	2159	411
6120-3100	1932	143	6-15904	4511K	305	6180-2492	2791	284	6190-3016	2262	396
6120-3104	0034	168	6-15904	3937	304	6180-2492	2907	287	6-19100	3939	304
6120-3104	0034	337	6-15904	4501K	305	6180-2492	2013	286	6-19103	3924	303
6120-3104	3306	169	6-15914	3885	218	6180-2501	3068	282	6191-2960	1767	354
6120-3106	2110	121	6-16000	3666	191	6180-2502	3078	282	6-19500	3684	192
6120-3106	2200	122	6-16007	3830	343	6180-2503	3181	283	6-19504	4134	193
6120-3107	2058	141	6-16012	3942	304	6180-2504	3140	283	6-19905	3882	217
6120-3108	1918	150	6-16100	3660	191	6180-2506	3004	287	6-20012	3701	192
6120-3109	3348	166	6-16500	3654	190	6180-2507	3222	284	6-20013	3714	193
6120-3110	3539	169	6-16501	3682	192	6180-2540	3091	292	6203-2101	1901	361
6120-3112	2202	127	6-16502	3665	191	6180-2566	2886	301	6203-2110	1682	363
6120-3113	2203	127	6-16503	3662	191	6180-2572	3068	282	6203-2120	1902	362
6120-3139	2169	123	6-16504	3713	193	6180-2579	2975	281	6204-2557A	1737	243
6120-3231	1559	148	6-16506	3720	196	6180-2580	3164	282	6204-2589A	1726	248
6120-3231	2959	152	6-16509	3651	190	6180-2583	2792	289	6204-2600A	1916	248
6-13200	3886	218	6-16600	3702	192	6180-2605	1786	281	6204-2660A	2279	248
6-13500	3700	192	6-17000	3926	303	6180-2605	2772	297	6-20700	3906	302
6-14000	3703	192	6-17004	3926	303	6180-2670	1826	275	6-20701	3904	302
6-14009	3831	344	6-17200	4115	387	6180-3007	1508	283	6-21500	3711	193
6140-221	2167	213	6-17500	3664	191	6180-3008	1814	290	6-22000	4502K	305
6140-2455	2904	209	6-17506	3653	190	6180-3009	1868	277	6-22305	4137	218
6140-272	1691	458	6-17512	3667	191	6-18105	3920	303	6-22309	3910	302
6140-277	3225	210	6-17514	3653	190	6182-2999	1766	267	6-23000	3709	193
6140-279	3225	210	6180-0018	2466	294	6185-2927	1839	210	6-23100	3704	192
6140-292	2220	214	6180-0019	2467	294	6185-2932	6041	15	6-24400	4138	218
6140-310	3225	210	6180-0061	4503K	305	6185-2932	6041	211	6-25000	3656	190
6140-324	2276	208	6-18001	3710	193	6185-2940	1791	389	6-25400	3914	302
6140-338DR	6036	212	6180-1089	2677	294	6185-2942	2129	389	6-27000	4115	387
6140-377	2196	207	6180-1090	2678	294	6190-2009	2840	407	6-28700	3927	303
6140-378	2271	15	6180-1331	2793	300	6190-2050	1731	54	6290-2005	1735	395
6140-378	2271	207	6180-2045	2756	285	6190-2050	1731	406	6290-2005	1735	396
6140-409	6004	216	6180-2072	0197	300	6190-2054	1683	392	6290-2007	2288	402
6140-411	6005	216	6180-2239	1504	292	6190-2057	1733	392	6290-2010	1680	395
6140-462	2222	215	6180-2289	2732	285	6190-2347	2841	408	6290-2010	1723	401
6140-463	6045	216	6180-2290	2696	284	6190-2361	3228	409	6290-2012	1724	401
6140-472	1691	458	6180-2300	3326	206	6190-2366	2840	407	6290-2026	2002	403
6140-484	2218	214	6180-2301	2791	284	6190-2367	2925	408	6290-2055	1729	394
6140-486	2217	213	6180-2304	2562	300	6190-2383	1849	408	6290-2055	1683	392
6140-487	6003	212	6180-2369	2852	288	6190-2462	2841	408	6290-2056	1734	394
6140-488	2167	213	6180-2374	3223	282	6190-2551	2925	408	6290-2610CL	1722	399
6140-489	2223	215	6180-2380	2838	281	6190-2555	2926	408	6290-2613A	2298	402
6140-492	2220	214	6180-2384	2932	287	6190-2571	2841	408	6290-2614A	2366	402
6140-497	2221	215	6180-2385	2787	297	6190-2575	1704	407	6290-2616CL	2062	398
6-14100	3707	193	6180-2389	2887	281	6190-2610	1680	395	6290-2624CL	2282	398
6-14101	3658	190	6180-2389	2985	281	6190-2612	1684	395	6290-2625A	1783	401
6-14310	3884	217	6180-2401	2411	295	6190-2616	2044	396	6290-2625CL	2281	53
6-14700	4116	387	6180-2401	2497	295	6190-2617	2280	397	6290-2625CL	2281	402
6-14800	3724	193	6180-2402	3185	287	6190-2617	2280	396	6-30000	3699	196

Code		pag.
6920-2000	1664	181
6920-2000	1661	186

OMAR

Code		pag.
00-40-02	0013	319
00-40-03	0091	319
00-40-07	0094	320
00-41-05	2681	320
00-41-08	2684	320
00-41-09	2684	320
00-41-10	1127	331
00-41-14	0090	334
00-41-17	0995	332
00-41-18	0016	332
00-41-26	2685	321
00-41-27	2499	320
00-41-29	2581	331
00-41-30	2641	334
00-41-31	2730	318
00-41-32	2674	321
00-41-33	2666	333
00-41-39	2733	325
00-41-41	2730	318
00-41-47	2829	318
00-41-50	2850	332
00-41-50	3152	332
00-41-52	2896	322
00-41-55	2963	333
00-41-74	3120	318
01-40-94	1560	320
01-41-00	0984	335
01-41-02	0120	335
01-41-23	2853	327
01-41-25	3040	327
01-41-61	3025	335
01-41-63	3053	329
01-41-64	3040	327
01-41-65	3023	328
01-41-66	3024	328
01-41-69	3051	318
01-41-72	3088	329
01-41-73	3089	325
01-41-74	3100	326
01-41-75	3101	329
01-41-76	3106	322
01-41-77	3099	319
01-41-78	3090	326
01-41-82	3160	318
01-41-85	3122	326
01-41-87	3123	318
01-41-88	3144	318
01-41-89	3153	329
01-41-90	3156	326
01-41-91	3168	323
01-41-92	3174	323
01-41-93	1531	312
01-41-93	1568	312
01-41-93	1631	313

Code		pag.
01-41-93	1660	313
01-41-94	1560	320
01-41-95	1572	325
01-41-96	2751	325
01-41-97	1620	317
01-41-98	3180	331
02-42-00	2427	155
02-42-00	2560	155
02-42-08	0133	157
02-42-24	2676	163
02-42-25	2642	165
02-42-27	2626	160
02-42-33	2434	160
02-42-40	2638	157
02-42-41	2444	161
02-42-42	2573	161
02-42-44	2576	161
02-42-46	2639	159
02-42-47	2624	158
02-42-51	2408	155
02-42-52	2682	160
02-42-53	2427	155
02-42-54	2438	155
02-42-55	2399	160
02-42-56	2406	160
02-42-57	2446	160
02-42-58	2441	164
02-42-58	2442	164
02-42-60	2443	163
02-42-61	2407	162
02-42-63	2431	163
02-42-66	2439	160
02-42-68	2448	162
02-42-69	2618	164
02-42-72	2404	156
02-42-73	2623	156
02-42-87	2565	158
02-42-88	2492	158
02-42-89	2634	159
02-42-90	2402	158
02-42-92	1133	158
02-42-93	2493	156
02-42-94	2656	157
02-42-95	2635	157
02-42-96	2403	158
02-42-97	2637	159
02-42-98	2650	159
02-42-99	0139	157
02-42-99	2498	158
03-41-26	1481	337
03-41-32	3341	337
03-41-33	3337	337
03-41-35	3344	337
03-42-00	0033	336
03-42-00	0033	167
03-42-01	1033	168
03-42-01	1033	337
03-42-02	0030	167
03-42-02	0030	228

Code		pag.
03-42-02	0030	336
03-42-03	1030	337
03-42-03	1030	168
03-42-04	1235	168
03-42-06	3304	168
03-42-09	3306	169
03-42-15	3301	168
03-42-16	3305	168
03-42-16	3305	205
03-42-17	3303	168
03-42-20	3307	169
03-42-24	3335	169
03-42-25	3311	169
03-42-27	0033	167
03-42-27	0033	336
03-42-28	3338	169
03-42-29	3340	169
03-42-34	3308	169
03-42-80	3315	165
03-42-81	3317	165
03-42-82	3318	166
03-42-87	3323	166
03-42-88	3332	166
03-42-89	3339	166
03-42-92	3322	166
03-42-95	3345	166
03-42-96	2121	167
03-42-97	3346	166
03-43-50	0033	167
03-43-50	0033	336
03-43-51	3244	205
03-43-52	3243	205
03-43-53	3249	205
03-43-54	3301	168
03-43-55	3239	205
03-43-56	3245	205
03-43-57	3305	168
03-43-57	3305	205
03-43-58	3254	205
03-43-60	3325	206
03-43-61	3326	206
03-51-02	0030	167
03-51-02	0030	336
03-51-02	0030	228
04-42-01	1033	168
04-42-01	1033	337
04-42-02	0030	167
04-42-02	0030	228
04-42-02	0030	336
04-42-03	1030	168
04-42-03	1030	337
04-42-04	2235	168
04-42-05	0034	168
04-42-05	0034	337
04-42-06	3245	205
04-42-07	1034	168
04-42-23	3305	168
04-42-23	3305	205
04-42-30	3334	169

Code		pag.
04-42-33	3330	169
04-42-35	3302	168
04-42-81	3317	165
04-42-82	3318	166
04-42-86	3323	166
04-42-87	3345	166
04-43-50	3239	205
04-43-51	3238	205
04-43-52	3305	168
04-43-52	3305	205
04-43-53	3326	206
04-43-54	3252	205
04-43-55	3325	206
04-43-56	3245	205
04-43-58	3235	205
04-43-59	3249	205
04-43-60	3250	205
04-43-63	3324	205
0457	3457	189
0458	3458	189
05-44-00	2410	299
05-44-05	3065	299
05-44-07	2414	299
05-44-18	2411	295
05-44-25	1539	293
05-44-34	2467	294
05-44-35	2466	294
05-44-37	2562	300
05-44-46	2807	284
05-44-49	2793	300
05-44-54	2661	296
05-44-54	2693	296
05-44-55	2727	296
05-44-56	2698	296
05-44-57	2772	297
05-44-57	1786	281
05-44-61	2787	297
05-44-66	2886	301
05-44-67	2924	301
05-44-79	2744	300
05-44-81	2497	295
05-44-83	2788	296
05-44-87	2746	296
05-44-88	2748	298
05-44-89	2774	298
05-44-90	2677	294
05-44-91	2678	294
05-51-25	1539	293
06-46-00	2432	445
06-46-02	2119	445
06-46-04	2582	442
06-46-04	2476	445
06-46-05	2483	448
06-46-06	2478	448
06-46-07	2477	446
06-46-08	2574	448
06-46-09	2520	446
06-46-11	2487	441
06-46-12	2397	445

Code		pag.	Code		pag.	Code		pag.	Code		pag.
06-46-14	2669	446	07-45-44	2659	442	09-51-79	2734	220	205-71-38	6024	37
06-46-17	2219	445	07-45-45	2588	449	09-51-82	2783	224	205-71-38	6024	368
06-46-18	2612	450	07-45-46	2600	449	09-51-83	2780	225	205-71-39	6152	372
06-46-21	2602	449	07-45-47	2591	449	09-51-87	2781	224	205-71-39	6152	41
06-46-23	2604	449	07-45-49	2589	449	09-51-88	3028	225	205-71-40	2194	372
06-46-24	2601	453	07-45-50	2495	441	09-51-88	2820	224	205-71-40	2194	41
06-46-25	2586	452	07-45-51	2721	443	09-51-91	2824	226	205-71-47	6168	41
06-46-26	2587	448	07-45-52	2665	442	09-51-97	3029	225	205-71-47	6168	373
06-46-28	2597	453	07-45-53	2664	442	09-51-98	3052	225	21-41-00	1570	323
06-46-30	2592	453	07-45-56	2900	444	09-51-99	3015	224	21-41-01	1573	326
06-46-31	2590	449	07-45-57	2725	443	09-52-69	2916	268	21-41-01	1574	328
06-46-34	2603	449	07-45-58	2750	443	09-52-74	2911	268	21-41-02	1854	323
06-46-35	2673	450	07-45-60	2775	443	09-52-75	2912	268	21-41-03	1600	324
06-46-37	2675	443	07-45-61	2862	450	09-53-80	2577	421	21-41-04	1596	324
06-46-38	2863	444	07-45-62	2724	450	09-53-81	2845	104	21-41-05	1597	324
06-46-46	2593	453	07-45-64	2777	450	09-60-96	2904	209	21-41-06	1606	323
06-46-49	2811	446	07-45-67	2897	451	09-62-55	2752	102	21-41-07	1747	314
06-46-51	2683	450	07-45-69	2795	443	09-62-56	2771	102	21-41-08	2731	318
06-46-52	2778	455	07-45-70	2800	454	09-70-59	3066	255	21-41-09	1696	328
06-46-54	2779	450	07-45-71	2889	454	09-71-63	2927	381	21-41-10	1699	323
06-46-55	2864	450	07-45-80	2898	454	09-72-60	2841	408	21-41-11	1698	323
06-46-56	2918	444	07-45-81	3031	444	09-72-61	2840	407	21-41-12	1697	328
06-46-57	2812	457	07-45-83	2899	444	09-72-62	2841	408	21-41-14	1772	314
06-46-59	2773	443	07-45-84	2857	450	09-72-66	2926	408	21-41-15	1929	311
06-46-61	2672	456	07-45-89	2929	444	09-72-67	2925	408	21-41-16	1889	324
06-46-62	2670	455	07-45-93	3020	451	101-70-03	1738	248	21-41-17	1960	314
06-46-66	2837	447	07-45-95	3030	444	101-70-06	1727	248	21-41-18	2090	312
06-46-67	2815	428	07-45-98	3097	452	101-70-14	1726	248	21-41-19	2074	311
06-46-68	2833	446	07-45-99	3146	445	101-70-29	1823	248	21-41-20	2054	317
06-46-71	1610	447	08-43-00	3276	204	101-70-30	2279	248	21-41-32	2092	317
06-46-72	2884	428	08-43-01	3277	203	102-71-10	1902	362	21-41-33	2045	311
06-46-77	2835	428	08-43-20	3283	204	102-71-24	1682	363	21-41-34	6124	34
06-46-80	2814	444	08-43-51	3236	201	102-71-59	1749	364	21-41-34	6124	315
06-46-81	2725	443	08-43-53	3234	201	102-71-89	6105	364	21-41-35	2091	311
06-46-82	2836	429	08-43-53	3234	228	102-72-29	1723	401	21-41-36	2027	314
06-46-83	2813	443	08-43-54	3256	201	102-72-30	1783	401	21-41-37	2179	311
06-46-89	2750	443	08-43-57	3255	201	102-72-42	1724	401	21-41-38	2099	311
06-46-91	2905	428	08-43-60	3279	202	102-72-48	1964	401	21-41-39	2153	315
06-46-92	2906	447	08-43-62	3262	201	102-72-66	1996	402	21-41-40	2225	315
06-46-96	2915	428	08-43-63	3234	201	102-72-78	2272	402	21-41-41	2105	316
06-46-99	2917	451	08-43-63	3234	228	10-42-80	3539	169	21-41-45	6147	34
07-45-00	2386	441	08-43-64	3256	201	105-70-05	1725	247	21-41-45	6147	315
07-45-01	2651	442	08-43-80	3265	201	105-70-08	1917	247	21-41-46	2100	311
07-45-04	2480	448	08-43-82	3268	201	105-71-01	1676	356	21-41-47	2102	278
07-45-05	2484	441	08-43-84	3278	202	105-71-03	1900	357	21-41-48	2398	411
07-45-06	2653	442	08-43-86	3280	202	105-71-52	1832	357	21-41-49	2379	411
07-45-07	2571	442	08-43-87	3267	201	105-71-53	1748	357	22-42-00	2694	164
07-45-08	2481	441	09-48-92	2860	419	105-71-55	1681	357	22-42-07	2697	162
07-45-09	2395	441	09-49-01	3202	423	105-71-56	2011	357	22-42-17	2736	161
07-45-13	2396	445	09-50-50	2457	415	105-71-92	2120	367	22-42-31	2447	164
07-45-15	2491	448	09-50-51	2457	415	105-72-09	1722	399	22-42-32	2657	165
07-45-17	2664	442	09-50-52	0304	414	105-72-77	2374	398	22-42-33	2436	162
07-45-22	2609	442	09-50-53	0305	414	105-72-88	2062	398	22-42-35	2645	157
07-45-26	2608	442	09-50-54	2578	415	202-71-00	2285	369	22-42-36	2628	156
07-45-29	2386	441	09-50-68	2928	414	202-72-13	1743	401	22-42-37	2622	156
07-45-31	2658	450	09-51-71	2796	224	205-71-32	2284	368	22-42-39	2619	155
07-45-40	2596	449	09-51-73	2819	226	205-71-34	2198	367	22-42-40	2566	155
07-45-41	3021	451	09-51-76	2822	227	205-71-35	6102	368	22-42-44	2866	142
07-45-43	2599	449	09-51-77	2784	225	205-71-36	6103	372	22-42-47	2627	162

Code		pag.	Code		pag.	Code		pag.	Code		pag.
22-42-49	2849	163	25-44-60	2929	444	26-46-48	1686	431	29-70-58	1544	255
22-42-51	3094	143	25-44-61	3004	287	26-46-49	1638	437	29-70-59	3227	250
22-42-52	2874	142	25-44-62	2060	289	26-46-49	3198	433	29-70-72	3125	250
22-42-53	2843	142	25-44-63	3222	284	26-46-51	3220	452	29-70-84	1598	256
22-42-54	2832	159	25-44-64	3226	283	26-46-52	1525	446	29-71-96	3167	382
22-42-56	2808	144	25-44-65	3140	283	26-46-54	1552	437	29-72-76	1680	395
22-42-59	2809	142	25-44-69	2975	281	26-46-57	1551	437	29-72-80	2925	408
22-42-60	2810	142	25-44-70	3164	282	26-46-59	1527	447	32-42-00	2920	139
22-42-62	2802	142	25-44-71	3185	287	26-46-61	1685	431	32-42-01	2922	140
22-42-63	2870	163	25-44-73	1512	290	26-46-67	1532	430	32-42-03	2830	142
22-42-64	2760	159	25-44-75	1500	291	26-46-74	1666	456	32-42-04	2086	143
22-42-65	3055	159	25-44-75	1504	292	26-46-75	1840	435	32-42-04	2879	143
22-42-66	2872	159	25-44-75	1935	290	26-46-76	1713	446	32-42-05	2865	163
22-42-67	2873	159	25-44-76	3210	282	26-46-79	1622	430	32-42-07	2868	151
22-42-68	1972	154	25-44-78	1770	286	26-46-80	1623	430	32-42-08	1582	148
22-42-69	2875	165	25-44-78	3131	287	26-46-81	1624	431	32-42-08	2913	152
22-42-74	2810	142	25-44-79	3175	280	26-46-83	1771	448	32-42-10	2934	140
22-42-78	2876	145	25-44-80	1635	288	26-46-86	1581	437	32-42-11	2968	140
22-42-79	2882	145	25-44-84	3211	280	26-46-89	1619	437	32-42-12	2967	140
22-42-80	2877	145	25-44-85	1667	286	26-46-91	1721	431	32-42-13	2954	140
22-42-81	2817	163	25-44-88	1561	285	26-46-92	1688	437	32-42-19	2830	142
22-42-84	2740	163	25-44-90	3181	283	26-46-93	1863	431	32-42-30	2977	152
22-42-87	2856	151	25-44-91	1511	279	26-46-94	1797	438	32-42-31	1559	148
22-42-87	1972	154	25-44-92	1507	285	26-46-95	1794	437	32-42-34	1546	146
22-42-88	2910	152	25-44-95	1503	281	26-46-96	1798	438	32-42-35	3150	153
22-42-90	2878	143	25-44-96	1567	286	26-46-97	1795	438	32-42-54	3016	143
22-42-97	2895	144	26-46-00	2933	435	26-46-98	1811	438	32-42-55	3071	143
22-42-98	2647	155	26-46-01	2935	451	26-46-99	1937	431	32-42-56	3003	140
23-42-80	2106	165	26-46-07	2972	451	27-45-00	3133	444	32-42-57	2974	145
23-42-85	2125	167	26-46-08	2973	451	27-45-01	3136	453	32-42-61	2936	152
25-44-01	2838	281	26-46-12	3045	429	27-45-03	3135	452	32-42-62	3017	147
25-44-05	2792	289	26-46-13	3046	429	27-45-04	3137	454	32-42-63	2937	152
25-44-06	2791	284	26-46-15	3022	429	27-45-05	3134	453	32-42-64	2869	151
25-44-07	2859	284	26-46-16	3047	452	27-45-08	3129	453	32-42-65	2848	151
25-44-08	3223	282	26-46-17	3048	434	27-45-10	3161	452	32-42-66	2847	151
25-44-11	2930	291	26-46-18	3013	451	27-45-11	3221	436	32-42-67	2867	151
25-44-11	2014	291	26-46-19	3044	451	27-45-12	1529	436	32-42-69	1975	154
25-44-18	2806	298	26-46-20	2972	451	27-45-13	1627	436	32-42-70	1974	154
25-44-21	2756	285	26-46-21	3034	435	27-45-17	1625	436	32-42-71	1973	154
25-44-24	2851	288	26-46-22	3109	456	27-45-18	1626	436	32-42-72	2959	152
25-44-25	3183	287	26-46-23	3110	455	27-45-19	1529	436	32-42-73	2871	152
25-44-26	3068	282	26-46-24	3111	456	28-43-11	3282	203	32-42-74	2846	151
25-44-27	3078	282	26-46-26	1710	452	28-43-12	1793	203	32-42-77	2844	151
25-44-27	1508	283	26-46-32	1633	458	28-43-14	2304	204	32-42-78	3039	153
25-44-31	2907	287	26-46-34	3197	429	29-51-10	3219	223	32-42-80	3018	147
25-44-31	2013	286	26-46-35	3147	457	29-51-14	1621	115	32-42-85	1673	149
25-44-32	2831	288	26-46-36	3148	433	29-51-18	1592	223	32-42-87	3186	153
25-44-33	2932	287	26-46-37	3207	429	29-51-50	3026	223	32-42-88	1654	156
25-44-35	3171	288	26-46-38	1526	428	29-51-51	3027	223	32-42-90	2407	162
25-44-36	2789	301	26-46-39	1677	437	29-51-52	3035	225	32-42-92	3112	161
25-44-45	2696	284	26-46-39	3149	435	29-51-55	2938	224	32-42-93	3113	161
25-44-46	2888	290	26-46-40	3158	433	29-51-56	2797	224	32-42-94	3155	153
25-44-49	2794	285	26-46-41	3138	435	29-51-65	3114	222	32-42-96	1514	147
25-44-50	2852	288	26-46-42	1533	428	29-51-65	3080	221	32-42-98	1555	148
25-44-51	2732	285	26-46-43	3177	433	29-51-66	3115	222	32-42-99	1776	156
25-44-52	2887	281	26-46-44	3220	452	29-51-67	3116	222	35-44-03	1760	286
25-44-54	3091	292	26-46-46	3159	433	29-51-68	3117	222	35-44-04	3184	292
25-44-58	2838	281	26-46-47	1525	446	29-54-37	1558	322	35-44-05	1583	281
25-44-59	3074	288	26-46-47	1543	446	29-70-54	3067	250	35-44-07	1501	291

Code		pag.	Code		pag.	Code		pag.	Code		pag.
35-44-10	1605	279	36-46-38	6091	440	42-42-46	1537	110	49-70-32	1717	243
35-44-11	1584	280	36-46-45	6050	427	42-42-47	1538	110	49-70-37	1588	251
35-44-12	1586	280	36-46-46	6051	426	42-42-48	1542	108	49-70-61	1604	250
35-44-14	1502	291	36-46-47	6092	439	42-42-50	1530	118	49-70-72	1822	243
35-44-26	1816	292	36-46-48	6165	440	42-42-51	1534	146	49-70-78	1933	246
35-44-31	1575	279	36-46-48	6165	63	42-42-56	1515	147	49-70-79	6084	244
35-44-39	1687	283	36-46-49	6029	426	42-42-57	1556	148	49-70-80	1708	251
35-44-41	1565	286	36-46-50	6093	434	42-42-58	1562	148	49-70-86	1712	256
35-44-52	1579	279	36-46-51	6070	426	42-42-59	1618	114	49-70-93	1904	245
35-44-53	1814	290	36-46-52	6094	427	42-42-60	1608	113	49-70-96	2143	245
35-44-55	1815	277	36-46-53	6163	63	42-42-61	1612	111	49-71-42	1629	380
35-44-57	1812	277	36-46-53	6163	440	42-42-62	1582	148	49-71-42	1678	380
35-44-58	1801	274	36-46-58	6166	61	42-42-63	1594	113	49-71-46	1669	380
35-44-59	1868	277	36-46-58	6166	434	42-42-65	1616	111	49-71-56	6186	46
35-44-63	1507	285	36-46-59	6179	62	42-42-66	1617	118	49-71-56	6186	384
35-44-64	1762	274	36-46-59	6179	439	42-42-68	1865	149	49-71-59	1707	381
35-44-66	1769	274	36-46-60	2394	439	42-42-69	1778	111	49-71-62	1709	381
35-44-67	1764	277	36-46-61	6237	61	42-42-70	1751	111	49-71-65	1590	380
35-44-68	1826	275	36-46-61	6237	430	42-42-71	1655	149	49-71-66	3075	382
35-44-71	1578	274	36-46-62	6238	61	42-42-73	1649	139	49-71-67	1603	380
35-44-72	1577	274	36-46-62	6238	430	42-42-74	1641	114	49-71-68	1557	380
35-44-74	1700	274	39-51-77	3157	223	42-42-75	1642	114	49-71-88	1897	381
35-44-75	1813	274	39-51-78	3176	220	42-42-76	1614	121	49-72-12	1782	396
35-44-76	1800	276	39-70-83	1599	256	42-42-79	1645	130	49-72-15	1731	54
35-44-77	1763	276	39-70-88	1853	256	42-42-80	1668	118	49-72-15	1731	406
35-44-88	1827	275	39-70-97	3217	256	42-42-81	2127	150	49-72-16	2277	408
35-44-89	1636	276	39-71-64	1706	383	42-42-82	1644	121	49-72-69	2945	410
35-44-92	2009	277	39-71-75	3170	382	42-42-83	1819	139	49-72-70	3228	409
36-46-00	2066	432	39-72-74	2925	408	42-42-84	1775	114	49-72-71	3229	409
36-46-02	1861	431	39-72-81	1704	407	42-42-86	1810	114	49-72-73	1849	408
36-46-05	2078	432	39-72-82	2277	408	42-42-87	1656	149	49-72-77	1684	395
36-46-06	2080	432	42-42-02	1652	160	42-42-88	1774	149	49-72-85	2034	406
36-46-07	2079	432	42-42-03	2818	161	42-42-89	1692	139	49-72-87	1963	396
36-46-08	1884	438	42-42-04	3019	152	42-42-90	1936	109	49-72-89	1791	389
36-46-09	1953	438	42-42-05	3195	140	42-42-91	2997	146	49-72-94	1802	408
36-46-10	1999	431	42-42-07	1650	139	42-42-92	1962	118	52-42-00	1837	109
36-46-11	2259	432	42-42-08	2921	139	42-42-93	1918	150	52-42-01	1751	111
36-46-12	2035	432	42-42-13	3216	141	42-42-94	1824	119	52-42-02	1773	149
36-46-14	1998	431	42-42-15	3127	140	42-42-95	1864	117	52-42-03	1867	150
36-46-15	2026	427	42-42-16	3165	108	42-42-96	1835	117	52-42-04	1556	148
36-46-16	2064	427	42-42-17	3166	108	42-42-97	1836	119	52-42-05	1856	149
36-46-20	2146	432	42-42-18	3169	140	42-42-98	1751	111	52-42-06	1866	149
36-46-21	2142	427	42-42-19	3172	108	42-42-99	1720	111	52-42-07	1877	111
36-46-22	2387	439	42-42-21	3194	153	45-44-00	2334	275	52-42-08	1887	109
36-46-23	2244	439	42-42-22	1510	138	45-44-03	6154	30	52-42-09	1886	117
36-46-24	2207	438	42-42-23	3214	112	45-44-03	6154	287	52-42-11	1979	117
36-46-25	2258	432	42-42-24	3213	141	49-50-74	1702	415	52-42-12	2036	111
36-46-26	2336	427	42-42-25	3196	153	49-51-75	1693	227	52-42-13	1751	111
36-46-27	2299	427	42-42-26	1517	141	49-52-76	3096	268	52-42-15	1834	117
36-46-28	2377	433	42-42-27	3189	153	49-52-81	1536	267	52-42-16	1833	108
36-46-32	6164	63	42-42-29	3199	115	49-52-84	1871	272	52-42-17	1940	117
36-46-32	6164	440	42-42-30	1535	138	49-52-90	1768	267	52-42-18	1668	118
36-46-33	6182	62	42-42-31	1564	148	49-52-91	1766	267	52-42-19	1674	149
36-46-33	6182	440	42-42-35	3200	145	49-53-36	1613	104	52-42-20	1720	111
36-46-34	2378	433	42-42-37	3190	112	49-70-02	1893	250	52-42-21	1759	139
36-46-35	6148	62	42-42-42	1516	147	49-70-05	1737	243	52-42-22	1777	116
36-46-35	6148	439	42-42-43	1553	147	49-70-18	1587	251	52-42-23	1808	132
36-46-36	6038	433	42-42-44	1593	115	49-70-19	1589	251	52-42-24	1855	109
36-46-37	6090	434	42-42-45	1648	138	49-70-29	1716	243	52-42-25	1874	130

Code		pag.	Code		pag.	Code		pag.	Code		pag.
52-42-26	1894	114	59-60-09	2065	232	62-42-28	2368	124	69-71-32	6243	379
52-42-27	1924	150	59-60-16	2275	233	62-42-29	2354	124	80-46-05	3111	456
52-42-28	1926	108	59-60-19	2115	233	62-42-30	2357	132	81-42-50	2165	213
52-42-29	1941	114	59-60-53	2245	232	62-42-31	6031	131	81-46-37	1632	457
52-42-30	1989	122	59-60-54	6052	232	62-42-32	2347	133	81-46-39	2216	459
52-42-32	2116	121	59-60-55	2321	236	62-42-33	6035	124	81-46-40	1691	458
52-42-32	2255	121	59-60-56	2339	231	62-42-34	6026	105	81-60-01	2217	213
52-42-36	2149	123	59-70-60	2072	252	62-42-35	6020	105	81-60-03	2223	215
52-42-37	2190	120	59-70-61	1983	257	62-42-39	6128	3	81-60-05	2220	214
52-42-38	2138	126	59-70-64	2297	253	62-42-39	6128	120	81-60-09	2167	213
52-42-40	2126	130	59-70-65	1838	250	62-42-40	6049	131	81-60-10	1691	458
52-42-41	1961	109	59-70-66	2230	253	62-42-43	2393	121	81-60-18	2221	215
52-42-42	2134	130	59-70-68	6150	23	62-42-44	2351	132	81-60-20	2222	215
52-42-43	2073	123	59-70-68	6150	253	62-42-45	2356	134	81-60-27	2218	214
52-42-45	2005	139	59-71-08	1761	381	62-42-48	6086	120	83-46-74	2586	452
52-42-46	2018	116	59-71-70	1944	374	62-42-49	6087	107	83-46-85	2864	450
52-42-47	2019	116	59-71-71	1848	373	62-42-50	6088	132	84-60-05	6075	212
52-42-48	2022	119	59-71-73	2162	374	62-42-51	1981	150	84-60-06	6036	212
52-42-49	2133	130	59-71-74	2056	377	62-42-52	2058	141	89-42-00	1659	186
52-42-50	2006	135	59-71-75	2069	374	62-42-53	2231	141	89-42-01	3461	189
52-42-51	1991	135	59-71-76	2249	374	62-42-54	6082	128	89-42-03	1703	186
52-42-52	2028	135	59-71-78	6076	382	62-42-55	1943	111	89-42-06	3452	188
52-42-53	2048	134	59-71-79	2197	374	62-42-56	6089	107	89-42-08	3451	188
52-42-54	2059	123	59-71-80	2346	374	62-42-59	6069	125	89-42-13	3488	187
52-42-61	2164	123	59-71-81	6127	376	62-42-64	6149	2	89-42-22	1661	186
52-42-64	2188	135	59-71-81	6127	42	62-42-64	6149	107	92-42-66	2209	177
52-42-71	2111	123	59-72-10	2061	396	62-42-65	6145	5			
52-42-73	2132	115	59-72-11	2044	396	62-42-65	6145	124			
52-42-74	2108	134	59-72-14	2262	396	62-42-72	6239	2	WAI		
52-42-76	1862	149	59-72-15	2280	396	62-42-72	6239	107	1331A-12	6295	52
52-42-77	2136	120	59-72-15	2280	397	62-42-73	6240	3	1331A-12	6295	397
52-42-78	2021	130	59-72-82	2340	397	62-42-73	6240	115	23076354-169	6213	19
52-42-79	2204	127	59-72-84	2160	408	69-52-02	2173	271	23076354-169	6213	242
52-42-80	2201	122	59-72-87	1735	395	69-52-03	6095	271	23076354-169	6213	243
52-42-81	2152	123	59-72-87	1735	396	69-52-04	6096	272	54-114	2167	213
52-42-83	2240	120	59-72-92	2332	392	69-52-05	6032	271	54-117	6045	216
52-42-84	2234	132	59-73-07	6198	49	69-52-09	6151	27	54-118	1691	458
52-42-85	2169	123	59-73-07	6198	389	69-52-09	6151	266	54-122	2220	214
52-42-86	2200	122	59-74-20	2196	207	69-52-10	6234	27	54-123-2	2217	213
52-42-87	1991	135	59-74-94	2344	207	69-52-10	6234	266	54-123-3	2217	213
52-42-88	2028	135	59-74-97	6085	208	69-60-21	6066	233	54-124-2	2223	215
52-42-89	2263	122	62-42-00	2232	127	69-60-25	6079	207	54-124-3	2223	215
52-42-90	2203	127	62-42-01	2233	126	69-60-40	2362	233	54-125	2221	215
52-42-91	2144	110	62-42-02	2239	132	69-60-41	6241	15	54-126	6004	216
52-42-92	2139	120	62-42-03	2236	131	69-60-41	6241	208	54-127	6005	216
52-42-93	2202	127	62-42-04	2193	124	69-71-13	2382	377	54-131-2	6075	212
52-42-94	2203	127	62-42-08	2019	116	69-71-15	6083	374	54-132	6036	212
52-42-95	6080	128	62-42-10	2291	131	69-71-16	6098	375	54-137-9	3225	210
52-42-96	2145	112	62-42-11	6030	124	69-71-17	6099	39	54-149	2276	208
52-42-97	2257	128	62-42-13	2086	143	69-71-17	6099	371	54-152	6077	208
52-42-98	2238	131	62-42-14	2266	106	69-71-19	6101	375	54-153-1	6003	212
52-42-99	2206	130	62-42-15	2267	106	69-71-20	2345	374	54-155	2270	15
59-52-29	2041	270	62-42-16	2343	107	69-71-26	6104	375	54-155	2270	207
59-52-31	1993	270	62-42-18	2370	109	69-71-27	1944	374	54-156	6109	208
59-52-32	1780	270	62-42-19	2189	133	69-71-30	6100	377	54-157	2196	207
59-52-33	1829	270	62-42-20	2296	131	69-71-30	6100	43	54-168	2271	15
59-52-34	2050	270	62-42-22	2338	106	69-71-31	6242	44	54-168	2271	207
59-52-43	1545	267	62-42-24	2361	131	69-71-31	6242	379	54-202	6227	235
59-54-88	6097	278	62-42-27	6028	107	69-71-32	6243	44	54-202	6227	18

Code		pag.	Code		pag.	Code		pag.	Code		pag.
54-202-5	6227	18	54-8138	1905	243	54-8235	2061	396	54-8323	2056	377
54-202-5	6227	235	54-8139	1933	246	54-8237	2283	405	54-8324	6116	377
54-202-9	6227	18	54-81400	1725	247	54-8240	6118	409	54-8325	6117	378
54-202-9	6227	235	54-81401	1917	247	54-82400	1728	393	54-8327	6117	378
54-204	6219	18	54-8140-9	1852	251	54-82401	2062	398	54-8329	1897	381
54-204	6219	234	54-8141	1822	243	54-82402	1722	399	54-8330	6076	382
54-204-5	6219	18	54-8142	6264	24	54-82403	2003	399	54-8331	6281	43
54-204-5	6219	234	54-8142	6264	254	54-82403	2003	400	54-8331	6281	378
54-204-9	6219	234	54-8146	1853	256	54-82405	2004	404	54-8332	2252	383
54-204-9	6219	18	54-8147	1997	249	54-82405	2004	405	54-8333B	6277	385
54-209	6219	234	54-8148	2251	252	54-82406	2282	398	54-8333B	6277	47
54-209	6219	18	54-8150	6262	254	54-82407	2281	402	54-8333C	6278	386
54-209-9	6219	18	54-8150	6262	24	54-82407	2281	53	54-8333C	6278	48
54-209-9	6219	234	54-8151	6150	23	54-8241	1683	392	54-8334	6279	48
54-210	6223	18	54-8151	6150	253	54-82410	1982	403	54-8334	6279	386
54-210	6223	235	54-8152	6261	25	54-82410-1	1982	403	54-8335	2197	374
54-210-9	6223	18	54-8152	6261	255	54-8243	6298	56	54-8336	6115	375
54-210-9	6223	235	54-8152-1	6261	25	54-8243	6298	409	54-8337	6280	45
54-211	6220	235	54-8152-1	6261	255	54-8244	6299	57	54-8337	6280	383
54-211	6220	18	54-8152-5	6261	25	54-8244	6299	410	54-8338	2037	377
54-212	2275	233	54-8152-5	6261	255	54-8244-1	6299	57	54-83401	1832	357
54-215	2362	233	54-8153	2176	252	54-8244-1	6299	410	54-83403	1711	357
54-216	2115	233	54-8157	6268	21	54-8245	6193	410	54-83407	1676	356
54-217	2273	234	54-8157	6268	245	54-8245	6193	56	54-83408	2011	357
54-220	6222	19	54-8200	1731	54	54-8249	6293	52	54-83409	1900	357
54-220	6222	235	54-8200	1731	406	54-8249	6293	397	54-8341	6286	42
54-2400	2274	232	54-8202-9	1680	395	54-8300	1669	380	54-8341	6286	376
54-7001	6221	59	54-8205	2841	408	54-8301	1709	381	54-83410	1987	366
54-7001	6221	425	54-8206	2277	408	54-8302	6186	46	54-83411	1971	365
54-8100	1598	256	54-8207	2925	408	54-8302	6186	384	54-8341-1	6286	376
54-8101	1588	251	54-8208	2840	407	54-8303	6275	46	54-8341-1	6286	42
54-8102	1589	251	54-8209-9	1684	395	54-8303	6275	384	54-83413	1748	357
54-8103	1587	251	54-8210-9	1782	396	54-8303-5	6275	46	54-83414	1985	357
54-8104	1737	243	54-8215	1704	407	54-8303-5	6275	384	54-83415	2120	367
54-8104A	6258	20	54-8218	2002	403	54-8304	3167	382	54-83417	6152	41
54-8104A	6258	244	54-8219	6291	52	54-8305	2927	381	54-83417	6152	372
54-8105	3217	256	54-8219	6291	397	54-8306	1629	380	54-8347	6127	42
54-8109	3227	250	54-8220	1705	407	54-8306	1678	380	54-8347	6127	376
54-8110	3125	250	54-82201	1723	401	54-8308	1706	383	54-8401	6111	210
54-8112	3066	255	54-82202	1734	394	54-8309	1707	381	54-8404	6110	210
54-8114	3067	250	54-82203	1783	401	54-8311	2382	377	54-8406	2287	210
54-8115	1708	251	54-82204	1724	401	54-8313	1848	373	54-8407	1839	210
54-8119	1893	250	54-82205	1743	401	54-8314	2118	374	54-8412	6214	390
54-81200	1738	248	54-82206	2298	402	54-8315	2197	374	54-8412	6214	50
54-81201	1823	248	54-8221	2034	406	54-8319	1895	381	54-8413	1791	389
54-81204	2279	248	54-82212	1729	394	54-8320	6276	47	54-8415	2129	389
54-81205	1727	248	54-82215	2366	402	54-8320	6276	385	54-8500	1767	354
54-81206	1726	248	54-82217	2288	402	54-83200	1714	362	54-8502-1	6228	36
54-81209	1916	248	54-8224	2044	396	54-8320-5	6276	385	54-8502-1	6228	354
54-8123	1983	257	54-8225	2280	396	54-8320-5	6276	47	54-8503	6122	354
54-8125	6084	244	54-8225	2280	397	54-83209	1901	361	54-8504	6217	36
54-8126	1712	256	54-8227	1733	392	54-8321	6083	374	54-8504	6217	354
54-8130	1920	257	54-8229	6190	56	54-83210	1902	362	54-85201	1790	355
54-8131	1838	250	54-8229	6190	410	54-83211	1792	361	54-9100	2830	142
54-8132	1717	243	54-8231	1849	408	54-83216	1749	364	54-9101	2843	142
54-8133	1716	243	54-8232-5	2389	406	54-83217	1986	363	54-9102	1535	138
54-8135	6120	254	54-8233	6158	56	54-8322	3170	382	54-9103	3017	147
54-8137	6112	253	54-8233	6158	410	54-83221	2093	365	54-9104	2847	151
54-8138	1905	244	54-8234	6022	407	54-83221-1	2093	365	54-9107	1975	154

Code		pag.
54-9108	1972	154
54-9108	2856	151
54-9109	3196	153
54-9110	3189	153
54-91101	2149	123
54-9111	3194	153
54-91115	6086	120
54-9112	1973	154
54-9112	2868	151
54-9113	2913	152
54-9113	1582	148
54-9113	1514	147
54-9114	2959	152
54-9114	1559	148
54-9115	1974	154
54-9115	2910	152
54-9118	1546	146
54-9118	2997	146
54-9119	3019	152
54-9120	2977	152
54-91203	3317	165
54-91204	3315	165
54-9121	3150	153
54-9122	1865	149
54-9123	1555	148
54-9125	0139	157
54-9125	2402	158
54-9125	2498	158
54-9126	2443	163
54-9127	2407	162
54-9129	2921	139
54-9130	2878	143
54-9131	2967	140
54-9133	3016	143
54-9135	2895	144
54-9136	2974	145
54-9139	3165	108
54-9140	3190	112
54-91400	3539	169
54-9141	3172	108
54-9143	2830	142
54-9144	1778	111
54-9145	1648	138
54-9146	1517	141
54-9147	3127	140
54-9148	2444	161
54-9150	1655	149
54-9151	1516	147
54-9153	1564	148
54-9154	3195	140
54-9154	1510	138
54-9155	2810	142
54-9156	1612	111
54-9157	1612	111
54-9158	3199	115
54-9159	1837	109
54-9160	2137	123
54-9161	1751	111
54-9162	1961	109

Code		pag.
54-9163	1943	111
54-9165	1834	117
54-9166	1940	117
54-9167	1886	117
54-9168	1617	118
54-9169	1530	118
54-9170	1616	111
54-9171	1835	117
54-9172	1668	118
54-9173	1824	119
54-9174	1939	118
54-9175	1617	118
54-9176	1594	113
54-9177	1608	113
54-9178	3169	140
54-9179	1774	149
54-9180	1877	111
54-9181	1926	108
54-9182	3094	143
54-9183	1981	150
54-9184	3155	153
54-9185	2760	159
54-9186	2849	163
54-9187	2865	163
54-9188	1607	144
54-9189	1537	110
54-9190	1773	149
54-9191	1913	150
54-9192	2110	121
54-9196	6030	124
54-9200	2907	287
54-9200-1	2013	286
54-9201	2732	285
54-9202	2852	288
54-9203	2831	288
54-9204	3091	292
54-9205	2696	284
54-9208	3181	283
54-9211	3078	282
54-9213	1667	286
54-9214	2930	291
54-9215	3183	287
54-9216	3004	287
54-9217	3185	287
54-9218	2932	287
54-9219	2411	295
54-9300	3090	326
54-9300-1	3218	330
54-9301	2963	333
54-9302	3153	329
54-9305	2730	318
54-9306	2674	321
54-9307	1574	328
54-9400	3221	436
54-9404	1638	437
54-9407	1533	428
54-9409	1532	430
54-9410	1525	446
54-9413	2972	451

Code		pag.
54-9414	1527	447
54-9415	3158	433
54-9417	2750	443
54-9418	2608	442
54-9423	1622	430
54-9424	1551	437
54-9426	1677	437
54-9428	1529	436
54-9431	2864	450
54-9432	2862	450
54-9433	2574	448
54-9434	1998	431
54-9503	1768	267
54-9503	1766	267
54-9505	1536	267
54-9510	6235	26
54-9510	6235	265
54-9900	2860	419
62-1400-8	3886	218
62-1406	4010	103
62-6500	4010	103
62-6600	4011	103
62-81400	4105	258
62-81402-1	4113	258
62-81404	4112	258
62-81406	4102	257
62-81407	4104	258
62-81500	3603	460
62-81502	3991	257
62-81503	4110	258
62-81503	4111	258
62-81504	4103	258
62-81600	4101	257
62-82401	4117	387
62-82402	4116	387
62-83402	4114	387
62-91300	3715	193
62-91301	3718	193
62-91302	3717	193
62-91303	3721	193
62-91304	3713	193
62-91307	3720	196
62-91400	3700	192
62-91401	3703	192
62-91402	3660	191
62-91403	3651	190
62-91403	3712	193
62-91404	3702	192
62-91405	3652	190
62-91405	3662	191
62-91406	3656	190
62-91407	3654	190
62-91408	3666	191
62-91409	3707	193
62-91500	3701	192
62-91501	3664	191
62-91502	3710	193
62-91503	3714	193
62-91600	3711	193

Code		pag.
62-91700	3709	193
62-91701	3704	192
62-91702	3719	193
62-91901	3699	196
62-92500	3939	304
62-92501	3937	304
62-92600	3936	303
62-92900	3938	304
62-93400	3843	344
62-93500	3847	345
62-93501	3848	345
62-93700	3844	344
62-93900	3849	345
62-94201	3643	462
62-94400	3764	463
62-94401	3601	460
62-94402	3635	462
62-94500	3634	461
62-94501	3603	460
62-94602	3626	461
62-94603	3636	462
62-94604	3606	461
62-94700	3633	461
62-94701	3617	461
62-94702	3642	462
62-95400	4052	272
62-95500	3842	344
62-95500	4056	272
62-99500	3850	345
71-91304	3457	189
71-91310	3458	189
71-91313	3460	189
76-1863	4213	217
76-2821	6218	17
76-2821	6218	231
76-2821-25	6218	17
76-2821-25	6218	231
76-2827	6218	17
76-2827	6218	231
76-2827-25	6218	17
76-2827-25	6218	231
76-91809	1659	186
76-91810	1703	186
76-91812	1661	186
76-91813	1663	181
76-91815	3451	188
76-91821	3466	186
76-91822	3472	188
76-91823	3452	188
81-1300	3882	217
81-6300	4003	103
8-201	3723	197
8-9106	3727	193

ZEN

0914	6045	216
0999	2074	311
1.01.0006.0	2682	160

Code		pag.	Code		pag.	Code		pag.	Code		pag.
1.01.0015.0	2427	155	1.01.0180.0	1544	255	1.01.0317.0	2810	142	1.01.0412.0	3068	282
1.01.0016.0	2651	442	1.01.0182.0	2220	214	1.01.0318.0	2760	159	1.01.0413.0	3078	282
1.01.0028.0	2498	158	1.01.0183.0	2664	442	1.01.0319.0	3017	147	1.01.0414.0	3181	283
1.01.0035.0	0033	336	1.01.0184.0	2840	407	1.01.0320.0	3018	147	1.01.0417.0	1517	141
1.01.0035.0	0033	167	1.01.0189.0	2750	443	1.01.0321.0	1974	154	1.01.0418.0	1516	147
1.01.0036.0	0030	336	1.01.0213.0	2674	321	1.01.0322.0	2696	284	1.01.0419.0	1564	148
1.01.0036.0	0030	167	1.01.0215.0	2973	451	1.01.0323.0	2830	142	1.01.0420.0	3172	108
1.01.0036.0	0030	228	1.01.0216.0	2972	451	1.01.0324.0	2926	408	1.01.0425.0	3146	445
1.01.0037.0	0034	168	1.01.0217.0	2478	448	1.01.0325.0	2934	140	1.01.0426.0	1669	380
1.01.0037.0	0034	337	1.01.0218.0	3315	165	1.01.0326.0	2900	444	1.01.0427.0	1709	381
1.01.0037.0	3306	169	1.01.0220.0	2866	142	1.01.0327.0	2841	408	1.01.0428.0	3166	108
1.01.0038.0	3301	168	1.01.0221.0	2878	143	1.01.0337.0	2929	444	1.01.0429.0	1893	250
1.01.0041.0	2497	295	1.01.0222.0	2967	140	1.01.0338.0	2906	447	1.01.0430.0	3097	452
1.01.0043.0	2493	156	1.01.0223.0	2407	162	1.01.0339.0	2925	408	1.01.0431.0	2933	435
1.01.0044.0	2438	155	1.01.0224.0	2565	158	1.01.0341.0	2277	408	1.01.0434.0	1731	406
1.01.0053.0	6219	234	1.01.0225.0	2444	161	1.01.0342.0	1704	407	1.01.0434.0	1731	54
1.01.0053.0	6219	18	1.01.0226.0	2573	161	1.01.0343.0	6118	409	1.01.0435.0	3064	227
1.01.0057.0	1481	337	1.01.0227.0	0133	157	1.01.0345.0	2879	143	1.01.0436.0	3079	227
1.01.0063.0	2756	285	1.01.0228.0	1546	146	1.01.0349.0	3125	250	1.01.0442.0	3169	140
1.01.0064.0	2732	285	1.01.0228.0	2997	146	1.01.0350.0	2841	408	1.01.0447.0	2977	152
1.01.0065.0	2830	142	1.01.0229.0	3016	143	1.01.0351.0	3227	250	1.01.0448.0	1598	256
1.01.0067.0	2791	284	1.01.0230.0	3326	206	1.01.0352.0	3167	382	1.01.0449.0	1561	285
1.01.0068.0	2843	142	1.01.0243.0	2904	209	1.01.0353.0	2925	408	1.01.0450.0	1629	380
1.01.0078.0	3318	166	1.01.0244.0	2664	442	1.01.0355.0	3019	152	1.01.0450.0	1678	380
1.01.0080.0	2443	163	1.01.0245.0	2608	442	1.01.0356.0	2740	163	1.01.0451.0	3015	224
1.01.0087.0	3317	165	1.01.0246.0	2659	442	1.01.0360.0	1706	383	1.01.0452.0	2796	224
1.01.0088.0	3348	166	1.01.0247.0	2773	443	1.01.0361.0	1510	138	1.01.0453.0	2781	224
1.01.0089.0	2106	165	1.01.0248.0	2835	428	1.01.0361.0	3195	140	1.01.0455.0	6223	235
1.01.0090.0	3305	168	1.01.0249.0	2815	428	1.01.0362.0	2865	163	1.01.0455.0	6223	18
1.01.0090.0	3305	205	1.01.0281.0	2905	428	1.01.0365.0	3019	152	1.01.0456.0	3245	205
1.01.0093.0	3225	210	1.01.0282.0	3164	282	1.01.0366.0	3150	153	1.01.0457.0	1481	337
1.01.0096.0	2852	288	1.01.0282.1	3164	282	1.01.0367.0	1555	148	1.01.0458.0	2397	445
1.01.0097.0	2223	215	1.01.0283.1	2838	281	1.01.0368.0	3051	318	1.01.0460.0	3194	153
1.01.0098.0	1972	154	1.01.0284.0	3147	457	1.01.0370.0	2921	139	1.01.0461.0	1525	446
1.01.0101.0	2913	152	1.01.0285.0	2915	428	1.01.0371.0	2432	445	1.01.0463.0	2653	442
1.01.0102.0	6121	297	1.01.0286.0	3091	292	1.01.0376.0	3217	256	1.01.0468.0	6126	30
1.01.0103.0	2760	159	1.01.0287.0	3158	433	1.01.0378.0	3196	153	1.01.0468.0	6126	280
1.01.0105.0	2856	151	1.01.0288.0	3148	433	1.01.0382.0	3067	250	1.01.0470.0	3066	255
1.01.0108.0	2921	139	1.01.0289.0	3045	429	1.01.0389.0	3144	318	1.01.0472.0	1707	381
1.01.0110.0	2217	213	1.01.0290.0	2121	167	1.01.0392.0	1582	148	1.01.0474.0	1513	147
1.01.0111.0	2922	140	1.01.0291.0	3039	153	1.01.0392.0	2913	152	1.01.0475.0	1751	111
1.01.0117.0	1691	458	1.01.0292.0	1535	138	1.01.0393.0	3129	453	1.01.0480.0	1667	286
1.01.0118.0	2868	151	1.01.0295.0	2917	451	1.01.0394.0	3174	323	1.01.0482.0	3190	112
1.01.0119.0	2442	164	1.01.0300.0	3094	143	1.01.0395.0	3168	323	1.01.0483.0	2968	140
1.01.0119.0	2441	164	1.01.0301.0	1972	154	1.01.0398.0	2851	288	1.01.0484.0	2920	139
1.01.0120.0	2730	318	1.01.0302.0	1973	154	1.01.0399.0	2863	444	1.01.0485.0	1504	292
1.01.0131.0	2694	164	1.01.0304.0	2959	152	1.01.0400.0	2277	408	1.01.0486.0	2930	291
1.01.0133.0	3539	169	1.01.0306.0	2576	161	1.01.0401.0	2899	444	1.01.0487.0	3185	287
1.01.0134.0	2932	287	1.01.0307.0	2809	142	1.01.0402.0	2898	454	1.01.0488.0	1507	285
1.01.0140.0	2925	408	1.01.0307.0	2843	142	1.01.0403.0	3020	451	1.01.0491.1	2218	214
1.01.0141.0	3066	255	1.01.0308.0	2856	151	1.01.0404.0	3031	444	1.01.0493.1	1503	281
1.01.0144.0	2927	381	1.01.0309.0	2867	151	1.01.0405.0	2812	457	1.01.0494.1	1583	281
1.01.0149.0	3332	166	1.01.0310.0	2936	152	1.01.0406.0	3165	108	1.01.0497.0	1559	148
1.01.0150.0	2831	288	1.01.0311.0	2847	151	1.01.0407.0	3218	330	1.01.0498.0	1705	407
1.01.0153.0	1674	149	1.01.0312.0	2847	151	1.01.0407.0	2157	330	1.01.0499.0	1588	251
1.01.0155.0	2907	287	1.01.0313.0	2844	151	1.01.0408.0	3120	318	1.01.0500.0	3175	280
1.01.0156.0	2959	152	1.01.0314.0	2874	142	1.01.0409.1	2887	281	1.01.0502.0	1511	279
1.01.0157.0	2431	163	1.01.0315.0	2910	152	1.01.0410.1	2975	281	1.01.0503.0	1605	279
1.01.0171.0	2410	299	1.01.0316.0	1975	154	1.01.0411.0	3004	287	1.01.0504.0	1586	280

Code		pag.	Code		pag.	Code		pag.	Code		pag.
1.01.0506.0	2792	289	1.01.0595.0	1848	373	1.01.0677.0	1515	147	1.01.0790.0	1716	243
1.01.0507.0	3222	284	1.01.0596.0	2118	374	1.01.0678.0	1896	381	1.01.0791.0	1717	243
1.01.0508.0	2859	284	1.01.0597.0	2197	374	1.01.0679.0	6116	377	1.01.0792.0	6084	244
1.01.0509.0	2888	290	1.01.0598.0	6184	42	1.01.0680.0	6190	56	1.01.0793.0	1905	243
1.01.0511.0	2794	285	1.01.0598.0	6184	376	1.01.0680.0	6190	410	1.01.0793.0	1905	244
1.01.0512.0	3171	288	1.01.0599.0	6185	376	1.01.0681.0	6220	235	1.01.0793.1	1917	247
1.01.0514.0	2819	226	1.01.0599.0	6185	42	1.01.0681.0	6220	18	1.01.0794.0	1877	111
1.01.0516.0	1604	250	1.01.0601.0	2031	330	1.01.0682.0	2925	408	1.01.0796.0	1941	114
1.01.0517.0	1587	251	1.01.0601.0	1573	326	1.01.0685.0	3107	327	1.01.0797.0	1855	109
1.01.0518.0	1589	251	1.01.0601.0	1574	328	1.01.0686.0	1802	408	1.01.0798.0	1943	111
1.01.0519.0	1590	380	1.01.0602.0	1687	283	1.01.0687.0	6120	254	1.01.0799.0	1886	117
1.01.0520.0	1537	110	1.01.0608.0	2733	325	1.01.0689.0	3024	328	1.01.0800.0	1618	114
1.01.0520.0	1775	114	1.01.0612.0	2276	208	1.01.0690.0	3089	325	1.01.0801.0	6115	375
1.01.0523.0	1508	283	1.01.0613.0	1616	111	1.01.0692.0	1543	446	1.01.0803.0	1834	117
1.01.0524.0	3228	409	1.01.0614.0	3183	287	1.01.0706.0	1641	114	1.01.0805.0	1864	117
1.01.0525.0	3075	382	1.01.0615.0	2060	289	1.01.0711.0	2056	377	1.01.0806.0	1944	374
1.01.0526.0	1603	380	1.01.0616.0	2382	377	1.01.0712.0	6117	378	1.01.0808.0	6022	407
1.01.0527.0	1557	380	1.01.0617.0	6083	374	1.01.0713.0	1127	331	1.01.0809.0	2389	406
1.01.0528.0	1553	147	1.01.0619.0	1530	118	1.01.0722.0	6041	15	1.01.0811.0	1599	256
1.01.0530.0	3220	452	1.01.0620.2	2275	233	1.01.0722.0	6041	211	1.01.0812.0	2252	383
1.01.0532.0	1778	111	1.01.0622.0	6002	216	1.01.0727.0	1913	150	1.01.0814.0	1773	149
1.01.0533.0	2581	331	1.01.0623.1	6177	17	1.01.0728.0	1912	150	1.01.0815.0	1767	354
1.01.0537.0	1838	250	1.01.0623.1	6177	233	1.01.0729.0	1835	117	1.01.0816.0	2280	396
1.01.0538.0	1562	148	1.01.0623.2	6177	17	1.01.0737.0	1737	243	1.01.0816.0	2280	397
1.01.0539.0	1712	256	1.01.0623.2	6177	233	1.01.0737.1	1725	247	1.01.0818.0	2061	396
1.01.0540.0	1558	322	1.01.0624.0	6036	212	1.01.0743.0	6157	280	1.01.0820.0	1764	277
1.01.0541.0	1567	286	1.01.0625.0	6075	212	1.01.0743.0	6157	30	1.01.0821.0	1801	274
1.01.0542.0	2797	224	1.01.0626.0	2221	215	1.01.0744.0	1091	320	1.01.0822.0	1769	274
1.01.0543.0	3028	225	1.01.0628.0	1677	437	1.01.0745.0	1887	109	1.01.0823.0	1578	274
1.01.0544.0	2829	318	1.01.0629.1	2287	210	1.01.0747.0	1863	431	1.01.0824.1	2115	233
1.01.0546.0	1635	288	1.01.0630.0	1612	111	1.01.0750.0	2044	396	1.01.0825.0	2197	374
1.01.0554.0	1708	251	1.01.0631.0	3199	115	1.01.0750.1	2062	398	1.01.0827.0	6281	43
1.01.0555.0	6005	216	1.01.0632.0	1642	114	1.01.0752.0	6077	208	1.01.0827.0	6281	378
1.01.0556.0	6004	216	1.01.0633.0	1542	108	1.01.0756.0	2270	15	1.01.0829.0	1510	138
1.01.0557.0	1935	290	1.01.0634.0	6112	253	1.01.0756.0	2270	207	1.01.0830.0	6158	56
1.01.0558.0	1527	447	1.01.0635.0	1655	149	1.01.0757.0	2251	252	1.01.0830.0	6158	410
1.01.0560.0	2641	334	1.01.0636.0	6076	382	1.01.0758.0	6117	378	1.01.0831.0	1702	415
1.01.0561.0	2860	419	1.01.0638.0	1648	138	1.01.0760.0	1556	148	1.01.0832.0	1852	251
1.01.0562.0	1575	279	1.01.0639.0	1824	119	1.01.0761.0	1650	139	1.01.0833.1	1999	431
1.01.0570.0	3198	433	1.01.0641.0	1837	109	1.01.0764.0	1774	149	1.01.0836.0	1761	381
1.01.0571.0	3149	435	1.01.0642.0	6186	46	1.01.0765.0	1849	408	1.01.0837.0	3190	112
1.01.0572.0	1608	113	1.01.0642.0	6186	384	1.01.0768.0	2499	320	1.01.0838.0	1647	114
1.01.0573.0	1594	113	1.01.0646.0	1552	437	1.01.0769.0	1560	320	1.01.0840.0	2793	300
1.01.0574.0	3221	436	1.01.0647.0	1581	437	1.01.0770.0	2196	207	1.01.0841.0	6193	56
1.01.0575.0	1612	111	1.01.0648.0	3189	153	1.01.0774.0	6109	208	1.01.0841.0	6193	410
1.01.0576.0	2034	406	1.01.0649.0	6111	210	1.01.0775.0	1721	431	1.01.0843.0	2142	427
1.01.0577.0	3170	382	1.01.0650.1	1839	210	1.01.0776.0	1691	458	1.01.0844.0	1822	243
1.01.0579.0	1617	118	1.01.0651.0	6110	210	1.01.0778.1	2167	213	1.01.0850.0	2129	389
1.01.0580.0	1599	256	1.01.0656.0	1551	437	1.01.0779.0	1929	311	1.01.0851.0	1836	119
1.01.0582.0	2807	284	1.01.0657.0	1619	437	1.01.0780.1	6003	212	1.01.0852.0	2137	123
1.01.0583.0	3107	327	1.01.0658.0	1865	149	1.01.0781.0	1926	108	1.01.0853.0	1897	381
1.01.0584.0	1895	381	1.01.0660.0	3186	153	1.01.0784.0	1981	150	1.01.0857.0	3127	140
1.01.0587.0	3140	283	1.01.0661.0	3155	153	1.01.0785.0	1853	256	1.01.0858.0	6036	212
1.01.0588.0	1512	290	1.01.0662.1	2362	233	1.01.0786.0	1531	312	1.01.0859.0	1791	389
1.01.0590.0	1816	292	1.01.0665.0	2873	159	1.01.0786.0	1660	313	1.01.0861.0	2116	121
1.01.0591.0	1814	290	1.01.0669.0	6276	47	1.01.0786.1	1631	313	1.01.0863.0	1910	275
1.01.0592.0	1760	286	1.01.0669.0	6276	385	1.01.0786.2	1660	313	1.01.0871.0	3214	112
1.01.0593.0	3226	283	1.01.0670.0	6275	46	1.01.0786.3	1568	312	1.01.0874.0	3216	141
1.01.0594.0	3131	287	1.01.0670.0	6275	384	1.01.0787.0	1998	431	1.01.0875.0	1621	115

Code		pag.	Code		pag.	Code		pag.	Code		pag.
1.01.0878.0	1747	314	1.01.0998.0	2111	123	1.01.1113.0	2027	314	1.01.1608.0	6268	245
1.01.0881.0	2578	415	1.01.0999.0	2074	311	1.01.1117.0	1596	324	1.01.1616.0	6032	271
1.01.0884.1	2281	53	1.01.1002.0	1862	149	1.01.1152.0	2026	427	1.01.1618.0	2378	433
1.01.0884.1	2281	402	1.01.1004.0	2127	150	1.01.1153.0	2145	112	1.01.1619.0	2266	106
1.01.0885.1	2282	398	1.01.1005.0	1911	150	1.01.1155.0	2238	131	1.01.1624.0	6082	128
1.01.0887.0	2120	367	1.01.1011.0	2036	111	1.01.1156.0	2138	126	1.01.1629.0	2291	131
1.01.0894.0	6214	50	1.01.1016.0	6150	253	1.01.1157.0	2202	127	1.01.1630.0	2054	317
1.01.0894.0	6214	390	1.01.1016.0	6150	23	1.01.1158.0	2201	122	1.01.1631.0	2296	131
1.01.0898.0	6213	242	1.01.1017.0	6261	25	1.01.1159.0	2203	127	1.01.1632.0	2357	132
1.01.0898.0	6213	243	1.01.1017.0	6261	255	1.01.1160.0	2232	127	1.01.1641.0	6028	107
1.01.0898.0	6213	19	1.01.1018.0	2037	377	1.01.1162.0	2098	438	1.01.1642.0	6049	131
1.01.0900.0	1668	118	1.01.1019.0	6152	41	1.01.1169.0	6124	34	1.01.1643.0	2234	132
1.01.0901.0	1920	257	1.01.1019.0	6152	372	1.01.1169.0	6124	315	1.01.1650.0	6031	131
1.01.0902.0	2928	414	1.01.1020.0	2176	252	1.01.1170.0	2247	131	1.01.1655.0	2189	133
1.01.0907.0	2065	232	1.01.1021.0	6262	24	1.01.1171.0	1810	114	1.01.1658.0	6020	105
1.01.0909.0	2685	321	1.01.1021.0	6262	254	1.01.1172.0	1874	130	1.01.1661.0	6024	37
1.01.0910.0	3156	326	1.01.1022.0	2239	132	1.01.1173.0	6138	131	1.01.1661.0	6024	368
1.01.0911.0	2938	224	1.01.1023.0	1953	438	1.01.1173.0	6138	8	1.01.1696.0	6145	5
1.01.0912.0	1698	323	1.01.1024.0	2069	374	1.01.1174.0	1645	130	1.01.1696.0	6145	124
1.01.0914.0	6045	216	1.01.1025.0	2092	317	1.01.1177.0	6156	2	1.01.1706.0	6127	42
1.01.0920.0	2165	213	1.01.1026.0	6107	128	1.01.1177.0	6156	113	1.01.1706.0	6127	376
1.01.0921.0	1963	396	1.01.1030.0	2133	130	1.01.1178.0	2256	127	1.01.1708.0	2368	124
1.01.0921.1	1722	399	1.01.1031.0	2169	123	1.01.1179.0	2292	128	1.01.1714.0	6066	233
1.01.0925.0	1989	122	1.01.1033.0	2122	130	1.01.1180.0	1534	146	1.01.1720.0	6089	107
1.01.0926.0	1768	267	1.01.1035.0	2162	374	1.01.1181.0	3345	166	1.17.0004.0	1907	172
1.01.0926.1	1766	267	1.01.1037.0	2169	123	1.01.1451.0	2164	123	1.17.0011.0	1908	172
1.01.0929.0	2110	121	1.01.1038.0	2204	127	1.01.1458.0	2207	438	1.17.0014.0	3466	186
1.01.0931.0	2058	141	1.01.1043.0	1676	356	1.01.1467.0	1958	109	1.17.0023.0	3474	186
1.01.0932.0	2006	135	1.01.1046.0	1748	357	1.01.1469.0	2169	123	10003	6153	15
1.01.0936.0	1552	437	1.01.1047.0	1681	357	1.01.1472.0	2200	122	10003	6153	208
1.01.0937.0	1991	135	1.01.1048.0	2344	207	1.01.1474.0	2240	120	1002	1862	149
1.01.0938.0	2073	123	1.01.1056.0	1536	267	1.01.1475.0	1868	277	1005	1911	150
1.01.0943.0	6280	45	1.01.1057.0	2126	130	1.01.1477.0	1889	324	1016	6150	23
1.01.0943.0	6280	383	1.01.1058.0	2152	123	1.01.1478.0	6086	120	1016	6150	253
1.01.0946.0	1684	395	1.01.1059.0	2155	271	1.01.1480.0	2188	135	1017	6261	25
1.01.0947.0	1680	395	1.01.1060.0	2154	270	1.01.1483.0	2263	122	1017	6261	255
1.01.0948.0	2283	405	1.01.1060.0	2154	29	1.01.1484.0	2099	311	1018	2037	377
1.01.0951.0	2159	411	1.01.1062.0	1931	278	1.01.1485.0	6030	124	1020	2176	252
1.01.0951.0	2159	57	1.01.1063.0	2249	374	1.01.1486.0	1961	109	1022	2239	132
1.01.0952.1	6153	15	1.01.1064.0	2336	427	1.01.1487.0	2132	115	1023	1953	438
1.01.0952.1	6153	208	1.01.1065.0	1720	111	1.01.1496.0	2045	311	1024	2069	374
1.01.0953.0	0090	334	1.01.1067.0	1894	114	1.01.1508.0	1872	286	1026	6107	128
1.01.0954.0	2262	396	1.01.1068.0	2113	278	1.01.1539.0	2245	232	1031	2169	123
1.01.0957.0	1832	357	1.01.1069.0	2109	133	1.01.1545.0	6108	107	1033	2122	130
1.01.0958.0	2271	15	1.01.1070.0	2019	116	1.01.1547.0	2354	124	1037	2169	123
1.01.0958.0	2271	207	1.01.1071.0	2134	130	1.01.1548.0	6228	354	1038	2204	127
1.01.0959.0	2274	232	1.01.1072.0	1777	116	1.01.1548.0	6228	36	1043	1676	356
1.01.0960.0	1636	276	1.01.1073.0	2041	270	1.01.1556.0	2072	252	1046	1748	357
1.01.0961.0	1688	437	1.01.1074.0	1884	438	1.01.1557.0	2230	253	1047	1681	357
1.01.0962.0	1775	114	1.01.1076.0	0139	157	1.01.1561.0	2225	315	1048	2344	207
1.01.0965.0	2064	427	1.01.1080.1	2048	134	1.01.1563.0	2198	367	1056	1536	267
1.01.0969.0	1960	314	1.01.1081.0	2273	234	1.01.1567.0	2162	374	1057	2126	130
1.01.0970.0	1918	150	1.01.1088.0	2265	272	1.01.1576.0	2343	107	1058	2152	123
1.01.0972.0	2028	135	1.01.1097.0	2340	397	1.01.1577.0	6113	358	1059	2155	271
1.01.0975.0	2105	316	1.01.1104.0	1597	324	1.01.1588.0	1545	267	1060	2154	29
1.01.0976.0	2059	123	1.01.1107.0	2206	130	1.01.1592.0	6114	378	1060	2154	270
1.01.0985.0	6043	16	1.01.1108.0	2108	134	1.01.1597.0	2338	106	1063	2249	374
1.01.0985.0	6043	211	1.01.1109.0	2190	120	1.01.1607.0	2244	439	1064	2336	427
1.01.0997.0	2149	123	1.01.1111.0	2170	167	1.01.1608.0	6268	21	1065	1720	111

Code		pag.	Code		pag.	Code		pag.	Code		pag.
1069	2109	133	1458	2207	438	6.39.0402.5	2333	394			
1073	2041	270	1467	1958	109	6.39.0402.5	2333	395			
1074	1884	438	1469	2169	123	6.39.0426.4	1792	361			
1081	2273	234	1472	2200	122	6.39.0427.4	1901	361			
1097	2340	397	1474	2240	120	6.39.0440.4	1902	362			
1107	2206	130	1475	1868	277	6.39.0488.5	1738	248			
1108	2108	134	1478	6086	120	6.39.0492.5	2366	402			
1109	2190	120	1480	2188	135	6.39.0504.5	2288	402			
1152	2026	427	1483	2263	122	6.39.0525.5	1916	248			
1153	2145	112	1484	2099	311	6.39.0526.5	2279	248			
1155	2238	131	1485	6030	124	6.39.0527.5	1726	248			
1157	2202	127	1486	1961	109	6.39.0528.5	1727	248			
1158	2201	122	1496	2045	311	6.39.0566.5	1823	248			
1159	2203	127	1508	1872	286	6.39.0670.4	1903	360			
1160	2232	127	1539	2245	232	6.39.0678.5	2272	402			
1162	2098	438	1545	6108	107	6.39.0791.4	2093	365			
1169	6124	315	1547	2354	124	6.39.1062.5	1901	361			
1169	6124	34	1548	6228	354	6.39.1109.5	1986	363			
1170	2247	131	1548	6228	36	6.39.1112.5	6105	364			
1172	1874	130	1556	2072	252	6.39.1188.5	1682	363			
1173	6138	8	1557	2230	253	6.39.1192.5	6026	105			
1173	6138	131	1561	2225	315	9186	1723	401			
1174	1645	130	1563	2198	367	9260	1724	401			
1178	2256	127	1567	2162	374	9301	1729	394			
1179	2292	128	1576	2343	107	9302	1734	394			
1180	1534	146	1577	6113	358	9307	1783	401			
1187	3158	433	1588	1545	267	9349	2298	402			
1188	2887	281	1592	6114	378	9402	2333	395			
1190	2218	214	1597	2338	106	9402	2333	394			
1194	2287	210	1607	2244	439	9426	1792	361			
1196	1839	210	1608	6268	21	9488	1738	248			
1199	2362	233	1608	6268	245	9492	2366	402			
1200	1725	247	1616	6032	271	9504	2288	402			
1201	2062	398	1618	2378	433	9525	1916	248			
1204	2167	213	1619	2266	106	9526	2279	248			
1205	6003	212	1624	6082	128	9527	1726	248			
1206	1631	313	1630	2054	317	9528	1727	248			
1207	1917	247	1631	2296	131	9566	1823	248			
1208	2115	233	1632	2357	132	9791	2093	365			
1209	1999	431	1641	6028	107						
1212	2281	53	1642	6049	131						
1212	2281	402	1643	2234	132						
1213	2282	398	1650	6031	131						
1215	1722	399	1655	2189	133						
1223	2048	134	1658	6020	105						
1224	2275	233	1661	6024	37						
1226	2362	233	1661	6024	368						
1227	1660	313	1706	6127	42						
12620	1901	361	1706	6127	376						
12657	1986	363	1708	2368	124						
12658	6105	364	1714	6066	233						
12683	1907	172	1720	6089	107						
12690	1908	172	6.39.0186.5	1723	401						
12693	3466	186	6.39.0260.5	1724	401						
12786	3474	186	6.39.0284.5	1783	401						
12812	1682	363	6.39.0301.5	1729	394						
12839	6026	105	6.39.0302.5	1734	394						
1302	2432	445	6.39.0307.5	1783	401						
1333	1568	312	6.39.0349.5	2298	402						

ACCESSORI – ACCESSORY

PINZE IN OTTONE - CLAMP BRASS

	COLORE		L	A
A5207		●	140	200
A5208	●		140	200
A5209		●	170	350
A5210	●		170	350
A5211		●	180	500
A5212	●		180	500

PINZE IN LAMIERA - CLAMP METAL SHEET

	COLORE		L	A
A5223		●	80	40
A5224	●		80	40
A5225		●	120	60
A5226	●		120	60
A5201		●	200	120
A5202	●		200	120

PINZE IN OTTONE - CLAMP BRASS

	COLORE		L	A
A5311		●	170	350
A5312	●		170	350

SERIE CAVI AVVIAMENTO - SERIES BOOSTER CABLES

	m	mm²	A
A5241	2.50	10	120
A5242	3.50	10	120
A5251	2.50	16	120
A5252	3.50	16	120
A5261	2.50	25	120
A5262	3.50	25	120

SERIE CAVI AVVIAMENTO PROFESSIONALI CON PINZE IN OTTONE
PROFESSIONAL SERIES BOOSTER CABLES WITH CLAMPS BRASS

	m	mm²	A
A5264	4	16	200
A5266	5	25	350
A5267	5	50	500

MORSETTI IN OTTONE - TERMINALS BRASS

	+ -	mm²	TIPO
A5013	+	16/35	
A5014	-	16/35	
A5053	+	50/70	
A5054	-	50/70	

MORSETTI IN OTTONE - TERMINALS BRASS

	+ -	mm²	TIPO
A5001	+	35	
A5002	-	35	
A5003	+	50	
A5004	-	50	

MORSETTI IN OTTONE - TERMINALS BRASS

	+ -	mm²	TIPO
A5057	+	16/35	
A5058	-	16/35	
A5009	+	50/70	
A5010	-	50/70	

MORSETTI IN OTTONE - TERMINALS BRASS

	+ -	GALLETTO	TIPO
A5049	+	10MA	
A5050	-	8MA	

MORSETTI IN OTTONE - TERMINALS BRASS

	+ -	mm²	TIPO
A5005	+	16/35	
A5006	-	16/35	
A5007	+	50/70	
A5008	-	50/70	

PORTA FUSIBILI FASTON CON FUSIBILE - FUSE FUSE WITH FASTON

	A	PCS	TIPO
A6010	8	50	

MORSETTO RENAULT - TERMINALS RENAULT

	COLORE	+ -	TIPO
A4900	●	+	RENAULT
A4901	●	-	RENAULT

PORTA FUSIBILI LAMELLARE SENZA FUSIBILE

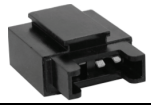

		PCS	TIPO
A6016		25	

PORTA FUSIBILI LAMELLARE SENZA FUSIBILE - FUSE WITHOUT FUSE REED

		PCS	TIPO
A6015		25	

ABP350

EUROPEAN BATTERY: 1x12V 12Ah

CARATTERISTICHE TECNICHE - TECHNICAL FEATURES

TENSIONE DI USCITA OUTPUT VOLTAGE	12V	PROTEZIONE SOVRATENSIONE OVERVOLTEGE PROTECTION	SI
AMPERE DI PICCO PEAK AMPS	1500 A	ALLARME POLARITA' INVERSA INDICATOR FOR POLARITY INVERSION	NO
BATTERIA REAL POWER REAL POWER BATTERY	1X12V 12Ah	INDICAZIONE TENSIONE SULLE PINZE VOLTAGE INDICATION ON THE GRIPS	NO
AMPERE DI AVVIAMENTO STARTING AMPS	350 A	LUCE DI CORTESIA LED LED COURTESY LIGHT	SI
CARICATORE DA RETE AUTOMATOCO: AUTOMATIC CHARGER:	IMPUT 100V 240V AC OUTPUT 15V 1.5A DC	PORTA ACCENDISIGARI CIGARETTE LIGHTER	12V
CAVO ACCENDISIGARO LIGHTER CABLE	NO (OPZIONALE)	PORTA URB USB ACCESS	5V 250mA
PINZE ISOLANTI INSULATED GRIPS	SI	CONTENITORE ANTIURTO SHOCKPROOF SHELL	PP (POLIPROPILENE)
TIPO DI CAVO CABLE	6AWG 13,3 mm2	PESO WEIGHT	6,2 Kg
LUNGHEZZA CAVI CABLE LENGTH	75 cm	DIMENSIONI: L / H / P DIMENSIONS: L / H / W	30 / 21 / 16 cm

ABP590

EUROPEAN BATTERY: 1x12V 20Ah

CARATTERISTICHE TECNICHE - TECHNICAL FEATURES			
TENSIONE DI USCITA OUTPUT VOLTAGE	12V	PROTEZIONE SOVRATENSIONE OVERVOLTEGE PROTECTION	SI
AMPERE DI PICCO PEAK AMPS	2000 A	ALLARME POLARITA' INVERSA INDICATOR FOR POLARITY INVERSION	NO
BATTERIA REAL POWER REAL POWER BATTERY	1X12V 20Ah	INDICAZIONE TENSIONE SULLE PINZE VOLTAGE INDICATION ON THE GRIPS	NO
AMPERE DI AVVIAMENTO STARTING AMPS	600 A	LUCE DI CORTESIA LED LED COURTESY LIGHT	SI
CARICATORE DA RETE AUTOMATOCO: AUTOMATIC CHARGER:	IMPUT 100V 240V AC OUTPUT 13,7V 1.5A DC	PORTA ACCENDISIGARI CIGARETTE LIGHTER	12V
CAVO ACCENDISIGARO LIGHTER CABLE	NO (OPZIONALE)	PORTA URB USB ACCESS	5V 250mA
PINZE ISOLANTI INSULATED GRIPS	SI	CONTENITORE ANTIURTO SHOCKPROOF SHELL	PP (POLIPROPILENE)
TIPO DI CAVO CABLE	4AWG 21,2 mm2	PESO WEIGHT	8 Kg
LUNGHEZZA CAVI CABLE LENGTH	100 cm	DIMENSIONI: L / H / P DIMENSIONS: L / H / W	36 / 32 / 19 cm

ABP600

GENESIS BATTERY: 1x12V 16Ah

CARATTERISTICHE TECNICHE - TECHNICAL FEATURES			
TENSIONE DI USCITA OUTPUT VOLTAGE	12V	PROTEZIONE SOVRATENSIONE OVERVOLTEGE PROTECTION	SI
AMPERE DI PICCO PEAK AMPS	2200 A	ALLARME POLARITA' INVERSA INDICATOR FOR POLARITY INVERSION	NO
BATTERIA REAL POWER REAL POWER BATTERY	1X12V 16Ah	INDICAZIONE TENSIONE SULLE PINZE VOLTAGE INDICATION ON THE GRIPS	NO
AMPERE DI AVVIAMENTO STARTING AMPS	650 A	LUCE DI CORTESIA LED LED COURTESY LIGHT	SI
CARICATORE DA RETE AUTOMATOCO: AUTOMATIC CHARGER:	IMPUT 100V 240V AC OUTPUT 14,7V 3.3A DC	PORTA ACCENDISIGARI CIGARETTE LIGHTER	12V
CAVO ACCENDISIGARO LIGHTER CABLE	SI	PORTA URB USB ACCESS	5V 250mA
PINZE ISOLANTI INSULATED GRIPS	SI	CONTENITORE ANTIURTO SHOCKPROOF SHELL	PP (POLIPROPILENE)
TIPO DI CAVO CABLE	2AWG 33,6 mm2	PESO WEIGHT	8 Kg
LUNGHEZZA CAVI CABLE LENGTH	100 cm	DIMENSIONI: L / H / P DIMENSIONS: L / H / W	36 / 32 / 19 cm

ABP1190

EUROPEAN BATTERY: 2x12V 20Ah

CARATTERISTICHE TECNICHE - TECHNICAL FEATURES			
TENSIONE DI USCITA OUTPUT VOLTAGE	12 / 24V	PROTEZIONE SOVRATENSIONE OVERVOLTEGE PROTECTION	SI
AMPERE DI PICCO PEAK AMPS	4000 / 2000 A	ALLARME POLARITA' INVERSA INDICATOR FOR POLARITY INVERSION	SI (CON BEEP E LED ROSSO) (WITH BEEP AND RED LED
BATTERIA REAL POWER REAL POWER BATTERY	2X12V 20Ah	INDICAZIONE TENSIONE SULLE PINZE VOLTAGE INDICATION ON THE GRIPS	SI
AMPERE DI AVVIAMENTO STARTING AMPS	1200 / 600 A	LUCE DI CORTESIA LED LED COURTESY LIGHT	SI
CARICATORE DA RETE AUTOMATOCO: AUTOMATIC CHARGER:	IMPUT 100V 240V AC OUTPUT 13,8V 5.5A DC	PORTA ACCENDISIGARI CIGARETTE LIGHTER	12V
CAVO ACCENDISIGARO LIGHTER CABLE	SI	PORTA URB USB ACCESS	5V 250mA
PINZE ISOLANTI INSULATED GRIPS	SI	CONTENITORE ANTIURTO SHOCKPROOF SHELL	ABS
TIPO DI CAVO CABLE	1AWG 42,4 mm2	PESO WEIGHT	17 Kg
LUNGHEZZA CAVI CABLE LENGTH	150 cm	DIMENSIONI: L / H / P DIMENSIONS: L / H / W	40 / 34,5 / 17 cm

ABP1200

GENESIS BATTERY: 2x12V 16Ah

CARATTERISTICHE TECNICHE - TECHNICAL FEATURES			
TENSIONE DI USCITA OUTPUT VOLTAGE	12 / 24V	PROTEZIONE SOVRATENSIONE OVERVOLTEGE PROTECTION	SI
AMPERE DI PICCO PEAK AMPS	4000 / 2200 A	ALLARME POLARITA' INVERSA INDICATOR FOR POLARITY INVERSION	SI (CON BEEP E LED ROSSO) (WITH BEEP AND RED LED
BATTERIA REAL POWER REAL POWER BATTERY	2X12V 16Ah	INDICAZIONE TENSIONE SULLE PINZE VOLTAGE INDICATION ON THE GRIPS	SI
AMPERE DI AVVIAMENTO STARTING AMPS	1300 / 650 A	LUCE DI CORTESIA ALOGENA HALOGEN COURTESY LIGHT	SI
CARICATORE DA RETE AUTOMATOCO: AUTOMATIC CHARGER:	IMPUT 100V 240V AC OUTPUT 14,7V 5.5A DC	PORTA ACCENDISIGARI CIGARETTE LIGHTER	12V
CAVO ACCENDISIGARO LIGHTER CABLE	SI	PORTA URB USB ACCESS	5V 250mA
PINZE ISOLANTI INSULATED GRIPS	SI	CONTENITORE ANTIURTO SHOCKPROOF SHELL	ABS
TIPO DI CAVO CABLE	1AWG 42,4 mm2	PESO WEIGHT	17 Kg
LUNGHEZZA CAVI CABLE LENGTH	150 cm	DIMENSIONI: L / H / P DIMENSIONS: L / H / W	40 / 34,5 / 17 cm

I riferimenti originali e le immagini in questo catalogo sono da considerarsi a puro titolo indicativo.

La GHIBAUDI MARIO S.p.A. ha prestato particolare attenzione nella stesura della presente edizione che annulla e sostituisce la precedente.

GHIBAUDI MARIO S.p.A. declina ogni responsabilità per eventuali errori od omissioni relativi a dati ed immagini ivi contenuti, inoltre si riserva il diritto di apportare modifiche al catalogo senza obbligo di preavviso.

Per visualizzare gli aggiornamenti si invita la Clientela a consultare il catalogo sul sito www.ghibaudi.com/catalogo.asp

Gli ordini e le forniture sono regolamentati dalle condizioni generali di vendita della GHIBAUDI MARIO S.p.A.

Il testo delle Condizioni Generali di Vendita attualmente in vigore può essere richiesto al nostro ufficio commerciale oppure consultato sul nostro sito www.ghibaudi.com/catalogo.asp .

Original equipment numbers and pictures in this catalogue are used for reference purposes only.

GHIBAUDI MARIO S.p.A. has made every effort to ensure that all information within this catalogue is accurate and this edition replaces the previous one.

GHIBAUDI MARIO S.p.A. cannot accept any legal liability for any inaccuracies. Furthermore, GHIBAUDI MARIO S.p.A. reserves the right to amend the catalogue without notice.

If You want to have a look at the new data we kindly ask you to consult the on-line catalogue at the website www.ghibaudi.com/catalogo.asp

All orders and deliveries of goods are only accepted subject to the terms and conditions of GHIBAUDI MARIO S.p.A.

The wording of the current General Sales Terms can be requested in the Sales Department of GHIBAUDI MARIO S.p.A. or consulted at our website www.ghibaudi.com/catalogo.asp .

Les références d'origine et les images de ce catalogue doivent être considérées à titre indicatif.

La société GHIBAUDI MARIO S.p.A. a prêté une attention particulière pour la version de cette édition qui annule et remplace la précédente.

GHIBAUDI MARIO S.p.A. décline toute responsabilité pour erreurs éventuelles ou omissions relatives aux informations et images contenues dans ce catalogue.

En outre, GHIBAUDI MARIO S.p.A. se réserve le droit d'apporter de modifications au catalogue sans l'obligation de préavis.

Pour visualiser la mise à jour, nous vous prions de consulter le catalogue sur le site www.ghibaudi.com/catalogo.asp

Les commandes et les livraisons sont régies par les conditions générales de vente de GHIBAUDI MARIO S.p.A.

On peut demander le texte des Conditions Générales de Vente actuellement en vigueur à notre Service des Ventes ou on peut le consulter directement sur notre site web: www.ghibaudi.com/catalogo.asp .

Alle Originalnummer und Abbildungen in diesem Katalog sind ausschließlich zu Vergleichzwecken bestimmt.

Dieser Katalog wurde von uns nach bestem Wissen erstellt, wobei wir keine Ersatzansprüche aufgrund der fehlerhaften oder ausgelassenen Angaben und Abbildungen anerkennen können.

Diese Ausgabe des Katalogs annulliert und ersetzt alle früheren Ausgaben. Änderungen in Bezug auf die Angaben des Katalogs ohne vorherige Benachrichtigung vorbehalten.

Die neuesten Informationen über unser Sortiment finden Sie in der Online-Version dieses Katalogs unter: www.ghibaudi.com/catalogo.asp

Alle Bestellungen und Lieferungen unterliegen den Allgemeinen Geschäftsbedingungen von GHIBAUDI MARIO S.p.A.

Die aktuelle Version von den Allgemeinen Geschäftsbedingungen von GHIBAUDI MARIO S.p.A. kann in unserer Verkaufsabteilung angefordert oder auf unserer Internetseite unter www.ghibaudi.com/catalogo.asp gelesen werden.

GHIBAUDI FRANCE S.A.R.L.

Z.I. 21 - Rue Gutenberg - B.P. 10709
57207 SARREGUEMINES CEDEX
Tel. +33 (0)387950255
Fax +33 (0)387982026
E-MAIL:info@ghibaudi.fr
SITE:www.ghibaudi.fr

GHIBAUDI ESPAÑA S.A.

Ctra FIGUERAS ALBANYA km.4
17730 LLERS FIGUERAS (GIRONA)
Tel. +34 972528305-06
Fax +34 972528327
E-mail : ghibaudi@ghibaudi.es

GHIBAUDI MARIO S.P.A.

Via Val della Torre n. 273 (Km. 2,700)
10091 ALPIGNANO (TO)
E-mail: info@ghibaudi.com
web : http://www.ghibaudi.com
Tel. +39 011 7793762 Fax +39 011 724986

ROTATING MACHINE DIVISION

MECHANICAL DIVISION

ENGINE MANAGEMENT DIVISION

Your spare parts, our experience